Универсальные шкафы

Полувековой опыт производства оболочек
для защиты электрооборудования

Каталог
2013



Schneider Electric

Что такое Энергетический Университет

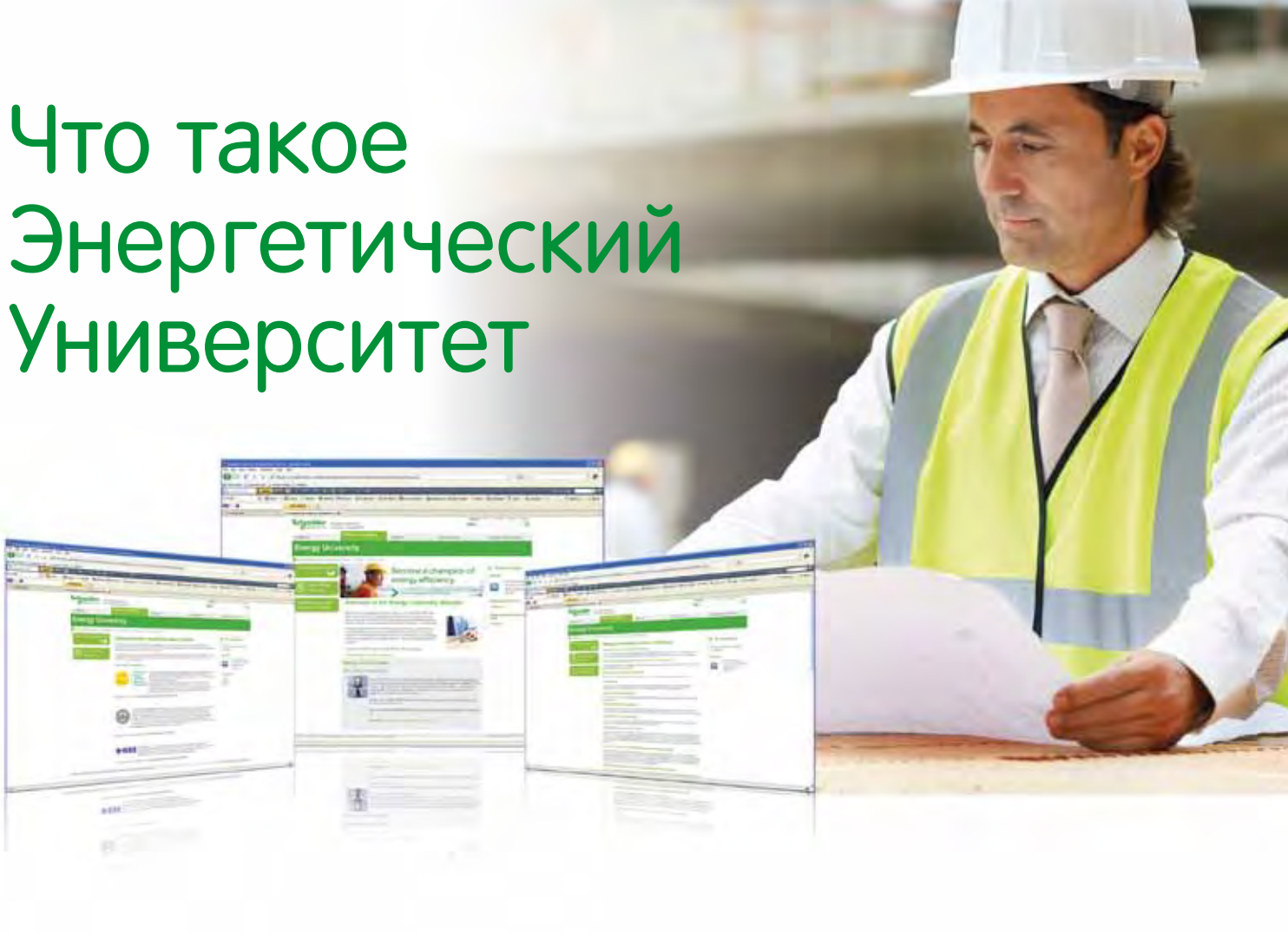

Лучший в отрасли образовательный ресурс по насущным вопросам энергопотребления

Электроэнергия — топливо прогресса. Так было всегда. И нынешнее увеличение потребностей экономики — как развивающихся, так и развитых стран — в сочетании с растущими опасениями в отношении воздействия на окружающую среду и сокращением запасов полезных ископаемых ставят прогресс под угрозу. Энергетический университет Schneider Electric поможет справиться с ситуацией!

Основные сведения по эффективному использованию электроэнергии

Бесплатная программа веб-обучения Энергетического Университета нацелена на сбережение электроэнергии и повышение эффективности ее использования. Разработанная мировым специалистом в области управления энергией, компанией Schneider Electric, эта программа обеспечивает доступ к актуальным рекомендациям и объективному анализу специалистов по использованию в различных отраслях.

Ориентация на реальные потребности с учетом высокой занятости обучающихся

Принимая во внимание напряженный трудовой ритм потенциальных обучающихся все курсы поделены на тридцатиминутные модули, рассчитанные на изучение, в удобное время, в удобном темпе. Ряд ассоциаций засчитывает эти курсы как дополнительное профессиональное обучение. В настоящее время охвачены следующие темы: энергопотребление и измерения, средства расчета эффективности и показателя рентабельности инвестиций (ROI). Какой бы курс вы ни выбрали, это будет решение, рассчитанное на практическое применение с немедленным положительным эффектом и способное помочь специалисту по энергоэффективности завоевать заслуженный авторитет.

Кратко об обучении:

- Бесплатная программа
- Засчитывается как дополнительное профессиональное обучение
- Круглосуточный доступ по сети
- Свободный график, 30-минутные модули
- Контроль полученных знаний и тестирование при завершении курса
- Возможность выбора языка. В настоящее время — обучение на немецком, итальянском, испанском, бразильском варианте португальского, китайском и русском
- Удобный веб-сайт с информационными статьями и разнообразными учебными пособиями

Станьте профессионалом в области энергоэффективности с Энергетическим Университетом!

Широкий тематический охват и ориентация на практические задачи



> Пользователи сайта в 120 странах мира

> Более 90% освоивших тот или иной курс заявляют об интересе к остальным

> Более 90% готовы рекомендовать Энергетический Университет другим

В настоящее время предлагаются следующие курсы, основанные на актуальной информации, предоставленной специалистами по управлению электроэнергией в различных отраслях:

- комплексное решение проблем электропитания и теплового режима;
- неравномерность потребления и интеллектуальная электросеть Smart Grid;
- проведение энергоаудита;
- средства проведения энергоаудита;
- закупки электроэнергии;
- энергоэффективность: концепции и показатели;
- структура тарифов на электроэнергию;
- показатели энергоэффективности центра обработки данных;
- переход на экологичные технологии с эффективным использованием электроэнергии и минимизацией отрицательного воздействия на окружающую среду;
- системы отопления, вентиляции и кондиционирования и психрометрические таблицы;
- повышение энергоэффективности центра обработки данных за счет высокой энергетической плотности электрораспределительной подсистемы;
- использование изоляционных материалов в промышленности;
- системы освещения;
- измерение и оценка характеристик энергопотребления;
- оценка эффективности использования электрической энергии в центре обработки данных;
- измерения и контроль;
- экономия за счет энергоэффективности;
- нормативы и стандарты США в области использования электроэнергии.

Практические преимущества

Курсы Энергетического Университета одобрены или засчитываются как дополнительное профессиональное обучение по определенным специальностям следующими профессиональными ассоциациями:

- The Renewable Energy и Energy Efficiency Partnership;
- The U.S. Green Building Council;
- The International Electrical и Electronics Engineers.

Время, проведенное с пользой

Программа Энергетического Университета помогает использовать время с максимальной пользой: основное внимание уделяется наиболее важным конечным рынкам, представляющим 72% мирового энергопотребления:

- энергетика и инфраструктура;
- промышленность;
- центры обработки данных и сети;
- административные и жилые здания.



Все очень просто. И бесплатно.

Подробности на сайте

www.MyEnergyUniversity.com

Energy University™

by Schneider Electric

©2011 Schneider Electric. Все права защищены. Товарные знаки Schneider Electric и Energy University принадлежат Schneider Electric и ее аффилированным компаниям в США и других странах.

Schneider Electric

Полувековой опыт производства оболочек для защиты электрооборудования

> История

Производство универсальных шкафов (Universal Enclosures) Schneider Electric возникло на базе двух компаний (и их торговых марок), основанных в 1958 г.: испанской Himel и французской Sarel. Обе компании располагали более чем полувековым опытом лидерства в области разработки, производства и продажи оболочек для монтажа и защиты средств автоматизации и электротехнического оборудования от воздействия окружающей среды любого типа.

Sarel и Himel – истоки производства универсальных шкафов

55000 м²
производственных площадей

1300 служащих
занимающихся разработкой, производством и поставкой продукции

3 типа материалов

- Сталь
- Нержавеющая сталь
- Пластмассы, полиэфир

> Постоянная ориентированность на клиента

Глобальной целью политики компании Schneider Electric является удовлетворение всех ожиданий её клиентов, начиная с дистрибьюторов и торговых консультантов и заканчивая конечными пользователями, с помощью:

Продуктов >
Оборудование и материалы адаптируются ко всем требованиям в любых конфигурациях и применениях при гарантированном качестве, надёжности, удобстве и простоте использования.

Услуг >
Продукты приводятся в соответствие вашим техническим условиям с большой гибкостью и эффективностью при обеспечении высочайшего качества.

Подобный подход компании Schneider Electric способствует повышению конкурентоспособности её клиентов.


PB500001


PB500002

Мы поможем вам познать возможности вашей энергии

Выбор мирового лидера
Система качества при выполнении всех производственных задач

Для того чтобы гарантировать выполнение требований профессионалов в области автоматизации, электротехники, электроники, телекоммуникаций, видео- и голосовой связи, компания Schneider Electric на своих производственных линиях внедрила строгую систему обеспечения качества.

Общая производственная площадь цехов наших четырех предприятий составляет 55 000 м^2. В цехах имеются специализированные производственные линии и подразделения, выполняющие следующие задачи:

- Изготовление изделий из листовой стали.
- Изготовление изделий из нержавеющей стали.
- Инжекционное формование и экструзионное прессование.
- Горячее прессовое формование полиэфирного листового прессматериала (SMC).
- Материально-техническое обеспечение.


PB500003

Обеспечение качества для удовлетворения требований клиентов

Наша система тотального контроля качества охватывает все этапы деятельности: разработку, производство, обработку заказов и поставку. Начиная с проектирования нового продукта и заканчивая поставкой изделий со склада, мы ставим во главу угла интересы заказчика.

Наша система обеспечения качества при разработке, производстве и продаже сертифицирована на соответствие ISO 9001, а система защиты окружающей среды – на соответствие ISO 14001.


PB500004

Сертифицировано
ISO 9001 и
ISO 14001



PB500517

Schneider Electric

Наши серии универсальных шкафов – решения для всех применений

Spacial

Металлические шкафы и коробки

В серии Spacial вы найдете именно то, что нужно для вашего применения: от маленьких коробок до больших сборных напольных шкафов. Расширенный выбор простых в использовании аксессуаров позволит вам сократить время реализации вашего проекта.

В зависимости от условий эксплуатации, вы можете выбрать шкаф из обычной и нержавеющей стали. Среди шкафов из нержавеющей стали вы можете выбрать подходящее решение для применений с повышенными требованиями по гигиеничности и коррозионной стойкости.



Thalassa

Шкафы из пластика

При работе в сложных условиях следует обеспечить защиту электроустановки от химически активных веществ. Для этой цели мы специально разработали серию Thalassa, объединяющую электротехнические оболочки, стойкие к агрессивной среде и пригодные для наружной установки, начиная с коробок и заканчивая напольными шкафами из полиэфира, усиленного стекловолокном.

Наши промышленные коробки из ABS и поликарбоната прочны, просты в установки и пригодны для эксплуатации в очень сложных условиях.



ClimaSys

Поддержание микроклимата

Поддержание правильной температуры внутри оболочки – жизненно важное условие обеспечения максимального срока службы установленных в ней компонентов. Наше предложение ClimaSys позволит вам найти правильное решение по вентиляции, охлаждению или обогреву, включая устройства регулирования температуры, влажности и многое другое.



Предложение для промышленности и объектов инфраструктуры

Материалы для всех условий эксплуатации

> Сталь

Для внутренней установки в загрязнённой промышленной среде

Условия эксплуатации в цехах со станочным оборудованием требуют защиты электронных и электрических компонентов от пыли, брызг масла и ударов. Таким образом, для использования в данной среде необходима серия шкафов, удовлетворяющая требованиям применений и удобная в эксплуатации.

- **Серия универсальных шкафов** для промышленности.
- **Серия шкафов, обеспечивающих ЭМС** и защиту от электромагнитных помех (с алуцинковым покрытием).
- **Серия шкафов, соответствующих требованиям ATEX** для эксплуатации во взрывоопасной атмосфере.



PB500013

> Решение

Серия стальных шкафов Spacial (настенные, моноблочные и сборные напольные шкафы).

> Нержавеющая сталь 304L - 316L

Агрессивная промышленная среда

Предприятия инфраструктуры и пищевой, фармацевтической и нефтехимическая промышленности предъявляют повышенные требования к коррозионной стойкости и гигиене.
Применяются две марки нержавеющей стали:

- **Нержавеющая сталь 304L:**
  коррозионная стойкость и пригодность для частого мытья (что часто требуется на пищевом производстве).
- **Нержавеющая марки сталь 316L, используемая в судостроении:**
  очень высокая стойкость к коррозии (соле- или хлорсодержащая среда).
- **Серия шкафов, соответствующих требованиям ATEX** для эксплуатации во взрывоопасной атмосфере.



PB500014

> Решение

Серия шкафов Spacial из нержавеющей стали (настенные, моноблочные и сборные напольные шкафы).

> Изоляционный полиэфирный пластик, армированный стекловолокном, и другие пластмассы (ABS, поликарбонат)

Сложные условия эксплуатации в промышленности и на объектах инфраструктуры

Для наружной установки на объектах инфраструктуры и промышленных предприятиях. Стойкие к солнечному свету, дождю, соляному туману, экстремальным температурам, брызгам масла, химикатам и коррозионно-активным веществам, вандализму.

- **Серия универсальных шкафов** для промышленности и инфраструктуры.
- **Серия шкафов, соответствующих требованиям ATEX** для эксплуатации во взрывоопасной атмосфере.



PB500015



PB500016

> Решение

Серия Thalassa (коробки, настенные и напольные шкафы).

Как выбрать шкафы и принадлежности?

Среда	
В какой среде вы установите оборудование?	• Для внутренней установки в промышленной среде используйте стальные шкафы. • Для внутренней установки в агрессивной среде или при наличии особых требований по гигиеничности используйте шкафы из нержавеющей стали. • Для внутренней или наружной установки в особо агрессивной среде выбирайте оболочки из полиэфира. • Обязательно учитывайте температурный фактор. У нас есть решение, адаптированное к вашим потребностям.
Нужен ли навес?	Навес обязателен, если оболочка подвергается риску воздействия падающей сверху жидкости. Наши шкафы из полиэфира (PLM и PLAT) снабжены навесом в стандартном исполнении.
Технические требования	
Нужны ли вам герметичность и защита от внешнего механического воздействия?	Для каждой оболочки указывается: • Её герметичность: степень защиты IP. • Её стойкость к внешнему механическому воздействию: степень защиты IK.
Имеются ли ограничения по размерам?	Проверьте размеры шкафа: высота (В) x ширина (Ш) x глубина (Г), мм.
Какие цвета доступны?	Цвет RAL 7035 стандартно используется для стальных шкафов. Цвет RAL 7032 используется для шкафов из полиэфира. Другие цвета – по заказу.
Как вы будете устанавливать шкафы?	Варианты установки: • На стене. • На полу. • На колонне. Доступные принадлежности: • Проушины. • Цоколи. • Крепёж для монтажа на колонне. • Усиление проушин.
Дверь	
Есть ли необходимость заглядывать внутрь шкафа?	Можно выбрать: • Прозрачные двери. • Обзорные окна с защитным стеклом из акрила. • Дверные окна.
Замок какого типа вам нужен?	Необходимо определить тип замка: • Замок под профильный ключ • Замок с цилиндром. • Навесной замок.
Требуется заземление?	Непрерывность цепи заземления обеспечивается с помощью шинок или проводников заземления, предлагаемых в качестве принадлежностей.
Как вы будете прокладывать кабельные каналы на двери? По стойкам? По рейкам?	Они могут крепиться посредством: • Держателей кабельных каналов. • Поперечных реек двери. • Кабельных хомутов.
Двери должны быть открытыми при проведении технического обслуживания?	Могут потребоваться: • Дверные ограничители. • Дверные выключатели.
Корпус или рама	
В каком месте кабели входят в оболочку?	Имеется широкий ассортимент кабельных вводов.
Какие функции должен выполнять кабельный ввод?	Наши кабельные сальники или мембранные заглушки: • Обеспечивают герметичность. • Служат держателями кабелей.
Монтажные принадлежности	
Как оборудование будет устанавливаться в шкафу?	Несколько типов монтажных плат на выбор: • Сплошные. • Микроперфорированные (система Telequick). • Перфорированные (система Telequick). • Модульные. • Монтажные рамы 19”.
Нужны принадлежности для прокладки кабелей?	Предлагаются: • Кабельные каналы. • Поперечные рейки для крепления кабелей. • Монтажные зажимы для кабелей. Подробная информация в нашем каталоге.
Поддержание микроклимата	
Требуется охлаждение? Обогрев? Осушение?	• Вентиляционные отверстия. • Вентиляционные решётки. • Устройства принудительной вентиляции. • Электрические нагреватели. • Термостаты. • Расчёты с помощью ПО ClimaSys. См. раздел «Устройства регулирования температуры» настоящего каталога.
Подъёмно-транспортные операции	
Как вы будете поднимать и перемещать шкафы?	**С помощью рым-болтов и подъёмных проушин**

Инструменты выбора



PB600009

> www.schneider-electric.com

Наш международный Web-сайт позволяет вам просматривать подробную информацию о всей продукции Schneider Electric. Двумя щелчками вы получаете прямой доступ к следующим разделам:

- Полная библиотека технической документации, каталогов, брошюр с ответами на часто задаваемые вопросы и т.д.
- Сертификаты.
- Чертежи 2D и 3D.
- Руководства по выбору из электронного каталога.
- Сайты для ознакомления с продуктами.

Вы также найдёте там иллюстрированные обзоры, новости (с возможностью подписки), контактные сведения по вашей стране и другую полезную информацию.

Наш пакет программного обеспечения

> Spacial.pro

Spacial.pro предлагает вам решения для распределительного щита на основе стандартного предложения. За несколько минут эта программа рассчитает стоимость вашего проекта, включающего в себя несколько распределительный щитов, и автоматически создаст смету проекта, а также чертежи 2D с видами спереди и сбоку.



PB500010

> ProClima

С помощью этой программы вы сможете правильно определить подходящие вам параметры регулирования температуры в зависимости от рабочей среды и устанавливаемого в шкафу электрического/электронного оборудования.



PB500011

> Spacial.ref Thalassa.ref

Это ПО позволяет безошибочно выбирать наилучшие компоненты из широкой гаммы актуальных продуктов; выбор оболочек и принадлежностей осуществляется автоматически, что позволяет экономить время и деньги.



PB500012

Предложение заказных шкафов

Два типа заказного исполнения для удовлетворения любых ваших потребностям:

Configured Specific

Мы разработаем для вас шкаф, максимально адаптированный к вашим конкретным производственным условиям.

На основе 50-летнего опыта присутствия на рынке универсальных шкафов подразделение Universal Enclosures компании Schneider Electric разработало два типа заказного исполнения оболочек для различных сегментов промышленности: предложение «Configured» – исполнение по заказу на базе стандартного изделия, и предложение «Specific» – индивидуальное исполнение по техническим условиям заказчика.

Удобство выполнения подъёмно-транспортных операций
- Приспособлениями для подъема и перемещения

Безопасность
- Специализированная упаковка

Экономия времени
- Заводская сборка



PB920618

Эффективность и эргономичность
- Внешние панели

Высокое качество
- Вырезы перед окраской

Эстетичность
- Цветовая гамма

Повышенная продолжительность службы оборудования
- Регулирование температуры

Монтаж
- Установка принадлежностей на заводе-изготовителе

Экономия времени

Для вас мы проделываем вырезы, устанавливаем принадлежности и наносим лакокрасочное покрытие.

Высокое качество

Заказанные вами оболочки мы изготавливаем промышленным способом с помощью промышленного оборудования. Например: вырезы проделываются до нанесения лакокрасочного покрытия, уплотнитель устанавливается после окраски.

Предложение «Configured»

При необходимости наши стандартные оболочки могут быть сконфигурированы и адаптированы к вашим потребностям. Сэкономленное за счёт этого время вы можете затратить на оснащение готового шкафа необходимым оборудованием и его подключение.



Стандартная оболочка



Монтаж стандартных принадлежностей и внешних панелей, вырезы и окраска.



Ваше сконфигурированное на заказ решение поставляется «под ключ»!

Configured

Модификация вашего стандартного шкафа без изменения установленной для вас даты поставки...
...означает для вас выигрыш времени и увеличение добавленной стоимости!



Транспортировка

Гибкость наших логистических служб позволяет нам гарантировать срок поставки, отвечающий вашим потребностям.

Стандартное предложение улучшено путём введения двух уровней:

Предложение «Assembled to order» («Сборка на заказ»):

> Заказанная вами конфигурация на базе основных внешних панелей и принадлежностей, цвет RAL 7035.



PBS00038

Для быстрого расчёта стоимости

Выберите оболочки и принадлежности в каталоге, ознакомьтесь с нашими технологическими картами или свяжитесь с местным представителем Schneider Electric.

Быстрый ответ с нашей стороны



PBS00039

Окраска и механическая обработка

Механическая обработка выполняется до нанесения антикоррозионного лакокрасочного покрытия. Уплотнители устанавливаются после окраски для обеспечения стандартной степени защиты IP.

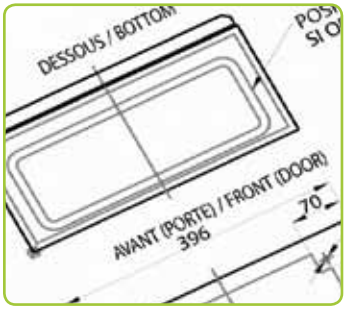

DB300002

Реализация

Сэкономьте время, обозначив необходимые вам вырезы на наших чертежах в формате DXF, которые можно загрузить с нашего Web-сайта.

Предложение «Adapted service» («Услуга адаптации»)

- Вырезы (из перечня).
- Окраска (из перечня имеющихся цветов).
- Сборка (для шкафов Spacial SF).
- Стандартные размеры.
- Стандартные внешние панели (из перечня).
- Установленные стандартные принадлежности (из перечня).

Предложение «Specific»

Если вам необходима оболочка с более высоким уровнем индивидуализации, вы можете выбрать любой из наших стандартных шкафов для полной адаптации либо создать «с нуля» своё собственное решение.



PB500040

Услуга «Co-development» («Совместная разработка»)

Мы создаём оболочку, отвечающую вашим требованиям, на основе нашего промышленного опыта.

Specific

Если стандартные шкафы не удовлетворяют вашим потребностям...
...специальная команда разработает вместе с вами оболочку, в точности соответствующую вашим техническим условиям.



PB500041

Предложение «Specific»

Ваше индивидуализированное решение разрабатывается совместно:

Согласованный срок поставки

- Вырезы согласно вашей спецификации
- Окраска
- Сборка
- Специальные размеры
- Специальные передние панели
- Установленные стандартные и специальные принадлежности


PB500042EN

Экономия времени

Наши справочные материалы ускорят процесс разработки и помогут вам определить наилучший вариант шкафа для вашего оборудования.


PB500043

Калькуляция

Свяжитесь с вашим представителем Schneider Electric и объясните ему свои потребности. К вашим услугам – команда профессионалов, занимающаяся разработкой вашего индивидуализированного шкафа.


PB600044

Реализация

Схема в формате DXF будет выслана вам для согласования.


PB600045

Проектирование

Специально выделенное техническое бюро поможет вам в определении вашего решения.

Наша цель:

Высокое качество и оптимальные цены благодаря совместному использованию нашего опыта для определения оболочки, полностью удовлетворяющей вашим потребностям

Структура условного обозначения



Новые семейства продуктов:

> ClimaSys:

ClimaSys CV	Устройства принудительной вентиляции
ClimaSys CA	Устройства естественной вентиляции
ClimaSys CU	Кондиционеры воздуха
ClimaSys CE	Теплообменники
ClimaSys CR	Электрические нагреватели
ClimaSys CC	Устройства регулирования температуры

> Пластиковые шкафы Thalassa:

Thalassa TBP	Промышленные коробки из поликарбоната (UL)
Thalassa TBS	Промышленные коробки из ABS
Thalassa PLS	Модульные коробки из пластика
Thalassa PLM	Настенные шкафы из полиэфира
Thalassa PLA	Напольные шкафы из полиэфира
Thalassa PLD	Напольные шкафы DIN из полиэфира

> Металлические шкафы Spacial:

Spacial S44 - S57 - S24 - SDB Промышленные коробки из стали

Spacial S3D	Настенные шкафы из стали
Spacial SF	Сборные напольные шкафы из стали
Spacial SM	Напольные компактные шкафы из стали
Spacial SD	Шкафы управления из стали
Spacial S3X	Настенные шкафы из нержавеющей стали
Spacial SMX	Напольные моноблочные шкафы из нержавеющей стали
Spacial SFX	Напольные сборные шкафы из нержавеющей стали
Spacial SDX	Шкафы управления из нержавеющей стали

Универсальные шкафы Schneider Electric стали ярче

Стандартный цвет наших промышленных оболочек изменился с RAL 7032 на RAL 7035

RAL 7032







RAL 7035

В чем причина?

Новый цвет оптимально соответствует пожеланиям заказчиков и тенденциям рынка.

Каких продуктов это касается?

Всех металлических оболочек модельного ряда **Spacial**:

- Коробок.
- Настенных шкафов.
- Напольных шкафов.
- Оборудования Climasys для поддержания микроклимата.
- Кроме того, различные принадлежности к этим продуктам также могут поставляться в цвете RAL 7035.

А если мне нужен шкаф цвета RAL 7032?

Обратитесь в нашу службу изготовления продукции по заказу и вы быстро получите необходимый вам шкаф цвета RAL 7032, изготовленный на базе стандартного изделия или по индивидуальному проекту.

Обладает ли новая краска RAL 7035 теми же качествами, что и старая RAL 7032?

Естественно, все наши краски отвечают всем общепринятым стандартам..

Spacial из стали

Коробки
От 74 x 74 мм
до 720 x 540 мм



SDB Разветвительные коробки
S44 Промышленные коробки IP66
S57 Промышленные коробки с крышками с винтовым креплением IP66
S24 Предохранительные коробки IP55

Настенные шкафы
От 300 x 200 мм
до 1200 x 1000 мм



S3D Стальные настенные шкафы
S3DB Клеммные шкафы
S3DBFL Клеммные шкафы с вырезом под FL21
S3DM Шкафы для модульных распределительных устройств
VDM Шкафы 19"
S3DEX Шкафы для эксплуатации во взрывоопасной атмосфере
S3HF Шкафы, обеспечивающие электромагнитную совместимость

Напольные шкафы
От 500 x 500 мм
до 2200 x 1600 мм



SM Напольные компактные шкафы
SF Напольные сборные шкафы
- С делением на отсеки
- Для установки электронного оборудования
- Для сборки НКУ Prisma Plus
- Для применения в автомобилестроении

Шкафы для устройств человеко-машинного интерфейса





S3CM Шкафы управления с системой подвески
SD Компактные шкафы с панелью управления
SDF Шкафы с панелью управления и консолью
SF Шкафы со стойкой для компьютера

ClimaSys
Системы поддержания микроклимата



CV-CA
Принудительная и естественная вентиляция



CE Теплообменники



CU
Кондиционеры воздуха

Принадлежности



Монтаж



Распределение электроэнергии



Прокладка кабелей

Возможно исполнение по заказу. Пожалуйста, обратитесь в Schneider Electric.

Spacial из нержавеющей стали

Thalassa из пластика

PLS Модульные коробки из пластика
TBP Промышленные коробки из поликарбоната
TBS Промышленные коробки из ABS


PB500074


PB500075

S3X Настенные шкафы
S3XEX Шкафы для эксплуатации во взрывоопасной атмосфере


PB500076

PLM Настенные шкафы из полиэфира
PLMEX Шкафы для эксплуатации во взрывоопасной атмосфере




PB500077

SMX Напольные моноблочные шкафы
SFX Напольные сборные шкафы

PLA Напольные шкафы из полиэфира
PLD Напольные шкафы DIN из полиэфира


PB500078


PB500079


PB501223

SDX Шкафы управления
SMX Шкафы со стойкой для компьютера


PB500080

CR Электрические нагреватели


PB500081

CC Устройства регулирования температуры


PB500011

ProClima 5.0
ПО для расчёта теплового баланса и подбора оборудования


PB500082

Светильники и розетки


PB500083

Принадлежности для двери

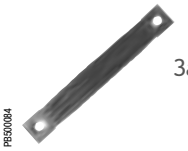
PB500084

Заземление

Возможно исполнение по заказу. Пожалуйста, обратитесь в Schneider Electric.

Содержание

Стандартное предложение **20**
Руководство по выбору 20
Шкафы из стали
Промышленные коробки из стали 39
Настенные шкафы из стали 57
Напольные шкафы из стали 105
Шкафы из нержавеющей стали
Настенные шкафы из нержавеющей стали 197
Напольные шкафы из нержавеющей стали 213
Шкафы из пластика
Коробки из пластика 231
Настенные шкафы из пластика 269
Напольные шкафы из пластика 291
Принадлежности 335
Специализированное предложение **499**
Система поддержания микроклимата **671**
Приложение и перечень запасных частей **791**
Новинки 2013 **819**
Указатель каталожных номеров **847**

Промышленные коробки из стали
Руководство по выбору

Разветвительные металлические коробки SDB IP 55 (МЭК 60529)

	Наружные размеры (мм)			Без выбивных отверстий	С выбивными отверстиями, кол-во выбивных отверстий и группа			Размеры (мм)			Сплошная монтажная плата	Масса, кг
	Высота (A)	Ширина (B)	Глубина (C)	№ по каталогу	№ по каталогу	Высота (A)	Ширина (B)	Г	E	F		
С низкой крышкой	85	85	49	**NSYDBN88**	**NSYDB88M**	1 n° 1	1 n° 1	58	58	-	-	0.18
	105	105	49	**NSYDBN1010**	**NSYDB1010M**	2 n° 1	1 n° 1	76	76	-	-	0.25
	155	105	61	**NSYDBN1510**	**NSYDB1510M**	3 n° 1	1 n° 2	124	74	56	**NSYPMD1510**	0.38
	206	156	83	**NSYDBN2015**	**NSYDB2015M**	3 n° 3	2 n° 3	172	122	78	**NSYPMD2015**	1
	256	206	93	**NSYDBN2520**	**NSYDB2520M**	3 n° 4	2 n° 4	220	170	88	**NSYPMD2520**	1.5
	307	257	116	**NSYDBN3025**	**NSYDB3025M**	2 n° 3, 2 n° 4	3 n° 4	268	218	110	**NSYPMD3025**	3.3
	357	307	136	**NSYDBN3530**	**NSYDB3530M**	2 n° 3, 3 n° 4	2 n° 3, 2 n° 4	318	268	130	**NSYPMD3530**	4.8
С высокой крышкой	155	105	88	**NSYDAN1510**	**NSYDA1510M**	3 n° 2	1 n° 2	124	74	83	**NSYPMD1510**	0.45
	206	156	122	**NSYDAN2015**	**NSYDA2015M**	3 n° 3	2 n° 3	172	122	121	**NSYPMD2015**	1.2
	256	206	140	**NSYDAN2520**	**NSYDA2520M**	3 n° 4	2 n° 4	220	170	131	**NSYPMD2520**	1.9

Малогабаритные металлические шкафы SDB IP 55 (МЭК 60529)

	Наружные размеры (мм)			Без выбивных отверстий	Размеры (мм)				Сплошная монтажная плата	Масса, кг
	Высота (A)	Ширина (B)	Глубина (C)	№ по каталогу	Г	E	F	G		
С низкой крышкой	206	156	83	**NSYDBN2015D**	172	122	78	55	**NSYPMD2015**	1
	256	206	93	**NSYDBN2520D**	220	170	88	55	**NSYPMD2520**	1.5
	307	257	116	**NSYDBN3025D**	268	218	110	55	**NSYPMD3025**	3.3
	357	307	136	**NSYDBN3530D**	318	268	130	55	**NSYPMD3530**	4.8
С высокой крышкой	206	156	122	**NSYDAN2015D**	172	122	121	45	**NSYPMD2015**	1.2
	256	206	140	**NSYDAN2520D**	220	170	131	45	**NSYPMD2520**	1.9
	307	257	174	**NSYDAN3025D**	268	218	168	45	**NSYPMD3025**	4
	357	307	210	**NSYDAN3530D**	318	268	204	45	**NSYPMD3530**	5.8











Наружные размеры (мм)			Серия S24 Сплошная дверь + винты	Каталожные номера промышленных коробок из стали S44			Серия S57 IK10
				IK 08			
Высота	Ширина	Глубина		Пустые	С монтажной платой	Со стойками (1)	
80	80	45	-	**NSYSBS884**	-	-	-
100	100	55	-	**NSYSBS10105**	-	-	-
130	130	60	-	**NSYSBS13136**	-	-	-
160	160	65	-	**NSYSBS16166**	-	-	-
165	120	65	-	**NSYSBS16126**	**NSYSBS16126S**	-	-
180	130	96	**NSYSBS18139F**		-	-	-
180	165	96	**NSYSBS18169F**		-	-	-
200	200	90	-	**NSYSBS20209**	**NSYSBS20209S**	-	-
230	210	126	**NSYSBS232112F**		-	-	-
250	250	100	-	**NSYSBS252510**	**NSYSBS252510S**	-	-
300	200	110	-		-	**NSYSBS302011R**	-
300	200	150	-		-	-	**NSYSBS302015**
300	300	100	-	**NSYSBS303010**	**NSYSBS303010S**	-	-
300	300	150	-		-	-	**NSYSBS303015**
400	200	110	-		-	**NSYSBS402011R**	-
400	300	150	-		-	-	**NSYSBS403015**
400	400	110	-	**NSYSBS404011**	**NSYSBS404011S**	-	-
500	200	110	-		-	**NSYSBS502011R**	-
500	300	110	-		-	**NSYSBS503011R**	-
500	300	200	-		-	-	**NSYSBS503020**
600	200	110	-		-	**NSYSBS602011R**	-
600	300	110	-		-	**NSYSBS603011R**	-

(1) Стойки вдоль малых сторон (ширина).

Промышленные коробки из пластика

Руководство по выбору

Универсальные коробки IP 66





Стр. 238

Наружные габаритные размеры (мм)			Внутренние габаритные размеры (мм)			Корпус (мм)	Крышка (мм)	Материал			
								ABS IP 66 IK 07		PC-UL IP 66 IK 08	
Высота	Ширина	Глубина	Высота	Ширина	Глубина			Сплошная крышка	Прозрачная крышка	Сплошная крышка	Прозрачная крышка
74	74	54	65	65	47	37	10	**NSYTBS775**	-	**NSYTBP775**	-
89	89	54	80	80	47	37	10	**NSYTBS885**	-	**NSYTBP885**	-
116	74	62	105	65	55	45	10	**NSYTBS1176**	-	**NSYTBP1176**	-
116	74	94	105	65	85	45	40	**NSYTBS1179H**	-	-	-
116	116	62	105	105	55	45	10	**NSYTBS11116**	-	**NSYTBP11116**	-
116	116	133	105	105	125	45	80	**NSYTBS111113H**	-	-	-
138	93	72	125	80	65	45	20	**NSYTBS1397**	**NSYTBS1397T**	**NSYTBP1397**	**NSYTBP1397T**
164	121	87	150	105	80	60	20	**NSYTBS16128**	**NSYTBS16128T**	**NSYTBP16128**	**NSYTBP16128T**
192	121	87	175	105	80	60	20	**NSYTBS19128**	**NSYTBS19128T**	**NSYTBP19128**	**NSYTBP19128T**
192	121	105	175	105	100	60	40	**NSYTBS191210H**	**NSYTBS191210HT**	**NSYTBP191210H**	**NSYTBP191210HT**
192	164	87	175	150	80	60	20	**NSYTBS19168**	**NSYTBS19168T**	**NSYTBP19168**	**NSYTBP19168T**
192	164	105	175	150	100	60	40	**NSYTBS191610H**	**NSYTBS191610HT**	**NSYTBP191610H**	**NSYTBP191610HT**
241	194	87	225	175	80	60	20	**NSYTBS24198**	**NSYTBS24198T**	**NSYTBP24198**	**NSYTBP24198T**
241	194	107	225	175	100	80	20	**NSYTBS241910**	**NSYTBS241910T**	**NSYTBP241910**	**NSYTBP241910T**
241	194	107	225	175	100	60	40	**NSYTBS241910H**	**NSYTBS241910HT**	**NSYTBP241910H**	**NSYTBP241910HT**
241	194	127	225	175	120	80	40	**NSYTBS241912H**	**NSYTBS241912HT**	**NSYTBP241912H**	**NSYTBP241912HT**
291	241	88	275	225	80	60	20	**NSYTBS29248**	**NSYTBS29248T**	**NSYTBP29248**	**NSYTBP29248T**
291	241	128	275	225	120	100	20	**NSYTBS292412**	**NSYTBS292412T**	**NSYTBP292412**	**NSYTBP292412T**
291	241	128	275	225	120	60	60	**NSYTBS292412H**	**NSYTBS292412HT**	**NSYTBP292412H**	**NSYTBP292412HT**
291	241	168	275	225	160	100	60	**NSYTBS292416H**	**NSYTBS292416HT**	**NSYTBP292416H**	**NSYTBP292416HT**
341	291	128	325	275	120	100	20	**NSYTBS342912**	**NSYTBS342912T**	**NSYTBP342912**	**NSYTBP342912T**
341	291	168	325	275	160	100	60	**NSYTBS342916H**	**NSYTBS342916HT**	**NSYTBP342916H**	**NSYTBP342916HT**

Модульные коробки







Размеры (мм)			Коробки в сборе			Коробки в сборе в виде комплектов	
Высота	Ширина	Глубина	Прозрачная крышка	Сплошная крышка	Крышка из полиэфира	Прозрачная крышка	Кол-во в комплекте
180	270	180	**NSYPLS1827**	**NSYPLSC1827**	**NSYPLSP1827**	**NSYPLS1827L**	56
270	270	180	**NSYPLS2727**	**NSYPLSC2727**	**NSYPLSP2727**	**NSYPLS2727L**	56
270	270	230	**NSYPLS2727A**	**NSYPLSC2727A**		**NSYPLS2727AL**	56
270	360	180	**NSYPLS2736**	**NSYPLSC2736**	**NSYPLSP2736**	**NSYPLS2736L**	56
270	360	230	**NSYPLS2736A**	**NSYPLSC2736A**	-	**NSYPLS2736AL**	56
270	540	180	**NSYPLS2754**	**NSYPLSC2754**	**NSYPLSP2754**	**NSYPLS2754L**	28
270	540	230	**NSYPLS2754A**	**NSYPLSC2754A**	-	**NSYPLS2754AL**	28
360	360	180	**NSYPLS3636**	**NSYPLSC3636**	**NSYPLSP3636**	**NSYPLS3636L**	28
360	540	180	**NSYPLS3654**	**NSYPLSC3654**	**NSYPLSP3654**	**NSYPLS3654L**	28
360	540	230	**NSYPLS3654A**	**NSYPLSC3654A**	-	**NSYPLS3654AL**	28
360	720	230	**NSYPLS3672A**	**NSYPLSC3672A**	-	**NSYPLS3672AL**	27
540	540	180	**NSYPLS5454**	**NSYPLSC5454**	**NSYPLSP5454**	**NSYPLS5454L**	14
540	540	230	**NSYPLS5454A**	**NSYPLSC5454A**	-	**NSYPLS5454AL**	14
540	720	230	**NSYPLS5472A**	**NSYPLSC5472A**	-	**NSYPLS5472AL**	14

Настенные шкафы из стали
Руководство по выбору


PB500096


PB500097

Характеристики						Spacial S3D		
Размеры (1)			Кол-во дверей	IP	Масса (кг)*	Сплошная дверь		Прозрачная дверь
						С монтажной платой	Без монтажной платы	Без монтажной платы
В	Ш	Г				Стр. 72		
300	200	150	1	66	3.02	NSYS3D3215P	NSYS3D3215	-
300	250	150	1	66	3.48	NSYS3D32515P	NSYS3D32515	NSYS3D32515T
300	300	150	1	66	3.90	NSYS3D3315P	NSYS3D3315	NSYS3D3315T
300	300	200	1	66	4.50	NSYS3D3320P	NSYS3D3320	NSYS3D3320T
300	400	150	1	66	4.82	NSYS3D3415P	NSYS3D3415	NSYS3D3415T
300	400	200	1	66	5.60	NSYS3D3420P	NSYS3D3420	NSYS3D3420T
400	300	150	1	66	4.90	NSYS3D4315P	NSYS3D4315	NSYS3D4315T
400	300	200	1	66	5.00	NSYS3D4320P	NSYS3D4320	NSYS3D4320T
400	400	200	1	66	6.50	NSYS3D4420P	NSYS3D4420	NSYS3D4420T
400	600	200	1	66	10.50	NSYS3D4620P	NSYS3D4620	NSYS3D4620T
400	600	250	1	66	12.00	NSYS3D4625P	NSYS3D4625	NSYS3D4625T
500	300	200	1	66	7.50	NSYS3D5320P	NSYS3D5320	NSYS3D5320T
500	400	200	1	66	9.30	NSYS3D5420P	NSYS3D5420	NSYS3D5420T
500	400	250	1	66	10.20	NSYS3D5425P	NSYS3D5425	NSYS3D5425T
500	500	200	1	66	11.18	NSYS3D5520P	NSYS3D5520	NSYS3D5520T
500	500	250	1	66	12.06	NSYS3D5525P	NSYS3D5525	NSYS3D5525T
600	400	200	1	66	11.00	NSYS3D6420P	NSYS3D6420	NSYS3D6420T
600	400	250	1	66	12.00	NSYS3D6425P	NSYS3D6425	NSYS3D6425T
600	500	250	1	66	16.20	NSYS3D6525P	NSYS3D6525	NSYS3D6525T
600	600	200	1	66	14.00	NSYS3D6620P	NSYS3D6620	NSYS3D6620T
600	600	250	1	66	15.00	NSYS3D6625P	NSYS3D6625	NSYS3D6625T
600	600	300	1	66	17.00	NSYS3D6630P	NSYS3D6630	NSYS3D6630T
600	600	400	1	66	19.00	NSYS3D6640P	NSYS3D6640	NSYS3D6640T
600	800	300	1	66	25.50	NSYS3D6830P	NSYS3D6830	NSYS3D6830T
700	500	250	1	66	15.00	NSYS3D7525P	NSYS3D7525	NSYS3D7525T
800	600	200	1	66	21.00	NSYS3D8620P	NSYS3D8620	NSYS3D8620T
800	600	250	1	66	23.00	NSYS3D8625P	NSYS3D8625	NSYS3D8625T
800	600	300	1	66	25.00	NSYS3D8630P	NSYS3D8630	NSYS3D8630T
800	600	400	1	66	29.00	NSYS3D8640P	NSYS3D8640	NSYS3D8640T
800	800	250	1	66	30.00	NSYS3D8825P	NSYS3D8825	NSYS3D8825T
800	800	300	1	66	32.00	NSYS3D8830P	NSYS3D8830	NSYS3D8830T
800	1000	300	1	66	38.00	NSYS3D81030P	NSYS3D81030	-
800	1000	300	2	55	43.50	NSYS3D81030DP	NSYS3D81030D	-
800	1200	300	2	55	46.00	NSYS3D81230DP	NSYS3D81230D	-
1000	600	250	1	66	28.00	NSYS3D10625P	NSYS3D10625	NSYS3D10625T
1000	600	300	1	66	30.60	NSYS3D10630P	NSYS3D10630	NSYS3D10630T
1000	600	400	1	66	33.00	NSYS3D10640P	NSYS3D10640	NSYS3D10640T
1000	800	250	1	66	35.00	NSYS3D10825P	NSYS3D10825	NSYS3D10825T
1000	800	300	1	66	38.00	NSYS3D10830P	NSYS3D10830	NSYS3D10830T
1000	800	400	1	66	42.00	NSYS3D10840P	NSYS3D10840	NSYS3D10840T
1000	1000	300	1	66	46.00	NSYS3D101030P	NSYS3D101030	NSYS3D101030T
1000	1000	300	2	55	46.00	NSYS3D101030DP	NSYS3D101030D	NSYCRNG101030DT
1000	1200	300	2	55	53.00	NSYS3D101230DP	NSYS3D101230D	-
1000	1200	400	2	55	60.00	NSYS3D101240DP	NSYS3D101240D	-
1200	600	300	1	66	37.00	NSYS3D12630P	NSYS3D12630	NSYS3D12630T
1200	600	400	1	66	42.00	NSYS3D12640P	NSYS3D12640	NSYS3D12640T
1200	800	300	1	66	45.00	NSYS3D12830P	NSYS3D12830	NSYS3D12830T
1200	800	400	1	66	49.00	NSYS3D12840P	NSYS3D12840	NSYS3D12840T
1200	1000	300	1	66	53.00	NSYS3D121030P	NSYS3D121030	NSYS3D121030T
1200	1000	300	2	55	54.00	NSYS3D121030DP	NSYS3D121030D	NSYS3D121030DT
1200	1000	400	2	55	61.00	NSYS3D121040DP	NSYS3D121040D	-
1200	1200	300	2	55	64.00	NSYS3D121230DP	NSYS3D121230D	-
1200	1200	400	2	55	90.00	NSYS3D121240DP	NSYS3D121240D	-
1400	1000	300	2	55	80.00	NSYS3D141030DP	NSYS3D141030D	-

(1) Прочие размеры указаны в описании специализированных моделей.

*Шкаф без монтажной платы.


PB500022

Проушины

Сталь: **NSYAEFPFSC**

Нерж. сталь: **NSYAEFPFXSC**

Стр. **80**

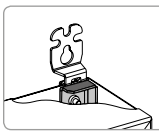
PB500318

Усиление проушин

NSYAEFAHLBSC

Стр. **80**


PB500344

Принадлежности для запирания шкафа

Стр. **90**


PB500072


PB500100


PB500101


PB500102


PB500103


PB500104


PB500105

	Монтажная плата							
	Сплошная монтажная плата	Монтажная плата с разметочной сеткой (2)	Микроперфорированная монтажная плата	Монтажная плата Telequick	Монтажная плата из бакелита	Шасси из DIN-рейек	Тип	Вертикальные алюминиевые рейки (3)
	Стр. 338		Стр. 339	Стр. 340	Стр. 342	Стр. 343		Стр. 345
	NSYMM32	-	**NSYMF32**	**NSYMR32**	**NSYMB32**	-	-	**NSYMDVR3**
	NSYMM3025	-	-	**NSYMR3025**	**NSYMB3025**	-	-	**NSYMDVR3**
	NSYMM33	-	**NSYMF33**	**NSYMR33**	**NSYMB33**	**NSYMD33**	B	**NSYMDVR3**
	NSYMM33	-	**NSYMF33**	**NSYMR33**	**NSYMB33**	**NSYMD33**	B	**NSYMDVR3**
	NSYMM43	**NSYMS43**	**NSYMF43**	**NSYMR34**	**NSYMB43**	-	-	**NSYMDVR3**
	NSYMM43	**NSYMS43**	**NSYMF43**	**NSYMR34**	**NSYMB43**	-	-	**NSYMDVR3**
	NSYMM43	**NSYMS43**	**NSYMF43**	**NSYMR43**	**NSYMB43**	**NSYMD43**	B	**NSYMDVR4**
	NSYMM43	**NSYMS43**	**NSYMF43**	**NSYMR43**	**NSYMB43**	**NSYMD43**	B	**NSYMDVR4**
	NSYMM44	**NSYMS44**	**NSYMF44**	**NSYMR44**	-	-	-	**NSYMDVR4**
	NSYMM64	**NSYMS64**	**NSYMF64**	**NSYMR46**	**NSYMB64**	-	-	**NSYMDVR4**
	NSYMM64	**NSYMS64**	**NSYMF64**	**NSYMR46**	**NSYMB64**	-	-	**NSYMDVR4**
	NSYMM53	**NSYMS53**	**NSYMF53**	**NSYMR53**	-	-	-	**NSYMDVR5**
	NSYMM54	**NSYMS54**	**NSYMF54**	**NSYMR54**	**NSYMB54**	**NSYMD54**	B	**NSYMDVR5**
	NSYMM54	**NSYMS54**	**NSYMF54**	**NSYMR54**	**NSYMB54**	**NSYMD54**	B	**NSYMDVR5**
	NSYMM55	**NSYMS55**	**NSYMF55**	**NSYMR55**	-	-	-	**NSYMDVR5**
	NSYMM55	**NSYMS55**	**NSYMF55**	**NSYMR55**	-	-	-	**NSYMDVR5**
	NSYMM64	**NSYMS64**	**NSYMF64**	**NSYMR64**	**NSYMB64**	**NSYMD64**	B	**NSYMDVR6**
	NSYMM64	**NSYMS64**	**NSYMF64**	**NSYMR64**	**NSYMB64**	**NSYMD64**	B	**NSYMDVR6**
	NSYMM65	-	**NSYMF65**	**NSYMR65**	**NSYMB65**	-	-	**NSYMDVR6**
	NSYMM66	**NSYMS66**	**NSYMF66**	**NSYMR66**	-	**NSYMD66**	A	**NSYMDVR6**
	NSYMM66	**NSYMS66**	**NSYMF66**	**NSYMR66**	-	**NSYMD66**	A	**NSYMDVR6**
	NSYMM66	**NSYMS66**	**NSYMF66**	**NSYMR66**	-	**NSYMD66**	A	**NSYMDVR6**
	NSYMM66	**NSYMS66**	**NSYMF66**	**NSYMR66**	-	**NSYMD66**	A	**NSYMDVR6**
	NSYMM86	**NSYMS86**	**NSYMF86**	**NSYMR68**	**NSYMB86**	**NSYMD86**	A	**NSYMDVR6**
	NSYMM75	**NSYMS75**	**NSYMF75**	**NSYMR75**	**NSYMB75**	**NSYMD75**	B	**NSYMDVR7**
	NSYMM86	**NSYMS86**	**NSYMF86**	**NSYMR86**	**NSYMB86**	**NSYMD86**	A	**NSYMDVR8**
	NSYMM86	**NSYMS86**	**NSYMF86**	**NSYMR86**	**NSYMB86**	**NSYMD86**	A	**NSYMDVR8**
	NSYMM86	**NSYMS86**	**NSYMF86**	**NSYMR86**	**NSYMB86**	**NSYMD86**	A	**NSYMDVR8**
	NSYMM86	**NSYMS86**	**NSYMF86**	**NSYMR86**	**NSYMB86**	**NSYMD86**	A	**NSYMDVR8**
	NSYMM88	-	**NSYMF88**	**NSYMR88**	-	-	-	**NSYMDVR8**
	NSYMM88	-	**NSYMF88**	**NSYMR88**	-	-	-	**NSYMDVR8**
	NSYMM108	-	**NSYMF108**	**NSYMR810**	**NSYMB108**	-	-	**NSYMDVR8**
	NSYMM108	-	**NSYMF108**	**NSYMR810**	**NSYMB108**	-	-	**NSYMDVR8**
	NSYMM128	-	**NSYMF128**	2 x **NSYMR86+**	2 x **NSYMB86+**	2 x **NSYMD86+**	A	**NSYMDVR8**
	NSYMM106	-	**NSYMF106**	**NSYMR106**	**NSYMB106**	-	-	**NSYMDVR10**
	NSYMM106	-	**NSYMF106**	**NSYMR106**	**NSYMB106**	-	-	**NSYMDVR10**
	NSYMM106	-	**NSYMF106**	**NSYMR106**	**NSYMB106**	-	-	**NSYMDVR10**
	NSYMM108	-	**NSYMF108**	**NSYMR108**	**NSYMB108**	**NSYMD108**	A	**NSYMDVR10**
	NSYMM108	-	**NSYMF108**	**NSYMR108**	**NSYMB108**	**NSYMD108**	A	**NSYMDVR10**
	NSYMM108	-	**NSYMF108**	**NSYMR108**	**NSYMB108**	**NSYMD108**	A	**NSYMDVR10**
	NSYMM1010	-	**NSYMF1010**	**NSYMR1010** (4)	-	-	-	**NSYMDVR10**
	NSYMM1010	-	**NSYMF1010**	**NSYMR1010** (4)	-	-	-	**NSYMDVR10**
	NSYMM1210	-	**NSYMF1210**	**NSYMR1012** (4)	**NSYMB1210**	-	-	**NSYMDVR10**
	NSYMM1210	-	**NSYMF1210**	**NSYMR1012** (4)	**NSYMB1210**	-	-	**NSYMDVR10**
	NSYMM126	-	**NSYMF126**	-	-	-	-	**NSYMDVR12**
	NSYMM126	-	**NSYMF126**	-	-	-	-	**NSYMDVR12**
	NSYMM128	-	**NSYMF128**	**NSYMR128**	-	**NSYMD128**	A	**NSYMDVR12**
	NSYMM128	-	**NSYMF128**	**NSYMR128**	-	**NSYMD128**	A	**NSYMDVR12**
	NSYMM1210	-	**NSYMF1210**	**NSYMR1210** (4)	**NSYMB1210**	-	-	**NSYMDVR12**
	NSYMM1210	-	**NSYMF1210**	**NSYMR1210** (4)	**NSYMB1210**	-	-	**NSYMDVR12**
	NSYMM1210	-	**NSYMF1210**	**NSYMR1210** (4)	**NSYMB1210**	-	-	**NSYMDVR12**
	NSYMM1212	-	2 x **NSYMF126+**	2 x **NSYMR126+**	-	-	-	**NSYMDVR12**
	NSYMM1212	-	2 x **NSYMF126+**	2 x **NSYMR126+**	-	-	-	**NSYMDVR12**
	NSYMM1410	-	-	**NSYMR1410** (4)	-	-	-	-

(2) Варианты: светлая сетка/темный фон и темная сетка/светлый фон.
(3) Закажите гайки кат. номер **NSYAMCSF**. Стальная боковая рейка кат. номер **NSYMDVR12**.
(4) Если ширина ⩾ 1000, обязательно использовать кат. номер **NSYEMR** (см. стр. 77).

\+ Для монтажа двух монтажных плат закажите кат. номер **NSYCRNGSDR**.


PB500223


PB500320

Принадлежности для двери

Стр. **486** и **482**


PB500107

Зажимные гайки

Стр. **391**


PB500108

Самонарезающие винты

NSYS13M5HS

Стр. **391**

Руководство по выбору специализированных настенных шкафов



Характеристики					Базовые шкафы					
					Пустые специализированные шкафы					
Размеры			Кол-во дверей	IP	Стальные промышленные коробки IP66 Spacial S57	Клеммные шкафы S3DB (1)	Клеммные шкафы FL (1)	Шкафы для модул. устройств S3DM с прозр. дверью (1)	Стальные шкафы с VDM с поворотной стойкой 19"	
В	Ш	Г			Стр. 53	Стр. 614	Стр. 616	Стр. 594	Стр. 628	
200	300	150	1	66	**NSYSBS302015**					
250	300	150	1	66		**NSYS3DB25315**				
250	400	150	1	66		**NSYS3DB25415**				
250	500	150	1	66		**NSYS3DB25515**				
300	300	150	1	66	**NSYSBS303015**	**NSYS3DB3315**				
300	300	170	1	66			**NSYS3DBFL3317**			
300	400	150	1	66	**NSYSBS403015**	**NSYS3DB3415**				
300	400	170	1	66			**NSYS3DBFL3417**			
300	500	150	1	66		**NSYS3DB3515**				
300	500	200	1	66	**NSYSBS503020**					
300	600	150	1	66		**NSYS3DB3615**				
300	600	400	1	66					**NSYVDM4U4P**	
300	600	500	1	66						
400	300	150	1	66		**NSYS3DB4315**		**NSYS3DM4315T**		
400	300	170	1	66			**NSYS3DBFL4317**			
400	600	400	1	66					**NSYVDM7U4P**	
400	600	500	1	66						
400	800	150	1	66		**NSYS3DB4815**				
500	400	150	1	66		**NSYS3DB5415**		**NSYS3DM5415T**		
500	600	400	1	66					**NSYVDM9U4P**	
500	600	500	1	66						
600	400	150	1	66		**NSYS3DB6415**		**NSYS3DM6415T**		
600	600	150	1	66				**NSYS3DM6615T**		
700	500	150	1	66						
700	500	150	1	66				**NSYS3DM7515T**		
700	600	400	1	66					**NSYVDM13U4P**	
700	600	500	1	66						
800	600	150	1	66						
800	600	150	1	66				**NSYS3DM8615T**		
800	600	400	1	66					**NSYVDM16U4P**	
800	600	500	1	66						
1000	600	150	1	66				**NSYS3DM10615T**		
1000	800	150	1	66				**NSYS3DM10815T**		

(1) Пустой шкаф.



Проушины

Сталь: **NSYAEFPFSC**

Нерж. сталь: **NSYAEFPFXSC**

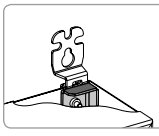

Усиление проушин

NSYAEFAHLBSC



Кабельные сальники

Стр. 450

Чтобы заказать шкаф нестандартного размера, специального цвета или с вырезами по вашим размерам, обратитесь в нашу службу изготовления по индивидуальному заказу.

Specific


PB500203


PB500408


PB500404


PB500072


PB500102


PB500105

						Принадлежности					
Шкаф 19" с прозрачной дверью (2)						Распредел. электроэнергии		Монтаж устройств автоматики			
	Кол-во модулей	1-корп. фикс. стойка 19"	Кол-во модулей	2-корп. фикс. стойка 19"	Кол-во модулей	Плата (метал.) для модульных устройств	Кол-во модулей	DIN-рейка с опорами	Сплошная монтажная плата	Монтажная плата Telequick	Алюминиевые вертикальные рейки
		Стр. 628		Стр. 628		Стр. 396			Стр. 338	Стр. 340	Стр. 345
								NSYAMRD2030	NSYMM32		
								NSYAMRD2530	NSYMM3025		
								NSYAMRD2540	NSYMM2540		
								NSYAMRD2550	NSYMM2550		
								NSYAMRD3030	NSYMM33	NSYMR33	NSYMDVR3
								NSYAMRD3030	NSYMM33	NSYMR33	
								NSYAMRD3040	NSYMM43	NSYMR34	NSYMDVR3
								NSYAMRD3040	NSYMM43	NSYMR34	
								NSYAMRD3050	NSYMM53		NSYMDVR3
								NSYAMRD3050	NSYMM53		NSYMDVR3
								NSYAMRD36	NSYMM36		NSYMDVR3
	4	NSYVDM5U4F	5	NSYVD2M5U4	5			NSYAMRD36	NSYMM36		NSYMDVR3
				NSYVD2M5U5	5			NSYAMRD36	NSYMM36		NSYMDVR3
						NSYDLM24	24	NSYAMRD43	NSYMM43	NSYMR43	NSYMDVR4
								NSYAMRD43	NSYMM43	NSYMR43	
	7	NSYVDM8U4F	8	NSYVD2M8U4	8				NSYMM64	NSYMR46	NSYMDVR4
				NSYVD2M8U5	8			NSYAMRD48	NSYMM64	NSYMR46	NSYMDVR4
								NSYAMRD54	NSYMM48		NSYMDVR4
						NSYDLM48	48		NSYMM54	NSYMR54	NSYMDVR5
	9	NSYVDM10U4F	10	NSYVD2M10U4	10				NSYMM65		NSYMDVR5
				NSYVD2M10U5	10				NSYMM65		NSYMDVR5
						NSYDLM48P	48	NSYAMRD64	NSYMM64	NSYMR64	NSYMDVR6
						NSYDLM84P	84		NSYMM66	NSYMR66	NSYMDVR6
						NSYDLM66	66		NSYMM75	NSYMR75	NSYMDVR7
						NSYDLM88	88		NSYMM75	NSYMR75	NSYMDVR7
	13	NSYVDM14U4F	14	NSYVD2M14U4	14						NSYMDVR7
				NSYVD2M14U5	14						NSYMDVR7
						NSYDLM84/ NSYDLM112			NSYMM86	NSYMR86	NSYMDVR8
						NSYDLM84/ NSYDLM112			NSYMM86	NSYMR86	NSYMDVR8
	16	NSYVDM17U4F	17	NSYVD2M17U4	17				NSYMM86	NSYMR86	NSYMDVR8
				NSYVD2M17U5	17				NSYMM86	NSYMR86	NSYMDVR8
						NSYDLM168/ NSYDLM240			NSYMM106	NSYMR106	NSYMDVR10
						NSYDLM168/ NSYDLM240			NSYMM108	NSYMR108	NSYMDVR10

(2) По поводу сплошной двери проконсультируйтесь в Schneider Electric.


PB500106


PB500023

Другие кабельные вводы

Стр. **444**


PB500107

Зажимные гайки

Стр. **391**


PB500108

Самонарезающие винты

ref. **NSYS13M5HS**

Стр. **391**

Напольные шкафы из стали

Руководство по выбору



Номинальные размеры (мм)			Кол-во дверей	Spacial SF						
				Сплошная дверь		Прозрачная дверь	Боковые панели (крепление снаружи)	Плата кабельного ввода		
Высота	Ширина	Глубина		С монтажной платой	Без монтажной платы	Без монтажной платы		Сплошная	2-модульная	3-модульная
1200	600	400	1	NSYSF12640P	NSYSF12640	-	NSY2SP124	NSYEC64	NSYEC641	-
1200	600	600	1	NSYSF12660P	NSYSF12660	-	NSY2SP126	NSYEC66	NSYEC661	NSYEC662
1200	800	300	1	-	-	-	-	-	-	-
1200	800	400	1	NSYSF12840P	NSYSF12840	-	NSY2SP124	NSYEC84	NSYEC841	-
1200	800	600	1	NSYSF12860P	NSYSF12860	-	NSY2SP126	NSYEC86	NSYEC861	NSYEC862
1200	1000	300	2	-	-	-	-	-	-	-
1200	1200	400	2	-	-	-	-	-	-	-
1400	600	300	1	-	-	-	-	-	-	-
1400	600	400	1	NSYSF14640P	NSYSF14640	-	NSY2SP144	NSYEC64	NSYEC641	-
1400	800	300	1	-	-	-	-	-	-	-
1400	800	400	1	NSYSF14840P	NSYSF14840	-	NSY2SP144	NSYEC84	NSYEC841	-
1400	1000	400	2	-	-	-	-	-	-	-
1400	1200	400	2	-	-	-	-	-	-	-
1600	600	300	1	-	-	-	-	-	-	-
1600	600	400	1	-	-	-	-	-	-	-
1600	600	600	1	NSYSF16660P	NSYSF16660	-	NSY2SP166	NSYEC66	NSYEC661	NSYEC662
1600	600	800	1	NSYSF16680P	NSYSF16680	-	NSY2SP168	NSYEC68	NSYEC681	NSYEC682
1600	800	300	1	-	-	-	-	-	-	-
1600	800	400	1	-	-	-	-	-	-	-
1600	800	600	1	NSYSF16860P	NSYSF16860	-	NSY2SP166	NSYEC86	NSYEC861	NSYEC862
1600	800	800	1	NSYSF16880P	NSYSF16880	-	NSY2SP168	NSYEC88	NSYEC881	NSYEC882
1600	1000	300	2	-	-	-	-	-	-	-
1600	1000	400	2	-	-	-	-	-	-	-
1600	1200	300	2	-	-	-	-	-	-	-
1600	1200	400	2	-	-	-	-	-	-	-
1800	400	400	1	-	NSYSF18440	-	NSY2SP184	NSYEC44	NSYEC441	-
1800	400	500	1	-	NSYSF18450	-	NSY2SP185	NSYEC45	NSYEC451	-
1800	400	600	1	-	NSYSF18460	-	NSY2SP186	-	NSYEC461	NSYEC462
1800	600	300	1	-	-	-	-	-	-	-
1800	600	400	1	NSYSF18640P	NSYSF18640	NSYSF18640T	NSY2SP184	NSYEC64	NSYEC641	-
1800	600	500	1	NSYSF18650P	NSYSF18650	NSYSF18650T	NSY2SP185	NSYEC65	NSYEC651	-
1800	600	600	1	NSYSF18660P	NSYSF18660	-	NSY2SP186	NSYEC66	NSYEC661	NSYEC662
1800	600	800	1	-	-	NSYSF18680T	NSY2SP188	NSYEC68	NSYEC681	NSYEC682
1800	800	300	1	-	-	-	-	-	-	-
1800	800	400	1	NSYSF18840P	NSYSF18840	NSYSF18840T	NSY2SP184	NSYEC84	NSYEC841	-
1800	800	500	1	NSYSF18850P	NSYSF18850	NSYSF18850T	NSY2SP185	NSYEC85	NSYEC851	-
1800	800	600	1	NSYSF18860P	NSYSF18860	NSYSF18860T	NSY2SP186	NSYEC86	NSYEC861	NSYEC862
1800	800	600	2	NSYSF188602DP	NSYSF188602D	-	NSY2SP186	NSYEC86	NSYEC861	NSYEC862
1800	1000	400	1	NSYSF181040P	NSYSF181040	-	NSY2SP184	NSYEC104	NSYEC1041	-
1800	1000	400	2	NSYSF1810402DP	NSYSF1810402D	-	NSY2SP184	NSYEC104	NSYEC1041	-
1800	1000	500	1	NSYSF181050P	NSYSF181050	-	NSY2SP185	NSYEC105	NSYEC1051	-
1800	1000	500	2	-	-	-	-	-	-	-
1800	1000	600	1	NSYSF181060P	NSYSF181060	-	NSY2SP186	NSYEC106	NSYEC1061	NSYEC1062
1800	1000	600	2	NSYSF1810602DP	NSYSF1810602D	-	NSY2SP186	NSYEC106	NSYEC1061	NSYEC1062
1800	1200	400	2	NSYSF1812402DP	NSYSF1812402D	-	NSY2SP184	NSYEC124	NSYEC1241	-
1800	1200	500	2	NSYSF1812502DP	NSYSF1812502D	-	NSY2SP185	NSYEC125	NSYEC1251	-
1800	1200	600	2	NSYSF1812602DP	NSYSF1812602D	-	NSY2SP186	NSYEC126	NSYEC1261	NSYEC1262
1800	1600	400	2	-	-	-	-	-	-	-
1800	1600	500	2	-	-	-	-	-	-	-
2000	300	500	1	-	NSYSF20350	-	NSY2SP205	NSYEC35	NSYEC351	-
2000	300	600	1	-	NSYSF20360	-	NSY2SP206	NSYEC36	NSYEC361	-
2000	400	400	1	-	NSYSF20440	-	NSY2SP204	NSYEC44	NSYEC441	-
2000	400	500	1	-	NSYSF20450	-	NSY2SP205	NSYEC45	NSYEC451	-
2000	400	600	1	-	NSYSF20460	-	NSY2SP206	-	NSYEC461	NSYEC462
2000	400	800	1	-	NSYSF20480	-	NSY2SP208	-	NSYEC481	NSYEC482
2000	600	300	1	-	-	-	-	-	-	-
2000	600	400	1	NSYSF20640P	NSYSF20640	NSYSF20640T	NSY2SP204	NSYEC64	NSYEC641	-
2000	600	500	1	NSYSF20650P	NSYSF20650	NSYSF20650T	NSY2SP205	NSYEC65	NSYEC651	-
2000	600	600	1	NSYSF20660P	NSYSF20660	-	NSY2SP206	NSYEC66	NSYEC661	NSYEC662
2000	600	800	1	NSYSF20680P	NSYSF20680	-	NSY2SP208	NSYEC68	NSYEC681	NSYEC682
2000	800	300	1	-	-	-	-	-	-	-
2000	800	400	1	NSYSF20840P	NSYSF20840	NSYSF20840T	NSY2SP204	NSYEC84	NSYEC841	-
2000	800	500	1	NSYSF20850P	NSYSF20850	NSYSF20850T	NSY2SP205	NSYEC85	NSYEC851	-
2000	800	600	1	NSYSF20860P	NSYSF20860	NSYSF20860T	NSY2SP206	NSYEC86	NSYEC861	NSYEC862
2000	800	600	2	NSYSF208602DP	NSYSF208602D	-	NSY2SP206	NSYEC86	NSYEC861	NSYEC862
2000	800	800	1	NSYSF20880P	NSYSF20880	NSYSF20880T	NSY2SP208	NSYEC88	NSYEC881	NSYEC882
2000	1000	400	1	NSYSF201040P	NSYSF201040	NSYSF201040T	NSY2SP204	NSYEC104	NSYEC1041	-
2000	1000	400	2	NSYSF2010402DP	NSYSF2010402D	-	NSY2SP204	NSYEC104	NSYEC1041	-
2000	1000	500	1	NSYSF201050P	NSYSF201050	NSYSF201050T	NSY2SP205	NSYEC105	NSYEC1051	-
2000	1000	500	2	NSYSF2010502DP	NSYSF2010502D	-	NSY2SP205	NSYEC105	NSYEC1051	-
2000	1000	600	1	NSYSF201060P	NSYSF201060	NSYSF201060T	NSY2SP206	NSYEC106	NSYEC1061	NSYEC1062
2000	1000	600	2	NSYSF2010602DP	NSYSF2010602D	-	NSY2SP206	NSYEC106	NSYEC1061	NSYEC1062
2000	1000	800	1	NSYSF201080P	NSYSF201080	-	NSY2SP208	NSYEC108	NSYEC1081	NSYEC1082
2000	1200	400	2	NSYSF2012402DP	NSYSF2012402D	-	NSY2SP204	NSYEC124	NSYEC1241	-
2000	1200	500	2	NSYSF2012502DP	NSYSF2012502D	-	NSY2SP205	NSYEC125	NSYEC1251	-
2000	1200	600	2	NSYSF2012602DP	NSYSF2012602D	-	NSY2SP206	NSYEC126	NSYEC1261	NSYEC1262
2000	1200	800	2	NSYSF2012802DP	NSYSF2012802D	-	NSY2SP208	NSYEC128	NSYEC1281	NSYEC1282
2000	1600	400	2	NSYSF2016402DP	NSYSF2016402D	-	NSY2SP204	NSYEC164	NSYEC1641	-
2000	1600	500	2	NSYSF2016502DP	NSYSF2016502D	-	NSY2SP205	NSYEC165	NSYEC1651	-
2000	1600	600	2	NSYSF2016602DP	NSYSF2016602D	-	NSY2SP206	NSYEC166	NSYEC1661	NSYEC1662
2200	400	600	1	-	NSYSF22460	-	NSY2SP226	-	NSYEC461	NSYEC462
2200	600	600	1	NSYSF22660P	NSYSF22660	-	NSY2SP226	NSYEC66	NSYEC661	NSYEC662
2200	600	800	1	NSYSF22680P	NSYSF22680	-	NSY2SP228	NSYEC68	NSYEC681	NSYEC682
2200	800	600	1	NSYSF22860P	NSYSF22860	-	NSY2SP226	NSYEC86	NSYEC861	NSYEC862
2200	800	800	1	NSYSF22880P	NSYSF22880	NSYSF22880T	NSY2SP228	NSYEC88	NSYEC881	NSYEC882
2200	1000	600	1	NSYSF221060P	NSYSF221060	-	NSY2SP226	NSYEC106	NSYEC1061	NSYEC1062
2200	1200	600	2	NSYSF2212602DP	NSYSF2212602D	-	NSY2SP226	NSYEC126	NSYEC1261	NSYEC1262
2200	1200	800	2	NSYSF2212802DP	NSYSF2212802D	-	NSY2SP228	NSYEC128	NSYEC1281	NSYEC1282

Spacial SF - SM

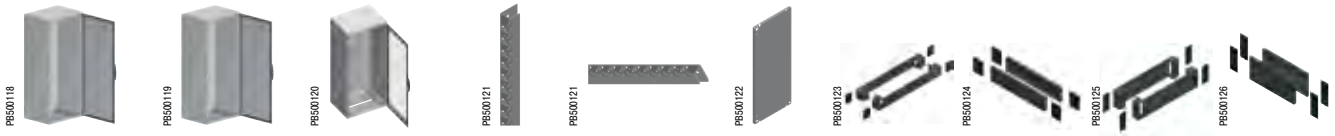

Spacial SM					Принадлежности SF/SM				
Сплошная дверь		Прозрачная дверь	Вертикальные регулировочные рейки	Горизонтальные регулировочные рейки	Монтажная плата	Цоколь высотой 100 мм		Цоколь высотой 200 мм	
С монтажной платой	Без монтажной платы	Без монтажной платы				Передний комплект	Боковые панели	Передний комплект	Боковые панели
-	-	-	-	-	NSYMP126	NSYSPF6100	NSYSPS4100	NSYSPF6200	NSYSPS4200
-	-	-	-	-	NSYMP126	NSYSPF6100	NSYSPS6100	NSYSPF6200	NSYSPS6200
NSYSM12830P	NSYSM12830	-	NSYSMVR12	NSYSMHR8	NSYMP128	NSYSPF8100	NSYSPS3100	NSYSPF8200	NSYSPS3200
-	-	-	-	-	NSYMP128	NSYSPF8100	NSYSPS4100	NSYSPF8200	NSYSPS4200
-	-	-	-	-	NSYMP128	NSYSPF8100	NSYSPS6100	NSYSPF8200	NSYSPS6200
NSYSM1210302DP	NSYSM1210302D	-	NSYSMVR12	NSYSMHR10	NSYMP1210	NSYSPF10100	NSYSPS3100	NSYSPF10200	NSYSPS3200
NSYSM1212402DP	NSYSM1212402D	-	NSYSMVR12	NSYSMHR12	NSYMP1212	NSYSPF12100	NSYSPS4100	NSYSPF12200	NSYSPS4200
NSYSM14630P	NSYSM14630	-	NSYSMVR14	NSYSMHR6	NSYMP146	NSYSPF6100	NSYSPS3100	NSYSPF6200	NSYSPS3200
NSYSM14640P	NSYSM14640	-	NSYSMVR14	NSYSMHR6	NSYMP146	NSYSPF6100	NSYSPS4100	NSYSPF6200	NSYSPS4200
NSYSM14830P	NSYSM14830	-	NSYSMVR14	NSYSMHR8	NSYMP148	NSYSPF8100	NSYSPS3100	NSYSPF8200	NSYSPS3200
NSYSM14840P	NSYSM14840	NSYSM14840T	NSYSMVR14	NSYSMHR8	NSYMP148	NSYSPF8100	NSYSPS4100	NSYSPF8200	NSYSPS4200
NSYSM1410402DP	NSYSM1410402D	-	NSYSMVR14	NSYSMHR10	NSYMP1410	NSYSPF10100	NSYSPS4100	NSYSPF10200	NSYSPS4200
NSYSM1412402DP	NSYSM1412402D	-	NSYSMVR14	NSYSMHR12	NSYMP1412	NSYSPF12100	NSYSPS4100	NSYSPF12200	NSYSPS4200
NSYSM16630P	NSYSM16630	-	NSYSMVR16	NSYSMHR6	NSYMP166	NSYSPF6100	NSYSPS3100	NSYSPF6200	NSYSPS3200
NSYSM16640P	NSYSM16640	NSYSM16640T	NSYSMVR16	NSYSMHR6	NSYMP166	NSYSPF6100	NSYSPS4100	NSYSPF6200	NSYSPS4200
-	-	-	-	-	NSYMP166	NSYSPF6100	NSYSPS6100	NSYSPF6200	NSYSPS6200
-	-	-	-	-	NSYMP166	NSYSPF6100	NSYSPS8100	NSYSPF6200	NSYSPS8200
NSYSM16830P	NSYSM16830	NSYSM16830T	NSYSMVR16	NSYSMHR8	NSYMP168	NSYSPF8100	NSYSPS3100	NSYSPF8200	NSYSPS3200
NSYSM16840P	NSYSM16840	NSYSM16840T	NSYSMVR16	NSYSMHR8	NSYMP168	NSYSPF8100	NSYSPS4100	NSYSPF8200	NSYSPS4200
-	-	-	-	-	NSYMP168	NSYSPF8100	NSYSPS6100	NSYSPF8200	NSYSPS6200
-	-	-	-	-	NSYMP168	NSYSPF8100	NSYSPS8100	NSYSPF8200	NSYSPS8200
NSYSM1610302DP	NSYSM1610302D	-	NSYSMVR16	NSYSMHR10	NSYMP1610	NSYSPF10100	NSYSPS3100	-	-
NSYSM1610402DP	NSYSM1610402D	-	NSYSMVR16	NSYSMHR10	NSYMP1610	NSYSPF10100	NSYSPS4100	NSYSPF10200	NSYSPS4200
NSYSM1612302DP	NSYSM1612302D	-	NSYSMVR16	NSYSMHR12	NSYMP1612	NSYSPF12100	NSYSPS3100	NSYSPF12200	NSYSPS3200
NSYSM1612402DP	NSYSM1612402D	-	NSYSMVR16	NSYSMHR12	NSYMP1612	NSYSPF12100	NSYSPS4100	NSYSPF12200	NSYSPS4200
-	-	-	-	-	-	NSYSPF4100	NSYSPS4100	NSYSPF4200	NSYSPS4200
-	-	-	-	-	-	NSYSPF4100	NSYSPS5100	NSYSPF4200	NSYSPS5200
-	-	-	-	-	-	NSYSPF4100	NSYSPS6100	NSYSPF4200	NSYSPS6200
NSYSM18630P	NSYSM18630	-	NSYSMVR18	NSYSMHR6	NSYMP186	NSYSPF6100	NSYSPS3100	NSYSPF6200	NSYSPS3200
NSYSM18640P	NSYSM18640	NSYSM18640T	NSYSMVR18	NSYSMHR6	NSYMP186	NSYSPF6100	NSYSPS4100	NSYSPF6200	NSYSPS4200
NSYSM18650P	NSYSM18650	-	NSYSMVR18	NSYSMHR6	NSYMP186	NSYSPF6100	NSYSPS5100	NSYSPF6200	NSYSPS5200
-	-	-	-	-	NSYMP186	NSYSPF6100	NSYSPS6100	NSYSPF6200	NSYSPS6200
-	-	-	-	-	NSYMP186	NSYSPF6100	NSYSPS8100	NSYSPF6200	NSYSPS8200
NSYSM18830P	NSYSM18830	NSYSM18830T	NSYSMVR18	NSYSMHR8	NSYMP188	NSYSPF8100	NSYSPS3100	NSYSPF8200	NSYSPS3200
NSYSM18840P	NSYSM18840	NSYSM18840T	NSYSMVR18	NSYSMHR8	NSYMP188	NSYSPF8100	NSYSPS4100	NSYSPF8200	NSYSPS6200
NSYSM18850P	NSYSM18850	NSYSM18850T	NSYSMVR18	NSYSMHR8	NSYMP188	NSYSPF8100	NSYSPS5100	NSYSPF8200	NSYSPS5200
NSYSM18860P	NSYSM18860	-	NSYSMVR18	NSYSMHR8	NSYMP188	NSYSPF8100	NSYSPS6100	NSYSPF8200	NSYSPS6200
-	-	-	-	-	NSYMP188	NSYSPF8100	NSYSPS6100	NSYSPF8200	NSYSPS6200
NSYSM181040P	NSYSM181040	-	NSYSMVR18	NSYSMHR10	NSYMP1810	NSYSPF10100	NSYSPS4100	NSYSPF10200	NSYSPS4200
NSYSM1810402DP	NSYSM1810402D	-	NSYSMVR18	NSYSMHR10	NSYMP1810	NSYSPF10100	NSYSPS4100	NSYSPF10200	NSYSPS4200
-	-	-	-	-	NSYMP1810	NSYSPF10100	NSYSPS5100	NSYSPF10200	NSYSPS5200
NSYSM1810502DP	NSYSM1810502D	-	NSYSMVR18	NSYSMHR10	NSYMP1810	NSYSPF10100	NSYSPS5100	NSYSPF10200	NSYSPS5200
-	-	-	-	-	NSYMP1810	NSYSPF10100	NSYSPS6100	NSYSPF10200	NSYSPS6200
-	-	-	-	-	NSYMP1810	NSYSPF10100	NSYSPS6100	NSYSPF10200	NSYSPS6200
NSYSM1812402DP	NSYSM1812402D	-	NSYSMVR18	NSYSMHR12	NSYMP1812	NSYSPF12100	NSYSPS4100	NSYSPF12200	NSYSPS4200
NSYSM1812502DP	NSYSM1812502D	-	NSYSMVR18	NSYSMHR12	NSYMP1812	NSYSPF12100	NSYSPS5100	NSYSPF12200	NSYSPS5200
-	-	-	-	-	NSYMP1812	NSYSPF12100	NSYSPS6100	NSYSPF12200	NSYSPS6200
NSYSM1816402DP	NSYSM1816402D	-	NSYSMVR18	NSYSMHR16	NSYMP1816	NSYSPF16100	NSYSPS4100	NSYSPF16200	NSYSPS4200
NSYSM1816502DP	NSYSM1816502D	-	NSYSMVR18	NSYSMHR16	NSYMP1816	NSYSPF16100	NSYSPS5100	NSYSPF16200	NSYSPS5200
-	-	-	-	-	-	NSYSPF3100	NSYSPS5100	NSYSPF3200	NSYSPS5200
-	-	-	-	-	-	NSYSPF3100	NSYSPS6100	NSYSPF3200	NSYSPS6200
-	-	-	-	-	-	NSYSPF4100	NSYSPS4100	NSYSPF4200	NSYSPS4200
-	-	-	-	-	-	NSYSPF4100	NSYSPS5100	NSYSPF4200	NSYSPS5200
-	-	-	-	-	-	NSYSPF4100	NSYSPS6100	NSYSPF4200	NSYSPS6200
-	-	-	-	-	-	NSYSPF4100	NSYSPS8100	NSYSPF4200	NSYSPS8200
NSYSM20630P	NSYSM20630	-	NSYSMVR20	NSYSMHR6	NSYMP206	NSYSPF6100	NSYSPS3100	NSYSPF6200	NSYSPS3200
NSYSM20640P	NSYSM20640	NSYSM20640T	NSYSMVR20	NSYSMHR6	NSYMP206	NSYSPF6100	NSYSPS4100	NSYSPF6200	NSYSPS4200
NSYSM20650P	NSYSM20650	-	NSYSMVR20	NSYSMHR6	NSYMP206	NSYSPF6100	NSYSPS5100	NSYSPF6200	NSYSPS5200
-	-	-	-	-	NSYMP206	NSYSPF6100	NSYSPS6100	NSYSPF6200	NSYSPS6200
-	-	-	-	-	NSYMP206	NSYSPF6100	NSYSPS8100	NSYSPF6200	NSYSPS8200
NSYSM20830P	NSYSM20830	NSYSM20830T	NSYSMVR20	NSYSMHR8	NSYMP208	NSYSPF8100	NSYSPS3100	NSYSPF8200	NSYSPS3200
NSYSM20840P	NSYSM20840	NSYSM20840T	NSYSMVR20	NSYSMHR8	NSYMP208	NSYSPF8100	NSYSPS4100	NSYSPF8200	NSYSPS4200
NSYSM20850P	NSYSM20850	NSYSM20850T	NSYSMVR20	NSYSMHR8	NSYMP208	NSYSPF8100	NSYSPS5100	NSYSPF8200	NSYSPS5200
NSYSM20860P	NSYSM20860	NSYSM20860T	NSYSMVR20	NSYSMHR8	NSYMP208	NSYSPF8100	NSYSPS6100	NSYSPF8200	NSYSPS6200
-	-	-	-	-	NSYMP208	NSYSPF8100	NSYSPS6100	NSYSPF8200	NSYSPS6200
-	-	-	-	-	NSYMP208	NSYSPF8100	NSYSPS8100	NSYSPF8200	NSYSPS8200
-	-	-	-	-	NSYMP2010	NSYSPF10100	NSYSPS4100	NSYSPF10200	NSYSPS4200
NSYSM2010402DP	NSYSM2010402D	-	NSYSMVR20	NSYSMHR10	NSYMP2010	NSYSPF10100	NSYSPS4100	NSYSPF10200	NSYSPS4200
-	-	-	-	-	NSYMP2010	NSYSPF10100	NSYSPS5100	NSYSPF10200	NSYSPS5200
NSYSM2010502DP	NSYSM2010502D	-	NSYSMVR20	NSYSMHR10	NSYMP2010	NSYSPF10100	NSYSPS5100	NSYSPF10200	NSYSPS5200
-	-	-	-	-	NSYMP2010	NSYSPF10100	NSYSPS6100	NSYSPF10200	NSYSPS6200
-	-	-	-	-	NSYMP2010	NSYSPF10100	NSYSPS6100	NSYSPF10200	NSYSPS6200
-	-	-	-	-	NSYMP2010	NSYSPF10100	NSYSPS8100	NSYSPF10200	NSYSPS8200
NSYSM2012402DP	NSYSM2012402D	-	NSYSMVR20	NSYSMHR12	NSYMP2012	NSYSPF12100	NSYSPS4100	NSYSPF12200	NSYSPS4200
NSYSM2012502DP	NSYSM2012502D	-	NSYSMVR20	NSYSMHR12	NSYMP2012	NSYSPF12100	NSYSPS5100	NSYSPF12200	NSYSPS5200
NSYSM2012602DP	NSYSM2012602D	-	NSYSMVR20	NSYSMHR12	NSYMP2012	NSYSPF12100	NSYSPS6100	NSYSPF12200	NSYSPS6200
-	-	-	-	-	NSYMP2012	NSYSPF12100	NSYSPS8100	NSYSPF12200	NSYSPS8200
NSYSM2016402DP	NSYSM2016402D	-	NSYSMVR20	NSYSMHR16	NSYMP2016	NSYSPF16100	NSYSPS4100	NSYSPF16200	NSYSPS4200
NSYSM2016502DP	NSYSM2016502D	-	NSYSMVR20	NSYSMHR16	NSYMP2016	NSYSPF16100	NSYSPS5100	NSYSPF16200	NSYSPS5200
NSYSM2016602DP	NSYSM2016602D	-	NSYSMVR20	NSYSMHR16	NSYMP2016	NSYSPF16100	NSYSPS6100	NSYSPF16200	NSYSPS6200
-	-	-	-	-	-	NSYSPF4100	NSYSPS6100	NSYSPF4200	NSYSPS6200
-	-	-	-	-	NSYMP226	NSYSPF6100	NSYSPS6100	NSYSPF6200	NSYSPS6200
-	-	-	-	-	NSYMP226	NSYSPF6100	NSYSPS8100	NSYSPF6200	NSYSPS8200
-	-	-	-	-	NSYMP228	NSYSPF8100	NSYSPS6100	NSYSPF8200	NSYSPS6200
-	-	-	-	-	NSYMP228	NSYSPF8100	NSYSPS8100	NSYSPF8200	NSYSPS8200
-	-	-	-	-	NSYMP2210	NSYSPF10100	NSYSPS6100	NSYSPF10200	NSYSPS6200
-	-	-	-	-	NSYMP2212	NSYSPF12100	NSYSPS6100	NSYSPF12200	NSYSPS6200
-	-	-	-	-	NSYMP2212	NSYSPF12100	NSYSPS8100	NSYSPF12200	NSYSPS8200

Spacial SF
Поставка в виде комплекта

Напольные шкафы из стали
Руководство по выбору

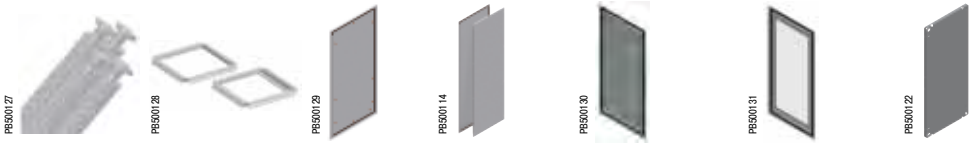

Номинальные размеры (мм)			Кол-во дверей	Вертикальные рейки	Нижняя рама и верхняя рама с верхней панелью	Задняя панель	Боковые панели	Сплошная дверь (1)	Прозрачная дверь со стеклом Securit® (1)	Монтажная плата
Высота (A)	Ширина (B)	Глубина (C)		Текстурированное эпоксидно-полиэфирное покрытие серого цвета RAL 7035						
1200	600	400	1	NSYSFV12	NSYSFC64	NSYBP126	NSY2SP124	NSYSFD126	NSYSFD126T	NSYMP126
1200	600	500	1	NSYSFV12	NSYSFC65	NSYBP126	NSY2SP125	NSYSFD126	NSYSFD126T	NSYMP126
1200	600	600	1	NSYSFV12	NSYSFC66	NSYBP126	NSY2SP126	NSYSFD126	NSYSFD126T	NSYMP126
1200	600	800	1	NSYSFV12	NSYSFC68	NSYBP126	NSY2SP128	NSYSFD126	NSYSFD126T	NSYMP126
1200	800	400	1	NSYSFV12	NSYSFC84	NSYBP128	NSY2SP124	NSYSFD128	NSYSFD128T	NSYMP128
1200	800	500	1	NSYSFV12	NSYSFC85	NSYBP128	NSY2SP125	NSYSFD128	NSYSFD128T	NSYMP128
1200	800	600	1	NSYSFV12	NSYSFC86	NSYBP128	NSY2SP126	NSYSFD128	NSYSFD128T	NSYMP128
1200	800	800	1	NSYSFV12	NSYSFC88	NSYBP128	NSY2SP128	NSYSFD128	NSYSFD128T	NSYMP128
1400	600	400	1	NSYSFV14	NSYSFC64	NSYBP146	NSY2SP144	NSYSFD146	NSYSFD146T	NSYMP146
1400	600	500	1	NSYSFV14	NSYSFC65	NSYBP146	NSY2SP145	NSYSFD146	NSYSFD146T	NSYMP146
1400	600	600	1	NSYSFV14	NSYSFC66	NSYBP146	NSY2SP146	NSYSFD146	NSYSFD146T	NSYMP146
1400	600	800	1	NSYSFV14	NSYSFC68	NSYBP146	NSY2SP148	NSYSFD146	NSYSFD146T	NSYMP146
1400	800	400	1	NSYSFV14	NSYSFC84	NSYBP148	NSY2SP144	NSYSFD148	NSYSFD148T	NSYMP148
1400	800	500	1	NSYSFV14	NSYSFC85	NSYBP148	NSY2SP145	NSYSFD148	NSYSFD148T	NSYMP148
1400	800	600	1	NSYSFV14	NSYSFC86	NSYBP148	NSY2SP146	NSYSFD148	NSYSFD148T	NSYMP148
1400	800	800	1	NSYSFV14	NSYSFC88	NSYBP148	NSY2SP148	NSYSFD148	NSYSFD148T	NSYMP148
1600	600	400	1	NSYSFV16	NSYSFC64	NSYBP166	NSY2SP164	NSYSFD166	NSYSFD166T	NSYMP166
1600	600	500	1	NSYSFV16	NSYSFC65	NSYBP166	NSY2SP165	NSYSFD166	NSYSFD166T	NSYMP166
1600	600	600	1	NSYSFV16	NSYSFC66	NSYBP166	NSY2SP166	NSYSFD166	NSYSFD166T	NSYMP166
1600	600	800	1	NSYSFV16	NSYSFC68	NSYBP166	NSY2SP168	NSYSFD166	NSYSFD166T	NSYMP166
1600	800	400	1	NSYSFV16	NSYSFC84	NSYBP168	NSY2SP164	NSYSFD168	NSYSFD168T	NSYMP168
1600	800	500	1	NSYSFV16	NSYSFC85	NSYBP168	NSY2SP165	NSYSFD168	NSYSFD168T	NSYMP168
1600	800	600	1	NSYSFV16	NSYSFC86	NSYBP168	NSY2SP166	NSYSFD168	NSYSFD168T	NSYMP168
1600	800	800	1	NSYSFV16	NSYSFC88	NSYBP168	NSY2SP168	NSYSFD168	NSYSFD168T	NSYMP168
1800	400	400	1	NSYSFV18	NSYSFC44	NSYBP184	NSY2SP184	NSYSFD184	-	-
1800	400	500	1	NSYSFV18	NSYSFC45	NSYBP184	NSY2SP185	NSYSFD184	-	-
1800	400	600	1	NSYSFV18	NSYSFC46	NSYBP184	NSY2SP186	NSYSFD184	-	-
1800	400	800	1	NSYSFV18	NSYSFC48	NSYBP184	NSY2SP188	NSYSFD184	-	-
1800	600	400	1	NSYSFV18	NSYSFC64	NSYBP186	NSY2SP184	NSYSFD186	NSYSFD186T	NSYMP186
1800	600	500	1	NSYSFV18	NSYSFC65	NSYBP186	NSY2SP185	NSYSFD186	NSYSFD186T	NSYMP186
1800	600	600	1	NSYSFV18	NSYSFC66	NSYBP186	NSY2SP186	NSYSFD186	NSYSFD186T	NSYMP186
1800	600	800	1	NSYSFV18	NSYSFC68	NSYBP186	NSY2SP188	NSYSFD186	NSYSFD186T	NSYMP186
1800	800	400	1	NSYSFV18	NSYSFC84	NSYBP188	NSY2SP184	NSYSFD188	NSYSFD188T	NSYMP188
1800	800	500	1	NSYSFV18	NSYSFC85	NSYBP188	NSY2SP185	NSYSFD188	NSYSFD188T	NSYMP188
1800	800	600	1	NSYSFV18	NSYSFC86	NSYBP188	NSY2SP186	NSYSFD188	NSYSFD188T	NSYMP188
1800	800	600	2	NSYSFV18	NSYSFC86	NSYBP188	NSY2SP186	NSYSFD1882D	-	NSYMP188
1800	800	800	1	NSYSFV18	NSYSFC88	NSYBP188	NSY2SP188	NSYSFD188	NSYSFD188T	NSYMP188
1800	800	800	2	NSYSFV18	NSYSFC88	NSYBP188	NSY2SP188	NSYSFD1882D	-	NSYMP188
1800	1000	400	1	NSYSFV18	NSYSFC104	NSYBP1810	NSY2SP184	NSYSFD1810	NSYSFD1810T	NSYMP1810
1800	1000	400	2	NSYSFV18	NSYSFC104	NSYBP1810	NSY2SP184	NSYSFD18102D	-	NSYMP1810
1800	1000	500	1	NSYSFV18	NSYSFC105	NSYBP1810	NSY2SP185	NSYSFD1810	NSYSFD1810T	NSYMP1810
1800	1000	600	1	NSYSFV18	NSYSFC106	NSYBP1810	NSY2SP186	NSYSFD1810	NSYSFD1810T	NSYMP1810
1800	1000	600	2	NSYSFV18	NSYSFC106	NSYBP1810	NSY2SP186	NSYSFD18102D	-	NSYMP1810
1800	1000	800	1	NSYSFV18	NSYSFC108	NSYBP1810	NSY2SP188	NSYSFD1810	NSYSFD1810T	NSYMP1810
1800	1000	800	2	NSYSFV18	NSYSFC108	NSYBP1810	NSY2SP188	NSYSFD18102D	-	NSYMP1810
1800	1200	400	2	NSYSFV18	NSYSFC124	NSYBP1812	NSY2SP184	NSYSFD18122D	NSYSFD18122DT	NSYMP1812
1800	1200	500	2	NSYSFV18	NSYSFC125	NSYBP1812	NSY2SP185	NSYSFD18122D	NSYSFD18122DT	NSYMP1812
1800	1200	600	2	NSYSFV18	NSYSFC126	NSYBP1812	NSY2SP186	NSYSFD18122D	NSYSFD18122DT	NSYMP1812
1800	1200	800	2	NSYSFV18	NSYSFC128	NSYBP1812	NSY2SP188	NSYSFD18122D	NSYSFD18122DT	NSYMP1812

(1) Включая дверные петли, ответные части под ригели и ручку с замковым механизмом под ключ с 2 бородками 5 мм.

Свыше 600 возможных конфигураций с использованием комплекта Spacial SF!

Напольные шкафы из стали


PB500127


PB500128

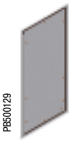
PB500129


PB500114


PB500130


PB500131


PB500122

Номинальные размеры (мм)			Кол-во дверей	Вертикальные рейки	Нижняя рама и верхняя рама с верхней панелью	Задняя панель	Боковые панели	Сплошная дверь (1)	Прозрачная дверь со стеклом Securit® (1)	Монтажная плата
Высота (A)	Ширина (B)	Глубина (C)		Текстурированное эпоксидно-полиэфирное покрытие серого цвета RAL 7035						
2000	300	500	1	NSYSFV20	NSYSFC35	NSYBP203	NSY2SP205	NSYSFD203	-	-
2000	300	600	1	NSYSFV20	NSYSFC36	NSYBP203	NSY2SP206	NSYSFD203	-	-
2000	400	400	1	NSYSFV20	NSYSFC44	NSYBP204	NSY2SP204	NSYSFD204	-	-
2000	400	500	1	NSYSFV20	NSYSFC45	NSYBP204	NSY2SP205	NSYSFD204	-	-
2000	400	600	1	NSYSFV20	NSYSFC46	NSYBP204	NSY2SP206	NSYSFD204	-	-
2000	400	800	1	NSYSFV20	NSYSFC48	NSYBP204	NSY2SP208	NSYSFD204	-	-
2000	600	400	1	NSYSFV20	NSYSFC64	NSYBP206	NSY2SP204	NSYSFD206	NSYSFD206T	NSYMP206
2000	600	500	1	NSYSFV20	NSYSFC65	NSYBP206	NSY2SP205	NSYSFD206	NSYSFD206T	NSYMP206
2000	600	600	1	NSYSFV20	NSYSFC66	NSYBP206	NSY2SP206	NSYSFD206	NSYSFD206T	NSYMP206
2000	600	800	1	NSYSFV20	NSYSFC68	NSYBP206	NSY2SP208	NSYSFD206	NSYSFD206T	NSYMP206
2000	800	400	1	NSYSFV20	NSYSFC84	NSYBP208	NSY2SP204	NSYSFD208	NSYSFD208T	NSYMP208
2000	800	500	1	NSYSFV20	NSYSFC85	NSYBP208	NSY2SP205	NSYSFD208	NSYSFD208T	NSYMP208
2000	800	600	1	NSYSFV20	NSYSFC86	NSYBP208	NSY2SP206	NSYSFD208	NSYSFD208T	NSYMP208
2000	800	600	2	NSYSFV20	NSYSFC86	NSYBP208	NSY2SP206	NSYSFD2082D	-	NSYMP208
2000	800	800	1	NSYSFV20	NSYSFC88	NSYBP208	NSY2SP208	NSYSFD208	NSYSFD208T	NSYMP208
2000	800	800	2	NSYSFV20	NSYSFC88	NSYBP208	NSY2SP208	NSYSFD2082D	-	NSYMP208
2000	1000	400	1	NSYSFV20	NSYSFC104	NSYBP2010	NSY2SP204	NSYSFD2010	NSYSFD2010T	NSYMP2010
2000	1000	400	2	NSYSFV20	NSYSFC104	NSYBP2010	NSY2SP204	NSYSFD20102D	-	NSYMP2010
2000	1000	500	1	NSYSFV20	NSYSFC105	NSYBP2010	NSY2SP205	NSYSFD2010	NSYSFD2010T	NSYMP2010
2000	1000	500	2	NSYSFV20	NSYSFC105	NSYBP2010	NSY2SP205	NSYSFD20102D	-	NSYMP2010
2000	1000	600	1	NSYSFV20	NSYSFC106	NSYBP2010	NSY2SP206	NSYSFD2010	NSYSFD2010T	NSYMP2010
2000	1000	600	2	NSYSFV20	NSYSFC106	NSYBP2010	NSY2SP206	NSYSFD20102D	-	NSYMP2010
2000	1000	800	1	NSYSFV20	NSYSFC108	NSYBP2010	NSY2SP208	NSYSFD2010	NSYSFD2010T	NSYMP2010
2000	1000	800	2	NSYSFV20	NSYSFC108	NSYBP2010	NSY2SP208	NSYSFD20102D	-	NSYMP2010
2000	1200	400	2	NSYSFV20	NSYSFC124	NSYBP2012	NSY2SP204	NSYSFD20122D	NSYSFD20122DT	NSYMP2012
2000	1200	500	2	NSYSFV20	NSYSFC125	NSYBP2012	NSY2SP205	NSYSFD20122D	NSYSFD20122DT	NSYMP2012
2000	1200	600	2	NSYSFV20	NSYSFC126	NSYBP2012	NSY2SP206	NSYSFD20122D	NSYSFD20122DT	NSYMP2012
2000	1200	800	2	NSYSFV20	NSYSFC128	NSYBP2012	NSY2SP208	NSYSFD20122D	NSYSFD20122DT	NSYMP2012
2000	1600	400	2	NSYSFV20	NSYSFC164	NSYBP2016	NSY2SP204	NSYSFD20162D	-	NSYMP2016
2000	1600	500	2	NSYSFV20	NSYSFC165	NSYBP2016	NSY2SP205	NSYSFD20162D	-	NSYMP2016
2000	1600	600	2	NSYSFV20	NSYSFC166	NSYBP2016	NSY2SP206	NSYSFD20162D	-	NSYMP2016
2200	400	400	1	NSYSFV22	NSYSFC44	NSYBP224	NSY2SP224	NSYSFD224	-	-
2200	400	500	1	NSYSFV22	NSYSFC45	NSYBP224	NSY2SP225	NSYSFD224	-	-
2200	400	600	1	NSYSFV22	NSYSFC46	NSYBP224	NSY2SP226	NSYSFD224	-	-
2200	400	800	1	NSYSFV22	NSYSFC48	NSYBP224	NSY2SP228	NSYSFD224	-	-
2200	600	400	1	NSYSFV22	NSYSFC64	NSYBP226	NSY2SP224	NSYSFD226	NSYSFD226T	NSYMP226
2200	600	500	1	NSYSFV22	NSYSFC65	NSYBP226	NSY2SP225	NSYSFD226	NSYSFD226T	NSYMP226
2200	600	600	1	NSYSFV22	NSYSFC66	NSYBP226	NSY2SP226	NSYSFD226	NSYSFD226T	NSYMP226
2200	600	800	1	NSYSFV22	NSYSFC68	NSYBP226	NSY2SP228	NSYSFD226	NSYSFD226T	NSYMP226
2200	800	400	1	NSYSFV22	NSYSFC84	NSYBP228	NSY2SP224	NSYSFD228	NSYSFD228T	NSYMP228
2200	800	500	1	NSYSFV22	NSYSFC85	NSYBP228	NSY2SP225	NSYSFD228	NSYSFD228T	NSYMP228
2200	800	600	1	NSYSFV22	NSYSFC86	NSYBP228	NSY2SP226	NSYSFD228	NSYSFD228T	NSYMP228
2200	800	800	1	NSYSFV22	NSYSFC88	NSYBP228	NSY2SP228	NSYSFD228	NSYSFD228T	NSYMP228
2200	1000	400	1	NSYSFV22	NSYSFC104	NSYBP2210	NSY2SP224	NSYSFD2210	NSYSFD2210T	NSYMP2210
2200	1000	500	1	NSYSFV22	NSYSFC105	NSYBP2210	NSY2SP225	NSYSFD2210	NSYSFD2210T	NSYMP2210
2200	1000	600	1	NSYSFV22	NSYSFC106	NSYBP2210	NSY2SP226	NSYSFD2210	NSYSFD2210T	NSYMP2210
2200	1000	800	1	NSYSFV22	NSYSFC108	NSYBP2210	NSY2SP228	NSYSFD2210	NSYSFD2210T	NSYMP2210
2200	1200	400	2	NSYSFV22	NSYSFC124	NSYBP2212	NSY2SP224	NSYSFD22122D	NSYSFD22122DT	NSYMP2212
2200	1200	500	2	NSYSFV22	NSYSFC125	NSYBP2212	NSY2SP225	NSYSFD22122D	NSYSFD22122DT	NSYMP2212
2200	1200	600	2	NSYSFV22	NSYSFC126	NSYBP2212	NSY2SP226	NSYSFD22122D	NSYSFD22122DT	NSYMP2212
2200	1200	800	2	NSYSFV22	NSYSFC128	NSYBP2212	NSY2SP228	NSYSFD22122D	NSYSFD22122DT	NSYMP2212

(1) Включая дверные петли, ответные части под ригели и ручку с замковым механизмом под ключ с 2 бородками 5 мм.

Используйте комплект, чтобы самостоятельно собрать нужный вам шкаф!


PB600132

Настенные шкафы из нержавеющей стали
Руководство по выбору


PBS00075


PBS00133


PBS00134


PBS00135


PBS00072

Наружные размеры (мм)			Кол-во точек запирания	Кол-во дверей	Нерж. сталь 304L		Нерж. сталь 316L	Навес из нерж. стали 304L	Сплошная монтажная плата***
Высота	Ширина	Глубина			Сплошная дверь	Прозрачная дверь**	Сплошная дверь		
300	200	150	1	1	NSYS3X3215	-	NSYS3X3215H	NSYTX2015	NSYMM32
300	250	150	1	1	NSYS3X302515	-	NSYS3X302515H	NSYTX2515	NSYMM3025
300	300	150	1	1	NSYS3X3315	-	NSYS3X3315H	NSYTX3015	NSYMM33
400	300	150	1	1	NSYS3X4315	-	NSYS3X4315H	NSYTX3015	NSYMM43
400	300	200	1	1	NSYS3X4320	NSYS3X4320T	NSYS3X4320H	NSYTX3020	NSYMM43
400	400	200	1	1	NSYS3X4420	-	NSYS3X4420H	NSYTX4020	NSYMM44
400	600	200	1	1	NSYS3X4620	-	NSYS3X4620H	NSYTX6020	NSYMM64
500	400	200	2	1	NSYS3X5420	NSYS3X5420T	NSYS3X5420H	NSYTX4020	NSYMM54
600	400	200	2	1	NSYS3X6420	NSYS3X6420T	NSYS3X6420H	NSYTX4020	NSYMM64
600	600	250	2	1	NSYS3X6625	-	NSYS3X6625H	NSYTX6025	NSYMM66
700	500	250	2	1	NSYS3X7525	NSYS3X7525T	NSYS3X7525H	NSYTX5025	NSYMM75
800	600	250	2	1	NSYS3X8625	NSYS3X8625T	NSYS3X8625H	NSYTX6025	NSYMM86
800	800	300	2	1	NSYS3X8830	-	NSYS3X8830H	NSYTX8030	NSYMM88
1000	800	300	2	1	NSYS3X10830	NSYS3X10830T	NSYS3X10830H	NSYTX8030	NSYMM108
1000	1000	300	*	2	NSYS3X101030	-	NSYS3X101030H	NSYTX10030	NSYMM1010
1200	800	300	2	1	NSYS3X12830	-	NSYS3X12830H	NSYTX8030	NSYMM128
1200	1000	300	*	2	NSYS3X121030	-	NSYS3X121030H	NSYTX10030	NSYMM1210

* С тремя точками запирания.
** Стеклянная дверь – без усиления.
*** Другие монтажные платы указаны в разделе, посвященном общим принадлежностям.

Руководство по выбору настенных шкафов и их основных принадлежностей


PBS00075


PBS00072


PBS00100

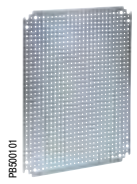
PBS00101

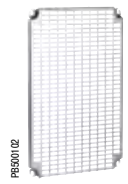
PBS00102


PBS00104


PBS00136

Наружные размеры (мм)			Кат. номер шкафа	Кат. номер монтажной платы				Шасси из DIN-реек	Ступенчатые направляющие
Высота	Ширина	Глубина		Сплошная	С разметочной сеткой	Микроперфорированная	Telequick		
300	200	150	NSYS3XEX3215	NSYMM32	-	NSYMF32	NSYMR32	-	-
400	300	200	NSYS3XEX4320	NSYMM43	NSYMS43	NSYMF43	NSYMR43	NSYMD43	NSYSDCR200
500	400	200	NSYS3XEX5420	NSYMM54	NSYMS54	NSYMF54	NSYMR54	NSYMD54	NSYSDCR200
600	400	200	NSYS3XEX6420	NSYMM64	NSYMS64	NSYMF64	NSYMR64	NSYMD64	NSYSDCR200
700	500	250	NSYS3XEX7525	NSYMM75	NSYMS75	NSYMF75	NSYMR75	NSYMD75	NSYSDCR250
800	600	250	NSYS3XEX8625	NSYMM86	NSYMS86	NSYMF86	NSYMR86	NSYMD86	NSYSDCR250
1000	800	300	NSYS3XEX10830	NSYMM108	-	NSYMF108	NSYMR108	NSYMD108	NSYSDCR300

Напольные шкафы из нержавеющей стали
Руководство по выбору




Моноблочные напольные шкафы из нержавеющей стали



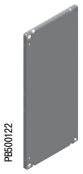

Наружные размеры (мм)			Кол-во передних дверей	Напольный шкаф из нерж. стали 304L / 316L*	Цоколь высотой 100 мм из крацованной нерж. стали 316L **		Цоколь высотой 200 мм из крацованной нерж. стали 316L **		Сплошная монтажная плата***
Высота	Ширина	Глубина			Передняя панель + уголок	Боковая панель	Передняя панель + уголок	Боковая панель	
1400	1000	300	2	**NSYSMX141030**	**NSYSPXF10100H**	**NSYSPXS3100H**	**NSYSPXF10200H**	2 x **NSYSPXS3100H**	**NSYMP1410**
1600	800	400	1	**NSYSMX16840**	**NSYSPXF8100H**	**NSYSPXS4100H**	**NSYSPXF8200H**	2 x **NSYSPXS4100H**	**NSYMP168**
1800	600	400	1	**NSYSMX18640**	**NSYSPXF6100H**	**NSYSPXS4100H**	**NSYSPXF6200H**	2 x **NSYSPXS4100H**	**NSYMP186**
1800	800	400	1	**NSYSMX18840***	**NSYSPXF8100H**	**NSYSPXS4100H**	**NSYSPXF8200H**	2 x **NSYSPXS4100H**	**NSYMP188**
1800	1200	400	2	**NSYSMX181240***	**NSYSPXF12100H**	**NSYSPXS4100H**	**NSYSPXF12200H**	2 x **NSYSPXS4100H**	**NSYMP1812**
1800	1600	400	2	**NSYSMX181640***	**NSYSPXF16100H**	**NSYSPXS4100H**	**NSYSPXF16200H**	2 x **NSYSPXS4100H**	**NSYMP1816**
2000	800	500	1	**NSYSMX20850**	**NSYSPXF8100H**	**NSYSPXS5100H**	**NSYSPXF8200H**	2 x **NSYSPXS5100H**	**NSYMP208**
2000	1000	400	2	**NSYSMX201040***	**NSYSPXF10100H**	**NSYSPXS4100H**	**NSYSPXF10200H**	2 x **NSYSPXS4100H**	**NSYMP2010**
2000	1200	500	2	**NSYSMX201250***	**NSYSPXF12100H**	**NSYSPXS5100H**	**NSYSPXF12200H**	2 x **NSYSPXS5100H**	**NSYMP2012**
2000	1600	600	2	**NSYSMX201660***	**NSYSPXF16100H**	**NSYSPXS6100H**	**NSYSPXF16200H**	2 x **NSYSPXS6100H**	**NSYMP2016**

* Чтобы заказать шкаф из нержавеющей стали AISI 316L, добавьте букву H в конце каталожного номера. Пример: NSYSMX18840H.
** См. раздел, посвященный принадлежностям шкафа из нержавеющей стали.
*** Другие монтажные платы указаны в разделе, посвященном общим принадлежностям.





Сборные напольные шкафы из нержавеющей стали



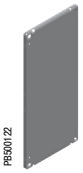

Наружные размеры (мм)			Кол-во передних дверей	Кат. номера шкафов из нерж. стали 304L (1)			Цоколь высотой 100 мм из крацован. нерж. стали 316L (2)		Цоколь высотой 200 мм из крацован. нерж. стали 316L (2)		Сплошная монтажная плата (3)
Высота (A)	Ширина (B)	Глубина (C)		Сборный шкаф	Комплект из 2 боковых панелей	Комплект для соединения шкафов	Передняя панель + уголок	Боковая панель	Передняя панель + уголок	Боковая панель	
1800	600	400	1	**NSYSFX18640**	**NSY2SPX184**	**NSYSFBK19**	**NSYSPXF6100H**	**NSYSPXS4100H**	**NSYSPXF6200H**	2 x **NSYSPXS4100H**	**NSYMP186**
1800	800	400	1	**NSYSFX18840**	**NSY2SPX184**	**NSYSFBK19**	**NSYSPXF8100H**	**NSYSPXS4100H**	**NSYSPXF8200H**	2 x **NSYSPXS4100H**	**NSYMP188**
1800	1200	400	2	**NSYSFX181240**	**NSY2SPX184**	**NSYSFBK19**	**NSYSPXF12100H**	**NSYSPXS4100H**	**NSYSPXF12200H**	2 x **NSYSPXS4100H**	**NSYMP1812**
2000	600	500	1	**NSYSFX20650**	**NSY2SPX205**	**NSYSFBK19**	**NSYSPXF6100H**	**NSYSPXS5100H**	**NSYSPXF6200H**	2 x **NSYSPXS5100H**	**NSYMP206**
2000	800	400	1	**NSYSFX20840**	**NSY2SPX204**	**NSYSFBK19**	**NSYSPXF8100H**	**NSYSPXS4100H**	**NSYSPXF8200H**	2 x **NSYSPXS4100H**	**NSYMP208**
2000	800	600	1	**NSYSFX20860**	**NSY2SPX206**	**NSYSFBK19**	**NSYSPXF8100H**	**NSYSPXS6100H**	**NSYSPXF8200H**	2 x **NSYSPXS6100H**	**NSYMP208**
2000	1000	600	2	**NSYSFX201060**	**NSY2SPX206**	**NSYSFBK19**	**NSYSPXF10100H**	**NSYSPXS6100H**	**NSYSPXF10200H**	2 x **NSYSPXS6100H**	**NSYMP2010**
2000	1200	600	2	**NSYSFX201260**	**NSY2SPX206**	**NSYSFBK19**	**NSYSPXF12100H**	**NSYSPXS6100H**	**NSYSPXF12200H**	2 x **NSYSPXS6100H**	**NSYMP2012**

(1) Изготовление из нержавеющей стали 316L – по заказу.
(2) См. раздел, посвященный принадлежностям шкафа из нержавеющей стали.
(3) Другие монтажные платы указаны в разделе, посвященном общим принадлежностям.



Шкафы управления из нержавеющей стали





Размеры (мм)			№ по каталогу	Кол-во перед. дверей	Цоколь высотой 100 мм из нерж. стали 316L (1)		Цоколь высотой 200 мм из нерж. стали 316L (1)		Сплошная монтажная плата (2)
Высота	Ширина	Глубина			Перед. панель + уголок	Боковая панель	Перед. панель + уголок	Боковая панель	
1000	600	500	**NSYSDX6**	1	**NSYSPXF6100H**	**NSYSPXS5100H**	**NSYSPXF6200H**	2 x **NSYSPXS5100H**	**NSYPMP8560**
1000	800	500	**NSYSDX8**	1	**NSYSPXF8100H**	**NSYSPXS5100H**	**NSYSPXF8200H**	2 x **NSYSPXS5100H**	**NSYPMP8580**
1000	1000	500	**NSYSDX10**	2	**NSYSPXF10100H**	**NSYSPXS5100H**	**NSYSPXF10200H**	2 x **NSYSPXS5100H**	**NSYPMP85100**
1000	1200	500	**NSYSDX12**	2	**NSYSPXF12100H**	**NSYSPXS5100H**	**NSYSPXF12200H**	2 x **NSYSPXS5100H**	**NSYPMP85120**

(1) См. раздел, посвященный принадлежностям шкафа из нержавеющей стали.
(2) Другие монтажные платы указаны в разделе, посвященном общим принадлежностям.

Настенные шкафы из полиэфира
Руководство по выбору

Настенные шкафы из полиэфира IP 66











Наружные размеры (мм)			Настенные шкафы из ABS/поликарбоната IP 66		Настенные шкафы из полиэфира IP 66			
В	Ш	Г	Сплошная дверь	Прозрачная дверь	Сплошная дверь	Прозрачная дверь	Сплошная дверь 3 точки запирания	Прозрачная дверь 3 точки запирания
			Стр. 272		Стр. 273 и 274		Стр. 274	
310	215	160	**NSYPLM32**	**NSYPLM32T**	-	-	-	-
308	255	160	-	-	**NSYPLM3025**	**NSYPLM3025T**	-	-
430	330	200	-	-	**NSYPLM43**	**NSYPLM43T**	**NSYPLM43V**	**NSYPLM43TV**
530	430	200	-	-	**NSYPLM54**	**NSYPLM54T**	**NSYPLM54V**	**NSYPLM54TV**
647	436	250	-	-	**NSYPLM64**	**NSYPLM64T**	**NSYPLM64V**	**NSYPLM64TV**
747	536	300	-	-	**NSYPLM75**	**NSYPLM75T**	**NSYPLM75V**	**NSYPLM75TV**
847	636	300	-	-	**NSYPLM86**	**NSYPLM86T**	**NSYPLM86V**	**NSYPLM86TV**
1056	852	350	-	-	**NSYPLM108**	**NSYPLM108T**	-	-

Настенные шкафы из полиэфира PLMEX









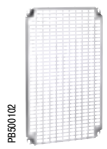





Наружные размеры (мм)			№ по каталогу	Металлические монтажные платы				№ по каталогу	
Высота	Ширина	Глубина	Шкафы	Сплошная	С разметочной сеткой	Микроперфорир.	Telequick	Ступенчатые направляющие	Блокировка навесным замком
308	255	160	**NSYPLMEX3025**	**NSYMM3025**	-	-	**NSYMR3025**	-	-
430	330	200	**NSYPLMEX43**	**NSYMM43**	**NSYMS43**	**NSYMF43**	**NSYMR43**	**NSYDPLM200**	**NSYKPLM**
530	430	200	**NSYPLMEX54**	**NSYMM54**	**NSYMS54**	**NSYMF54**	**NSYMR54**	**NSYDPLM200**	**NSYKPLM**
647	436	250	**NSYPLMEX64**	**NSYMM64**	**NSYMS64**	**NSYMF64**	**NSYMR64**	**NSYDPLM250**	**NSYKPLM**
747	536	300	**NSYPLMEX75**	**NSYMM75**	**NSYMS75**	**NSYMF75**	**NSYMR75**	**NSYDPLM300**	**NSYKPLM**
847	636	300	**NSYPLMEX86**	**NSYMM86**	**NSYMS86**	**NSYMF86**	**NSYMR86**	**NSYDPLM300**	**NSYKPLM**
1056	852	350	**NSYPLMEX108**	**NSYMM108**	-	**NSYMF108**	**NSYMR108**	**NSYDPLM350**	**NSYBCPL**

Настенные шкафы из полиэфира
Руководство по выбору

Принадлежности для монтажа оборудования


PB500072

PB500100

PB500101

PB500102

PB500103

PB500151

PB500152

PB500153

PB500154

Наружные размеры шкафа (мм)			Металлические монтажные платы				Монтажные платы из пластика		Платы для установки мод. устройств	Ступенчатые направляющие опоры	Симметричные DIN-рейка
В	Ш	Г	Сплошные	С размет. сеткой	Микроперфорир.	Telequick	Бакелит	Полиэфир			
			Стр. 338		Стр. 339	Стр. 340	Стр. 342		Стр. 287	Стр. 285	Стр. 285
310	215	160	NSYMM32	-	-	NSYMR32	NSYMB32	NSYMPP32	-	-	NSYCS200PLM
308	255	160	NSYMM3025	-	-	NSYMR3025	NSYMB3025	NSYMPP3025	NSYDLPLM18	-	-
430	330	200	NSYMM43	NSYMS43	NSYMF43	NSYMR43	NSYMB43	NSYMPP43	NSYDLA24	NSYDPLM200	NSYCS300PLM
530	430	200	NSYMM54	NSYMS54	NSYMF54	NSYMR54	NSYMB54	NSYMPP54	NSYDLA48	NSYDPLM200	NSYCS400PLM
647	436	250	NSYMM64	NSYMS46	NSYMF64	NSYMR64	NSYMB64	NSYMPP64	NSYDLA48P	NSYDPLM250	NSYCS400PLM
747	536	300	NSYMM75	NSYMS75	NSYMF75	NSYMR75	NSYMB75	NSYMPP75	NSYDLA66 и NSYDLA88	NSYDPLM300	NSYCS500PLM
847	636	300	NSYMM86	NSYMS86	NSYMF86	NSYMR86	NSYMB86	NSYMPP86	NSYDLA84 и NSYDLA112	NSYDPLM300	NSYCS600PLM
1056	852	350	NSYMM108	-	NSYMF108	NSYMR108	NSYMB108	NSYMPP108	NSYDLA234	NSYDPLM350	NSYCS800PLM

Основные принадлежности


PB500155

PB500156

PB500157

PB500158

PB500159

PB500160

PB500161

Наружные размеры (мм)			Проушины для настенного монтажа	Крепеж для монтажа на колонне	Стойка, монтируемая на полу	Соединительная рама	Плата кабельного ввода	Внутренняя дверь	Панели-заглушки
В	Ш	Г							
			Стр. 281	Стр. 281	Стр. 280	Стр. 280	Стр. 282	Стр. 281	Стр. 279
310	215	160	NSYPFPLM32	-	-	-	-	-	NSYCEPLMA
308	255	160	NSYPFPLM	-	-	-	-	NSYPA3025PLM	-
430	330	200	NSYPFPLM	NSYSFP300	-	-	-	NSYPAP43	NSYCEPLMB
530	430	200	NSYPFPLM	NSYSFP400	NSYSFSPLM	-	-	NSYPAP54	NSYCEPLMB
647	436	250	NSYPFPLM	NSYSFP400	NSYSFSPLM	-	-	NSYPAP64	NSYCEPLMC
747	536	300	NSYPFPLM	NSYSFP500	-	NSYBUPLM	NSYTLA4420	NSYPAP75	NSYCEPLMC
847	636	300	NSYPFPLM	NSYSFP600	-	NSYBUPLM	NSYTLA4420	NSYPAP86	NSYCEPLMC
1056	852	350	NSYPFPLM	-	-	NSYBU108PLM	NSYTLA6420	NSYPAP108	-

Дренажная пробка


PB500162

Стр. 286

Пластиковые гайки для реек

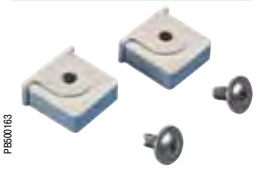
PB500163

Стр. 285

Вентиляционные решетки


PB500164

Стр. 286

Напольные шкафы из полиэфира IP65 или IP54

Руководство по выбору



Наружные размеры (мм)				Полностью закрытые шкафы, IP 65			Шкафы с открытой нижней рамой, выполняющей функцию цоколя, IP 54	
				Кат. номера шкафов с дверью				
Высота	Ширина	Глубина	Кол-во дверей	Сплошная	Прозрачная	С защитой от наклеив. рекламы	Сплошная	С защитой от наклеив. рекламы
500	500	320	1	NSYPLA553	NSYPLA553T	NSYPLA553R	NSYPLAZ553	NSYPLAZ553R
500	500	420	1	NSYPLA554	NSYPLA554T	NSYPLA554R	NSYPLAZ554	NSYPLAZ554R
500	750	320	1	NSYPLA573	NSYPLA573T	NSYPLA573R	NSYPLAZ573	NSYPLAZ573R
500	750	420	1	NSYPLA574	NSYPLA574T	NSYPLA574R	NSYPLAZ574	NSYPLAZ574R
500	1000	320	2	NSYPLA5103	NSYPLA5103T	NSYPLA5103R	NSYPLAZ5103	NSYPLAZ5103R
500	1000	420	2	NSYPLA5104	NSYPLA5104T	NSYPLA5104R	NSYPLAZ5104	NSYPLAZ5104R
500	1250	320	2	NSYPLA5123	NSYPLA5123T	NSYPLA5123R	NSYPLAZ5123	NSYPLAZ5123R
500	1250	420	2	NSYPLA5124	NSYPLA5124T	NSYPLA5124R	NSYPLAZ5124	NSYPLAZ5124R
750	500	320	1	NSYPLA753	NSYPLA753T	NSYPLA753R	NSYPLAZ753	NSYPLAZ753R
750	500	420	1	NSYPLA754	NSYPLA754T	NSYPLA754R	NSYPLAZ754	NSYPLAZ754R
750	750	320	1	NSYPLA773	NSYPLA773T	NSYPLA773R	NSYPLAZ773	NSYPLAZ773R
750	750	420	1	NSYPLA774	NSYPLA774T	NSYPLA774R	NSYPLAZ774	NSYPLAZ774R
750	1000	320	2	NSYPLA7103	NSYPLA7103T	NSYPLA7103R	NSYPLAZ7103	NSYPLAZ7103R
750	1000	420	2	NSYPLA7104	NSYPLA7104T	NSYPLA7104R	NSYPLAZ7104	NSYPLAZ7104R
750	1250	320	2	NSYPLA7123	NSYPLA7123T	NSYPLA7123R	NSYPLAZ7123	NSYPLAZ7123R
750	1250	420	2	NSYPLA7124	NSYPLA7124T	NSYPLA7124R	NSYPLAZ7124	NSYPLAZ7124R
1000	500	320	1	NSYPLA1053	NSYPLA1053T	NSYPLA1053R	NSYPLAZ1053	NSYPLAZ1053R
1000	500	420	1	NSYPLA1054	NSYPLA1054T	NSYPLA1054R	NSYPLAZ1054	NSYPLAZ1054R
1000	750	320	1	NSYPLA1073	NSYPLA1073T	NSYPLA1073R	NSYPLAZ1073	NSYPLAZ1073R
1000	750	420	1	NSYPLA1074	NSYPLA1074T	NSYPLA1074R	NSYPLAZ1074	NSYPLAZ1074R
1000	1000	320	2	NSYPLA10103	NSYPLA10103T	NSYPLA10103R	NSYPLAZ10103	NSYPLAZ10103R
1000	1000	420	2	NSYPLA10104	NSYPLA10104T	NSYPLA10104R	NSYPLAZ10104	NSYPLAZ10104R
1000	1250	320	2	NSYPLA10123	NSYPLA10123T	NSYPLA10123R	NSYPLAZ10123	NSYPLAZ10123R
1000	1250	420	2	NSYPLA10124	NSYPLA10124T	NSYPLA10124R	NSYPLAZ10124	NSYPLAZ10124R
1250	500	320	1	NSYPLA1253	NSYPLA1253T	NSYPLA1253R	NSYPLAZ1253	NSYPLAZ1253R
1250	500	420	1	NSYPLA1254	NSYPLA1254T	NSYPLA1254R	NSYPLAZ1254	NSYPLAZ1254R
1250	750	320	1	NSYPLA1273	NSYPLA1273T	NSYPLA1273R	NSYPLAZ1273	NSYPLAZ1273R
1250	750	420	1	NSYPLA1274	NSYPLA1274T	NSYPLA1274R	NSYPLAZ1274	NSYPLAZ1274R
1250	1000	320	2	NSYPLA12103	NSYPLA12103T	NSYPLA12103R	NSYPLAZ12103	NSYPLAZ12103R
1250	1000	420	2	NSYPLA12104	NSYPLA12104T	NSYPLA12104R	NSYPLAZ12104	NSYPLAZ12104R
1250	1250	320	2	NSYPLA12123	NSYPLA12123T	NSYPLA12123R	NSYPLAZ12123	NSYPLAZ12123R
1250	1250	420	2	NSYPLA12124	NSYPLA12124T	NSYPLA12124R	NSYPLAZ12124	NSYPLAZ12124R
1500	500	320	1	NSYPLA1553	NSYPLA1553T	NSYPLA1553R	NSYPLAZ1553	NSYPLAZ1553R
1500	500	420	1	NSYPLA1554	NSYPLA1554T	NSYPLA1554R	NSYPLAZ1554	NSYPLAZ1554R
1500	750	320	1	NSYPLA1573	NSYPLA1573T	NSYPLA1573R	NSYPLAZ1573	NSYPLAZ1573R
1500	750	420	1	NSYPLA1574	NSYPLA1574T	NSYPLA1574R	NSYPLAZ1574	NSYPLAZ1574R
1500	1000	320	2	NSYPLA15103	NSYPLA15103T	NSYPLA15103R	NSYPLAZ15103	NSYPLAZ15103R
1500	1000	420	2	NSYPLA15104	NSYPLA15104T	NSYPLA15104R	NSYPLAZ15104	NSYPLAZ15104R
1500	1250	320	2	NSYPLA15123	NSYPLA15123T	NSYPLA15123R	NSYPLAZ15123	NSYPLAZ15123R
1500	1250	420	2	NSYPLA15124	NSYPLA15124T	NSYPLA15124R	NSYPLAZ15124	NSYPLAZ15124R

Напольные шкафы из полиэфира IP44

Руководство по выбору









Наружные размеры (мм)				Самовентилирующиеся шкафы с навесом IP 44		Самовентилирующиеся шкафы с навесом и открытой нижней рамой, выполняющей функцию цоколя, IP 44	
				Кат. номера шкафов с дверью			
Высота	Ширина	Глубина	Кол-во дверей	Сплошная	С защитой от наклеив. рекламы	Сплошная	С защитой от наклеив. рекламы
500	500	320	1	**NSYPLAT553**	**NSYPLAT553R**	**NSYPLAZT553**	**NSYPLAZT553R**
500	500	420	1	**NSYPLAT554**	**NSYPLAT554R**	**NSYPLAZT554**	**NSYPLAZT554R**
500	750	320	1	**NSYPLAT573**	**NSYPLAT573R**	**NSYPLAZT573**	**NSYPLAZT573R**
500	750	420	1	**NSYPLAT574**	**NSYPLAT574R**	**NSYPLAZT574**	**NSYPLAZT574R**
500	1000	320	2	**NSYPLAT5103**	**NSYPLAT5103R**	**NSYPLAZT5103**	**NSYPLAZT5103R**
500	1000	420	2	**NSYPLAT5104**	**NSYPLAT5104R**	**NSYPLAZT5104**	**NSYPLAZT5104R**
500	1250	320	2	**NSYPLAT5123**	**NSYPLAT5123R**	**NSYPLAZT5123**	**NSYPLAZT5123R**
500	1250	420	2	**NSYPLAT5124**	**NSYPLAT5124R**	**NSYPLAZT5124**	**NSYPLAZT5124R**
750	500	320	1	**NSYPLAT753**	**NSYPLAT753R**	**NSYPLAZT753**	**NSYPLAZT753R**
750	500	420	1	**NSYPLAT754**	**NSYPLAT754R**	**NSYPLAZT754**	**NSYPLAZT754R**
750	750	320	1	**NSYPLAT773**	**NSYPLAT773R**	**NSYPLAZT773**	**NSYPLAZT773R**
750	750	420	1	**NSYPLAT774**	**NSYPLAT774R**	**NSYPLAZT774**	**NSYPLAZT774R**
750	1000	320	2	**NSYPLAT7103**	**NSYPLAT7103R**	**NSYPLAZT7103**	**NSYPLAZT7103R**
750	1000	420	2	**NSYPLAT7104**	**NSYPLAT7104R**	**NSYPLAZT7104**	**NSYPLAZT7104R**
750	1250	320	2	**NSYPLAT7123**	**NSYPLAT7123R**	**NSYPLAZT7123**	**NSYPLAZT7123R**
750	1250	420	2	**NSYPLAT7124**	**NSYPLAT7124R**	**NSYPLAZT7124**	**NSYPLAZT7124R**
1000	500	320	1	**NSYPLAT1053**	**NSYPLAT1053R**	**NSYPLAZT1053**	**NSYPLAZT1053R**
1000	500	420	1	**NSYPLAT1054**	**NSYPLAT1054R**	**NSYPLAZT1054**	**NSYPLAZT1054R**
1000	750	320	1	**NSYPLAT1073**	**NSYPLAT1073R**	**NSYPLAZT1073**	**NSYPLAZT1073R**
1000	750	420	1	**NSYPLAT1074**	**NSYPLAT1074R**	**NSYPLAZT1074**	**NSYPLAZT1074R**
1000	1000	320	2	**NSYPLAT10103**	**NSYPLAT10103R**	**NSYPLAZT10103**	**NSYPLAZT10103R**
1000	1000	420	2	**NSYPLAT10104**	**NSYPLAT10104R**	**NSYPLAZT10104**	**NSYPLAZT10104R**
1000	1250	320	2	**NSYPLAT10123**	**NSYPLAT10123R**	**NSYPLAZT10123**	**NSYPLAZT10123R**
1000	1250	420	2	**NSYPLAT10124**	**NSYPLAT10124R**	**NSYPLAZT10124**	**NSYPLAZT10124R**
1250	500	320	1	**NSYPLAT1253**	**NSYPLAT1253R**	**NSYPLAZT1253**	**NSYPLAZT1253R**
1250	500	420	1	**NSYPLAT1254**	**NSYPLAT1254R**	**NSYPLAZT1254**	**NSYPLAZT1254R**
1250	750	320	1	**NSYPLAT1273**	**NSYPLAT1273R**	**NSYPLAZT1273**	**NSYPLAZT1273R**
1250	750	420	1	**NSYPLAT1274**	**NSYPLAT1274R**	**NSYPLAZT1274**	**NSYPLAZT1274R**
1250	1000	320	2	**NSYPLAT12103**	**NSYPLAT12103R**	**NSYPLAZT12103**	**NSYPLAZT12103R**
1250	1000	420	2	**NSYPLAT12104**	**NSYPLAT12104R**	**NSYPLAZT12104**	**NSYPLAZT12104R**
1250	1250	320	2	**NSYPLAT12123**	**NSYPLAT12123R**	**NSYPLAZT12123**	**NSYPLAZT12123R**
1250	1250	420	2	**NSYPLAT12124**	**NSYPLAT12124R**	**NSYPLAZT12124**	**NSYPLAZT12124R**
1500	500	320	1	**NSYPLAT1553**	**NSYPLAT1553R**	**NSYPLAZT1553**	**NSYPLAZT1553R**
1500	500	420	1	**NSYPLAT1554**	**NSYPLAT1554R**	**NSYPLAZT1554**	**NSYPLAZT1554R**
1500	750	320	1	**NSYPLAT1573**	**NSYPLAT1573R**	**NSYPLAZT1573**	**NSYPLAZT1573R**
1500	750	420	1	**NSYPLAT1574**	**NSYPLAT1574R**	**NSYPLAZT1574**	**NSYPLAZT1574R**
1500	1000	320	2	**NSYPLAT15103**	**NSYPLAT15103R**	**NSYPLAZT15103**	**NSYPLAZT15103R**
1500	1000	420	2	**NSYPLAT15104**	**NSYPLAT15104R**	**NSYPLAZT15104**	**NSYPLAZT15104R**
1500	1250	320	2	**NSYPLAT15123**	**NSYPLAT15123R**	**NSYPLAZT15123**	**NSYPLAZT15123R**
1500	1250	420	2	**NSYPLAT15124**	**NSYPLAT15124R**	**NSYPLAZT15124**	**NSYPLAZT15124R**

Напольные шкафы из полиэфира

Руководство по выбору принадлежностей

Принадлежности для монтажа оборудования


PB500072


PB500102


PB500151


PB500103


PB500174


PB500175

Размеры шкафа (мм)									
Высота	Ширина	Кол-во дверей	Металлические монтажные платы		Монтажные платы из пластика		Плата для модульных устройств		Внутренняя дверь
			Сплошная	Telequick	Полиэфир	Бакелит			
			Стр. 315	Стр. 316	Стр. 315		Стр. 322		Стр. 311
500	500	1	**NSYPMM55**	**NSYPMR55**	**NSYPMA55**	**NSYPMB55**	-	-	**NSYPAPLA55**
500	750	1	**NSYPMM75**	**NSYPMR57**	**NSYPMA75**	**NSYPMB75**	-	-	**NSYPAPLA57**
500	1000	2	**NSYPMM510**	2 x **NSYPMR55**	**NSYPMA510**	**NSYPMB510**	-	-	2 x **NSYPAPLA55**
500	1250	2	**NSYPMM55** + **NSYPMM75**	**NSYPMR55** + **NSYPMR57**	**NSYPMA55** + **NSYPMA75**	**NSYPMB55** + **NSYPMB75**	-	-	**NSYPAPLA55** + **NSYPAPLA57**
750	500	1	**NSYPMM75**	**NSYPMR75**	**NSYPMA75**	**NSYPMB75**	**NSYDLP76**	**NSYDLP57**	**NSYPAPLA75**
750	750	1	**NSYPMM77**	**NSYPMR77**	**NSYPMA77**	**NSYPMB77**	**NSYDLP132**	**NSYDLP99**	**NSYPAPLA77**
750	1000	2	**NSYPMM710**	2 x **NSYPMR75**	**NSYPMA710**	**NSYPMB710**	2 x **NSYDLP76**	2 x **NSYDLP57**	2 x **NSYPAPLA75**
750	1250	2	**NSYPMM712**	**NSYPMR75** + **NSYPMR77**	**NSYPMA712**	**NSYPMB712**	**NSYDLP76** + **NSYDLP132**	**NSYDLP57** + **NSYDLP99**	**NSYPAPLA75** + **NSYPAPLA77**
1000	500	1	**NSYPMM105**	**NSYPMR105**	**NSYPMA105**	**NSYPMB105**	**NSYDLP114**	**NSYDLP95**	**NSYPAPLA105**
1000	750	1	**NSYPMM107**	**NSYPMR107**	**NSYPMA107**	**NSYPMB107**	**NSYDLP198**	**NSYDLP165**	**NSYPAPLA107**
1000	1000	2	**NSYPMM1010**	2 x **NSYPMR105**	**NSYPMA1010**	**NSYPMB1010**	2 x **NSYDLP114**	2 x **NSYDLP95**	2 x **NSYPAPLA105**
1000	1250	2	**NSYPMM1012**	**NSYPMR105** + **NSYPMR107**	**NSYPMA1012**	**NSYPMB1012**	**NSYDLP114** + **NSYDLP198**	**NSYDLP95** + **NSYDLP165**	**NSYPAPLA105** + **NSYPAPLA107**
1250	500	1	**NSYPMM125**	**NSYPMR125**	**NSYPMA125**	**NSYPMB125**	**NSYDLP133**	**NSYDLP114P**	**NSYPAPLA125**
1250	750	1	**NSYPMM127**	**NSYPMR127**	**NSYPMA127**	**NSYPMB127**	**NSYDLP231**	**NSYDLP198P**	**NSYPAPLA127**
1250	1000	2	**NSYPMM1210**	2 x **NSYPMR125**	**NSYPMA1210**	**NSYPMB1210**	2 x **NSYDLP133**	2 x **NSYPLD114P**	2 x **NSYPAPLA125**
1250	1250	2	**NSYPMM1212**	**NSYPMR125** + **NSYPMR127**	**NSYPMA1212**	**NSYPMB1212**	**NSYDLP133** + **NSYDLP231**	**NSYDLP114P** + **NSYDLP198P**	**NSYPAPLA125** + **NSYPAPLA127**
1500	500	1	**NSYPMM155**	**NSYPMR155**	-	**NSYPMB155**	**NSYDLP171**	**NSYDLP152**	**NSYPAPLA155**
1500	750	1	**NSYPMM157**	**NSYPMR157**	-	**NSYPMB157**	**NSYDLP297**	**NSYDLP264**	**NSYPAPLA157**
1500	1000	2	**NSYPMM1510**	2 x **NSYPMR155**	-	**NSYPMB1510**	2 x **NSYDLP171**	2 x **NSYDLP152**	2 x **NSYPAPLA155**
1500	1250	2	**NSYPMM1512**	**NSYPMR155** + **NSYPMR157**	-	**NSYPMB1512**	**NSYDLP171** + **NSYDLP297**	**NSYDLP152** + **NSYDLP264**	**NSYPAPLA155** + **NSYPAPLA157**

Ступенчатые направляющие


PB500176

Стр. 317

Стойки и монтажные рейки


PB500177

Стр. 319

Дверной ограничитель


PB500178


PB500179

Стр. 311

Напольные шкафы из полиэфира

Руководство по выбору принадлежностей

Принадлежности шкафа


PB500180


PB500181

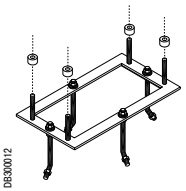
DB300012


PB500182


PB500183

Размеры шкафа (мм)		Цоколь N	Цоколь B	Рама, крепящаяся к полу	Навес	Плата кабельного ввода
		Высота 60 мм	Высота 900 мм			
Ширина	Глубина	Стр. 305		Стр. 306	Стр. 309	Стр. 310
500	320	NSYZNPLA53	NSYZHPLA53	NSYMFPLAZ53	NSYTJPLA53	NSYECPLAZ53
500	420	NSYZNPLA54	NSYZHPLA54	NSYMFPLAZ54	NSYTJPLA54	NSYECPLAZ54
750	320	NSYZNPLA73	NSYZHPLA73	NSYMFPLAZ73	NSYTJPLA73	NSYECPLAZ73
750	420	NSYZNPLA74	NSYZHPLA74	NSYMFPLAZ74	NSYTJPLA74	NSYECPLAZ74
1000	320	NSYZNPLA103	NSYZHPLA103	NSYMFPLAZ103	NSYTJPLA103	NSYECPLAZ103
1000	420	NSYZNPLA104	NSYZHPLA104	NSYMFPLAZ104	NSYTJPLA104	NSYECPLAZ104
1250	320	NSYZNPLA123	NSYZHPLA123	NSYMFPLAZ123	NSYTJPLA123	NSYECPLAZ123
1250	420	NSYZNPLA124	NSYZHPLA124	NSYMFPLAZ124	NSYTJPLA124	NSYECPLAZ124

Принадлежности VDI


PB500184


PB500185

Размеры шкафа (мм)		Фиксированные монтажные стойки 19”	Кол-во модулей	Поворотная рама 19”	Кол-во модулей
Высота	Ширина	Стр. 325		Стр. 325	
500	750	NSYBRF8PLA	8	NSYBRP7PLA	7
750	750	NSYBRF12PLA + NSYSPLA75	12	NSYBRP11PLA + NSYSPLA75	11
1000	750	NSYBRF17PLA + NSYSPLA100	17	NSYBRP16PLA + NSYSPLA100	16
1250	750	NSYBRF21PLA + NSYSPLA125	21	NSYBRP20PLA + NSYSPLA125	20
1500	750	NSYBRF26PLA + NSYSPLA150	26	NSYBRP25PLA + NSYSPLA150	25

Дверной выключатель


PB500186

Стр. 312

Вставка


PB500187

Стр. 319

Карман для документации


PB500188

Стр. 483

Принадлежности VDI и крепёж


PB500189


PB500190

Стр. 660

Комплект для соединения шкафов

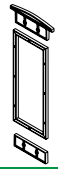
DB300013

Стр. 303

Краска, препятствующая нанесению граффити


PB500191

Стр. 321

Ручки и замки


PB500192


PB500193

Стр. 313

Проушины для настенного монтажа


PB500194

Стр. 309

Промышленные коробки из стали

Промышленные коробки из стали
Содержание

Spacial S44 - S57 - S24 - SDB
Промышленные коробки из стали **40**

Руководство по выбору 40


PB500198

Spacial SDB: Разветвительные коробки из стали IP 55 42


PB500197

Spacial S24: Предохранительные коробки из стали IP 55 48


PB500195

Spacial S44: Промышленные коробки из стали IP 66 51


PB500196

Spacial S57: Коробки из стали с крышками с винтовым креплением IP 66 53

Промышленные коробки из стали

Руководство по выбору



SDB: коробки

Стр. 44



SDB: компактные шкафы

Стр. 46



S24

Стр. 48



S44

Стр. 51



S57

Стр. 53

Критерии		Разветвительные коробки / Промышленные коробки		Предохранительные коробки	Разветвительные коробки / Промышленные коробки	
Наружное использование				●	●	●
Степень защиты		IP 55 IK 07	IP 55 IK 07	IP 55 IK 07	IP 66 IK 08	IP 66 IK 10
Размеры (мм)	Высота	85 - 357	206 - 357	180 - 230	80 - 400	200 или 300
- наружные для SDB	Ширина	85 - 307	156 - 307	130 - 210	80 - 400	300 - 500
- внутренние для остальных оболочек	Глубина	49 - 140	83 - 210	96 - 126	45 - 110	200 или 300
Универсальное применение		●	●	●	●	●
Высокая крышка		●	Дверь			
Низкая крышка		●	Дверь	Дверь	●	●
С выбивными отверстиями		●				

Промышленные коробки из нержавеющей стали: обращайтесь в Schneider Electric.



Specific

- Коробки и шкафа из стали не устанавливаются снаружи без специального покрытия.
- Проконсультируйтесь в Schneider Electric по поводу коробок из нержавеющей стали: 304L, 316L, крацевание, обработка микрошариками.
- Проконсультируйтесь в Schneider Electric по поводу вырезов / окраски / механической обработки / монтажа принадлежностей / интеграции.

Промышленные коробки из стали
Руководство по выбору

Разветвительные металлические коробки SDB IP 55 (МЭК 60529)

	Наружные размеры (мм)			Без выбивных отверстий	С выбивными отверстиями, кол-во выбивных отверстий и группа			Размеры (мм)			Сплошная монтажная плата	Масса, кг
	Высота (A)	Ширина (B)	Глубина (C)	№ по каталогу	№ по каталогу	Высота (A)	Ширина (B)	D	E	F		
С низкой крышкой	85	85	49	**NSYDBN88**	**NSYDB88M**	1 № 1	1 № 1	58	58	-	-	0.18
	105	105	49	**NSYDBN1010**	**NSYDB1010M**	2 № 1	1 № 1	76	76	-	-	0.25
	155	105	61	**NSYDBN1510**	**NSYDB1510M**	3 № 1	1 № 2	124	74	56	**NSYPMD1510**	0.38
	206	156	83	**NSYDBN2015**	**NSYDB2015M**	3 № 3	2 № 3	172	122	78	**NSYPMD2015**	1
	256	206	93	**NSYDBN2520**	**NSYDB2520M**	3 № 4	2 № 4	220	170	88	**NSYPMD2520**	1.5
	307	257	116	**NSYDBN3025**	**NSYDB3025M**	2 № 3, 2 № 4	3 № 4	268	218	110	**NSYPMD3025**	3.3
	357	307	136	**NSYDBN3530**	**NSYDB3530M**	2 № 3, 3 № 4	2 № 3, 2 № 4	318	268	130	**NSYPMD3530**	4.8
С высокой крышкой	155	105	88	**NSYDAN1510**	**NSYDA1510M**	3 № 2	1 № 2	124	74	83	**NSYPMD1510**	0.45
	206	156	122	**NSYDAN2015**	**NSYDA2015M**	3 № 3	2 № 3	172	122	121	**NSYPMD2015**	1.2
	256	206	140	**NSYDAN2520**	**NSYDA2520M**	3 № 4	2 № 4	220	170	131	**NSYPMD2520**	1.9

Малогабаритные металлические шкафы SDB IP 55 (МЭК 60529)

	Наружные размеры (мм)			Без выбивных отверстий	Размеры (мм)				Сплошная монтажная плата	Масса, кг
	Высота (A)	Ширина (B)	Глубина (C)	№ по каталогу	D	E	F	G		
С низкой крышкой	206	156	83	**NSYDBN2015D**	172	122	78	55	**NSYPMD2015**	1
	256	206	93	**NSYDBN2520D**	220	170	88	55	**NSYPMD2520**	1.5
	307	257	116	**NSYDBN3025D**	268	218	110	55	**NSYPMD3025**	3.3
	357	307	136	**NSYDBN3530D**	318	268	130	55	**NSYPMD3530**	4.8
С высокой крышкой	206	156	122	**NSYDAN2015D**	172	122	121	45	**NSYPMD2015**	1.2
	256	206	140	**NSYDAN2520D**	220	170	131	45	**NSYPMD2520**	1.9
	307	257	174	**NSYDAN3025D**	268	218	168	45	**NSYPMD3025**	4
	357	307	210	**NSYDAN3530D**	318	268	204	45	**NSYPMD3530**	5.8











Наружные размеры (мм)			Серия S24 Сплошная дверь + винты	Каталожные номера промышленных коробок из стали S44			Серия S57 IK10
				IK 08			
Высота	Ширина	Глубина		Пустые	Для монтажных плат	Со стойками (1)	
80	80	45	-	**NSYSBS884**	-	-	-
100	100	55	-	**NSYSBS10105**	-	-	-
130	130	60	-	**NSYSBS13136**	-	-	-
160	160	65	-	**NSYSBS16166**	-	-	-
165	120	65	-	**NSYSBS16126**	**NSYSBS16126S**	-	-
180	130	96	**NSYSBS18139F**		-	-	-
180	165	96	**NSYSBS18169F**		-	-	-
200	200	90	-	**NSYSBS20209**	**NSYSBS20209S**	-	-
230	210	126	**NSYSBS232112F**		-	-	-
250	250	100	-	**NSYSBS252510**	**NSYSBS252510S**	-	-
300	200	110	-		-	**NSYSBS302011R**	-
300	200	150	-		-	-	**NSYSBS302015**
300	300	100	-	**NSYSBS303010**	**NSYSBS303010S**	-	-
300	300	150	-		-	-	**NSYSBS303015**
400	200	110	-		-	**NSYSBS402011R**	-
400	300	150	-		-	-	**NSYSBS403015**
400	400	110	-	**NSYSBS404011**	**NSYSBS404011S**	-	-
500	200	110	-		-	**NSYSBS502011R**	-
500	300	110	-		-	**NSYSBS503011R**	-
500	300	200	-		-	-	**NSYSBS503020**
600	200	110	-		-	**NSYSBS602011R**	-
600	300	110	-		-	**NSYSBS603011R**	-

(1) Стойки вдоль малых сторон (ширина)

Разветвительные коробки из стали IP 55
Обзор

Коробки и мини-шкафы из листовой стали, с внутренним и наружным эпоксидно-полиэфирным покрытием серого цвета RAL 7035.



PB502026

С метрическими выбивными отверстиями для прохода трубок.



Имеются два исполнения: с высокой крышкой и с низкой крышкой.



Задние панели снабжены резьбовыми отверстиями для монтажа оборудования. Начиная с размера 15/10, задняя панель имеет четыре резьбовых отверстия M4 со съёмными заглушками для установки сплошной монтажной платы. Крепятся непосредственно к стене.



Уплотнительная прокладка из ПВХ или резины в зависимости от модели.



Замковый механизм под ключ с 2 бородками со вставленным и зафиксированным ключом может использоваться как ручка замка. Доступны другие варианты замкового механизма.



Разветвительные металлические коробки
IP 55 (МЭК 60529)



PB500198

NSYDA2520M



PB500237

NSYDBN1510

Коробки из листовой стали, с внутренним и наружным текстурированным эпоксидно-полиэфирным покрытием серого цвета RAL 7035.

Серия SDB состоит из четырёх базовых моделей:
- Без выбивных отверстий: NSYDBN с низкой крышкой и NSYDAN с высокой крышкой.
- С выбивными отверстиями: NSYDB●●●M с низкой крышкой и NSYDA●●●M с высокой крышкой.
- Уплотнительная прокладка из ПВХ для размеров до 20/15 и из резины для размеров > 25/20.
- На задней панели предусмотрена реализация резьбовых отверстий для монтажа оборудования. Начиная с размера 15/10, задняя панель имеет четыре резьбовых отверстия M4 со съёмными заглушками для установки сплошной монтажной платы.
- Крепление непосредственно к стене с помощью отверстий, закрытых пластиковыми заглушками, обеспечивающими герметичность.
- Наружная установка: в соответствии со стандартом МЭК 62208 касательно типовых испытаний, оговоренных в §9.12 (стойкость к ультрафиолетовому излучению) и в §9.13 (стойкость к коррозии). Рекомендуется всегда устанавливать навес во избежание скапливания воды на шкафу.

Разветвительные металлические коробки
IP 55 (МЭК 60529)

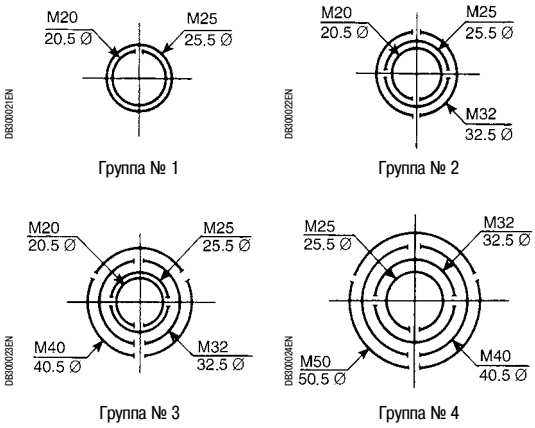

Размеры (мм)

NSYDBN

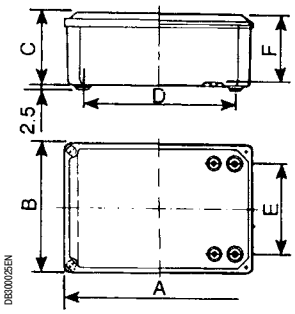

NSYDAN

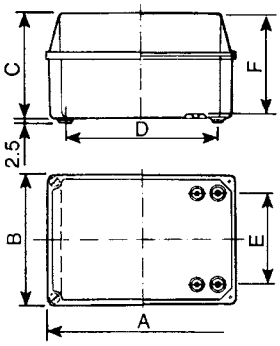

NSYDB●●●M

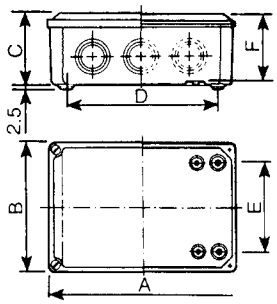

NSYDA●●●M

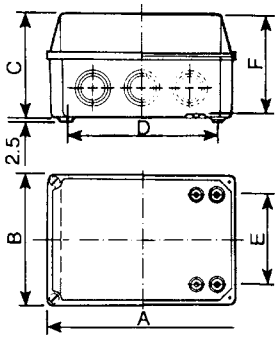

Модели, размеры и каталожные номера

	Наружные размеры (мм)			Без выбивных отверстий	С выбивными отверстиями, кол-во выбивных отверстий и группа			Размеры (мм)			Сплошная монтажная плата	Масса, кг
	Высота (A)	Ширина (B)	Глубина (C)	№ по каталогу	№ по каталогу	Высота (A)	Ширина (B)	D	E	F		
С низкой крышкой	85	85	49	**NSYDBN88**	**NSYDB88M**	1 № 1	1 № 1	58	58	-	-	0.18
	105	105	49	**NSYDBN1010**	**NSYDB1010M**	2 № 1	1 № 1	76	76	-	-	0.25
	155	105	61	**NSYDBN1510**	**NSYDB1510M**	3 № 1	1 № 2	124	74	56	**NSYPMD1510**	0.38
	206	156	83	**NSYDBN2015**	**NSYDB2015M**	3 № 3	2 № 3	172	122	78	**NSYPMD2015**	1
	256	206	93	**NSYDBN2520**	**NSYDB2520M**	3 № 4	2 № 4	220	170	88	**NSYPMD2520**	1.5
	307	257	116	**NSYDBN3025**	**NSYDB3025M**	2 № 3, 2 № 4	3 № 4	268	218	110	**NSYPMD3025**	3.3
	357	307	136	**NSYDBN3530**	**NSYDB3530M**	2 № 3, 3 № 4	2 № 3, 2 № 4	318	268	130	**NSYPMD3530**	4.8
С высокой крышкой	155	105	88	**NSYDAN1510**	**NSYDA1510M**	3 № 2	1 № 2	124	74	83	**NSYPMD1510**	0.45
	206	156	122	**NSYDAN2015**	**NSYDA2015M**	3 № 3	2 № 3	172	122	121	**NSYPMD2015**	1.2
	256	206	140	**NSYDAN2520**	**NSYDA2520M**	3 № 4	2 № 4	220	170	131	**NSYPMD2520**	1.9

Малогабаритные металлические шкафы
IP 55 (МЭК 60529)



PB500206

NSYDBN3025D



PB500238

NSYDAN3025D

Шкафы из листовой стали, с внутренним и наружным текстурированным эпоксидно-полиэфирное покрытие серого цвета RAL 7035.

- Серия Spacial SDB с дверными петлями состоит из двух моделей:
  NSYSDBN●●●D с низкой крышкой и NSYDAN●●●D с высокой крышкой.
- Шкафы снабжены уплотнительной прокладкой и резьбовыми отверстиями M4 со съёмными заглушками для установки сплошной монтажной платы и/или оборудования.
- Замковый механизм под ключ с 2 бородками (по умолчанию поставляется). Ключ можно зафиксировать и использовать как ручку замка.
  Другие варианты замкового механизма см. в таблице замков.

Малогабаритные металлические шкафы
IP 55 (МЭК 60529)

Размеры

NSYDBN…D

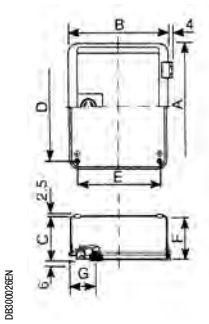

NSYDAN…D

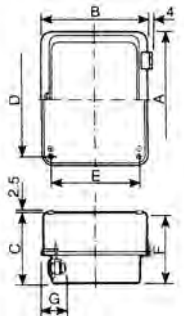

Модели, размеры и каталожные номера

	Наружные размеры (мм)			Без выбивных отверстий	Размеры (мм)				Сплошная монтажная плата	Масса, кг
	Высота (A)	Ширина (B)	Глубина (C)	№ по каталогу	D	E	F	G		
С низкой крышкой	206	156	83	**NSYDBN2015D**	172	122	78	55	**NSYPMD2015**	1
	256	206	93	**NSYDBN2520D**	220	170	88	55	**NSYPMD2520**	1.5
	307	257	116	**NSYDBN3025D**	268	218	110	55	**NSYPMD3025**	3.3
	357	307	136	**NSYDBN3530D**	318	268	130	55	**NSYPMD3530**	4.8
С высокой крышкой	206	156	122	**NSYDAN2015D**	172	122	121	45	**NSYPMD2015**	1.2
	256	206	140	**NSYDAN2520D**	220	170	131	45	**NSYPMD2520**	1.9
	307	257	174	**NSYDAN3025D**	268	218	168	45	**NSYPMD3025**	4
	357	307	210	**NSYDAN3530D**	318	268	204	45	**NSYPMD3530**	5.8

Переход от стандартного замка к унифицированным решениям

Тип и размер		Ключ		№ по каталогу
Квадратный профиль	□ 6 мм	LC-7	DB300027	**NSYTC6CRN**
	□ 7 мм	LC-7		**NSYTC7CRN**
	□ 8 мм	LC-8		**NSYTC8CRN**
Треугольный профиль	▲ 6 мм	LT-8	DB300028	**NSYTT6CRN**
	▲ 7 мм	LT-8		**NSYTT7CRN**
	▲ 8 мм	LT-8		**NSYTT8CRN**
Замок с ключом 405			DB300029	**NSYCL405CRN**

Предохранительные коробки из стали IP 55



Технические характеристики

- Степень защиты: IP55 согласно МЭК 60529.
- Стойкость к внешнему механическому воздействию: IK07.
- Наружная установка: в соответствии со стандартом МЭК 62208 касательно типовых испытаний, оговоренных в §9.12 (стойкость к ультрафиолетовому излучению) и в §9.13 (стойкость к коррозии). Рекомендуется всегда устанавливать навес во избежание скапливания воды на шкафу.
- Текстурированное порошковое эпоксидно-полиэфирное покрытие серого цвета RAL 7035 или красного цвета RAL 3000 для компонентов, обеспечивающих безопасность.
- Запирание с помощью винтов или бокового замкового механизма с двумя ригелями 3 мм. Возможность установки ручки кат. номер NSYTHL1242EPLM или NSYTHPLM с замковым механизмом кат. номер NSYTT8CRN (на заказ).
- Возможность пломбирования с помощью колпачка заводской установки.
- К задней панели оболочек приварены 4 гайки, позволяющие установить монтажную плату (из числа принадлежностей) или специализированную монтажную плату заказчика.
- Уплотнительная прокладка из полиуретана.
- Болты заземления M6 x 8 на корпусе и крышке для обеспечения непрерывности электрического соединения с корпусом.

Применение

- Системы безопасности и аварийно-предупредительной сигнализации (например, пожарная сигнализация), использующие модульные платы и устройства.











Внутренние размеры (мм)			Кат. номера коробок, запираемых с помощью винтов		Кат. номера коробок, запираемых с помощью бокового замкового механизма под ключ с 2 бородками 3 мм		
Высота	Ширина	Глубина	Сплошная дверь	Дверь с окном	Сплошная дверь	Дверь с окном	Дверь со стеклянным окном толщиной 3 мм
180	130	96	**NSYSBS18139F**	**NSYSBS18139FT**	**NSYSBS18139K**	**NSYSBS18139KT**	**NSYSBS18139KTH**
180	165	96	**NSYSBS18169F**	**NSYSBS18169FT**	**NSYSBS18169K**	**NSYSBS18169KT**	**NSYSBS18169KTH**
230	210	126	**NSYSBS232112F**	**NSYSBS232112FT**	**NSYSBS232112K**	**NSYSBS232112KT**	**NSYSBS232112KTH**

Кат. номера коробок	Размеры (мм)													Масса, кг	Кат. номера плат
	A	B	C	D	E	F	G	H	I	J	K	L	M		
NSYSBS18139F	182	132	107	168	118	140	90	95	52	107	77	160	110	1	**NSYAMPM1612SB**
NSYSBS18169F	182	167	107	168	153	140	125	95	52	108	97	160	145	1.2	**NSYAMPM1816SB**
NSYSBS232112F	232	212	137	218	198	190	170	125	67	157	137	210	190	2	**NSYAMPM2321SB**

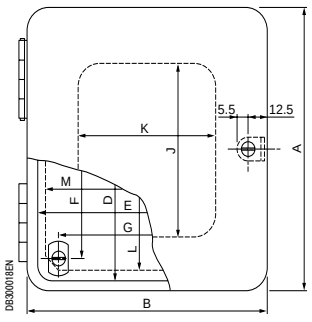

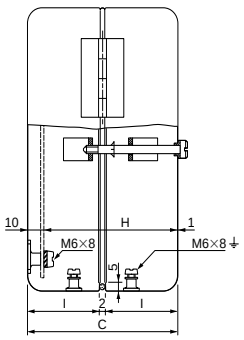

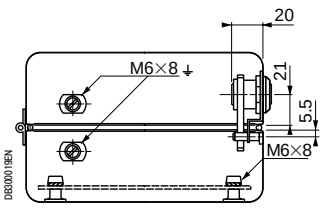

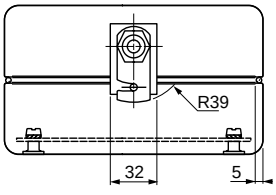

Принадлежности

Принадлежности для монтажа

- Монтажные платы из термообработанной стали, поставляются с крепежом.
- Комплект для модульного оборудования, поставляется с крепежом.





Внутренние размеры (мм)			Кол-во модулей	Модульные монтажные платы	Комплекты для оборудования
Высота	Ширина	Глубина			
180	130	96	4	**NSYAMPM1612SB**	**NSYAPMC1813SB**
180	165	96	-	**NSYAMPM1816SB**	**-**
230	210	126	8	**NSYAMPM2321SB**	**NSYAPMC2321SB**

Принадлежности шкафа

- Комплект из двух проушин из термообработанной стали, с крепежом (без уплотнительной шайбы, степень IP снижена).
- Комплект для разбивания стекла (молоток с кронштейном).

Наименование	№ по каталогу
Комплект из двух проушин	**NSYAEFS24**
Комплект для разбивания стекла	**NSYAEDXS24**

Дверные замки

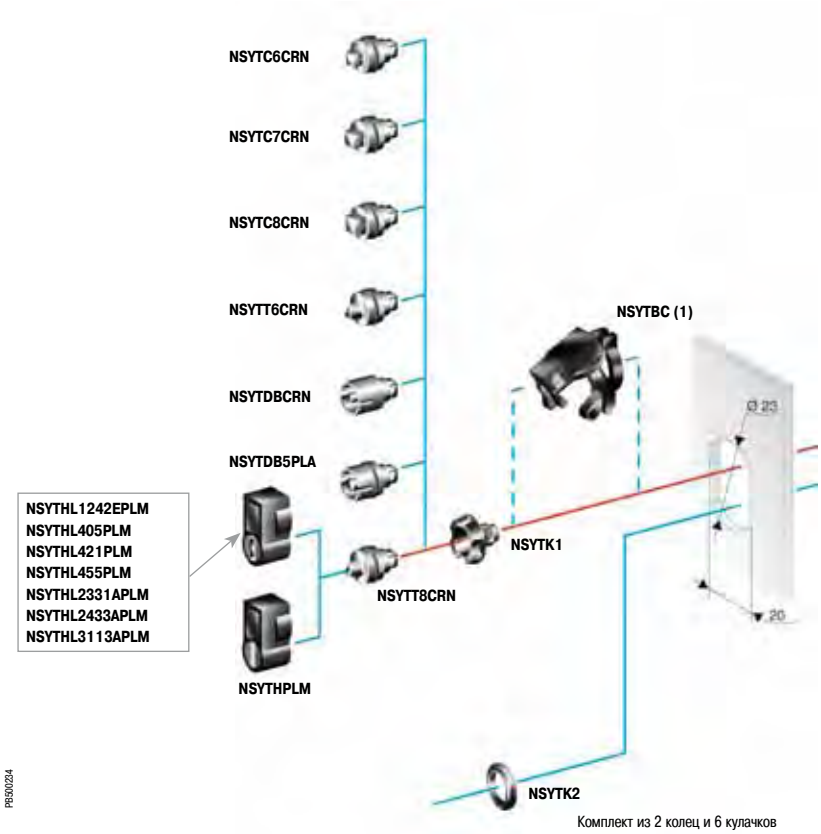

Комплект из 2 колец и 6 кулачков с инструкцией по сборке для другого типа цилиндрического замка (2)

(1) Несовместимо с блокировочной ручкой.
(2) Замки не указаны, поставляются только по специальному заказу. Обращайтесь в Schneider Electric.
Примечание: замки не подходят для моделей, запираемых с помощью винтов.

Принадлежности

Принадлежности для запирания

Комплект

Описание	№ по каталогу
Ручка без замка	**NSYTHPLM**
Колпачок для пломбирования или блокировки навесным замком	**NSYTBC**
Сменный замковый механизм	**NSYTK1**
Комплект EDF/RONIS	**NSYTK2**

Профили замковых механизмов

Описание	№ по каталогу
Квадратный профиль 6 мм	**NSYTC6CRN**
Квадратный профиль 7 мм	**NSYTC7CRN**
Квадратный профиль 8 мм	**NSYTC8CRN**
Под ключ с 2 бородками 3 мм (стандартный)	**NSYTDBCRN**
Под ключ с 2 бородками 5 мм	**NSYTDB5PLA**
Треугольный профиль 6.5 мм CNOMO	**NSYTT6CRN**
Треугольный профиль 8 мм	**NSYTT8CRN**

Блокировочные ручки (поставляются с замковым механизмом кат. номер NSYTT8CRN)

Описание	№ по каталогу
Под ключ 1242 E	**NSYTHL1242EPLM**
Под ключ 405	**NSYTHL405PLM**
Под ключ 421	**NSYTHL421PLM**
Под ключ 455	**NSYTHL455PLM**
Под ключ 2331 A	**NSYTHL2331APLM**
Под ключ 2433 A	**NSYTHL2433APLM**
Под ключ 3113 A	**NSYTHL3113APLM**

Стальные промышленные коробки IP66

Общая информация



PB500226

Стальные промышленные коробки IP66

Коробки IP66

Технические характеристики

- Стойкость к внешнему механическому воздействию: IK08.
- Наружная установка: в соответствии со стандартом МЭК 62208 касательно типовых испытаний, оговоренных в §9.12 (стойкость к ультрафиолетовому излучению) и в §9.13 (стойкость к коррозии). Рекомендуется всегда устанавливать навес во избежание скапливания воды на шкафу.
- Текстурированное порошковое эпоксидно-полиэфирное покрытие серого цвета RAL 7035.
- Крепление крышки с помощью 4 винтов.
- Уплотнительная прокладка из полиуретана.
- Крепление к стене с помощью приваренных проушин.
- Болты заземления на корпусе и крышке для обеспечения непрерывности электрического соединения с корпусом.
- 3 варианта исполнения:

– пустые коробки, без внутренних болтов крепления;
– коробки с приваренными болтами для крепления монтажной платы;
– коробки со стойками, размеченными через каждые 12,5 мм для установки реек.

Применение

- Установки, где требуется надёжная защита от проникновения воды и пыли.



PB502226



PB502227

Внутренние размеры (мм)			Кат. номера коробок IP66			Кат. номера монтажных плат
Высота	Ширина	Глубина	Пустые	Для монтажных плат	Со стойками	
80	80	45	**NSYSBS884**	-	-	-
100	100	55	**NSYSBS10105**	-	-	-
130	130	60	**NSYSBS13136**	-	-	-
160	160	65	**NSYSBS16166**	-	-	-
165	120	65	**NSYSBS16126**	**NSYSBS16126S**	-	**NSYAMPM1612SB**
200	200	90	**NSYSBS20209**	**NSYSBS20209S**	-	**NSYAMPM2020SB**
250	250	100	**NSYSBS252510**	**NSYSBS252510S**	-	**NSYAMPM2525SB**
300	200	110		-	**NSYSBS302011R**	-
300	300	100	**NSYSBS303010**	**NSYSBS303010S**	-	**NSYAMPM3030SB**
400	200	110		-	**NSYSBS402011R**	-
400	400	110	**NSYSBS404011**	**NSYSBS404011S**	-	**NSYAMPM4040SB**
500	200	110		-	**NSYSBS502011R**	-
500	300	110		-	**NSYSBS503011R**	-
600	200	110		-	**NSYSBS602011R**	-
600	300	110		-	**NSYSBS603011R**	-

Стальные промышленные коробки IP66

Размеры

Стальные промышленные коробки IP66 без выбивных отверстий

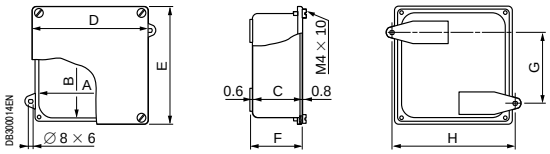

Внутренние размеры (мм)			Размеры (мм)			Крепление (мм)		Масса (кг)	№ по каталогу
A	B	C	D	E	F	G	H		
80	80	45	96	96	48	50	100	0.190	**NSYSBS884**
100	100	55	116	116	58	70	120	0.270	**NSYSBS10105**
130	130	60	142	142	63	100	144	0.300	**NSYSBS13136**
160	160	65	174	174	68	130	178	0.590	**NSYSBS16166**

Пустые коробки и коробки с 4 точками крепления монтажной платы, IP66

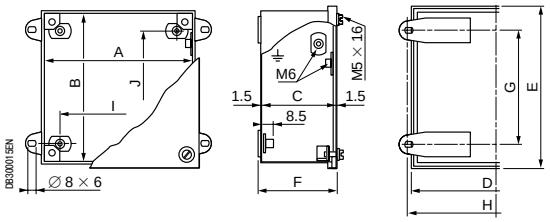

Внутренние размеры (мм)			Размеры (мм)			Крепление коробки (мм)		Крепление монт. платы (мм)		№ по каталогу
A	B	C	D	E	F	G	H	I	J	
120	165	65	131	176	72	137	137	90	140	**NSYSBS16126** **NSYSBS16126S**
200	200	96	211	211	97	174	217	170	170	**NSYSBS20209** **NSYSBS20209S**
250	250	100	262	262	107	224	267	220	220	**NSYSBS252510** **NSYSBS252510S**
300	300	100	312	312	107	274	317	270	270	**NSYSBS303010** **NSYSBS303010S**
400	400	110	412	412	117	374	417	370	370	**NSYSBS404011** **NSYSBS404011S**

Коробки со стойками, IP66

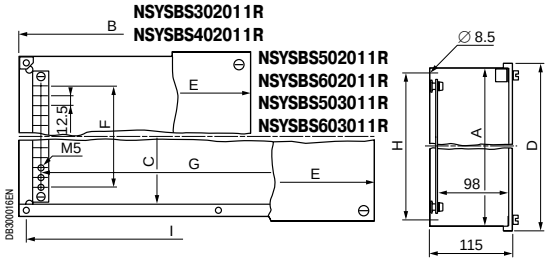

Внутренние размеры (мм)			Размеры (мм)			Стойки (мм)	Крепление коробки (мм)		№ по каталогу
A	B	C	D	E	F	G	H	I	
200	300	-	211	311	125	250	184	284	**NSYSBS302011R**
200	400	-	211	411	125	350	184	384	**NSYSBS402011R**
200	500	172	211	511	125	450	184	484	**NSYSBS502011R**
200	600	172	211	611	125	550	184	584	**NSYSBS602011R**
300	500	272	312	512	225	450	284	484	**NSYSBS503011R**
300	600	272	312	612	225	550	284	584	**NSYSBS603011R**

Стальные коробки с крышками с винтовым креплением IP66

Общая информация


PB500088


PB500196

Технические характеристики

- Оболочка из листовой стали.
- Степень защиты: IP66 согласно стандарту МЭК 60529.
- Стойкость к внешнему механическому воздействию: IK10.
- Наружная установка: в соответствии со стандартом МЭК 62208 касательно типовых испытаний, оговоренных в §9.12 (стойкость к ультрафиолетовому излучению) и в §9.13 (стойкость к коррозии). Рекомендуется всегда устанавливать навес во избежание скапливания воды на шкафу.
- Текстурированное порошковое эпоксидно-полиэфирное покрытие серого цвета RAL 7035.
- Крепление крышки с помощью 4 невыпадающих ступенчатых винтов CHc M5 x 35.
- Коробка снабжена 4 приваренными болтами для крепления монтажной платы.
- Уплотнительная прокладка из полиуретана.
- Болты заземления на корпусе и крышке для обеспечения непрерывности электрического соединения с корпусом.

Специальные исполнения

- По заказу данные промышленные коробки могут поставляться:

– С другим покрытием (хромовокислый цинк, металлизация и т.д.).
– Другого цвета.
– И т.д.

См. наше специализированное предложение.

Применение

- Использование в средах с высоким уровнем риска образования скоплений пыли и/или жидкости.

Наружные размеры (мм)			(мм)				№ по каталогу
Высота	Ширина	Глубина	A	B	C	D	
200	300	150	200	300	150	127	**NSYSBS302015**
300	300	150	300	300	150	127	**NSYSBS303015**
300	400	150	300	400	150	127	**NSYSBS403015**
300	500	200	300	500	200	177	**NSYSBS503020**

Размеры

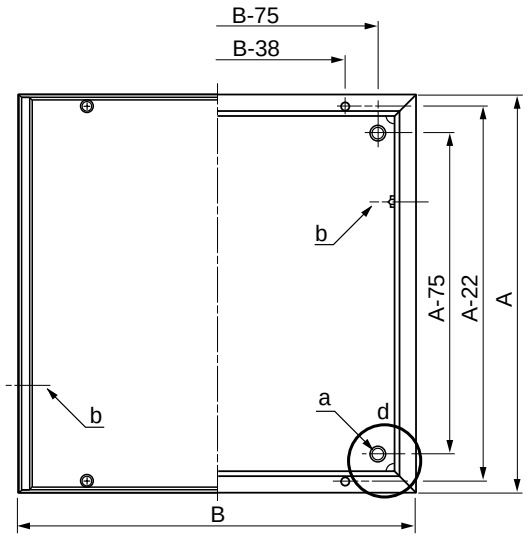

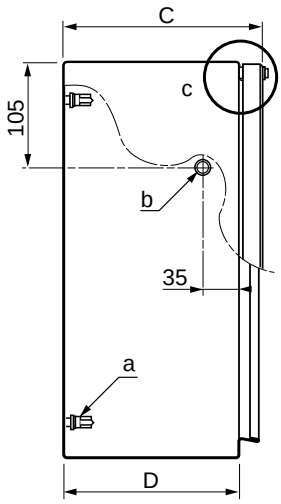

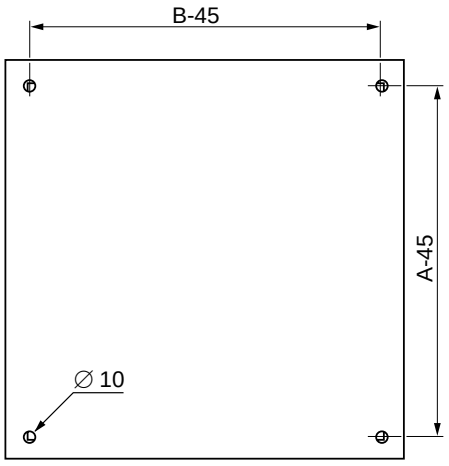

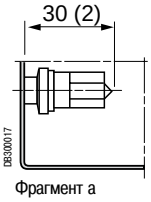

Фрагмент a

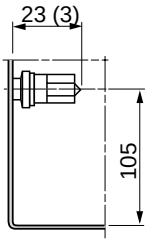

Фрагмент b

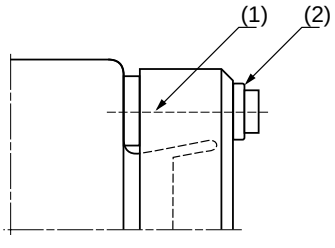

Фрагмент c
(1) Ступенчатый винт CHc M5 x 35.
(2) Уплотнительная прокладка.

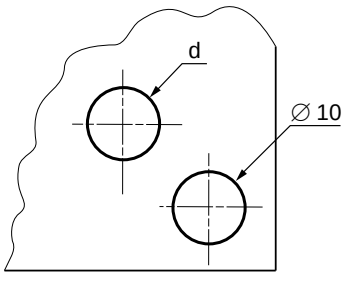

Фрагмент d
Крепёжное отверстие

Стальные коробки с крышками с винтовым креплением IP66
Принадлежности

Монтажные платы







Размеры коробок (мм)			Монтажные панели		
Высота	Ширина	Глубина	Сплошные	Микроперфорированные	Telequick
200	300	150	**NSYMM32**	**NSYMF32**	**NSYMR32**
300	300	150	**NSYMM33**	**NSYMF33**	**NSYMR33**
300	400	150	**NSYMM43**	**NSYMF43**	**NSYMR43**
300	500	200	**NSYMM35**	**NSYMF53**	**NSYMR53**



Это предложение дополняется серией клеммных шкафов S3DB.

Проушины для настенного монтажа

Описание	№ по каталогу
Комплект из 4 проушин из стали	**NSYAEFPFSC**
Комплект из 4 проушин из нержавеющей стали	**NSYAEFPFXSC**

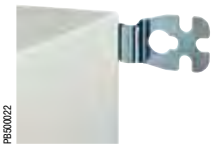



См. схему, размеры и характеристики на стр. **80**.

Комплект DIN-рейки

- Состоит из 2 опор и 1 симметричной DIN-рейки 35 x 7,5мм.
- Рейка регулируется по высоте с шагом 25 мм.
- Позади опоры остаётся 20 мм свободного пространства для прокладки кабелей.
- Материал: оцинкованная сталь.
- Крепление непосредственно к приваренным болтам.
- Поставляется с крепёжными винтами.

Для оболочки (мм)		№ по каталогу
Высота	Ширина	
200	300	**NSYAMRD2030**
300	300	**NSYAMRD3030**
300	400	**NSYAMRD3040**
300	500	**NSYAMRD3050**

Клеммные блоки на DIN-рейку



Наше предложение «Specific»: специальные размеры и вырезы. Обращайтесь в Schneider Electric.





Описание	Ширина (мм)	Винтовое соединение	Пружинное соединение
Проходной, 2,5 мм², серый	5	**AB1VV235U**	**AB1RRN235U2GR**
Проходной, 2,5 мм², синий	5	**AB1VV235UBL**	**AB1RRN235U2BL**
Для защитных проводов, 2,5 мм²	5	**AB1TP235U**	**AB1RRNTP235U2**

Настенные шкафы из стали

Настенные шкафы из стали
Содержание


PB500199

Spacial S3D Настенные шкафы из стали **58**

Общая информация 62

Руководство по выбору 68

Размеры 75

Дополнительная информация 77

Принадлежности 79

Прокладка кабелей 95

Стальные шкафы, позволяющие экономить время!

Долговечность
Качественная сварка и покрытие.

Надёжная защита
- Водо- и пыленепроницаемые, ударопрочные.
- Исполнения с обеспечением ЭМС и для эксплуатации во взрывоопасной среде.

Удобство выполнения подъёмно-транспортных операций
- Перерабатываемая экологичная упаковка.
- Отсутствие острых углов.



Расширенный выбор
- Большое число стандартных размеров.
- Изготовление по размерам заказчика.

Простота комплектования
- Четыре ступенчатых болта 10 мм, приваренных изнутри к задней панели.
- Широкий выбор монтажных плат.
- Широкий выбор плат кабельного ввода.
- Кабеленесущие рейки, наваренные на дверь высотой от 400 мм.

Простота обслуживания
- Съёмные петли.
- 1 ручка замка в шкафах высотой от 600 мм

Дополнительные достоинства
- Качество и эстетичность.

Безопасность персонала
- Болты заземления, приваренные к корпусу и двери.
- Замок с тремя точками запирания в шкафах высотой от 600 мм

Specific

Оптимизируйте своё время благодаря нашей услуге изготовления продукции по заказу: вы получите оболочку выбранного вами цвета и с необходимыми вам вырезами.
Обращайтесь в Schneider Electric.

Широкий выбор аксессуаров



> Компоновка

1. Принадлежности для крепления к стене
2. Опорные принадлежности напольных шкафов
3. Верхняя панель
4. Окошки для обзора

> Монтаж и прокладка кабелей

5. Монтажные платы
6. Кабельные вводы
7. Принадлежности для прокладки кабелей
8. Система поддержания микроклимата
9. Электрическое соединение с корпусом

Configured

Сэкономьте время за счёт монтажа ваших принадлежностей на заводе!
Для получения подробной информации о нашем предложении «Configured» обращайтесь в Schneider Electric.

Также см. принадлежности

Выбор принадлежностей на стр. **79**

Настенные шкафы
Обзор

Spacial® S3D

Шкафы из стали



> Система монтажа и прокладки кабелей

позволяет установить устройства и проложить кабели

> Система поддержания микроклимата

позволяет контролировать и регулировать внутреннюю температуру и влажность в шкафу

Быстрота и удобство оснащения шкафа оборудованием

... благодаря установке монтажной платы.

Шкафы Spacial S3D разработаны с целью защиты вашего оборудования, эксплуатируемого внутри помещения в неблагоприятной и загрязнённой среде, например:

- В составе машин.
- На производственных объектах.
- На складах и т.д.

3 типа материалов

- Сталь
- Нержавеющая сталь
- Полиэфир

Какими бы ни были условия эксплуатации, вы можете выбрать оболочки в соответствии с вашими потребностями: из стали, нержавеющей стали или полиэфира. Наши шкафы имеют одинаковые размеры и по большей части аналогичные системы монтажа и прокладки кабелей, а также монтажные принадлежности, что облегчает вам выбор и установку!

Машины

Промышленность

Настенные шкафы
Обзор

Spacial S3X

Шкафы из нержавеющей стали



Долговечность и гигиеничность

... благодаря использованию материала, имеющего высокую стойкость к коррозии и высокое качество обработки поверхности, снижающее риск заражения.

Шкафы Spacial S3X обычно применяются:

- **В пищевой и фармацевтической промышленности,** где востребована возможность очистки промывкой в жёсткой воде для предотвращения роста бактерий.
- **В нефтегазовой промышленности** благодаря химической стойкости материала.

Thalassa™ PLM

Шкафы из полиэфира



Безопасность и малый объём необходимого техобслуживания

... благодаря изготовлению из долговечного и изолирующего материала (уровень защиты от рисков класса II).

Шкафы Thalassa PLM демонстрируют превосходные характеристики:

- **При эксплуатации вне помещений,** например, в дорожных и железнодорожных инфраструктурах, аэропортах и портах, в том числе в солёной среде.
- В качестве оптимального решения для агрессивных сред, где требуются коррозионно-устойчивые материалы.

+ Просто выбирать, просто заказывать, просто использовать!


Пищевая промышленность


Нефтегазовая промышленность


Опреснение морской воды


Аэропорт

Универсальное предложение
Общая информация

Spacial S3D: стальной шкаф с наибольшим из представленных на рынке числом типоразмеров!

Полное предложение включает 54 типоразмера от 300 x 200 x 150 мм до 1400 x 1000 x 300 мм:

- Со сплошной дверью, без сплошной монтажной платы.
- Со сплошной дверью, со сплошной монтажной платой.
- С прозрачной дверью, без сплошной монтажной платы.
- Степень защиты IP66 для шкафов с одной дверью (IP55 для шкафов с двумя дверьми).
- Стойкость к внешнему механическому воздействию: сплошной двери – IK10, прозрачной – IK08.
- Соответствие стандартам для оболочек НКУ: EN 62208 и МЭК 62208.
- Широкий выбор аксессуаров для любых применений.
- Серия дополняется моделями специализированного исполнения.

Другие серии:
Spacial S3X стр. **202**.
Thalassa PLM стр. **270**.

Универсальный шкаф Spacial S3D



Со сплошной дверью | С прозрачной дверью

Стр. **72**

Для неблагоприятной среды

Взрывобезопасный стальной шкаф Spacial S3DEX



- 10 моделей со сплошной дверью.
- Сертификат LCIE № LCIE02ATEX0037U с дополнением № LCIE 02ATEX0037U/01.
- Степень защиты IP66. Возможно изготовление из нержавеющей стали или полиэфира.

Стр. **564**

Стальной шкаф Spacial S3HF, обеспечивающий ЭМС



- Изготовление из листового материала ALUZINC 150.
- Хорошее отражение электро-магнитных волн.
- Степень защиты IP55.

Стр. **580**

Предложение заказных стальных шкафов Spacial
Общая информация

Преимущества шкафов заказного исполнения

- Экономия времени: вам потребуется только подключить провода. Мы проделаем все необходимые отверстия и установим указанные аксессуары.
- По заказу шкафы Spacial S3D могут поставляться:
  – других цветов;
  – других размеров;
  – с предварительно смонтированными аксессуарами;
  – с подготовленными отверстиями;
  – с добавлением/удалением компонентов;
  – с другими покрытиями (Beckryzinc, хромовокислый цинк, металлизация и т.д.).

Наши преимущества:
- Качество выполнения отверстий. Покраска выполняется после того, как были проделаны отверстия, что гарантирует надежную защиту от коррозии.
- Высокое качество уплотнений для поддержания установленной степени защиты: полиуретановый уплотнитель устанавливается после покраски.
- Удобство для заказчика: оформляется один заказ, осуществляется одна поставка. Мы стараемся максимально облегчить получение оборудования клиентами.

Воспользуйтесь услугой заказного исполнения:
- Предложение «Configured»: исполнение по заказу на базе стандартного изделия.
- Предложение «Specific»: индивидуальное исполнение по техническим условиям заказчика.

Изготовление оболочек по размерам заказчика



PB500296 PB500297

Воспользуйтесь нашими коммуникационными инструментами для заказа изготовления оболочек по вашим размерам



PB500298

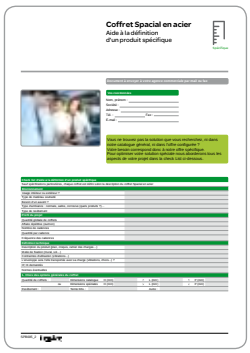

PB500299

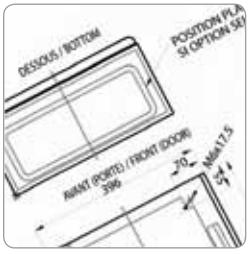

DB300072

Скачайте чертежи в формате DXF на нашем сайте.

Специальные шкафы Spacial из стали

Общая информация

Spacial S3DB

- 10 типоразмеров, глубина150 мм, сплошная дверь.
- Готовы к установке перфорированных монтажных опор с симметричной DIN-рейкой (заказываются отдельно).
- Степень защиты IP66.

Spacial S3DB



Стр. **614**

Spacial S57



Стр. **53**

Spacial S3DM

- 8 типоразмеров, глубина 150 мм, прозрачная дверь (сплошную дверь можно заказать отдельно).
- Готовы к установке модульной монтажной платы (заказывается отдельно).
- 10 моделей монтажных плат на 24 - 240 модулей.
- Зажим заземления заказывается отдельно.
- Верхняя и нижняя платы кабельного ввода.
- Степень защиты IP66.

Spacial S3DM



Стр. **594**

Spacial S3CM

- Шкафы управления восьми типоразмеров.
- 1 корпус для клавиатуры.
- 1 система с неподвижными или вращающимися соединениями, вспомогательные и осветительные принадлежности.
- Степень защиты IP54.

Spacial S3CM





Стр. **504**

Специальные шкафы Spacial из стали

Общая информация

Шкаф Spacial VDM с монтажными стойками 19"

- 5 моделей шкафов с фиксированными стойками 5 - 17 модулей.
- 5 моделей шкафов с поворотными стойками 4 - 16 модулей.
- 10 моделей 2-корпусных шкафов глубиной 400 и 500 мм.
- Степень защиты IP66.

Spacial VDM



PB500203

Стр. **628**



Для неблагоприятной среды

Шкаф из полиэфира Thalassa PLM



PB500301

Стр. **270**

Шкаф из нержавеющей стали Spacial S3X



PB500075

Стр. **204**

Универсальное предложение

3 типа материалов

- Сталь
- Нержавеющая сталь
- Пластмассы, полиэфир

Взрывобезопасный шкаф из полиэфира Thalassa PLMEX



PB500148

Стр. **572**

Взрывобезопасный стальной шкаф Spacial S3DEX



PB500098

Стр. **564**

Взрывобезопасный шкаф из нержавеющей стали Spacial S3XEX



PB500075

Стр. **568**



Также см. принадлежности

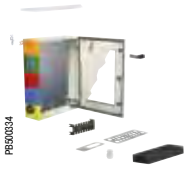

PB500334

Выбор принадлежностей на стр. **79**

Выберите ваши стальные шкафы серии Spacial S3D


PB500199

Вам нужен высокоэффективный герметизированный шкаф для эксплуатации на промышленном объекте.

Наше решение: универсальное шкаф Spacial S3D.

Шкаф с наибольшим из представленных на рынке числом типоразмеров!

Универсальный шкаф с широким ассортиментом принадлежностей для удовлетворения всех ваших потребностей.
Пыле- и влагонепроницаемость: IP66.
• Руководство по выбору, на стр. **68**.


PB502003


PB502002

Вам нужен высокоэффективный герметизированный шкаф для специализированного применения: электронное оборудование, распределение электроэнергии и т.д.

Наше решение: специализированный шкаф Spacial S3D.

Широкий выбор моделей и размеров для различных применений

Специализированные шкафы с размерами, соответствующими вашим потребностям, плюс специальные принадлежности.
Предложение функциональных шкафов, адаптированных к вашему виду применения.
• Руководство по выбору, стр. **24**.


PB500359


PB500296

Вам нужен высокоэффективный герметизированный шкаф, имеющий особые размеры, цвет, отверстия, для эксплуатации на промышленном объекте.

Наше решение: шкаф заказного исполнения.

Шкафы, изготавливаемые по размерам заказчика.

По заказу шкафы Spacial S3D могут поставляться:
- Других цветов.
- Других размеров.
- С предварительно смонтированными аксессуарами.
- С подготовленными отверстиями.
- С добавлением/удалением компонентов.
- С другими покрытиями (Хромовокислый цинк, металлизация и т.д.).

Configured

Specific


PB500098


PB502005

Вам нужен высокоэффективный герметизированный шкаф для эксплуатации на промышленном объекте, где требуется обеспечивать взрывобезопасность или электромагнитную совместимость.

Наше решение: шкаф для неблагоприятной среды.

Шкафы, адаптированные к сложным эксплуатационным условиям

Взрывоопасная среда, ЭМС, наружная установка и т.д.
Пыле- и влагонепроницаемость: IP55 и IP66.
Стр.: **564**, **580**.

Как выбрать шкафы и принадлежности?

Среда	
В какой среде вы установите оборудование?	• Для внутренней установки в промышленной среде используйте стальные шкафы. • Для внутренней установки в агрессивной среде или при наличии особых требований по гигиеничности используйте шкафы из нержавеющей стали. • Для внутренней или наружной установки в особо агрессивной среде выбирайте оболочки из полиэфира. • Обязательно учитывайте температурный фактор. У нас есть решение, адаптированное к вашим потребностям.
Нужен ли навес?	Навес обязателен, если оболочка подвергается риску воздействия падающей сверху жидкости. Наши шкафы из полиэфира (PLM и PLAT) снабжены навесом в стандартном исполнении.
Технические требования	
Нужны ли вам герметичность и защита от внешнего механического воздействия?	Для каждой оболочки указывается: • Её герметичность: степень защиты IP. • Её стойкость к внешнему механическому воздействию: степень защиты IK.
Имеются ли ограничения по размерам?	Проверьте размеры шкафа: высота (В) x ширина (Ш) x глубина (Г), мм.
Какие цвета доступны?	Цвет RAL 7035 стандартно используется для стальных шкафов. Цвет RAL 7032 используется для шкафов из полиэфира. Другие цвета – по заказу.
Как вы будете устанавливать шкафы?	Варианты установки: • На стене. • На полу. • На колонне. Доступные принадлежности: • Проушины. • Цоколи. • Крепёж для монтажа на колонне. • Усиление проушин.
Дверь	
Есть ли необходимость заглядывать внутрь шкафа?	Можно выбрать: • Прозрачные двери. • Акриловые окна. • Дверные окна.
Замок какого типа вам нужен?	Необходимо определить тип замка: • Замок под профильный ключ • Замок с цилиндром. • Навесной замок.
Требуется заземление?	Непрерывность цепи заземления обеспечивается с помощью шинок или проводников заземления, предлагаемых в качестве принадлежностей.
Как вы будете прокладывать кабельные каналы на двери? По стойкам? По рейкам?	Они могут крепиться посредством: • Держателей кабельных каналов. • Поперечных реек двери. • Кабельных хомутов.
Двери должны быть открытыми при проведении технического обслуживания?	Могут потребоваться: • Дверные ограничители. • Дверные выключатели.
Корпус или рама	
В каком месте кабели входят в оболочку?	Имеется широкий ассортимент кабельных вводов.
Какие функции должен выполнять кабельный ввод?	Наши кабельные сальники или мембранные заглушки: • Обеспечивают герметичность. • Служат держателями кабелей.
Монтажные принадлежности	
Как оборудование будет устанавливаться в шкафу?	Несколько типов монтажных плат на выбор: • Сплошные. • Микроперфорированные (система Telequick). • Перфорированные (система Telequick). • Модульные. • Монтажные рамы 19".
Нужны принадлежности для прокладки кабелей?	Предлагаются: • Кабельные каналы. • Поперечные рейки для крепления кабелей. • Монтажные зажимы для кабелей. Подробная информация в нашем каталоге.
Поддержание микроклимата	
Требуется охлаждение? Обогрев? Осушение?	• Вентиляционные отверстия. • Вентиляционные решётки. • Устройства принудительной вентиляции. • Электрические нагреватели. • Термостаты. • Расчёты с помощью ПО ClimaSys. См. раздел «Устройства регулирования температуры» настоящего каталога.
Подъёмно-транспортные операции	
Как вы будете поднимать и перемещать шкафы?	**С помощью рым-болтов и подъёмных проушин**

Настенные шкафы из стали
Руководство по выбору


PB500096


PB500097


PB500072


PB500100

Характеристики						Spacial S3D				
Размеры (1)			Кол-во дверей	IP	Масса, кг*	Сплошная дверь		Прозрачная дверь	Сплошная монтажная плата	Монтажная плата с разметочной сеткой (2)
						С монтажной платой	Без монтажной платы	Без монтажной платы		
В	Ш	Г				Стр. 72			Стр. 338	
300	200	150	1	66	3.02	NSYS3D3215P	NSYS3D3215		NSYMM32	
300	250	150	1	66	3.48	NSYS3D32515P	NSYS3D32515	NSYS3D32515T	NSYMM3025	
300	300	150	1	66	3.90	NSYS3D3315P	NSYS3D3315	NSYS3D3315T	NSYMM33	
300	300	200	1	66	4.50	NSYS3D3320P	NSYS3D3320	NSYS3D3320T	NSYMM33	
300	400	150	1	66	4.82	NSYS3D3415P	NSYS3D3415	NSYS3D3415T	NSYMM43	NSYMS43
300	400	200	1	66	5.60	NSYS3D3420P	NSYS3D3420	NSYS3D3420T	NSYMM43	NSYMS43
400	300	150	1	66	4.90	NSYS3D4315P	NSYS3D4315	NSYS3D4315T	NSYMM43	NSYMS43
400	300	200	1	66	5.00	NSYS3D4320P	NSYS3D4320	NSYS3D4320T	NSYMM43	NSYMS43
400	400	200	1	66	6.50	NSYS3D4420P	NSYS3D4420	NSYS3D4420T	NSYMM44	NSYMS44
400	600	200	1	66	10.50	NSYS3D4620P	NSYS3D4620	NSYS3D4620T	NSYMM64	NSYMS64
400	600	250	1	66	12.00	NSYS3D4625P	NSYS3D4625	NSYS3D4625T	NSYMM64	NSYMS64
500	300	200	1	66	7.50	NSYS3D5320P	NSYS3D5320	NSYS3D5320T	NSYMM53	NSYMS53
500	400	200	1	66	9.30	NSYS3D5420P	NSYS3D5420	NSYS3D5420T	NSYMM54	NSYMS54
500	400	250	1	66	10.20	NSYS3D5425P	NSYS3D5425	NSYS3D5425T	NSYMM54	NSYMS54
500	500	200	1	66	11.18	NSYS3D5520P	NSYS3D5520	NSYS3D5520T	NSYMM55	NSYMS55
500	500	250	1	66	12.06	NSYS3D5525P	NSYS3D5525	NSYS3D5525T	NSYMM55	NSYMS55
600	400	200	1	66	11.00	NSYS3D6420P	NSYS3D6420	NSYS3D6420T	NSYMM64	NSYMS64
600	400	250	1	66	12.00	NSYS3D6425P	NSYS3D6425	NSYS3D6425T	NSYMM64	NSYMS64
600	500	250	1	66	16.20	NSYS3D6525P	NSYS3D6525	NSYS3D6525T	NSYMM65	
600	600	200	1	66	14.00	NSYS3D6620P	NSYS3D6620	NSYS3D6620T	NSYMM66	NSYMS66
600	600	250	1	66	15.00	NSYS3D6625P	NSYS3D6625	NSYS3D6625T	NSYMM66	NSYMS66
600	600	300	1	66	17.00	NSYS3D6630P	NSYS3D6630	NSYS3D6630T	NSYMM66	NSYMS66
600	600	400	1	66	19.00	NSYS3D6640P	NSYS3D6640	NSYS3D6640T	NSYMM66	NSYMS66
600	800	300	1	66	25.50	NSYS3D6830P	NSYS3D6830	NSYS3D6830T	NSYMM86	NSYMS86
700	500	250	1	66	15.00	NSYS3D7525P	NSYS3D7525	NSYS3D7525T	NSYMM75	NSYMS75
800	600	200	1	66	21.00	NSYS3D8620P	NSYS3D8620	NSYS3D8620T	NSYMM86	NSYMS86
800	600	250	1	66	23.00	NSYS3D8625P	NSYS3D8625	NSYS3D8625T	NSYMM86	NSYMS86
800	600	300	1	66	25.00	NSYS3D8630P	NSYS3D8630	NSYS3D8630T	NSYMM86	NSYMS86
800	600	400	1	66	29.00	NSYS3D8640P	NSYS3D8640	NSYS3D8640T	NSYMM86	NSYMS86
800	800	250	1	66	30.00	NSYS3D8825P	NSYS3D8825	NSYS3D8825T	NSYMM88	
800	800	300	1	66	32.00	NSYS3D8830P	NSYS3D8830	NSYS3D8830T	NSYMM88	
800	1000	300	1	66	38.00	NSYS3D81030P	NSYS3D81030		NSYMM108	
800	1000	300	2	55	43.50	NSYS3D81030DP	NSYS3D81030D		NSYMM108	
800	1200	300	2	55	46.00	NSYS3D81230DP	NSYS3D81230D		NSYMM128	
1000	600	250	1	66	28.00	NSYS3D10625P	NSYS3D10625	NSYS3D10625T	NSYMM106	
1000	600	300	1	66	30.60	NSYS3D10630P	NSYS3D10630	NSYS3D10630T	NSYMM106	
1000	600	400	1	66	33.00	NSYS3D10640P	NSYS3D10640	NSYS3D10640T	NSYMM106	
1000	800	250	1	66	35.00	NSYS3D10825P	NSYS3D10825	NSYS3D10825T	NSYMM108	
1000	800	300	1	66	38.00	NSYS3D10830P	NSYS3D10830	NSYS3D10830T	NSYMM108	
1000	800	400	1	66	42.00	NSYS3D10840P	NSYS3D10840	NSYS3D10840T	NSYMM108	
1000	1000	300	1	66	46.00	NSYS3D101030P	NSYS3D101030	NSYS3D101030T	NSYMM1010	
1000	1000	300	2	55	46.00	NSYS3D101030DP	NSYS3D101030D	NSYS3D101030DT	NSYMM1010	
1000	1200	300	2	55	53.00	NSYS3D101230DP	NSYS3D101230D		NSYMM1210	
1000	1200	400	2	55	60.00	NSYS3D101240DP	NSYS3D101240D		NSYMM1210	
1200	600	300	1	66	37.00	NSYS3D12630P	NSYS3D12630	NSYS3D12630T	NSYMM126	
1200	600	400	1	66	42.00	NSYS3D12640P	NSYS3D12640	NSYS3D12640T	NSYMM126	
1200	800	300	1	66	45.00	NSYS3D12830P	NSYS3D12830	NSYS3D12830T	NSYMM128	
1200	800	400	1	66	49.00	NSYS3D12840P	NSYS3D12840	NSYS3D12840T	NSYMM128	
1200	1000	300	1	66	53.00	NSYS3D121030P	NSYS3D121030	NSYS3D121030T	NSYMM1210	
1200	1000	300	2	55	54.00	NSYS3D121030DP	NSYS3D121030D	NSYS3D121030DT	NSYMM1210	
1200	1000	400	2	55	61.00	NSYS3D121040DP	NSYS3D121040D		NSYMM1210	
1200	1200	300	2	55	64.00	NSYS3D121230DP	NSYS3D121230D		NSYMM1212	
1200	1200	400	2	55	90.00	NSYS3D121240DP	NSYS3D121240D		NSYMM1212	
1400	1000	300	2	55	80.00	NSYS3D141030DP	NSYS3D141030D		NSYMM1410	

(1) Прочие размеры указаны в описании специализированных моделей.
(2) Варианты: светлая сетка/тёмный фон и тёмная сетка/светлый фон.

*Шкаф без монтажной платы.


PB500022

Проушины
Сталь: **NSYAEFPFSC**
Нерж. сталь: **NSYAEFPFXSC**
Стр. **80**

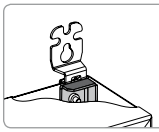
PB500318

Усиление проушин
NSYAEFAHLBSC
Стр. **80**


PB500344

Принадлежности для запирания шкафа
Стр. **90**

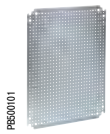
PB500101


PB500102


PB500103


PB500104


PB500105


PB501006


PB500408


PB500333

						Распределение электроэнергии			
Монтажные платы						Монтажные платы для модульного оборудования			
	Микроперфорированная монтажная плата	Монтажная плата Telequick	Монтажная плата из бакелита	Шасси из DIN-реек	Тип	Вертикальные алюминиевые рейки (3)	Плата для модульных устройств DLA	Плата для модульных устройств DLM	Кол-во модулей	Поперечные рейки двери
	Стр. 339	Стр. 340	Стр. 342	Стр. 343		Стр. 345	Стр. 287	Стр. 396		Стр. 454
	NSYMF32	**NSYMR32**	**NSYMB32**			**NSYMDVR3**				
		NSYMR3025	**NSYMB3025**			**NSYMDVR3**				
	NSYMF33	**NSYMR33**	**NSYMB33**	**NSYMD33**	B	**NSYMDVR3**				
	NSYMF33	**NSYMR33**	**NSYMB33**	**NSYMD33**	B	**NSYMDVR3**				
	NSYMF43	**NSYMR34**	**NSYMB43**			**NSYMDVR3**				
	NSYMF43	**NSYMR34**	**NSYMB43**			**NSYMDVR3**				
	NSYMF43	**NSYMR43**	**NSYMB43**	**NSYMD43**	B	**NSYMDVR4**		**NSYDLM24**	24	
	NSYMF43	**NSYMR43**	**NSYMB43**	**NSYMD43**	B	**NSYMDVR4**	**NSYDLA24**	**NSYDLM24**	24	
	NSYMF44	**NSYMR44**				**NSYMDVR4**				**NSYTFPCRN4**
	NSYMF64	**NSYMR46**	**NSYMB64**			**NSYMDVR4**				**NSYTFPCRN6**
	NSYMF64	**NSYMR46**	**NSYMB64**			**NSYMDVR4**				**NSYTFPCRN6**
	NSYMF53	**NSYMR53**				**NSYMDVR5**				
	NSYMF54	**NSYMR54**	**NSYMB54**	**NSYMD54**	B	**NSYMDVR5**	**NSYDLA48**	**NSYDLM48**	48	**NSYTFPCRN4**
	NSYMF54	**NSYMR54**	**NSYMB54**	**NSYMD54**	B	**NSYMDVR5**		**NSYDLM48**	48	**NSYTFPCRN4**
	NSYMF55	**NSYMR55**				**NSYMDVR5**				**NSYTFPCRN5**
	NSYMF55	**NSYMR55**				**NSYMDVR5**				**NSYTFPCRN5**
	NSYMF64	**NSYMR64**	**NSYMB64**	**NSYMD64**	B	**NSYMDVR6**	**NSYDLA48P**	**NSYDLM48P**	48	**NSYTFPCRN4**
	NSYMF64	**NSYMR64**	**NSYMB64**	**NSYMD64**	B	**NSYMDVR6**	**NSYDLA48P**	**NSYDLM48P**	48	**NSYTFPCRN4**
	NSYMF65	**NSYMR65**	**NSYMB65**			**NSYMDVR6**				
	NSYMF66	**NSYMR66**		**NSYMD66**	A	**NSYMDVR6**		**NSYDLM84P**	84	**NSYTFPCRN6**
	NSYMF66	**NSYMR66**		**NSYMD66**	A	**NSYMDVR6**		**NSYDLM84P**	84	**NSYTFPCRN6**
	NSYMF66	**NSYMR66**		**NSYMD66**	A	**NSYMDVR6**		**NSYDLM84P**	84	**NSYTFPCRN6**
	NSYMF66	**NSYMR66**		**NSYMD66**	A	**NSYMDVR6**		**NSYDLM84P**	84	**NSYTFPCRN6**
	NSYMF86	**NSYMR68**	**NSYMB86**	**NSYMD86**	A	**NSYMDVR6**				**NSYTFPCRN8**
	NSYMF75	**NSYMR75**	**NSYMB75**	**NSYMD75**	B	**NSYMDVR7**	**NSYDLA66**	**NSYDLM66**	66	**NSYTFPCRN5**
	NSYMF86	**NSYMR86**	**NSYMB86**	**NSYMD86**	A	**NSYMDVR8**	**NSYDLA84/NSYDLA112**	**NSYDLM84**	84*	**NSYTFPCRN6**
	NSYMF86	**NSYMR86**	**NSYMB86**	**NSYMD86**	A	**NSYMDVR8**	**NSYDLA84/NSYDLA112**	**NSYDLM112**	112*	**NSYTFPCRN6**
	NSYMF86	**NSYMR86**	**NSYMB86**	**NSYMD86**	A	**NSYMDVR8**	**NSYDLA84/NSYDLA112**	**NSYDLM112**	112*	**NSYTFPCRN6**
	NSYMF86	**NSYMR86**	**NSYMB86**	**NSYMD86**	A	**NSYMDVR8**	**NSYDLA84/NSYDLA112**	**NSYDLM112**	112*	**NSYTFPCRN6**
	NSYMF88	**NSYMR88**				**NSYMDVR8**				**NSYTFPCRN8**
	NSYMF88	**NSYMR88**				**NSYMDVR8**				**NSYTFPCRN8**
	NSYMF108	**NSYMR810**	**NSYMB108**			**NSYMDVR8**				**NSYTFPCRN10**
	NSYMF108	**NSYMR810**	**NSYMB108**			**NSYMDVR8**				
	NSYMF128	2 x **NSYMR86+**	2 x **NSYMB86+**	2 x **NSYMD86+**	A	**NSYMDVR8**				
	NSYMF106	**NSYMR106**	**NSYMB106**			**NSYMDVR10**		**NSYDLM168**	168**	**NSYTFPCRN6**
	NSYMF106	**NSYMR106**	**NSYMB106**			**NSYMDVR10**		**NSYDLM168**	168**	**NSYTFPCRN6**
	NSYMF106	**NSYMR106**	**NSYMB106**			**NSYMDVR10**		**NSYDLM168**	168**	**NSYTFPCRN6**
	NSYMF108	**NSYMR108**	**NSYMB108**	**NSYMD108**	A	**NSYMDVR10**	**NSYDLA234**	**NSYDLM240**	240	**NSYTFPCRN8**
	NSYMF108	**NSYMR108**	**NSYMB108**	**NSYMD108**	A	**NSYMDVR10**	**NSYDLA234**	**NSYDLM240**	240	**NSYTFPCRN8**
	NSYMF108	**NSYMR108**	**NSYMB108**	**NSYMD108**	A	**NSYMDVR10**	**NSYDLA234**	**NSYDLM240**	240	**NSYTFPCRN8**
	NSYMF1010	**NSYMR1010 (4)**				**NSYMDVR10**				**NSYTFPCRN10**
	NSYMF1010	**NSYMR1010 (4)**				**NSYMDVR10**				
	NSYMF1210	**NSYMR1012 (4)**	**NSYMB1210**			**NSYMDVR10**				
	NSYMF1210	**NSYMR1012 (4)**	**NSYMB1210**			**NSYMDVR10**				
	NSYMF126					**NSYMDVR12**				
	NSYMF126					**NSYMDVR12**				
	NSYMF128	**NSYMR128**		**NSYMD128**	A	**NSYMDVR12**				**NSYTFPCRN8**
	NSYMF128	**NSYMR128**		**NSYMD128**	A	**NSYMDVR12**				**NSYTFPCRN8**
	NSYMF1210	**NSYMR1210 (4)**	**NSYMB1210**			**NSYMDVR12**				**NSYTFPCRN10**
	NSYMF1210	**NSYMR1210 (4)**	**NSYMB1210**			**NSYMDVR12**				
	NSYMF1210	**NSYMR1210 (4)**	**NSYMB1210**			**NSYMDVR12**				
	2 x **NSYMF126+**	2 x **NSYMR126+**				**NSYMDVR12**				
	2 x **NSYMF126+**	2 x **NSYMR126+**				**NSYMDVR12**				
		NSYMR1410 (4)								

+ Для установки двух монтажных плат закажите кат. номер **NSYCRNGSDR**..

* Возможна установка элементов кат. номер NSYDLM84P или NSYDLM112.

** Возможна установка элементов кат. номер NSYDLM168 или NSYDLM240.

(3) Закажите гайки кат. номер **NSYAMCSF**. Стальная боковая рейка кат. номер **NSYMDVR12**.

(4) Если ширина ≥ 1000, обязательно использовать кат. номер **NSYEMR** (см. стр. **77**).


PB500223

PB500320

Принадлежности для двери

Стр. **486** и **482**


PB500107

Зажимные гайки

Стр. **391**

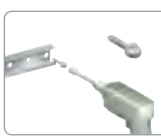
PB500108

Самонарезающие винты

NSYS13M5HS

Стр. 391

Настенные шкафы из стали
Руководство по выбору











Размеры (5)			Для монтажа электрон. и сетевого оборудования				Принадлежности для ввода кабелей					
			Стойки 19"				Платы кабельного ввода					
			Фиксированные	Кол-во мод.	Поворотные	Кол-во мод.	Тип ввода	Стандартная стальная	Алюминиевая	Стальная с вырезом под мембрану (6)	Внутренняя дверь (7)	Ступенчатые направляющие
В	Ш	Г	Стр. 630				Стр. 96	Стр. 97	Стр. 98	Стр. 98	Стр. 94	Стр. 344
300	200	150					A	NSYTLA	NSYTLAU			
300	250	150					A	NSYTLA	NSYTLAU			
300	300	150					B	NSYTLB	NSYTLBU	NSYTLBFL		
300	300	200					C	NSYTLC	NSYTLCU	NSYTLCFL		NSYSDCR200
300	400	150					B	NSYTLB	NSYTLBU	NSYTLBFL		
300	400	200					D	NSYTLD	NSYTLDU	NSYTLDFL		NSYSDCR200
400	300	150					B	NSYTLB	NSYTLBU	NSYTLBFL	NSYPIN43	
400	300	200					C	NSYTLC	NSYTLCU	NSYTLCFL	NSYPIN43	NSYSDCR200
400	400	200					D	NSYTLD	NSYTLDU	NSYTLDFL		NSYSDCR200
400	600	200	NSYVDM8UF	8	NSYVDM7UP	7	F	NSYTLF	NSYTLFU	NSYTLFFL		NSYSDCR200
400	600	250	NSYVDM8UF	8	NSYVDM7UP	7	F	NSYTLF	NSYTLFU	NSYTLFFL		NSYSDCR250
500	300	200					C	NSYTLC	NSYTLCU	NSYTLCFL		NSYSDCR200
500	400	200					D	NSYTLD	NSYTLDU	NSYTLDFL	NSYPIN54	NSYSDCR200
500	400	250					D	NSYTLD	NSYTLDU	NSYTLDFL	NSYPIN54	NSYSDCR250
500	500	200					E	NSYTLE	NSYTLEU	NSYTLEFL		NSYSDCR200
500	500	250					E	NSYTLE	NSYTLEU	NSYTLEFL		NSYSDCR250
600	400	200					D	NSYTLD	NSYTLDU	NSYTLDFL	NSYPIN64	NSYSDCR200
600	400	250					D	NSYTLD	NSYTLDU	NSYTLDFL	NSYPIN64	NSYSDCR250
600	500	250					E	NSYTLE	NSYTLEU	NSYTLEFL		NSYSDCR250
600	600	200	NSYVDM12UF	12	NSYVDM11UP	11	F	NSYTLF	NSYTLFU	NSYTLFFL		NSYSDCR200
600	600	250	NSYVDM12UF	12	NSYVDM11UP	11	F	NSYTLF	NSYTLFU	NSYTLFFL		NSYSDCR250
600	600	300	NSYVDM12UF	12	NSYVDM11UP	11	G	NSYTLG	NSYTLGU	NSYTLG2FL**		NSYSDCR300
600	600	400	NSYVDM12UF	12	NSYVDM11UP	11	G	NSYTLG	NSYTLGU	NSYTLG2FL**		NSYSDCR400
600	800	300					D*	NSYTLD	NSYTLDU	NSYTLDFL		NSYSDCR300
700	500	250					E	NSYTLE	NSYTLEU	NSYTLEFL	NSYPIN75	NSYSDCR250
800	600	200	NSYVDM17UF	17	NSYVDM16UP	16	F	NSYTLF	NSYTLFU	NSYTLFFL	NSYPIN86	NSYSDCR200
800	600	250	NSYVDM17UF	17	NSYVDM16UP	16	F	NSYTLF	NSYTLFU	NSYTLFFL	NSYPIN86	NSYSDCR250
800	600	300	NSYVDM17UF	17	NSYVDM16UP	16	G	NSYTLG	NSYTLGU	NSYTLG2FL**	NSYPIN86	NSYSDCR300
800	600	400	NSYVDM17UF	17	NSYVDM16UP	16	G	NSYTLG	NSYTLGU	NSYTLG2FL**	NSYPIN86	NSYSDCR400
800	800	250					D*	NSYTLD	NSYTLDU	NSYTLDFL		NSYSDCR250
800	800	300					D*	NSYTLD	NSYTLDU	NSYTLDFL		NSYSDCR300
800	1000	300					E*	NSYTLE	NSYTLEU	NSYTLEFL		NSYSDCR300
800	1000	300					E*	NSYTLE	NSYTLEU	NSYTLEFL		NSYSDCR300
800	1200	300					E*	NSYTLE	NSYTLEU	NSYTLEFL		NSYSDCR300*
1000	600	250	NSYVDM21UF	21	NSYVDM20UP	20	F	NSYTLF	NSYTLFU	NSYTLFFL	NSYPIN106	NSYSDCR250
1000	600	300	NSYVDM21UF	21	NSYVDM20UP	20	G	NSYTLG	NSYTLGU	NSYTLG2FL**	NSYPIN106	NSYSDCR300
1000	600	400	NSYVDM21UF	21	NSYVDM20UP	20	G	NSYTLG	NSYTLGU	NSYTLG2FL**	NSYPIN106	NSYSDCR400
1000	800	250			NSYVDM20U8P	20	D*	NSYTLD	NSYTLDU	NSYTLDFL	NSYPIN108	NSYSDCR250
1000	800	300			NSYVDM20U8P	20	D*	NSYTLD	NSYTLDU	NSYTLDFL	NSYPIN108	NSYSDCR300
1000	800	400			NSYVDM20U8P	20	D*	NSYTLD	NSYTLDU	NSYTLDFL	NSYPIN108	NSYSDCR400
1000	1000	300					E*	NSYTLE	NSYTLEU	NSYTLEFL		NSYSDCR300
1000	1000	300					E*	NSYTLE	NSYTLEU	NSYTLEFL		NSYSDCR300
1000	1200	300					E*	NSYTLE	NSYTLEU	NSYTLEFL		NSYSDCR300*
1000	1200	400					E*	NSYTLE	NSYTLEU	NSYTLEFL		NSYSDCR400*
1200	600	300					G	NSYTLG	NSYTLGU	NSYTLG2FL**	NSYPIN126	NSYSDCR300
1200	600	400					G	NSYTLG	NSYTLGU	NSYTLG2FL**	NSYPIN126	NSYSDCR400
1200	800	300			NSYVDM25U8P	25	D*	NSYTLD	NSYTLDU	NSYTLDFL	NSYPIN128	NSYSDCR300
1200	800	400			NSYVDM25U8P	25	D*	NSYTLD	NSYTLDU	NSYTLDFL	NSYPIN128	NSYSDCR400
1200	1000	300					E*	NSYTLE	NSYTLEU	NSYTLEFL		NSYSDCR300
1200	1000	300					E*	NSYTLE	NSYTLEU	NSYTLEFL		NSYSDCR300
1200	1000	400					E*	NSYTLE	NSYTLEU	NSYTLEFL		NSYSDCR400
1200	1200	300					E*	NSYTLE	NSYTLEU	NSYTLEFL		NSYSDCR300*
1200	1200	400					E*	NSYTLE	NSYTLEU	NSYTLEFL		NSYSDCR400*
1400	1000	300					E*	NSYTLE	NSYTLEU	NSYTLEFL		NSYSDCR300

(5) Прочие размеры указаны в описании специализированных моделей, стр. **24**.
(6) FL13 для вводов типа A и B;
FL21 для всех остальных вводов.
(7) Для регулировки глубины установки внутренней двери закажите ступенчатые направляющие.

* 2 платы.
** Существует с 1 вырезом NSYTLGFL.



Коллектор заземления
NSYEDCOC
Стр. **494**



Кабельный сальник
Стр. **450**



Другие кабельные вводы
Стр. **444**













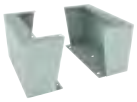

Принадлежности шкафа											
Навес	Монтаж на колонне	Проушины на всю ширину шкафа для крепления к стене	Боковая панель цоколя**		Сплошная передняя панель цоколя (8)**		Соединительная плата монтажной стойки	Монтажная стойка	Комплект для крепления настенного шкафа к полу	
			100 мм	200 мм	100 мм	200 мм			300 мм	400 мм
Стр. 89	Стр. 83		Стр. 86				Стр. 84		Стр. 87	
NSYTJ2015		NSYAEFPFS3DW20								
NSYTJ2515										
NSYTJ3015	NSYSFPSC30	NSYAEFPFS3DW30					NSYAEFP315S3D	NSYCOCN80		
NSYTJ3020	NSYSFPSC30	NSYAEFPFS3DW30					NSYAEFP32S3D	NSYCOCN80		
NSYTJ4015	NSYSFPSC40	NSYAEFPFS3DW40					NSYAEFP315S3D	NSYCOCN80		
NSYTJ4020	NSYSFPSC40	NSYAEFPFS3DW40					NSYAEFP42S3D	NSYCOCN80		
NSYTJ3015	NSYSFPSC30	NSYAEFPFS3DW30					NSYAEFP315S3D	NSYCOCN80		
NSYTJ3020	NSYSFPSC30	NSYAEFPFS3DW30					NSYAEFP32S3D	NSYCOCN80		
NSYTJ4020	NSYSFPSC40	NSYAEFPFS3DW40					NSYAEFP42S3D	NSYCOCN80		
NSYTJ6020	NSYSFPSC60	NSYAEFPFS3DW60								
NSYTJ6025	NSYSFPSC60	NSYAEFPFS3DW60								
NSYTJ3020	NSYSFPSC30	NSYAEFPFS3DW30					NSYAEFP32S3D	NSYCOCN80		
NSYTJ4020	NSYSFPSC40	NSYAEFPFS3DW40					NSYAEFP42S3D	NSYCOCN80		
NSYTJ4025	NSYSFPSC40	NSYAEFPFS3DW40					NSYAEFP42S3D	NSYCOCN80		
NSYTJ5020	NSYSFPSC50	NSYAEFPFS3DW50								
NSYTJ5025	NSYSFPSC50	NSYAEFPFS3DW50								
NSYTJ4020	NSYSFPSC40	NSYAEFPFS3DW40					NSYAEFP42S3D	NSYCOCN80		
NSYTJ4025	NSYSFPSC40	NSYAEFPFS3DW40					NSYAEFP42S3D	NSYCOCN80		
NSYTJ5025	NSYSFPSC50	NSYAEFPFS3DW50								
NSYTJ6020	NSYSFPSC60	NSYAEFPFS3DW60								
NSYTJ6025	NSYSFPSC60	NSYAEFPFS3DW60								
NSYTJ6030	NSYSFPSC60	NSYAEFPFS3DW60	NSYSPS3100SD	NSYSPS3200SD	NSYSPF6100	NSYSPF6200				
NSYTJ6040	NSYSFPSC60	NSYAEFPFS3DW60	NSYSPS4100SD	NSYSPS4200SD	NSYSPF6100	NSYSPF6200				
NSYTJ8030	NSYSFPSC80	NSYAEFPFS3DW80	NSYSPS3100SD	NSYSPS3200SD	NSYSPF8100	NSYSPF8200				
NSYTJ5025	NSYSFPSC50	NSYAEFPFS3DW50								
NSYTJ6020	NSYSFPSC60	NSYAEFPFS3DW60								
NSYTJ6025	NSYSFPSC60	NSYAEFPFS3DW60								
NSYTJ6030	NSYSFPSC60	NSYAEFPFS3DW60	NSYSPS3100SD	NSYSPS3200SD	NSYSPF6100	NSYSPF6200				
NSYTJ6040	NSYSFPSC60	NSYAEFPFS3DW60	NSYSPS4100SD	NSYSPS4200SD	NSYSPF6100	NSYSPF6200				
NSYTJ8025	NSYSFPSC80	NSYAEFPFS3DW80								
NSYTJ8030	NSYSFPSC80	NSYAEFPFS3DW80	NSYSPS3100SD	NSYSPS3200SD	NSYSPF8100	NSYSPF8200			NSYWMK33	NSYWMK34
NSYTJ10030		NSYAEFPFS3DW100	NSYSPS3100SD	NSYSPS3200SD	NSYSPF10100	NSYSPF10200			NSYWMK33	NSYWMK34
NSYTJ10030		NSYAEFPFS3DW100	NSYSPS3100SD	NSYSPS3200SD	NSYSPF10100	NSYSPF10200				
NSYTJ12030		NSYAEFPFS3DW120							NSYWMK33	NSYWMK34
NSYTJ6025		NSYAEFPFS3DW60								
NSYTJ6030		NSYAEFPFS3DW60	NSYSPS3100SD	NSYSPS3200SD	NSYSPF6100	NSYSPF6200				
NSYTJ6040		NSYAEFPFS3DW60	NSYSPS4100SD	NSYSPS4200SD	NSYSPF6100	NSYSPF6200				
NSYTJ8025		NSYAEFPFS3DW80								
NSYTJ8030		NSYAEFPFS3DW80	NSYSPS3100SD	NSYSPS3200SD	NSYSPF8100	NSYSPF8200			NSYWMK33	NSYWMK34
NSYTJ8040		NSYAEFPFS3DW80	NSYSPS4100SD	NSYSPS4200SD	NSYSPF8100	NSYSPF8200			NSYWMK43	NSYWMK44
NSYTJ10030		NSYAEFPFS3DW100	NSYSPS3100SD	NSYSPS3200SD	NSYSPF10100	NSYSPF10200			NSYWMK33	NSYWMK34
NSYTJ10030		NSYAEFPFS3DW100	NSYSPS3100SD	NSYSPS3200SD	NSYSPF10100	NSYSPF10200			NSYWMK33	NSYWMK34
NSYTJ12030		NSYAEFPFS3DW120	NSYSPS3100SD	NSYSPS3200SD	NSYSPF12100	NSYSPF12200			NSYWMK33	NSYWMK34
NSYTJ12040		NSYAEFPFS3DW120	NSYSPS4100SD	NSYSPS4200SD	NSYSPF12100	NSYSPF12200			NSYWMK43	NSYWMK44
NSYTJ6030		NSYAEFPFS3DW60	NSYSPS3100SD	NSYSPS3200SD	NSYSPF6100	NSYSPF6200				
NSYTJ6040		NSYAEFPFS3DW60	NSYSPS4100SD	NSYSPS4200SD	NSYSPF6100	NSYSPF6200				
NSYTJ8030		NSYAEFPFS3DW80	NSYSPS3100SD	NSYSPS3200SD	NSYSPF8100	NSYSPF8200			NSYWMK33	NSYWMK34
NSYTJ8040		NSYAEFPFS3DW80	NSYSPS4100SD	NSYSPS4200SD	NSYSPF8100	NSYSPF8200			NSYWMK43	NSYWMK44
NSYTJ10030		NSYAEFPFS3DW100	NSYSPS3100SD	NSYSPS3200SD	NSYSPF10100	NSYSPF10200			NSYWMK33	NSYWMK34
NSYTJ10030		NSYAEFPFS3DW100	NSYSPS3100SD	NSYSPS3200SD	NSYSPF10100	NSYSPF10200			NSYWMK33	NSYWMK34
NSYTJ10040		NSYAEFPFS3DW100	NSYSPS4100SD	NSYSPS4200SD	NSYSPF10100	NSYSPF10200			NSYWMK43	NSYWMK44
NSYTJ12030		NSYAEFPFS3DW120	NSYSPS3100SD	NSYSPS3200SD	NSYSPF12100	NSYSPF12200			NSYWMK33	NSYWMK34
NSYTJ12040		NSYAEFPFS3DW120	NSYSPS4100SD	NSYSPS4200SD	NSYSPF12100	NSYSPF12200			NSYWMK43	NSYWMK44
NSYTJ10030		NSYAEFPFS3DW100	NSYSPS3100SD	NSYSPS3200SD	NSYSPF10100	NSYSPF10200			NSYWMK33	NSYWMK34

(8) Возможно исполнение шириной 600 и 800 мм с вентиляционными щелями и кабельным сальником, см. стр. **151**.

** Для установки 2 монтажных плат закажите **NSYSDRSDCR300** (глубина 300 мм) или **NSYSDRSDCR400** (глубина 400 мм).

** Чтобы установить цоколь на настенный шкаф, закажите кат. номер **NSYAPFWM**.

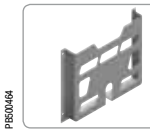

Пластиковый карман для документации

Стр. **483**



Кабели заземления

Стр. **492**

Общая информация



Шкаф с одной дверью.



Шкаф с двумя дверьми.



Шкаф с оцинкованной сплошной монтажной платой.



Шкаф с прозрачной дверью.



Приваренные болты заземления.



Плата кабельного ввода с маркировкой.

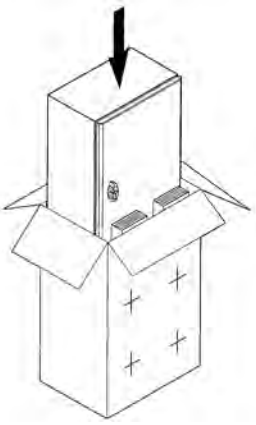

Поставляется с инструкцией по сборке и монтажу. На коробку нанесен монтажный шаблон. Картонная коробка подлежит вторичной переработке.



Замок под ключ с 2 бородками.

Универсальные шкафы Spacial S3D из стали

Три варианта комплектации стальных шкафов:

- Со сплошной дверью.
- Со сплошной дверью и оцинкованной монтажной платой, не установленной в шкаф.
- С прозрачной дверью из стекла Securit® толщиной 4 мм.

Текстурированное порошковое эпоксидно-полиэфирное покрытие серого цвета RAL 7035.
- Руководство по выбору, стр. **68**.

Техническое описание

Корпус шкафа:
- Корпус шкафа выгнут из цельного металлического листа. Передний профиль двойной толщины, с выемкой. Плоская задняя панель.
- 4 (или 6**) приваренных ступенчатых болта M8 x 25 для установки монтажной платы и ступенчатых направляющих на расстоянии 10 мм от задней панели шкафа.
- Болты заземления M6 x 16 для эквипотенциального соединения заземления двери и корпуса шкафа.
- Плата кабельного ввода с разметкой для проделывания отверстий, обеспечивающая максимальную площадь доступа; поставляется вместе со шкафом. Плата устанавливается заподлицо с поверхностью шкафа (детальное описание и опций см. на стр. **96**).
- Крепление непосредственно к стене (через 4 отверстия Ø 10 мм с уплотнительными вставками для обеспечения установленной степени защиты) или с помощью проушин, прикрепляемых снаружи (заказываются отдельно, см. стр. **80**).

Дверь шкафа:
- В стандартную комплектацию настенного шкафа входит замок под ключ с 2 бородками 3 мм.
- Полиуретановое уплотнение по периметру двери.
- Болты заземления M6 x 16 для эквипотенциального соединения заземления двери и корпуса шкафа.
- Легко снимается и навешивается для открывания в другую сторону. Рамка двойной толщины (20 мм) обеспечивает превосходную жесткость. Угол открывания 120°, 2 или 3 потайных петли*.
- Угол открывания двери с опциональными петлями: 180° (стр. **93**).
- Три точки запирания для шкафов высотой от 600 мм; управление тягой из одной точки. Простая перестановка тяги для работы обратном направлении. Максимальная нагрузка 50 кг/м^2.
- Входящая в комплект поставки ручка выполняет две функции:

– используется в качестве ключа;

– используется в качестве инструмента для снятия колпачков с приваренных болтов. Ручка прочно крепится к замку с помощью невыпадающего фиксатора.
- К двери приварены перфорированные рейки. Шаг перфорации 25 мм, диаметр отверстий 4,2 мм.

– 2 вертикальные рейки для шкафов высотой от 400 мм,

– 2 вертикальные и 2 горизонтальные рейки для шкафов шириной от 800 мм.

* Для шкафов высотой от 800 мм.
** Для шкафов шириной 1000 и 1200 мм.

Соответствие стандартам

Соответствие требованиям МЭК 62208, UL, CUL, BV, DNV, GL, ATEX (в специальном исполнении). Настенные шкафы Spacial S3D соответствуют директиве RoHS.

Сертификация

См. таблицу на стр. **792**.

Сертификаты изделий можно скачать на нашем сайте.


PB500307


PB500308


PB500309

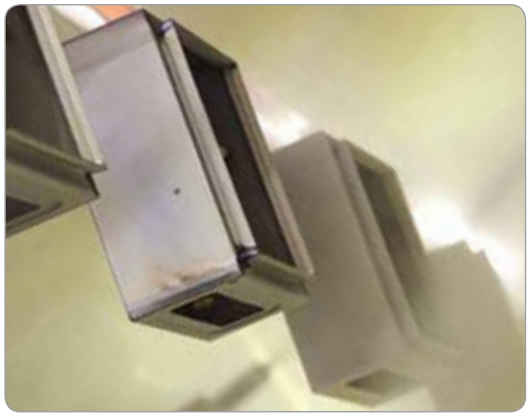
PB500310

Наши пустые шкафы имеет маркировку CE, указывающую на их соответствие Директиве ЕС по низковольтному оборудованию. Ответственность за дальнейшее обеспечение этого соответствия возлагается на изготовителя НКУ.

Технические характеристики

Степень защиты:

- IP66 для шкафов с одной дверью, IP55 для шкафов с двойной дверью в соответствии с МЭК 60529.
- Nema тип 4, 4X для шкафов с одной дверью, Nema тип 12, 12K, 13 для шкафов с двойной дверью в соответствии со стандартом NEMA 250. Информация о классификации NEMA и UL на стр. **796** и **797**.

Стойкость к внешнему механическому воздействию:

- IK 10 для шкафов со сплошной дверью в соответствии со стандартом МЭК 62262.
- IK08 для шкафов с прозрачной дверью.

Механические характеристики

Фиксация монтажных принадлежностей

- 4 (или 6**) приваренных ступенчатых болта M8 x 25 для установки монтажной платы и ступенчатых направляющих на расстоянии 10 мм от стенки шкафа.

** 6 болтов – для шкафов шириной 1000 и 1200 мм (см. стр. **77** и **78**).

Защита персонала

Подключение заземления: двери и корпус стальных шкафов Spacial S3D оборудованы приваренными болтами M6 x 16, обеспечивающими эквипотенциальное соединение в цепи заземления. Плетеная шинка заземления заказывается отдельно (см. стр. **492**).

Запирание шкафа: шкафы высотой от 600 мм имеют три точки запирания, тяга управляется из одной точки. Дверь невозможно оставить приоткрытой. Замки и механизмы описаны на стр. **90**.

Характеристики покрытия

Цвет: серый RAL 7035, текстурированное.
Толщина: 60 мкм.
Класс огнестойкости: M0.
Наружная установка: в соответствии со стандартом МЭК 62208 касательно типовых испытаний, оговоренных в §9.12 (стойкость к ультрафиолетовому излучению) и в §9.13 (стойкость к коррозии). Рекомендуется всегда устанавливать навес во избежание скапливания воды на шкафу.
Примечание: шкафы Spacial S3D специально разработаны для внутренней установки. При наружной установке рекомендуется установить навес или проконсультироваться в Schneider Electric.
Дезактивация: тесты в соответствии со стандартом AFNOR A550 проводятся по требованию.
Подробнее о свойствах покрытия см. на стр. **798** и **799**.

Более подробная информация приведена в Техническом приложении на стр. **792**.

Защита электроустановки


PB500111

Защита от электромагнитных помех

Стандартные шкафы Spacial S3D испытаны на стойкость к электромагнитным помехам. Поскольку испытаниям подвергались только пустые оболочки, то после изготовления комплектного устройства его следует испытать повторно.

Шинки заземления заказываются отдельно, см. стр. **492**.

Специальное решение, обеспечивающее электромагнитную совместимость: шкаф Spacial S3HF, стр. **580**.

Сравнение ослабления электромагнитного излучения шкафами Spacial S3D и Spacial S3HF

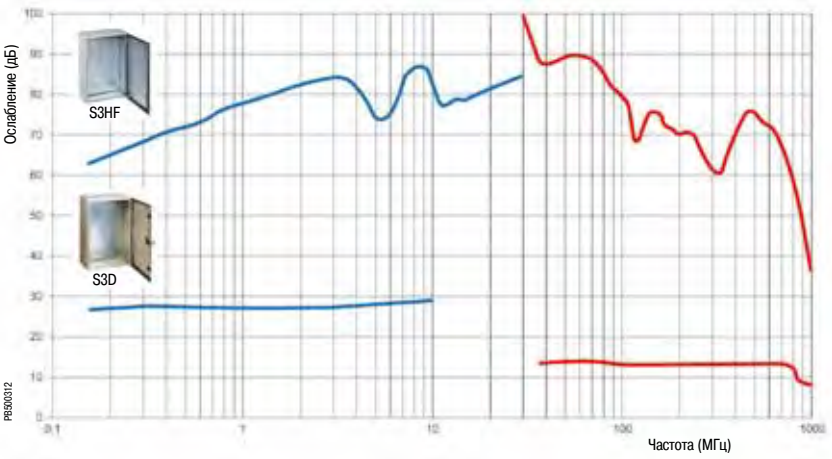

PB500312

Магнитное поле
Электрическое поле

Вибростойкость

Особенностью конструкции Spacial S3D является изготовление корпуса из одной полосы стали, с ровной задней панелью без дополнительных деталей, что обеспечивает достаточную вибростойкость.
Шкафы были испытаны бюро «Det Norske Veritas» в соответствии с правилами для морских установок класса «A», что подтверждено маркировкой «DNV».
Поскольку испытаниям подвергались только пустые оболочки, то после изготовления комплектного устройства его следует испытать повторно.

PB501004

Частота: 3 - 13,2 Гц
Амплитуда: 1 мм/с с частотой ниже 22 Гц
Частота: 3 - 100 Гц
Ускорение: 0,7 g при частоте более 30 Гц

Соответствие требованиям ATEX

Шкафы Spacial S3D (специальное исполнение) сертифицированы LCIE на соответствие нормам ATEX.
Шкаф Spacial S3DEX (стр. **564**): проконсультируйтесь в Schneider Electric.

PB501005

Соответствие экологическим нормативам

Шкафы соответствуют директиве RoHS.

Specific


PB501688
Лакокрасочные покрытия


PB500359
Отверстия и вырезы


PB501690
Монтаж


PB501691
Изменения конструкции


PB501692
Принадлежности

Размеры

A: Высота шкафа
B: Ширина шкафа
C: Глубина шкафа

Enclosure (мм)		Плата кабельного ввода					
Ширина	Глубина	Размеры (мм)	Тип	N°	J	K	L
200 - 250	150 - 250	140 x 80	A	1	57	115	55
300 - 400	150	245 x 80	B	1	57	220	55
300	200	245 x 130	C	1	80	220	105
400	200 - 250	345 x 130	D	1	80	320	105
500	200 - 250	445 x 130	E	1	80	420	105
600	200 - 250	545 x 130	F	1	80	520	105
600	300 - 400	495 x 220	G	1	126*	470	195
800	250 - 300 - 400	345 x 130	D	2	95	320	105
1000 - 1200	300 - 400	445 x 130	E	2	95	420	105

* Для шкафа 1000 x 600 x 400 мм: J = 140 мм.

Шкаф с одной дверью

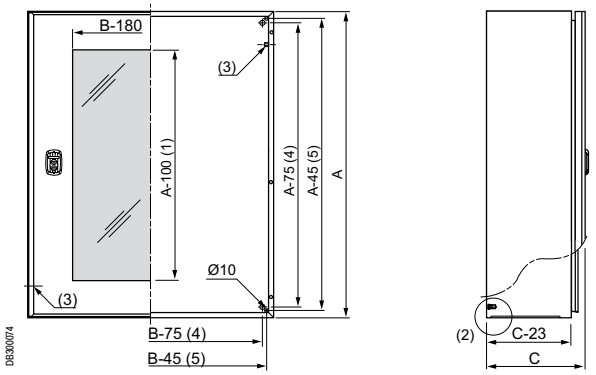

(1) A-200 для шкафов высотой от 800 мм.
(2) 4 или 6 приваренных ступенчатых болтов M8 x 25 (для шкафов шириной 1000 - 1200 мм).
(3) 2 приваренных болта заземления M6 x 17,5 мм.
(4) Расстояние между центрами болтов.
(5) Расстояние между центрами отверстий для непосредственного крепления к стене.

Шкаф с двойной дверью

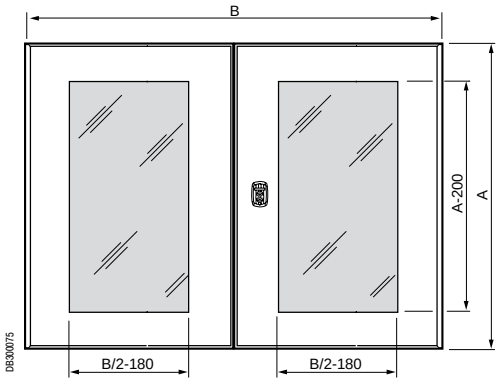

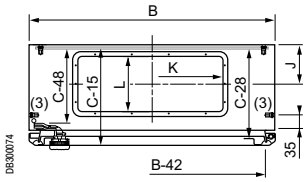

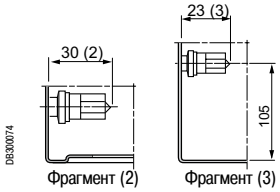

Схемы в формате DXF можно скачать на нашем web-сайте.

Размеры

Перфорированные рейки на сплошной двери (1)

Размеры шкафа (*) (мм)		Перфорированные рейки на двери (мм)				Перфорированные рейки на двойной двери (мм)				Перфорированные рейки на внутренней двери (мм)			
		Вертикальные		Горизонтальные		Вертикальные		Горизонтальные		Вертикальные		Горизонтальные	
Высота	Ширина	F	D	E	C	F	D	E	C	F	D	E	C
400	300	320	237	-	-	-	-	-	-	-	-	-	-
400	400	320	337	-	-	-	-	-	-	-	-	-	-
400	600	320	537	-	-	-	-	-	-	-	-	-	-
500	300	370	237	-	-	-	-	-	-	-	-	-	-
500	400	370	337	-	-	-	-	-	-	-	-	-	-
500	500	370	437	-	-	-	-	-	-	-	-	-	-
600	400	370	337	-	-	-	-	-	-	-	-	-	-
600	500	370	437	-	-	-	-	-	-	-	-	-	-
600	600	370	537	-	-	-	-	-	-	-	-	-	-
600	800	370	737	-	-	-	-	-	-	-	-	-	-
700	500	470	437	-	-	-	-	-	-	-	-	-	-
800	600	570	537	-	-	-	-	-	-	-	-	-	-
800	800	570	737	620	749	-	-	-	-	-	-	-	-
800	1000	570	937	820	749	570	437	320	749	620	437	320	749
800	1200	-	-	-	-	570	537	420	749	620	537	420	749
1000	600	770	537	420	949	-	-	-	-	-	-	-	-
1000	800	770	737	620	949	-	-	-	-	-	-	-	-
1000	1000	770	937	820	949	770	437	320	949	820	437	320	949
1000	1200	-	-	-	-	770	537	420	949	820	537	420	949
1200	600	970	537	420	1149	-	-	-	-	-	-	-	-
1200	800	970	737	620	1149	-	-	-	-	-	-	-	-
1200	1000	970	937	820	1149	970	437	320	1149	1020	437	320	1149
1200	1200	-	-	-	-	970	537	420	1149	1020	537	420	1149
1400	1000	-	-	-	-	970	437	320	1349	1020	437	320	1349

(*) Двери шкафов меньше 800 x 600 мм не имеют горизонтальных кабеленесущих реек.

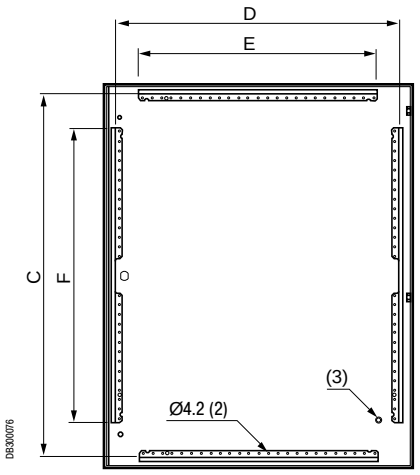

(1) Прозрачные двери снабжены вертикальной кабеленесущей рейкой, установленной со стороны петель.
(2) Шаг перфорации 25 мм.
(3) 1 приваренный болт заземления M6 x 17,5 мм.

Скачайте опросные листы по конфигурации и схемы в формате DXF на сайте www.schneider-electric.com Вышлите их в местное представительство Schneider Electric. Воспользуйтесь сокращённым сроком поставки!

Дополнительная информация



Установка 2 монтажных плат в шкафы шириной 1000 или 1200 мм и глубиной 300 или 400 мм

Ступенчатые направляющие, стр. 344.

1. На шести приваренных болтах

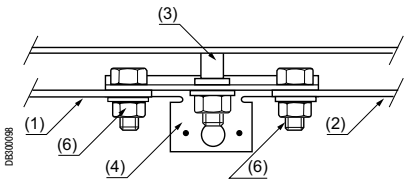

2. Две расположенные со смещением монтажные платы с регулировкой по глубине

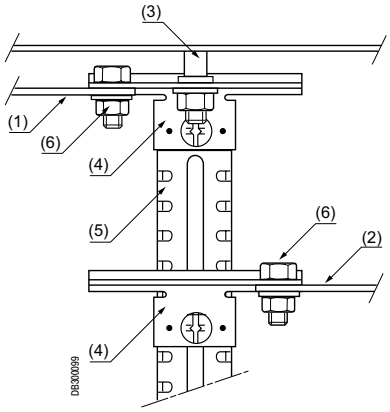

(1) Левая монтажная плата.
(2) Правая монтажная плата.
(3) Центральный опорный болт.
(4) Кронштейн **NSYCRNGSDR** с 2 винтами M8 x 20 мм.
(5) Ступенчатая опора **NSYSDRSDCR300** (глубина 300 мм), **NSYSDRSDCR400** (глубина 400 мм).
(6) Винт M8 x 20 мм.

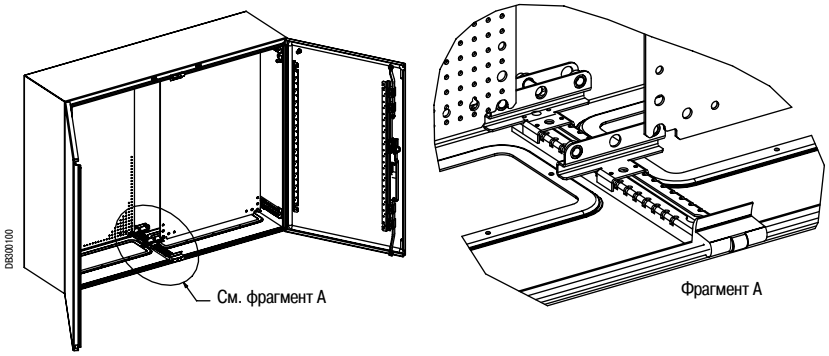

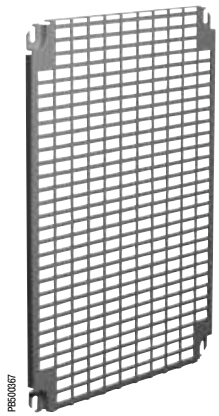

Установка монтажных плат Telequick

Опоры для установки монтажной платы в шкафах с 6 приваренными болтами.

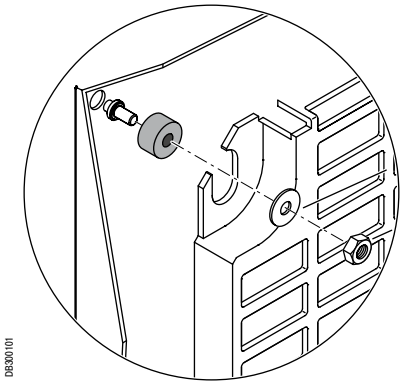

№ по каталогу
NSYEMR

Дополнительная информация



Допустимые нагрузки на монтажные платы, основания и двери

Допустимые нагрузки (кг)					№ по каталогу
На сплошную монтажную плату	На основание	На дверь (1)	На вертикал. проушину	На горизонт. проушину	
Шкафы Spacial 3D					
60	135	50	350	190	**NSYS3D3215 - NSYS3D5320**
90	135	50	350	190	**NSYS3D5420 - NSYS3D6425**
135	135	50	350	190	**NSYS3D6620 - NSYS3D8630**
150	135	50	350	190	**NSYS3D10625 - NSYS3D10830**
180	135	50	350	190	**NSYS3D101030D - NSYS3D141030D**

(1) Максимальная допустимая нагрузка на дверь из листового металла толщиной 20/10 мм: 60 кг (проконсультируйтесь в Schneider Electric).

Зоны без вырезов

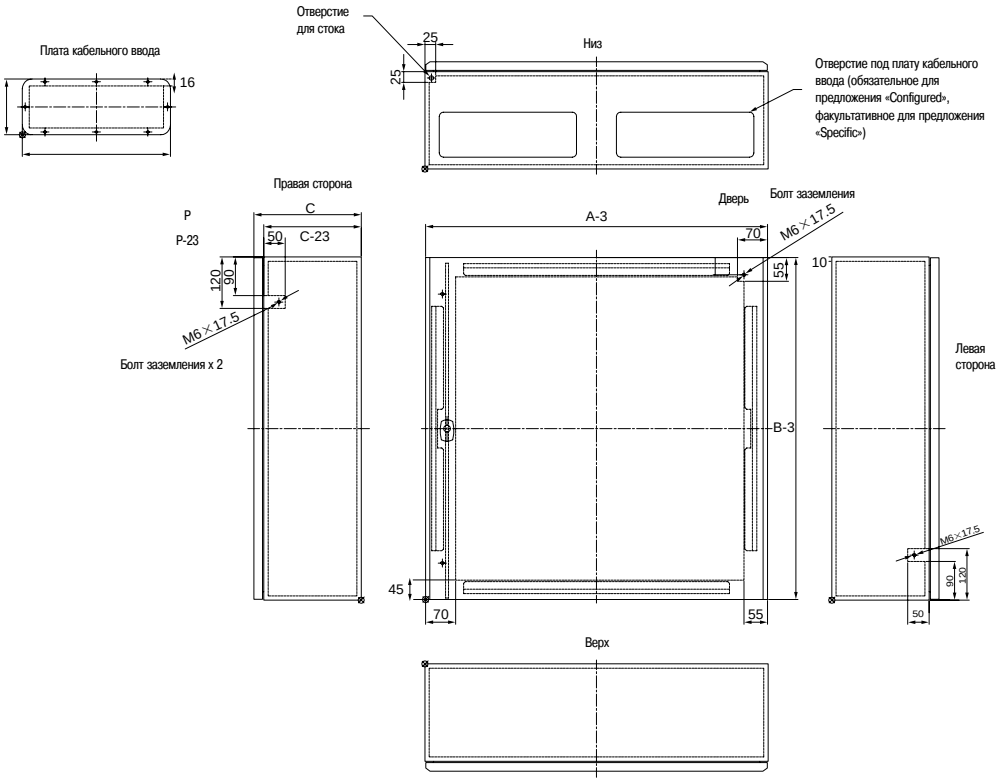

Для шкафов шириной 800, 1000 и 1200, 2 платы кабельного ввода: см. стр. **77**.

Вертикальные кабеленесущие рейки для шкафов высотой от 400 мм.
Горизонтальные кабеленесущие рейки для шкафов высотой от 800 мм.

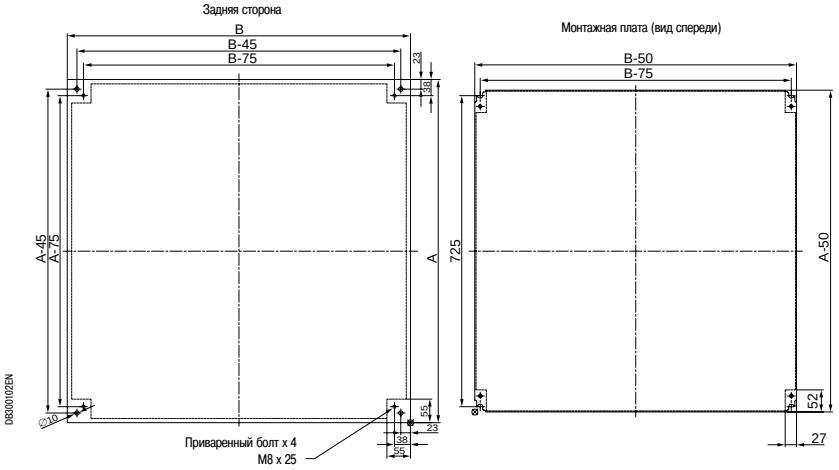

Схемы в формате DXF можно скачать на нашем web-сайте.

Выбор принадлежностей

Для верхней панели
Стр. **89**



Для крепления
Стр. **80**

Для соединения
Стр. **88**

Для монтажа
Стр. **338**





Для двери
Стр. **483**



Для системы поддержания микроклимата
Стр. **672**

Для запирания
Стр. **90**

Исполнение на заказ
Стр. **9**



Для прокладки кабелей
Стр. **458**









Для разводки кабелей
Стр. **452**

Для ввода кабелей
(Плата кабельного ввода)
Стр. **96**

Для ввода кабелей
(Мембраны, кабельные сальники)
Стр. **95** / **434**

Также см. принадлежности



Монтажные платы
стр. **338**



Платы для модульного оборудования
стр. **396**



Стойки 19"
стр. **630**



DIN-рейки и крепёж
стр. **379**

Принадлежности шкафа
Монтажные принадлежности



PB500022

Проушины для настенного монтажа

Комплект из 4 проушин для настенного монтажа.
- Крепятся к задней панели шкафа в горизонтальном или вертикальном положении.
- Проушины изготавливаются из стали или нержавеющей стали марки 304. Обеспечивают зазор 10 мм между шкафом и стеной.
- Допустимая нагрузка:
– при установке в горизонтальном положении: 180 кг.
– при установке в вертикальном положении: 350 кг.
- Крепежные приспособления и защитное уплотнение входят в комплект поставки.

Описание	№ по каталогу
Комплект из 4 проушин из стали	**NSYAEFPFSC**
Комплект из 4 проушин из нержавеющей стали	**NSYAEFPFXSC**

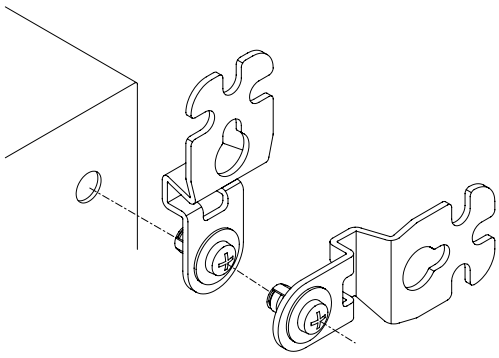

DB300087

Устанавливаются снаружи

Расстояния между центрами вырезов и отверстий проушин (под винт M8)

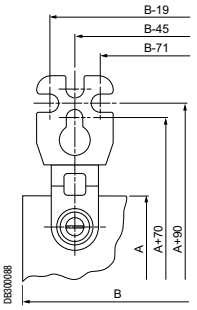

DB300088

Вертикальное положение

A: Высота шкафа
B: Ширина шкафа

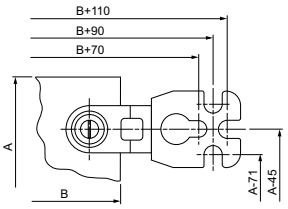

Горизонтальное положение

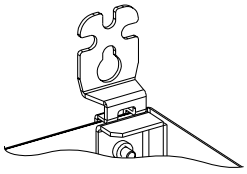

Комплект для больших механических нагрузок

В комплект входят два усилительных уголка.
- Максимальная нагрузка: 400 кг.
- Комплект заказывается отдельно. Уголки устанавливаются изнутри в верхних углах шкафа перед присоединением стандартных проушин.

Описание	№ по каталогу
Комплект для больших механических нагрузок	**NSYAEFAHLBSC**

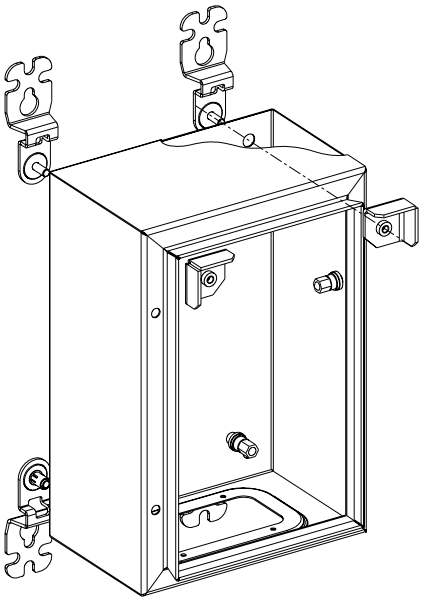

DB300089

Принадлежности шкафа
Монтажные принадлежности

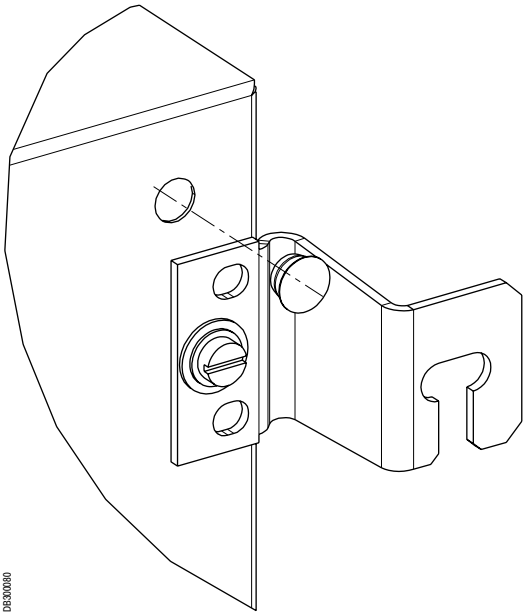

Проушины, обеспечивающие зазор между шкафом и стеной

- Комплект из 4 проушин.
- Обеспечивают зазор 40 мм между шкафом и стеной.
- Для предотвращения проворачивания необходимо просверлить отверстие.
- Материал: сталь.
- Максимальная нагрузка: 100 кг.

№ по каталогу
NSYAEFPF40SC

Масса шкафов Spacial S3D без монтажной платы указана в таблице выбора на стр. **68**.

Specific



Лакокрасочные покрытия



Отверстия и вырезы



Монтаж



Изменения конструкции



Принадлежности

Принадлежности шкафа
Монтажные принадлежности



Проушины на всю ширину шкафа для крепления к стене

- Комплект из двух частей (верхняя и нижняя).
- Проушины изготовлены из оцинкованной стали.
- Крепление винтами изнутри шкафа.
- Максимальная допустимая нагрузка: 350 кг.

Ширина (мм)	№ по каталогу
200	**NSYAEFPFS3DW20**
300	**NSYAEFPFS3DW30**
400	**NSYAEFPFS3DW40**
500	**NSYAEFPFS3DW50**
600	**NSYAEFPFS3DW60**
800	**NSYAEFPFS3DW80**
1000	**NSYAEFPFS3DW100**
1200	**NSYAEFPFS3DW120**

A: Ширина шкафа

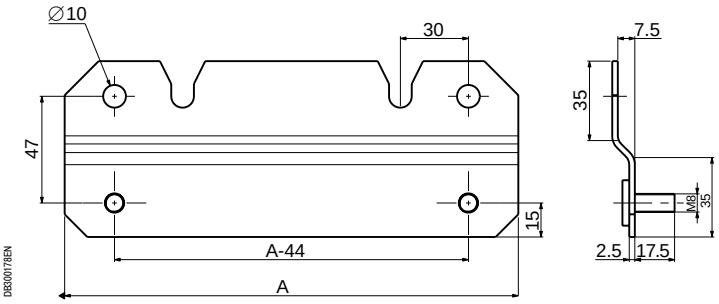

Принадлежности шкафа
Монтажные принадлежности


PB500156

Комплект для монтажа стального шкафа Spacial на колонне

Для внутренней установки на колоннах с длиной окружности не более 675 мм (минимальный диаметр 150 мм и максимальный – 215 мм).

- Материал: оцинкованная сталь
- П-образный профиль, крепящийся к задней стенке шкафа винтами диаметром 8 мм.
- Максимальная нагрузка: 100 кг.
- Позволяет устанавливать защитный навес.
- Для стальных шкафов шириной 300, 400, 500, 600 и 800 мм.

Описание	A (мм)	№ по каталогу
Комплект для монтажа на колонне шкафа шириной 300 мм	295	**NSYSFPSC30**
Комплект для монтажа на колонне шкафа шириной 400 мм	395	**NSYSFPSC40**
Комплект для монтажа на колонне шкафа шириной 500 мм	495	**NSYSFPSC50**
Комплект для монтажа на колонне шкафа шириной 600 мм	595	**NSYSFPSC60**
Комплект для монтажа на колонне шкафа шириной 800 мм	795	**NSYSFPSC80**

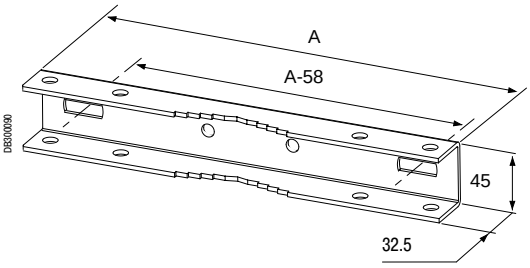

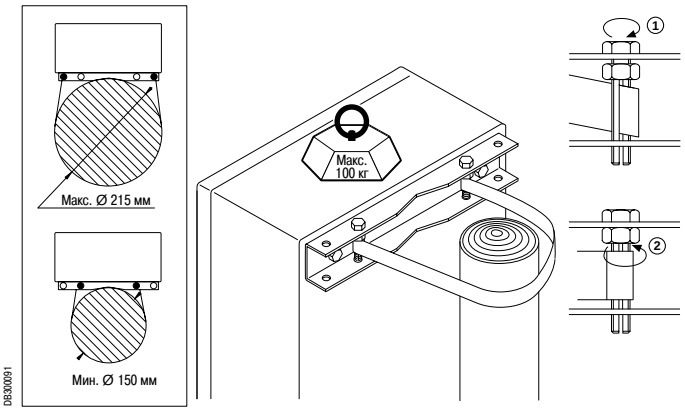

Specific

Покраска шкафов заказного исполнения выполняется после проделывания отверстий по размерам заказчика.

Принадлежности шкафа
Монтажные принадлежности

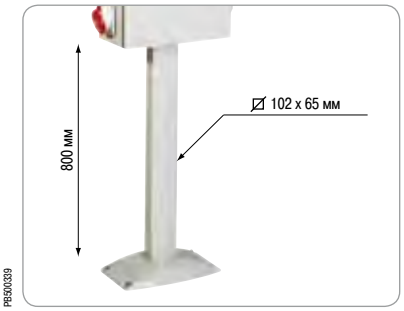

Монтажная стойка

Монтажная стойка крепится к шкафу снизу через соединительная плата, которая заказывается вместе со стойкой и заменяет плату кабельного ввода.

- Высота монтажной стойки: 800 мм.
- Материал: экструдированный алюминий с текстурированным порошковым полиэфирным покрытием серого цвета RAL 7035.
- Используется со всеми шкафами размером до 600 x 400 x 250 мм (кроме 200 x 200 x 150 мм и 250 x 200 x 150 мм).

Описание	№ по каталогу
Монтажная стойка HT 800	**NSYCOCN80**

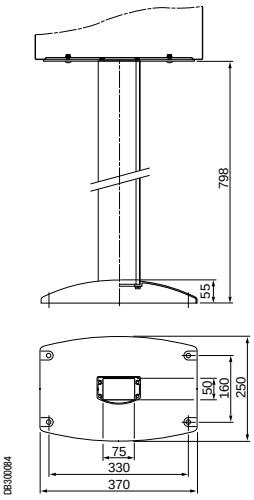



Соединительная плата монтажной стойки

Плата для крепления монтажной стойки к шкафу.
Заменяет плату кабельного ввода, поставляемую со шкафом.

- Материал: сталь с текстурированным порошковым полиэфирным покрытием серого цвета RAL 7035.

Ширина шкафа (мм)	Глубина шкафа (мм)	A	B	a	b	№ по каталогу
300-400	150	280	110	140	67	**NSYAEFP315S3D**
300	200	280	160	140	117	**NSYAEFP32S3D**
400	200-250	380	160	240	117	**NSYAEFP42S3D**

Размеры

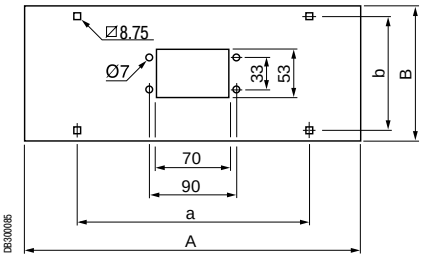

Схема монтажа

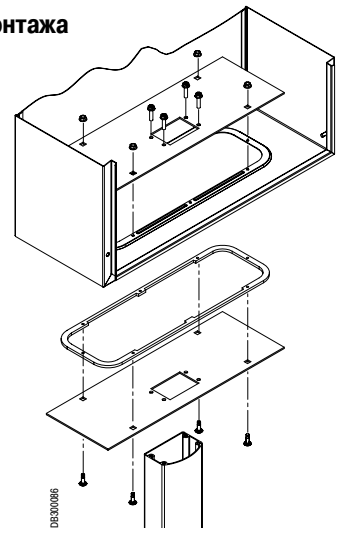

Принадлежности шкафа
Монтажные принадлежности



Кронштейн для шкафа с противоопрокидывающим комплектом и усилением

Кронштейн для стальных шкафов Spacial S3D и Spacial CRN используется в случае, когда шкаф не может быть закреплён на стене или колонне.

- Материал: окрашенная сталь, цвет RAL 7035.
- Два варианта высоты: 1400 и 1800 мм.
- Максимальная нагрузка: 120 кг.
- Возможно использование снаружи.
- Совместим с другими сериями шкафов:
  – S3X (нержавеющая сталь).
  – S3HF (ЭМС).
  – Thalassa (полиэфир).
- Максимальные размеры шкафа: 1000 x 800 x 300 мм.
- Крепление с помощью стандартного крепежа M12.

Описание	№ по каталогу
Кронштейн для шкафа, B = 1400	**NSYCOCNS1400**
Кронштейн для шкафа, B = 1800	**NSYCOCNS1800**

Принадлежности шкафа
Монтажные принадлежности

Комплект цоколя

Основными элементами цоколя являются комплект из передней и задней панелей (размер которых определяется шириной шкафа) и комплект боковых панелей (размер которых определяется глубиной шкафа).

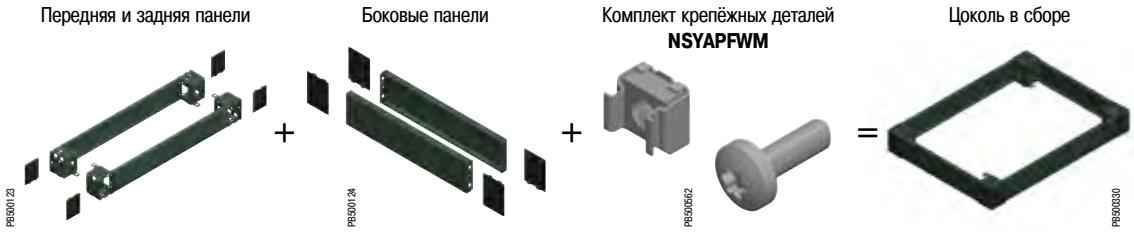

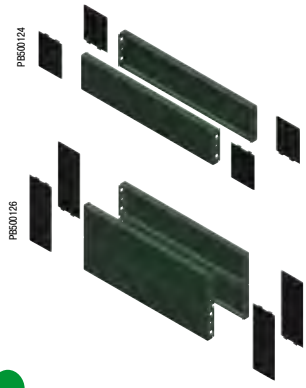

Боковые панели цоколя стального шкафа Spacial

Крепятся к угловым элементам цоколя двумя крепежными винтами.
- Материал: вальцованная листовая сталь.
- Покрытие: эпоксидно-полиэфирная эмаль серого цвета RAL 7022.
- Степень защиты: IP30 для цоколя в сборе.
- Стойкость к механическому воздействию: IK10.
- Стандартная высота: 100 и 200 мм.
- Для шкафов глубиной 300 и 400 мм:

– цоколь высотой 100 мм: две боковых панели, четыре крышки угловых элементов и крепёжные детали;
– цоколь высотой 200 мм: четыре боковых панели (высотой 100 мм, по две с каждой стороны), четыре крышки угловых элементов и крепежные детали.

Номинальные размеры (мм)	№ по каталогу	
Глубина	100 мм	200 мм
300	**NSYSPS3100SD**	**NSYSPS3200SD**
400	**NSYSPS4100SD**	**NSYSPS4200SD**

Для установки настенного шкафа на цоколь закажите кат. номер **NSYAPFWM**.

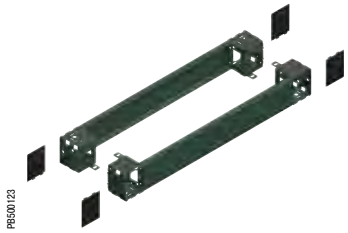

Передние и задние панели цоколя

Данные принадлежности могут использоваться с напольными шкафами Spacial SM.
Возможные исполнения: сплошные, с вентиляционными щелями, с кабельным сальником.
См. стр. **151**.

Номинальные размеры (мм)	№ по каталогу	
Ширина	100 мм	200 мм
600	**NSYSPF6100**	**NSYSPF6200**
800	**NSYSPF8100**	**NSYSPF8200**
1000	**NSYSPF10100**	**NSYSPF10200**
1200	**NSYSPF12100**	**NSYSPF12200**

Также см. принадлежности



Принадлежности для кабельных вводов
стр. **96**



Принадлежности для крепления кабелей
стр. **460**

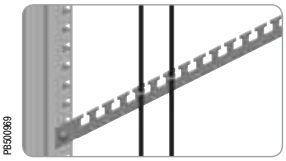

Принадлежности для прокладки кабелей
стр. **95** / **434**

Принадлежности шкафа
Монтажные принадлежности


PB500463

Комплект для крепления настенного шкафа к полу

- Комплект из двух опор для настенного шкафа.
- С комплектом поставляется шаблон для сверления монтажных отверстий в шкафу.
- Комплект изготовлен из стали: толщина 2,5 мм по бокам и 3 мм в основании.
- Покрытие: полиэфирное порошковое серого цвета RAL 7035.
- Максимальная нагрузка: 250 кг.

Поставка: 2 опоры (правая и левая) и крепёжные детали.

Глубина шкафа	Высота опоры	№ по каталогу
мм	мм	
300*	300	**NSYWMK33**
400**	300	**NSYWMK43**
300*	450	**NSYWMK34**
400**	450	**NSYWMK44**

* Если шкафы снабжены платой кабельного ввода, комплект применим только со шкафами шириной 800, 1000 и 1200 мм, кроме модели 600 x 800 x 300 мм.
** Если шкафы снабжены платой кабельного ввода, комплект не подходит для шкафов шириной 600 мм.


PB500464

Комплект совместим со шкафами S3D, S3DC и CRNG.

Принадлежности шкафа
Соединительные принадлежности


PBS00335

Пример установки

Соединение стальных шкафов Spacial

Два варианта:
- Соединение без возможности ввода кабелей сбоку.
- Соединение через рамку, позволяющую вводить кабели сбоку.
- В обоих случаях между соединенными шкафами обеспечивается зазор 17 мм, позволяющий полностью открывать двери.

Комплект проставок для соединения шкафов
- В комплект входят 4 проставки и крепёжные детали.

Соединительная рамка
- Позволяет соединять два шкафа в ряд.
- Изготовлена из самозатухающего полиэфира, усиленного стекловолокном.
- Имеющееся уплотнение гарантирует степень защиты IP66.
- Монтажные винты в комплекте.
- Размеры: 435 x 185 и 635 x 185 мм.

Рамка позволяет дверям открываться на 120°.

Описание	№ по каталогу
Комплект из 4 проставок	**NSYAEUBUSC**
Соединительная рамка, 435 x 185 мм	**NSYAEUBU41SC**
Соединительная рамка, 635 x 185 мм	**NSYAEUBU61SC**


PBS00336

Соединение без возможности ввода кабелей

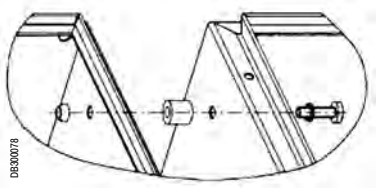
DB300078

Соединение без возможности ввода кабелей

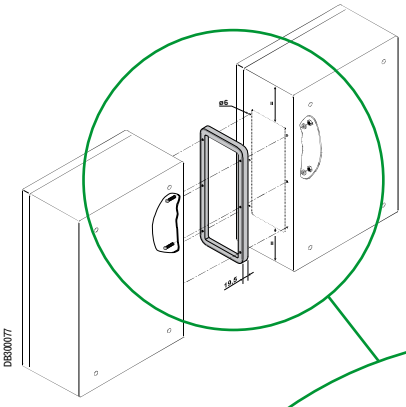
DB300077

Соединение с возможностью ввода кабелей


PBS00337

Соединение с возможностью ввода кабелей

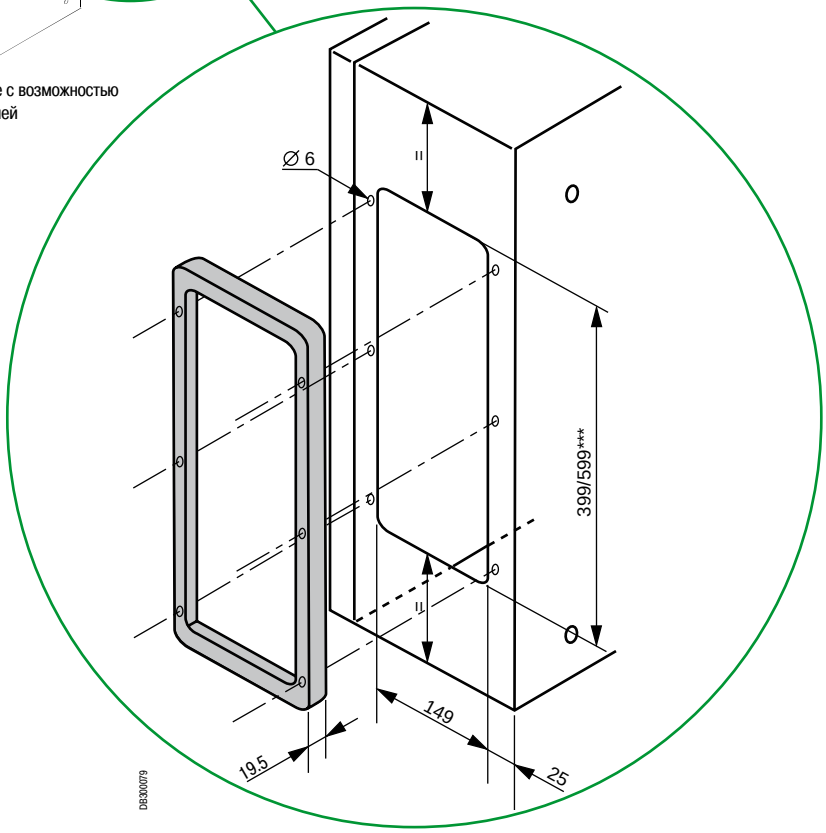

DB300079

Принадлежности шкафа
Принадлежности для подъёма


PB500338

Рым-болты

Комплект из двух рым-болтов M8.
- Материал: оцинкованная литая сталь.
- Крепление к каркасу напольного шкафа.
- Максимальная нагрузка 210 кг при угле наклона стропы 60°.
- Не устанавливаются в шкафах с навесом.
- Изнутри шкафа рым-болты крепятся к усиливающим уголкам.
- Уголки также используются для разметки отверстий под рым-болты.
- Возможна заводская подготовка отверстий в местах, указанных заказчиком, стр. **10**.
- Подкрасочный карандаш, стр. **497**.

Описание	№ по каталогу
Комплект из 2 рым-болтов M8	**NSYAELYTCRG8**

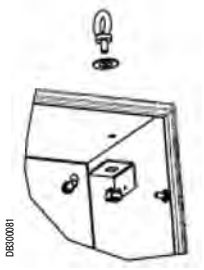
DB300081


PB500329

Защитный навес

Крепится к корпусу шкафа четырьмя винтами M6.
- Материал: листовая оцинкованная сталь с текстурированным эпоксидно-полиэфирным покрытием серого цвета RAL 7035.
- Крепёж входит в комплект поставки.
- Должен всегда использоваться при наружной установке.
- Возможна заводская подготовка отверстий в местах, указанных заказчиком, стр. **10**.
- Подкрасочный карандаш, стр. **497**.

Размеры шкафа (мм)					
Ширина	Глубина	F	G	H	№ по каталогу
200	150	36	75	23	**NSYTJ2015**
250	150	36	75	23	**NSYTJ2515**
300	150	36	75	23	**NSYTJ3015**
400	150	36	75	23	**NSYTJ4015**
500	150	36	75	23	**NSYTJ5015**
500	200	36	130	23	**NSYTJ5020**
600	200	36	130	23	**NSYTJ6020**
250	200	36	130	23	**NSYTJ2520**
300	200	36	130	23	**NSYTJ3020**
400	200	36	130	23	**NSYTJ4020**
800	200	36	130	23	**NSYTJ8020**
400	250	42	150	48	**NSYTJ4025**
500	250	42	150	48	**NSYTJ5025**
600	250	42	150	48	**NSYTJ6025**
800	250	42	150	48	**NSYTJ8025**
600	300	42	200	48	**NSYTJ6030**
800	300	42	200	48	**NSYTJ8030**
1000	300	42	200	48	**NSYTJ10030**
1200	300	42	200	48	**NSYTJ12030**
600	400	42	300	48	**NSYTJ6040**
800	400	42	300	48	**NSYTJ8040**
1000	400	42	300	48	**NSYTJ10040**
1200	400	42	300	48	**NSYTJ12040**

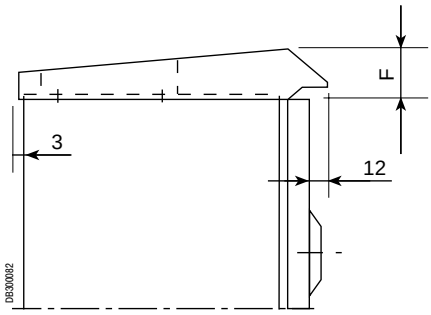

DB300082

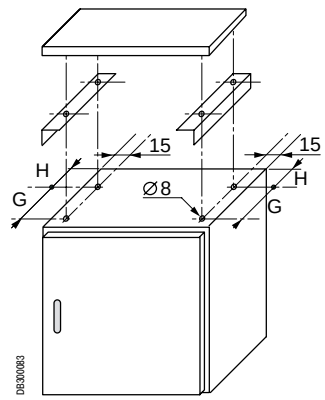

DB300083

Размеры и отверстия.

Принадлежности шкафа

Принадлежности для запирания шкафа



Ручки и замки

Ручки дверей входят в комплект поставки шкафа.

- Ручка прочно крепится к замку с помощью невыпадающего фиксатора.
- Ручка может использоваться в качестве инструмента для снятия колпачков, защищающих приваренные болты при покраске.

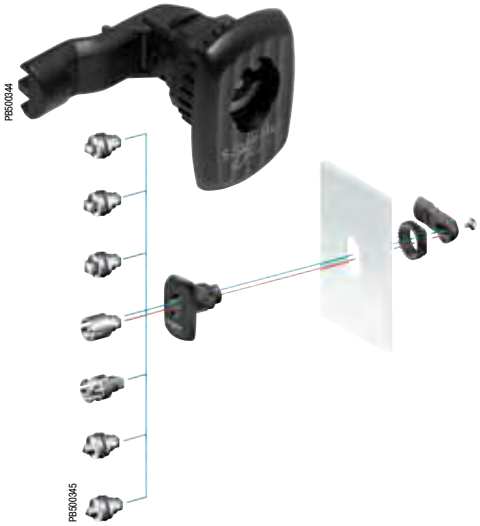

Стандартные замки

В стандартную комплектацию настенного шкафа Spacial S3D входит замок под ключ с 2 бородками 3 мм.

- Запасной замок: кат. номер **NSYAEDLS3DRL** (накладка + кулачок + кольцо).
- Широкий выбор стандартизированных цилиндров, обеспечивающий соответствие любым требованиям.
- Простота установки и демонтажа: имеется всего один крепёжный винт.

Описание	№ по каталогу замка*
Квадратный профиль, 6 мм	**NSYAEDLS6S3D**
Квадратный профиль, 7 мм	**NSYAEDLS7S3D**
Квадратный профиль, 8 мм	**NSYAEDLS8S3D**
Ключ с двумя бородками 3 мм	**NSYAEDLB3S3D**
Ключ с двумя бородками 5 мм	**NSYAEDLB5S3D**
Треугольный профиль CNOMO, 6,5 мм	**NSYAEDLT6S3D**
Треугольный профиль, 8 мм	**NSYAEDLT8S3D**

* В комплекте 1 пластиковый ключ.



Блокировочные ручки

Ручки из композитного материала, эргономичные, с привлекательным дизайном.

- Широкий выбор замков, обеспечивающий соответствие любым требованиям.
- Стандартный кулачок (см. схему выше).
- Для установки стандартной ручки не требуется снимать накладку.

Описание	№ по каталогу блокировочной ручки*
1242	**NSYAEDL1242S3D**
405	**NSYAEDL405S3D**
421	**NSYAEDL421S3D**
455	**NSYAEDL455S3D**
2331A	**NSYAEDL2331S3D**
2433A	**NSYAEDL2433S3D**
3113A	**NSYAEDL3113S3D**
3524E	**NSYAEDL3524S3D**

* В комплекте 2 ключа.



Другой тип замка со шлицем под отвёртку и металлическим кулачком

№ по каталогу
NSYAEDLSDS3D

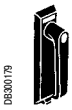

Ручка с замковым механизмом со шлицем под отвёртку

№ по каталогу
NSYTSMLS3D

Принадлежности шкафа
Принадлежности для запирания шкафа

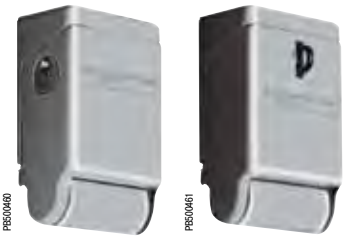

Система блокировки

- Легко устанавливается вместо стандартного замка.
- Материал: замак.

В комплект поставки входит металлический ключ с двумя бородками 3 мм.

Описание	№ по каталогу
Полуцилиндровый замковый механизм DIN (1)	**NSYAEDLDINS3D**
Под навесной замок 405 (2)	**NSYAEDLPADS3D**

(1) Цилиндр не входит в комплект поставки. Проконсультируйтесь в Schneider Electric.

(2) Диаметр дужки 8 мм.

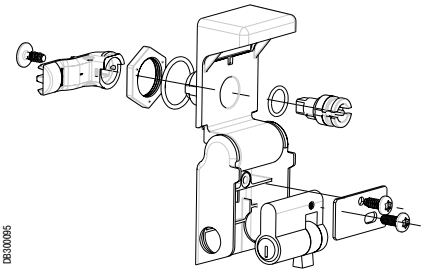



Другие замки с ключами

Легко устанавливается вместо стандартного замка.

- Металлический кулачок входит в комплект поставки.

Замок EDF	№ по каталогу
EDF 900	**NSYAEDLEDF9S3D**
EDF 1300	**NSYAEDLEDF13S3D**
EDF 1400	**NSYAEDLEDF14S3D**

Принадлежности шкафа
Принадлежности для запирания шкафа


PB500351

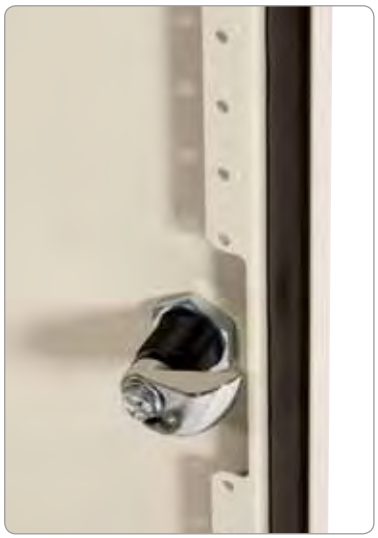
PB500352

Замок с нажимной защёлкой

Шкафы Spacial S3D могут быть оборудованы замками с нажимной защёлкой.
- Шкафы с нажимными защёлками соответствуют современным требованиям безопасности и успешно используются в различных применениях.
- Стальная нажимная защелка 6,5 мм соответствует стандартам CNOMO.
- Чтобы открыть или закрыть дверь, на неё следует просто нажать.
- В состав замка входит защёлка и ответная планка.
- Степень защиты IP55 (пыле- и влагонепроницаемость).
- Устанавливается только в шкафах с одной точкой запирания (H < 600 мм).
- По поводу использования в шкафах других размеров проконсультируйтесь в Schneider Electric.

Описание	№ по каталогу
Замок с нажимной защёлкой для шкафа Spacial S3D	**NSYAEDLPSS3D**

Также см. принадлежности


PB502223

Дверной ограничитель стр. **486**


PB501638

Дверной выключатель стр. **482**


PB500995

Дверные окна стр. **487**


PB500407

Шинки заземления стр. **492**

Принадлежности шкафа
Принадлежности для двери


PB500353

Петля на 180°


PB500354

Петля на 120°

Петли дверные

Две модели:
- Обеспечивающие открывание двери на 180°.
- Сменные стандартные петли (на 120°).
- Невыпадающий подпружиненный штифт.
- Поставляются поштучно с необходимыми крепежными принадлежностями.
- Материал: штифт – алюминий, корпус – сплав замак (кат. номер **NSYAEDH180S3D**) или сталь (кат. номер **NSYAEDH120S3D**).
- Для петли на 180° максимально допустимая нагрузка на дверь составляет 20 кг/м^2.
- Для петли на 120° максимально допустимая нагрузка на дверь составляет 50 кг/м^2.

Описание	№ по каталогу
Петля на 180° для шкафа S3D	**NSYAEDH180S3D**
Стандартная петля на 120° для шкафа S3D	**NSYAEDH120S3D**

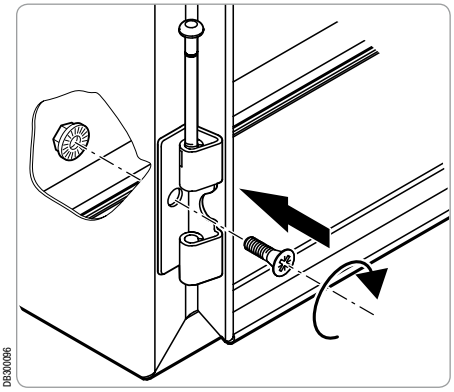
DB300696

Также см. принадлежности


PB500333

Прокладка кабеля по двери
стр. **454**


PB500464

Карман для документации
стр. **483**


PB500328

Внутренняя дверь
стр. **94**

Принадлежности шкафа
Принадлежности для двери



Внутренняя дверь

- Из листовой стали, серый цвет RAL 7035.
- Запирается замком под ключ с двумя бородками 3 мм.
- Максимальная нагрузка 30 кг/м^2.
- Внутренняя дверь может устанавливаться спереди на каркасе шкафа или на ступенчатых направляющих (в стандартную комплектацию не входят).
- Ступенчатые направляющие могут быть включены в стандартную комплектацию. На них можно одновременно устанавливать монтажную панель и внутреннюю дверь.
- Внутренняя дверь несовместима с ограничителем открывания двери и дверным выключателем. Для получения более подробной информации, проконсультируйтесь в Schneider Electric.

Размеры	References
В = 400 мм, Ш = 300 мм	**NSYPIN43**
В = 500 мм, Ш = 400 мм	**NSYPIN54**
В = 600 мм, Ш = 400 мм	**NSYPIN64**
В = 700 мм, Ш = 500 мм	**NSYPIN75**
В = 800 мм, Ш = 600 мм	**NSYPIN86***
В = 1000 мм, Ш = 600 мм	**NSYPIN106***
В = 1000 мм, Ш = 800 мм	**NSYPIN108***
В = 1200 мм, Ш = 600 мм	**NSYPIN126**
В = 1200 мм, Ш = 800 мм	**NSYPIN128***

* С приваренными вертикальными профилями, облегчающими прокладку кабелей.

Размеры

Монтаж спереди на каркасе шкафа (A) или на ступенчатых направляющих (B).

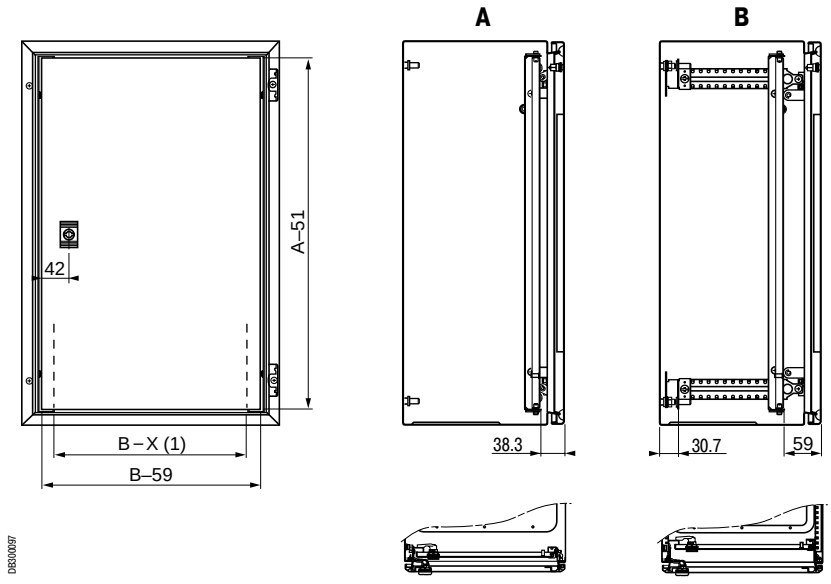

(1) Размер при установке на ступенчатых направляющих: B-83 мм.
Размер при установке непосредственно на каркасе шкафа (без ступенчатых направляющих): B-91 мм.

Также см. принадлежности



Держатель кабельных каналов Ø 22 мм
стр. **461**

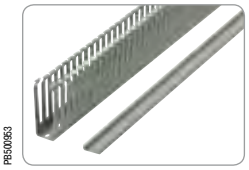

Принадлежности для прокладки кабелей
стр. **460**

Принадлежности для прокладки кабелей



1 Установка непосредственно на шкаф
- Однокабельный ввод (стр. **454**)
- Многокабельный ввод (стр. **440** - **444**)

2 Установка на плату кабельного ввода
- Плата кабельного ввода с системой FL для шкафов S3D (стр. **98**) и CRN
- Мембраны FL для прямого ввода (стр. **440**)
- Плата кабельного ввода FL с выбивными отверстиями (стр. **438** и **439**)

3 Услуги
- Вырезы в плате кабельного ввода или непосредственно в корпусе
- См. наши услуги заказного исполнения

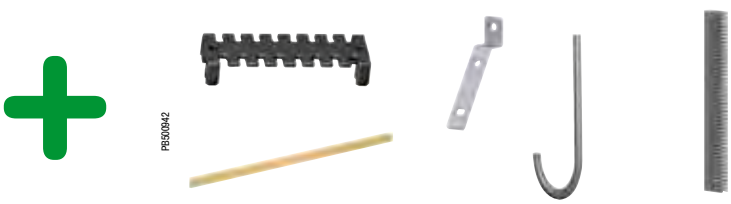

Дополнительно:
наши принадлежности
для прокладки кабелей,
стр. **451 - 463**

Принадлежности шкафа

Принадлежности для ввода кабелей


PB500305

- Платы кабельного ввода поставляются со съемным уплотнением, устанавливаемым по завершении проделывания отверстий и покраски.
- Платы устанавливаются заподлицо с корпусом шкафа.
- Крепятся винтами.


PB500324


PB500004

PB500026

Размеры настенных шкафов		Тип	Размеры платы (мм)		Кат. номера плат кабельного ввода		
Ширина (мм)	Глубина (мм)		Ш	Г	Стандартная стальная стр. 97	Стальная с вырезами под мембраны (1) стр. 98	Алюминиевая стр. 97
200-250	150	A	140	80	**NSYTLA**	**NSYTLAFL** (4)	**NSYTLAU**
300-400	150	B	245	80	**NSYTLB**	**NSYTLBFL** (3)	**NSYTLBU**
300	200	C	245	130	**NSYTLC**	**NSYTLCFL**	**NSYTLCU**
400	200-250	D	345	130	**NSYTLD**	**NSYTLDFL**	**NSYTLDU**
500	200-250	E	445	130	**NSYTLE**	**NSYTLEFL**	**NSYTLEU**
600	200-250	F	545	130	**NSYTLF**	**NSYTLFFL** **NSYTLF2FL** (2)	**NSYTLFU**
600	300-400	G	495	220	**NSYTLG**	**NSYTLGFL** **NSYTLG2FL** **NSYTLG4FL** (2)	**NSYTLGU**
800	250-300-400	D*	345	130	2 x **NSYTLD**	2 x **NSYTLDFL**	2 x **NSYTLDU**
1000-1200	300-400	E*	445	130	2 x **NSYTLE**	2 x **NSYTLEFL**	2 x **NSYTLEU**

* Шкаф с 2 платами кабельного ввода.

(1) С вырезом FL13 для шкафа глубиной 150 мм, с вырезом FL21 для остальных шкафов.

(2) С 2 вырезами FL21: кат. номер **NSYTLG2FL**; с 4 вырезами FL21: кат. номер **NSYTLG4FL**.

(3) **NSYTLBFL** с вырезом FL13.

(4) Кат. номер **TLAFL** нельзя установить на шкаф шириной 200 мм и глубиной 150 мм.

Specific

Настенный шкаф заказного исполнения может быть оборудован платой кабельного ввода, расположенной, как указано заказчиком.
См. наше предложение «Specific», стр. 9.


PB500340

Принадлежности шкафа
Принадлежности для ввода кабелей


PB500305

Стандартная плата кабельного ввода

Входит в стандартную комплектацию универсального шкафа Spacial S3D.
Материал: сталь толщиной 1,5 мм.
- Для облегчения сверления отверстий поверхность размечена с шагом 25 мм.
- В зависимости от модели, крепится 4, 6, 8, 10 или 12 винтами.


PB500326

Алюминиевая плата кабельного ввода

Материал: крацованный алюминий толщиной 3 мм.
- В зависимости от модели, крепится 4, 6, 8, 10 или 12 винтами.
- Применяются при отсутствии сильных магнитных полей.

Размеры

Алюминиевые или стандартные платы кабельного ввода

Размеры (мм)		Кол-во отверстий Ø 6 мм	Кол-во меток(1)	№ по каталогу	
A	B			Стандартная	Алюминиевая
140	80	4	8	**NSYTLA**	**NSYTLAU**
245	80	4	16	**NSYTLB**	**NSYTLBU**
245	130	6	32	**NSYTLC**	**NSYTLCU**
345	130	8	48	**NSYTLD**	**NSYTLDU**
445	130	9	64	**NSYTLE**	**NSYTLEU**
545	130	10	80	**NSYTLF**	**NSYTLFU**
495	220	12	126	**NSYTLG**	**NSYTLGU**

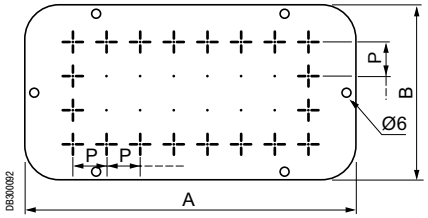

DB300092

P = 25 mm

(1) Разметка отверстий наносится только на стандартную окрашенную стальную плату кабельного ввода.

Также см. принадлежности


PB500039

Кабельные сальники
стр. **450**


PB500605

Мембраны для ввода кабелей
стр. **438**


PB500023

Быстроустанавливаемые кабельные сальники
стр. **439**

Принадлежности шкафа
Принадлежности для ввода кабелей





Пример монтажа

Платы кабельного ввода с вырезом типа FL под мембрану

Материал: сталь с текстурированным покрытием цвета RAL 7035.
- В зависимости от модели, крепится 4, 6, 8, 10 или 12 винтами.
- Устанавливается вместо платы кабельного ввода Spacial S3D.
- Вырезы для установки мембраны FL 21, стр. **438**.

Размеры настенных шкафов		Тип	Размеры (мм)	
Ширина (мм)	Глубина (мм)		A	B
250	150	A	140	80
300-400	150	B	245	80
300	200	C	245	130
400	200-250	D	345	130
500	200-250	E	445	130
600	200-250	F	545	130
600	300-400	G	495	220

Размеры выреза

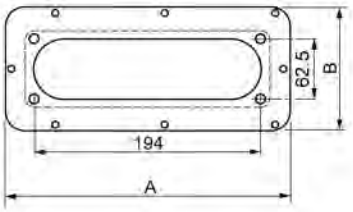

№ по каталогу
NSYTLBFL*
NSYTLCFL
NSYTLDFL
NSYTLEFL
NSYTLFFL
NSYTLGFL

* Вырез FL13.

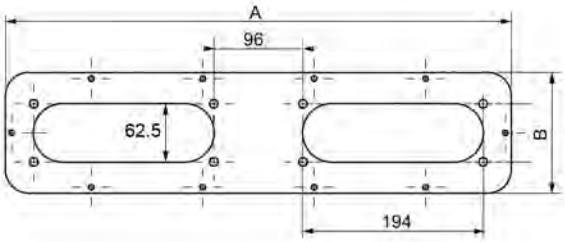

№ по каталогу
NSYTLF2FL
NSYTLG2FL



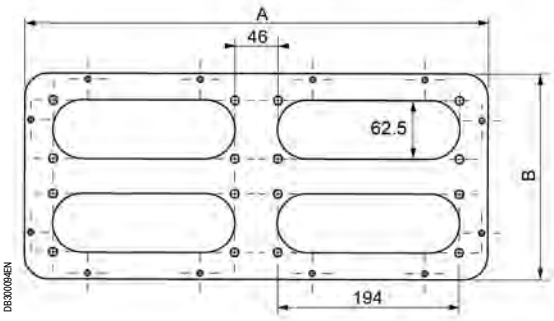

№ по каталогу
NSYTLG4FL

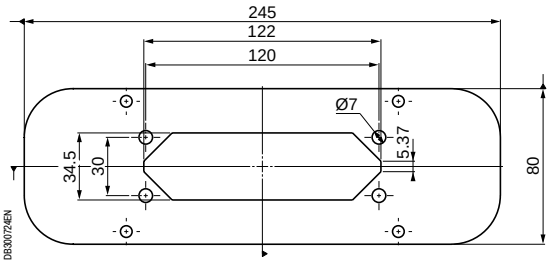

№ по каталогу
NSYTLBFL

Вам нужно сделать вырез прямо в корпусе шкафа? Обратитесь в нашу службу изготовления по индивидуальному заказу.

Specific

Принадлежности шкафа
Принадлежности для ввода кабелей

Плата кабельного ввода Flexicable

Flexicable – инновационная плата кабельного ввода, позволяющая легко и быстро ввести кабели. Нет необходимости в сверлении отверстий: создание кабельных вводов занимает лишь несколько секунд.


PBS92035

Установите плату Flexicable на шкаф S3D.


PBS91867

Проделайте отверстие с помощью отвёртки.


PBS91868

Пропустите кабель сквозь плату Flexicable и завершите установку.


PBS01865

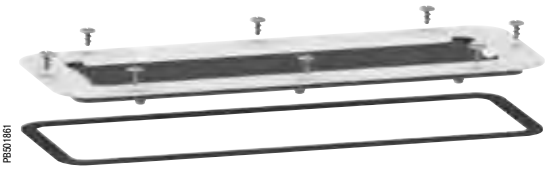
PBS91861

- Устанавливается исключительно на шкафы Spacial S3D взамен стандартной платы кабельного ввода.
- Материал рамы: сталь (цвет RAL 7035).
- Материал мембраны: термоотверждаемый эластомер (HCE). HCE обладает электроизоляционными свойствами.
- Водонепроницаемость: IP55.
- Стойкость к механическому воздействию: IK08.
- Огнестойкость (650 °C), отсутствие галогенов.
- Диаметр кабелей: 10 - 26 мм.
- Стойкость к коррозии: согласно стандарту МЭК 62208 для наружной установки.

Состав:

- 1 металлическая рама с предварительно установленной мембраной.
- 1 уплотнительная прокладка.
- Крепёж.

Тип кабельного ввода	Размеры платы (мм)	Эффективные размеры кабельного ввода (мм)	№ по каталогу
C	245 x 130	178 x 63	**NSYTLCME**
D	345 x 130	278 x 63	**NSYTLDME**
E	445 x 130	378 x 63	**NSYTLEME**
F	545 x 130	478 x 63	**NSYTLFME**
G	495 x 220	428 x 63	**NSYTLGME**

Принадлежности шкафа
Принадлежности для ввода кабелей

Решения для прокладки кабелей с использованием платы Flexicable

Кабелепровод, устанавливаемый непосредственно на плату Flexicable

	Описание	Кол-во в компл. поставки	№ по каталогу
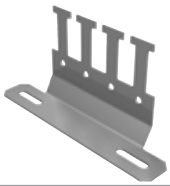 PBS92036	Кабелепровод для платы Flexicable	1	**NSYEDCME**

Пример монтажа

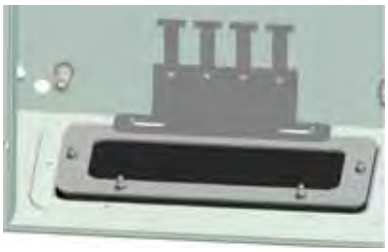
PBS92032


PBS92033

Кабелепровод, устанавливаемый на регулируемые ступенчатые направляющие

- Устанавливается на регулируемые ступенчатые направляющие **NSYSDCREC** или **NSYSDCR**.
- Непосредственная установка кабелепроводов **NSYTFPCRN** с помощью кронштейна.

	Описание	Кол-во в компл.	№ по каталогу
 PBS92037	Кронштейн для регулируемой ступенчатой направляющей	2	**NSYEDCSDCR**
 PBS92039	Регулируемая ступенчатая направляющая, Г = 200 мм	2	**NSYSDCREC200**
	Регулируемая ступенчатая направляющая, Г = 250 мм	2	**NSYSDCREC250**
	Регулируемая ступенчатая направляющая, Г = 300 мм	2	**NSYSDCREC300**
	Регулируемая ступенчатая направляющая, Г = 400 мм	2	**NSYSDCREC400**
 PBS92038	Кабелепровод для настен. шкафа, дверь Ш = 400 мм	2	**NSYTFPCRN4**
	Кабелепровод для настен. шкафа, дверь Ш = 500 мм	2	**NSYTFPCRN5**
	Кабелепровод для настен. шкафа, дверь Ш = 600 мм	2	**NSYTFPCRN6**
	Кабелепровод для настен. шкафа, дверь Ш = 800 мм	2	**NSYTFPCRN8**
	Кабелепровод для настен. шкафа, дверь Ш = 1000 мм	2	**NSYTFPCRN10**

Пример монтажа



Принадлежности для прокладки кабелей

Обзор кабельный вводов для одного кабеля

	Описание	Диаметр кабеля (мм)	Подробная информация
PB500266 	Ступенчатые кабельные сальники IP55 Толщина оболочки: 2 - 3.2 мм	20 25 32 40	Стр. **449**
PB500267 	Быстроустанавливаемые кабельные сальники IP67 Толщина оболочки: 1 - 4 мм	12 16 20 25 32 40 50	Стр. **449**
PB500975 	Регулируемые конусные кабельные вводы из ПВХ Толщина оболочки: 3 - 3.2 мм	18 26 36 60 87	Стр. **451**
PB500976 	Регулируемые конусные кабельные вводы из ПВХ Толщина оболочки: 1.2 - 1.5 мм	16 18 20 26 35 44	Стр. **451**
PB500099 	Герметичные кабельные сальники ISO IP68	12 16 20 25 32 40	Стр. **450**

Принадлежности для прокладки кабелей

Обзор кабельный вводов для нескольких кабелей

	Описание	Диаметр кабеля (мм)	Подробная информация
PB500024 	Вводы IP65 для кабелей без разъёмов	От 3 до 15.9	Стр. **444**
PB500023 	Вводы IP65 для кабелей без разъёмов	От 4.3 до 15.9	Стр. **444**
PB500952 	Вводы IP54 для кабелей с разъёмами (матрица + разрезные уплотнители)	От 3 до 31	Стр. **447**
PB500935 	Мембраны IP65 (FL21)	От 6 до 60	Стр. **440**
PB500944 	Мембраны IP65 с выбивными отверстиями (FL21)	4 x 12 4 x 12/20 4 x 16/25	Стр. **438**
PB500945 	Мембраны IP65 с выбивными отверстиями (FL13 и FL21)	16 20 25 32 40 50	Стр. **439**
PB501700 	Мембраны IP65 (FL13 и FL21)	От 13 до 30	Стр. **441**

Примеры реализации

Использование шкафов Spacial S3D в составе машинного оборудования



PB600313

Шкаф питания электродвигателей и соединительная коробка датчиков.



PB600314

Управление функциями коммуникационной сети машинного оборудования.

Специализированное использование клеммных шкафов Spacial S3DB



PB500315

Шкаф местного управления.



PB600316

Шкаф полевой шины.



PB500317

Шкаф децентрализованного управления.

Напольные шкафы из стали

Напольные шкафы из стали
Содержание


PB500067

Spacial SM Напольные компактные шкафы из стали **106**

Обзор 106
Руководство по выбору 112
Размеры 114

Spacial SF Сборные напольные шкафы из стали **116**

Обзор 116
Руководство по выбору 124
Размеры 130

Принадлежности **131**

Spacial SF/SM Основные принадлежности - Руководство по выбору 132
Панели 135
Соединение шкафов 138
Напольные элементы 143
Ввод кабелей 156
Принадлежности для подъёма 162
Верхняя панель 166
Принадлежности для крепления к стене 172
Двери и принадлежности для двери 174
Системы блокировки и замковые механизмы 178

Spacial SF Шкафы с отсеками **184**

Принадлежности шкафа 184
Принадлежности для монтажа 192


PB500207

Компактные металлические шкафы
Обзор

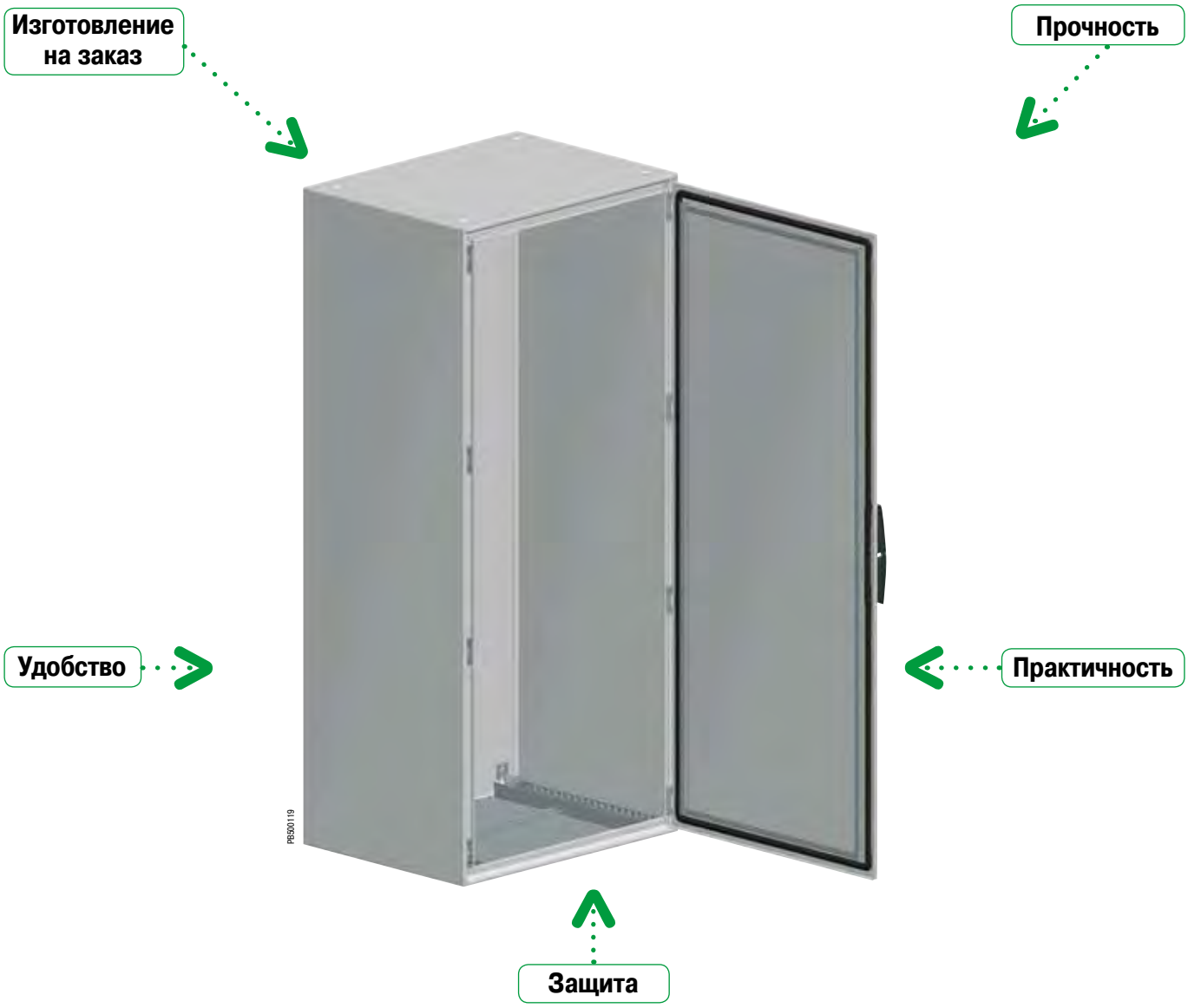

Прочность

Корпус изготовлен из одного листа с приваренной задней панелью. Передняя часть представляет собой жесткую раму с приваренными уголками.



Компактные металлические шкафы
Обзор

Практичность

Для крепления кабелей на двери устанавливаются две поперечных рейки, положение которых регулируется по высоте. Перфорированные профили с передней стороны шкафа и универсальная поперечная рейка шириной 40 мм (однорядная) с задней стороны шкафа позволяют монтировать компоненты и оборудование так же, как в сборных шкафах.


PB500467


PB500468

Защита

Заявленная степень защиты IP обеспечивается жёсткой конструкцией шкафа, уплотнением из вспененного полиуретана и сварными соединениями. Шкафы с двойными дверями оснащены блокировкой левой двери.


PB500469

Удобство

Удобная и прочная ручка, совместимая с цилиндрами и механизмами замков любого профиля. Взаимозаменяемые замковые механизмы устанавливаются простым защелкиванием.


PB500470


PB500471

Изготовление на заказ

На заказ выполняются изделия с требуемыми размерами, отверстиями, окраской и набором принадлежностей.


PB500472

Компактные металлические шкафы
Обзор

Компактные металлические шкафы

Степень защиты оболочки: IP55. Стойкость к механическому воздействию: для шкафа со сплошной дверью – IK10, с прозрачной дверью – IK08.
Корпус выгнут из стального листа с приваренной задней панелью, передняя часть представляет собой жёсткую раму с приваренными уголками.
Двери с углом открывания 120° свариваются из фальцованного стального листа, оснащаются петлями с невыпадающими штифтами из сплава «замак» и ручкой с замковым механизмом под ключ с 2 бородками 5 мм.
Готовый шкаф со сплошной или прозрачной передней дверью, с текстурированным эпоксидно-полиэфирным покрытием серого цвета RAL-7035, с оцинкованной монтажной платой или без неё.


PBS00119

	Стр.
Общая информация	111
Каталожные номера	112
Размеры	114

Компактные металлические шкафы
Обзор

Принадлежности для стоек 19"

Стойки 19"



PB500473

Стр.

648

Компактные металлические шкафы, выполняемые на заказ

Окраска в любой цвет RAL или NF. Любая обработка поверхности. Все отверстия выполняются путем высокоточной лазерной резки, обеспечивающей отсутствие заусенцев. Установка принадлежностей на заводе-изготовителе.



PB500472

Компактные металлические шкафы
Обзор

Основные принадлежности

Системы блокировки и замковые механизмы	Принадлежности для подъёма	Цоколи
		
Стр.	Стр.	Стр.
178	165	143

Внутренние двери	Принадлежности для двери
	
Стр.	Стр.
174	485

Монтажные платы	Монтажные профили	Рейки
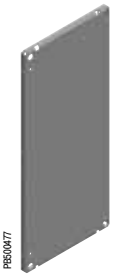		
Стр.	Стр.	Стр.
347	369	379

Поперечные рейки

Стр.
366

Компактные металлические шкафы
Обзор







Шкаф с передней дверью и задней панелью, с оцинкованной монтажной платой или без нее, степень защиты IP55

Стандартная комплектация

- Каркас: корпус выгнут из стального листа с приваренной задней панелью, передняя часть представляет собой жесткую раму с приваренными уголками.
- Передняя дверь:
– Сплошная с усиленной рамой.
– Прозрачная со стеклом Securit®.
- Двойные двери с перекрытием и системой фиксации левой двери.
- Приваренная задняя панель.
- Стандартная система блокировки с ручкой и замковым механизмом под ключ с 2 бородками 5 мм.
- Четыре кронштейна для монтажной платы.
- Двухмодульная плата кабельного ввода.
- Поставка с оцинкованной монтажной платой или без неё.
- Опции:
– Поперечные рейки.
– Монолитные цоколи высотой 100 или 200 мм.

Сертификация

- BV, DNV, UL* и CUL.
*1 дверь: 1, 2, 3, 3R, 4, 5, 12, 12K и 13
*2 двери: 1, 12, 12K

Простой монтаж

- Металлические шкафы **Spacial SM** имеют компактный корпус с приваренной задней панелью, передняя часть корпуса является жёсткой рамой с приваренными уголками. 4 держателя, 2 в верхней и 2 в нижней части шкафа, для регулирования положения кронштейнов по глубине с шагом 25 мм.
- Дверь из листовой стали с текстурированным эпоксидно-полиэфирным покрытием серого цвета RAL 7035. Усиленная рама из двух вертикальных реек с шагом перфорации 25 мм и двумя рейками с регулируемой высотой установки, которые можно использовать для фиксации кабелей. Вертикальные профили для шкафов высотой 1200 мм.
- 4 петли из сплава «замак» и 4 ответные части ригельных замков, устанавливаемые на высоте от 1200 до 2000 мм.
- Двухмодульная плата кабельного ввода с уплотнительной прокладной сечением 3 x 10 мм.
- Широкий выбор принадлежностей:
– Платы для компонентов систем автоматизации.
– Платы для модульных распределительных устройств.
– Стойки 19" и т. д.
- Степень защиты IP55 в соответствии с МЭК 60529.
- Стойкость к механическому воздействию: IK10 согласно МЭК 62262 (IK08 для прозрачных дверей).
- Наружная установка: в соответствии со стандартом МЭК 62208 касательно типовых испытаний, оговоренных в §9.12 (стойкость к ультрафиолетовому излучению) и в §9.13 (стойкость к коррозии). Рекомендуется всегда устанавливать навес во избежание скапливания воды на шкафу.

Система блокировки

- Новая конструкция, современный внешний вид, эргономичность, прочность, соответствие различным спецификациям:
– Ключи различных конфигураций.
– Замковые механизмы различного профиля.
– Блокировочные кнопки.
- На заказ:
– Блокировка ручки, замковые механизмы DIN, KABA, ASSA.
– Ручка для установки двух замковых механизмов с возможностью блокировки одним из двух или двумя ключами.
– Навесной замок.
– Комплект CNOMO.

Компактные металлические шкафы

Руководство по выбору





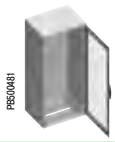





Номинальные размеры (мм)			Кол-во дверей	Сплошная дверь		Прозрачная дверь	Цоколь		
							Высота 100 (мм)		
Высота (A)	Ширина (B)	Глубина (C)		С монтажной платой	Без монтажной платы	Без монтажной платы	Передний комплект (уголки и передние панели)	Боковые панели, 2 шт.	
1200	800	300	1	NSYSM12830P	NSYSM12830	-	NSYSPF8100	NSYSPS3100	
1200	1000	300	2	NSYSM1210302DP	NSYSM1210302D	-	NSYSPF10100	NSYSPS3100	
1200	1200	400	2	NSYSM1212402DP	NSYSM1212402D	-	NSYSPF12100	NSYSPS4100	
1400	600	300	1	NSYSM14630P	NSYSM14630	-	NSYSPF6100	NSYSPS3100	
1400	600	400	1	NSYSM14640P	NSYSM14640	-	NSYSPF6100	NSYSPS4100	
1400	800	300	1	NSYSM14830P	NSYSM14830	-	NSYSPF8100	NSYSPS3100	
1400	800	400	1	NSYSM14840P	NSYSM14840	NSYSM14840T	NSYSPF8100	NSYSPS4100	
1400	1000	400	2	NSYSM1410402DP	NSYSM1410402D	-	NSYSPF10100	NSYSPS4100	
1400	1200	400	2	NSYSM1412402DP	NSYSM1412402D	-	NSYSPF12100	NSYSPS4100	
1600	600	300	1	NSYSM16630P	NSYSM16630	-	NSYSPF6100	NSYSPS3100	
1600	600	400	1	NSYSM16640P	NSYSM16640	NSYSM16640T	NSYSPF6100	NSYSPS4100	
1600	800	300	1	NSYSM16830P	NSYSM16830	NSYSM16830T	NSYSPF8100	NSYSPS3100	
1600	800	400	1	NSYSM16840P	NSYSM16840	NSYSM16840T	NSYSPF8100	NSYSPS4100	
1600	1000	300	2	NSYSM1610302DP	NSYSM1610302D	-	NSYSPF10100	NSYSPS3100	
1600	1000	400	2	NSYSM1610402DP	NSYSM1610402D	-	NSYSPF10100	NSYSPS4100	
1600	1200	300	2	NSYSM1612302DP	NSYSM1612302D	-	NSYSPF12100	NSYSPS3100	
1600	1200	400	2	NSYSM1612402DP	NSYSM1612402D	-	NSYSPF12100	NSYSPS4100	
1800	600	300	1	NSYSM18630P	NSYSM18630	-	NSYSPF6100	NSYSPS3100	
1800	600	400	1	NSYSM18640P	NSYSM18640	NSYSM18640T	NSYSPF6100	NSYSPS4100	
1800	600	500	1	NSYSM18650P	NSYSM18650	-	NSYSPF6100	NSYSPS5100	
1800	800	300	1	NSYSM18830P	NSYSM18830	NSYSM18830T	NSYSPF8100	NSYSPS3100	
1800	800	400	1	NSYSM18840P	NSYSM18840	NSYSM18840T	NSYSPF8100	NSYSPS4100	
1800	800	500	1	NSYSM18850P	NSYSM18850	NSYSM18850T	NSYSPF8100	NSYSPS5100	
1800	800	600	1	NSYSM18860P	NSYSM18860	-	NSYSPF8100	NSYSPS6100	
1800	1000	400	1	NSYSM181040P	NSYSM181040	-	NSYSPF10100	NSYSPS4100	
1800	1000	400	2	NSYSM1810402DP	NSYSM1810402D	-	NSYSPF10100	NSYSPS4100	
1800	1000	500	2	NSYSM1810502DP	NSYSM1810502D	-	NSYSPF10100	NSYSPS5100	
1800	1200	400	2	NSYSM1812402DP	NSYSM1812402D	-	NSYSPF12100	NSYSPS4100	
1800	1200	500	2	NSYSM1812502DP	NSYSM1812502D	-	NSYSPF12100	NSYSPS5100	
1800	1600	400	2	NSYSM1816402DP	NSYSM1816402D	-	NSYSPF16100	NSYSPS4100	
1800	1600	500	2	NSYSM1816502DP	NSYSM1816502D	-	NSYSPF16100	NSYSPS5100	
2000	600	300	1	NSYSM20630P	NSYSM20630	-	NSYSPF6100	NSYSPS3100	
2000	600	400	1	NSYSM20640P	NSYSM20640	NSYSM20640T	NSYSPF6100	NSYSPS4100	
2000	600	500	1	NSYSM20650P	NSYSM20650	-	NSYSPF6100	NSYSPS5100	
2000	800	300	1	NSYSM20830P	NSYSM20830	NSYSM20830T	NSYSPF8100	NSYSPS3100	
2000	800	400	1	NSYSM20840P	NSYSM20840	NSYSM20840T	NSYSPF8100	NSYSPS4100	
2000	800	500	1	NSYSM20850P	NSYSM20850	NSYSM20850T	NSYSPF8100	NSYSPS5100	
2000	800	600	1	NSYSM20860P	NSYSM20860	NSYSM20860T	NSYSPF8100	NSYSPS6100	
2000	1000	400	2	NSYSM2010402DP	NSYSM2010402D	-	NSYSPF10100	NSYSPS4100	
2000	1000	500	2	NSYSM2010502DP	NSYSM2010502D	-	NSYSPF10100	NSYSPS5100	
2000	1200	400	2	NSYSM2012402DP	NSYSM2012402D	-	NSYSPF12100	NSYSPS4100	
2000	1200	500	2	NSYSM2012502DP	NSYSM2012502D	-	NSYSPF12100	NSYSPS5100	
2000	1200	600	2	NSYSM2012602DP	NSYSM2012602D	-	NSYSPF12100	NSYSPS6100	
2000	1600	400	2	NSYSM2016402DP	NSYSM2016402D	-	NSYSPF16100	NSYSPS4100	
2000	1600	500	2	NSYSM2016502DP	NSYSM2016502D	-	NSYSPF16100	NSYSPS5100	
2000	1600	600	2	NSYSM2016602DP	NSYSM2016602D	-	NSYSPF16100	NSYSPS6100	

Рым-болты
стр. 165



Петли с углом раскрытия 180°
стр. 176



Системы блокировки и замковые механизмы
стр. 178



Карманы для документации
стр. 177



Поперечные рейки
стр. 454



Компактные металлические шкафы

Руководство по выбору

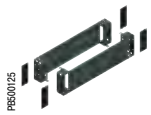
PB500125

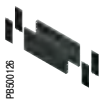
PB500126


PB500475


PB500477


PB500482


PB500483


PB500473

Цоколь								
	Высота 200 (мм)							
	Передний комплект (уголки и передние панели)	Боковые панели, 4 шт.	Внутренние двери	Монтажная плата	Стандартные вертикальные рейки	Усиленные вертикальные рейки	Смещенная поворотная стойка 19"	Симметричная поворотная стойка 19"
	NSYSPF8200	NSYSPS3200	-	NSYMP128	-	NSYTVR12	-	-
	NSYSPF10200	NSYSPS3200	-	NSYMP1210	-	NSYTVR12	-	-
	NSYSPF12200	NSYSPS4200	-	NSYMP1212	-	NSYTVR12	-	-
	NSYSPF6200	NSYSPS3200	-	NSYMP146	-	NSYTVR14	-	-
	NSYSPF6200	NSYSPS4200	-	NSYMP146	-	NSYTVR14	-	-
	NSYSPF8200	NSYSPS3200	-	NSYMP148	-	NSYTVR14	NSYRSW27	NSYRSWC27
	NSYSPF8200	NSYSPS4200	-	NSYMP148	-	NSYTVR14	NSYRSW27	NSYRSWC27
	NSYSPF10200	NSYSPS4200	-	NSYMP1410	-	NSYTVR14	-	-
	NSYSPF12200	NSYSPS4200	-	NSYMP1412	-	NSYTVR14	-	-
	NSYSPF6200	NSYSPS3200	NSYID166	NSYMP166	-	NSYTVR16	-	-
	NSYSPF6200	NSYSPS4200	NSYID166	NSYMP166	-	NSYTVR16	-	-
	NSYSPF8200	NSYSPS3200	NSYID168	NSYMP168	-	NSYTVR16	NSYRSW31	NSYRSWC31
	NSYSPF8200	NSYSPS4200	NSYID168	NSYMP168	-	NSYTVR16	NSYRSW31	NSYRSWC31
	NSYSPF10200	NSYSPS3200	-	NSYMP1610	-	NSYTVR16	-	-
	NSYSPF10200	NSYSPS4200	-	NSYMP1610	-	NSYTVR16	-	-
	NSYSPF12200	NSYSPS3200	-	NSYMP1612	-	NSYTVR16	-	-
	NSYSPF12200	NSYSPS4200	-	NSYMP1612	-	NSYTVR16	-	-
	NSYSPF6200	NSYSPS3200	NSYID186	NSYMP186	NSYVR18	NSYTVR18	-	-
	NSYSPF6200	NSYSPS4200	NSYID186	NSYMP186	NSYVR18	NSYTVR18	-	-
	NSYSPF6200	NSYSPS5200	NSYID186	NSYMP186	NSYVR18	NSYTVR18	-	-
	NSYSPF8200	NSYSPS3200	NSYID188	NSYMP188	NSYVR18	NSYTVR18	NSYRSW36	NSYRSWC36
	NSYSPF8200	NSYSPS4200	NSYID188	NSYMP188	NSYVR18	NSYTVR18	NSYRSW36	NSYRSWC36
	NSYSPF8200	NSYSPS5200	NSYID188	NSYMP188	NSYVR18	NSYTVR18	NSYRSW36	NSYRSWC36
	NSYSPF8200	NSYSPS6200	NSYID188	NSYMP188	NSYVR18	NSYTVR18	NSYRSW36	NSYRSWC36
	NSYSPF10200	NSYSPS4200	NSYID1810	NSYMP1810	NSYVR18	NSYTVR18	-	-
	NSYSPF10200	NSYSPS4200	NSYID1810	NSYMP1810	NSYVR18	NSYTVR18	-	-
	NSYSPF10200	NSYSPS5200	NSYID1810	NSYMP1810	NSYVR18	NSYTVR18	-	-
	NSYSPF12200	NSYSPS4200	-	NSYMP1812	NSYVR18	NSYTVR18	-	-
	NSYSPF12200	NSYSPS5200	-	NSYMP1812	NSYVR18	NSYTVR18	-	-
	NSYSPF16200	NSYSPS4200	-	NSYMP1816	NSYVR18	NSYTVR18	-	-
	NSYSPF16200	NSYSPS5200	-	NSYMP1816	NSYVR18	NSYTVR18	-	-
	NSYSPF6200	NSYSPS3200	NSYID206	NSYMP206	NSYVR20	NSYTVR20	-	-
	NSYSPF6200	NSYSPS4200	NSYID206	NSYMP206	NSYVR20	NSYTVR20	-	-
	NSYSPF6200	NSYSPS5200	NSYID206	NSYMP206	NSYVR20	NSYTVR20	-	-
	NSYSPF8200	NSYSPS3200	NSYID208	NSYMP208	NSYVR20	NSYTVR20	NSYRSW40	NSYRSWC40
	NSYSPF8200	NSYSPS4200	NSYID208	NSYMP208	NSYVR20	NSYTVR20	NSYRSW40	NSYRSWC40
	NSYSPF8200	NSYSPS5200	NSYID208	NSYMP208	NSYVR20	NSYTVR20	NSYRSW40	NSYRSWC40
	NSYSPF8200	NSYSPS6200	NSYID208	NSYMP208	NSYVR20	NSYTVR20	NSYRSW40	NSYRSWC40
	NSYSPF10200	NSYSPS4200	NSYID2010	NSYMP2010	NSYVR20	NSYTVR20	-	-
	NSYSPF10200	NSYSPS5200	NSYID2010	NSYMP2010	NSYVR20	NSYTVR20	-	-
	NSYSPF12200	NSYSPS4200	-	NSYMP2012	NSYVR20	NSYTVR20	-	-
	NSYSPF12200	NSYSPS5200	-	NSYMP2012	NSYVR20	NSYTVR20	-	-
	NSYSPF12200	NSYSPS6200	-	NSYMP2012	NSYVR20	NSYTVR20	-	-
	NSYSPF16200	NSYSPS4200	-	NSYMP2016	NSYVR20	NSYTVR20	-	-
	NSYSPF16200	NSYSPS5200	-	NSYMP2016	NSYVR20	NSYTVR20	-	-
	NSYSPF16200	NSYSPS6200	-	NSYMP2016	NSYVR20	NSYTVR20	-	-

Поперечные рейки
стр. 366


PB500486

Принадлежности для освещения
стр. 473


PB500487

Дверные выключатели
стр. 482


PB500488

Принадлежности для прокладки кабелей
стр. 453

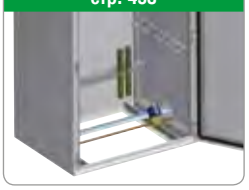
PB500489

Компактные металлические шкафы
Размеры

Размеры

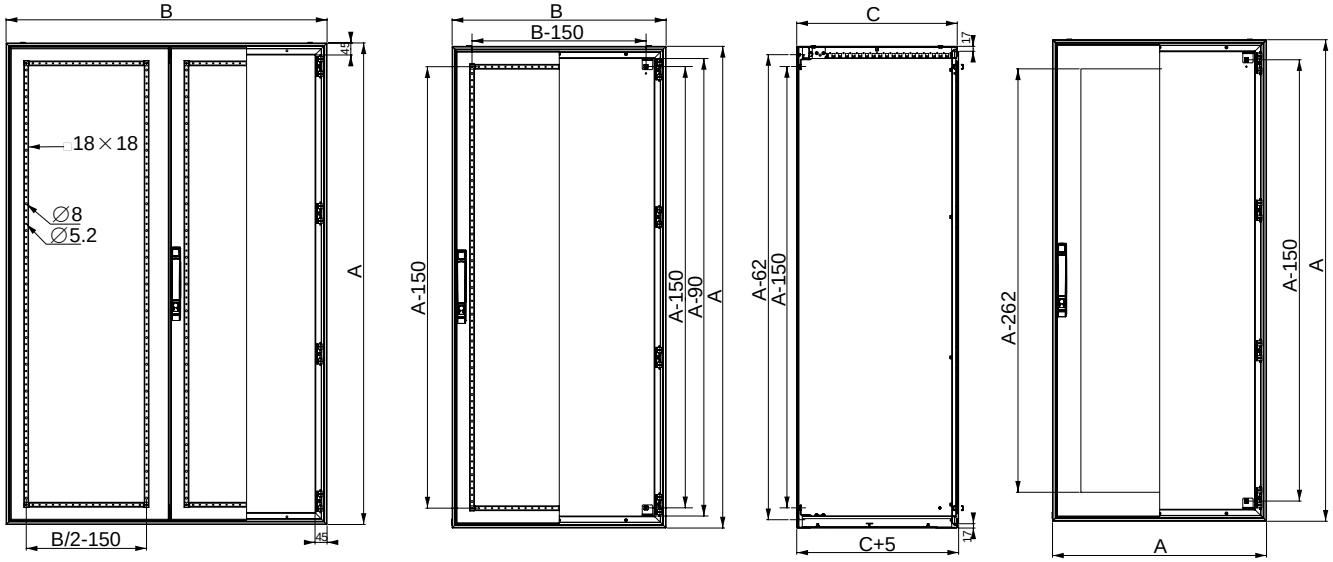

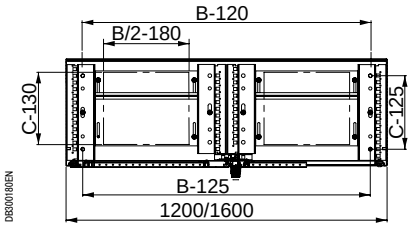

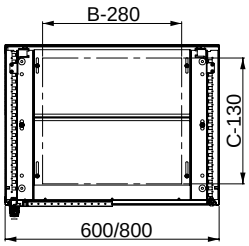

Модели шириной 1200 мм не оснащаются верхней и нижней регулировочными рейками

Сборные металлические шкафы
Обзор

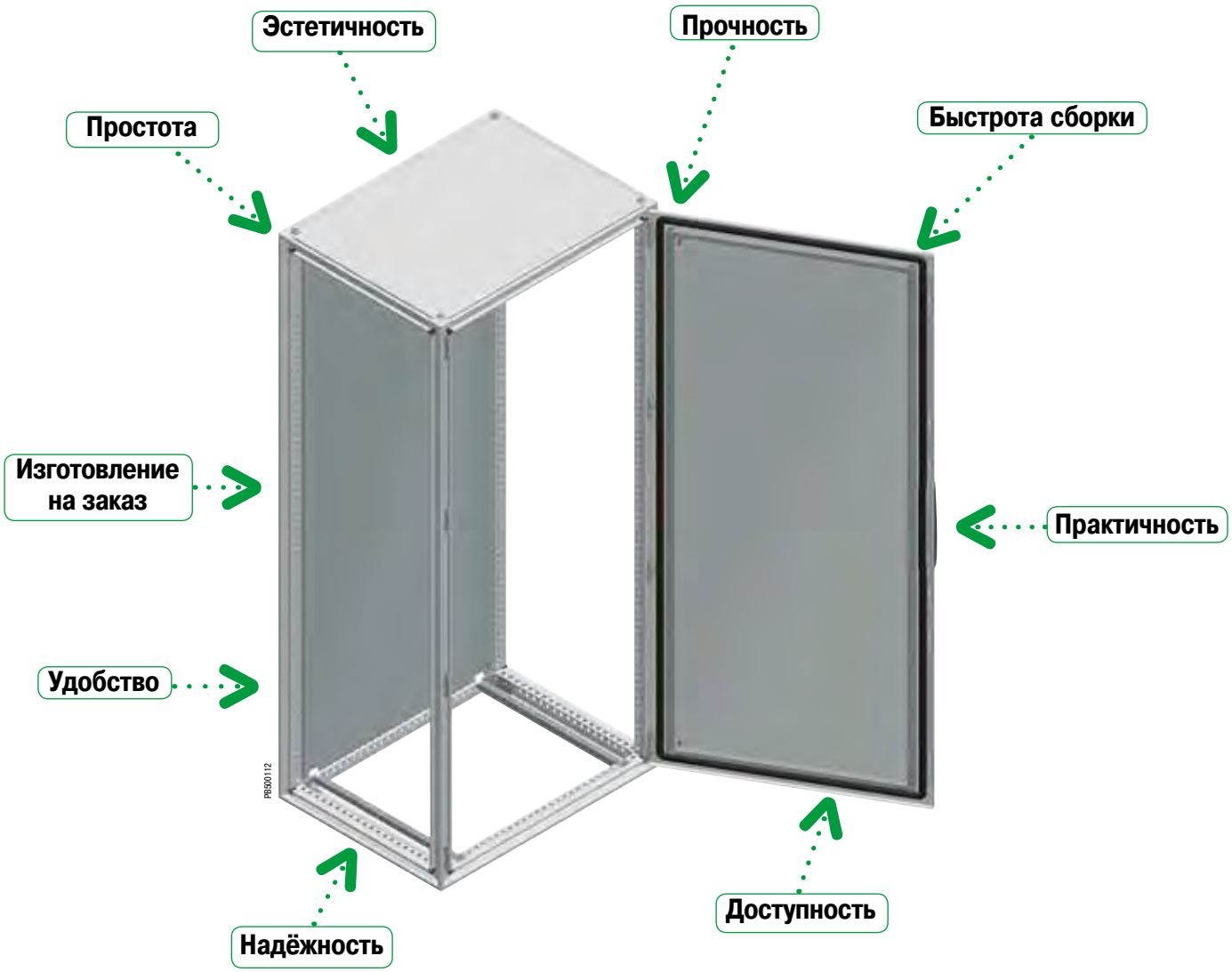

Прочность

Каркас шкафа изготовлен из оцинкованного стального профиля толщиной 1,5 мм и отличается высокой стойкостью к механическим нагрузкам. Вертикальные рейки соединяются с верхней и нижней рамами с помощью угловых элементов из спеченной стали. В каркас встраиваются панели.

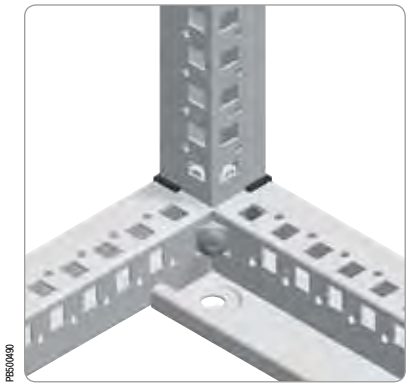

Сборные металлические шкафы
Обзор

Практичность

Для крепления кабелей на двери устанавливаются две поперечных рейки, положение которых регулируется по высоте.


PB500491

Надёжность

При соединении двух шкафов конструкция профилей обеспечивает двойной защитный барьер, препятствующий проникновению воды и пыли внутрь оболочек.
Первый барьер – металлические соединительные элементы секций, второй барьер – уплотнение из резины EPDM, обеспечивающее герметичность.

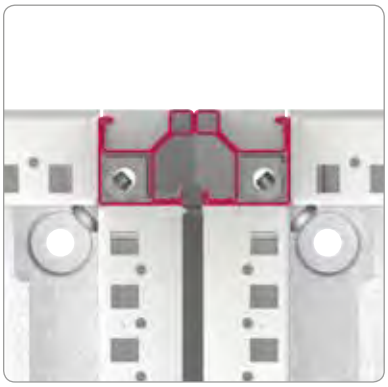
PB500492

Удобство

Удобная и прочная ручка, совместимая с цилиндрами и механизмами замков любого профиля. Панели оснащены невыпадающими винтами, облегчающими их установку и демонтаж.



PB500471


PB500493

Эстетичность

Встраиваемые в каркас панели, ручки новой формы и практически «бесшовное» соединение оболочек обеспечивает шкафам очень привлекательный внешний вид.


PB500494

Сборные металлические шкафы
Обзор

Простота

Благодаря новой конструкции шкафы можно соединять с любой стороны и устанавливать на любой монтажной поверхности.


PB500495

Изготовление на заказ

На заказ изготавливаются изделия с требуемыми размерами, отверстиями, окраской и принадлежностями.


PB500496

Доступность

Симметричная конструкция профилей позволяет устанавливать двери с любой стороны шкафа и навешивать их так, чтобы они открывались влево или вправо, обеспечивая доступ ко всему внутреннему объёму шкафа.


PB500497

Быстрота сборки

Два ряда отверстий в профилях позволяют закреплять на них все принадлежности с помощью гаек и самонарезающих винтов TORX T30 M6.
В шкафу имеются поперечные рейки для быстрого монтажа защёлкиванием, фиксируемые с помощью самонарезающих винтов.

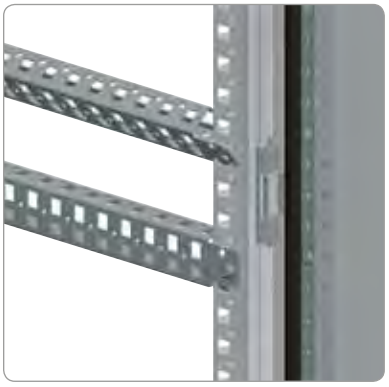
PB500498

Сборные металлические шкафы
Обзор

Металлические шкафы, поставляемые в сборе или в виде комплекта

Шкафы соответствуют требованиям международного стандарта МЭК 62208 для оболочек низковольтных комплектных устройств.
Степень защиты оболочки: IP55. Стойкость к механическому воздействию: для шкафа со сплошной дверью – IK10, с прозрачной дверью – IK08.
Каркас изготовлен из оцинкованных стальных профилей. Перфорация с отверстиями двух типов с шагом 25 мм выполнена лазерной резкой.
Двери с углом открывания 120° свариваются из фальцованного стального листа, оснащаются петлями с невыпадающими штифтами из сплава «замак» и ручкой с замковым механизмом под ключ с 2 бородками 5 мм.
Для обеспечения непрерывности защитной цепи в соответствии со стандартом МЭК 62208 дверь необходимо соединить со шкафом защитным проводником.

Сборные металлические шкафы

Сборный шкаф со сплошной или прозрачной передней дверью и задней панелью, текстурированное эпоксидно-полиэфирное покрытие серого цвета RAL 7035, с оцинкованной монтажной платой или без неё.

Комплекты для сборки металлических шкафов

Все комплектующие металлического шкафа можно заказать отдельно, что обеспечивает широкий выбор конфигураций монтажа.


PBS01112

Поставка в сборе

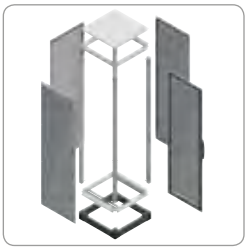
PBS00499

Поставка в виде комплекта

	Стр.	Стр.
Общая информация	123	126
Каталожные номера	124	128
Размеры	130	130

Шкафы с отсеками и стойки для установки компьютеров

Верхняя и боковые панели закреплены изнутри шкафа (относится только к стойкам для установки компьютеров).
Укороченные передние двери установлены на петлях из сплава «замак» и оснащены замковым механизмом под ключ с 2 бородками 3 мм.
При открытом ящике с клавиатурой степень защиты составляет IP40.

Сборные металлические шкафы с отсеками

Конструкция шкафов с отсеками обеспечивает ограниченный доступ пользователей к определенным отсекам. На шкафы нанесено текстурированное эпоксидно-полиэфирное покрытие серого цвета RAL 7035.

Стойки для установки компьютеров

Стойки для установки компьютеров предназначены для защиты компьютерного оборудования в производственной среде. На стойки нанесено текстурированное эпоксидно-полиэфирное покрытие серого цвета RAL-7035.


PBS00500

Шкаф с отсеками


PBS00501

Стойка для установки компьютера

Стр.	Стр.
184	544

Сборные металлические шкафы
Обзор

Электронное оборудование

Прозрачная передняя дверь, сплошная задняя дверь и боковые панели крепятся изнутри шкафа. Текстурированное эпоксидно-полиэфирное покрытие серого цвета RAL 7035. В шкафы шириной 600 и 800 мм можно устанавливать фиксированные стойки или поворотные монтажные рамы.

Шкаф со стойкой 19" для электронного оборудования



PB500502

Стр.
638

Принадлежности для стоек 19"

Фиксированные стойки 19"	Поворотные монтажные рамы 19"
 PB500503	 PB500504
Стр.	
648	



PB500505

Стр.
596

Prisma Plus

Шкафы высотой 2000 мм и глубиной 500, 600 или 800 мм, поставляемые в сборе или в виде комплекта. Регулируемые вертикальные стойки позволяют устанавливать компоненты функционального конструктива Prisma Plus.

Сборные металлические шкафы
Обзор



PB100486

Стр.
118

Заказные сборные металлические шкафы

Окраска в любой цвет RAL или NF. Любая обработка поверхности. Все отверстия выполняются путем высокоточной лазерной резки, обеспечивающей отсутствие заусенцев и деформаций. Установка принадлежностей на заводе-изготовителе.

Сборные металлические шкафы
Обзор

Основные принадлежности

Боковые панели	Цоколь	Соединение шкафов	Принадлежности для подъёма	Платы кабельного ввода
		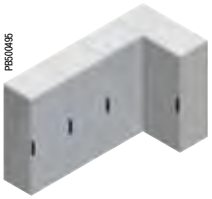		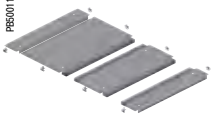
Стр.	Стр.	Стр.	Стр.	Стр.
135	143	138	162	156 и 168

Внутренние двери	Принадлежности для двери	Системы блокировки и механизмы замков
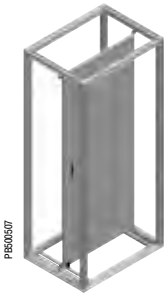		
Стр.	Стр.	Стр.
174	176	178

Монтажные платы	Стандартные вертикальные рейки	Усиленные вертикальные рейки	Рейки	Поперечные рейки	Соединители для реек
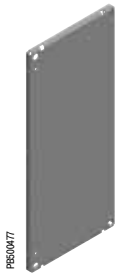		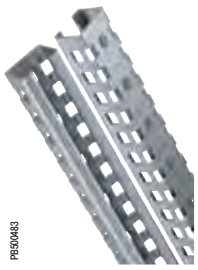	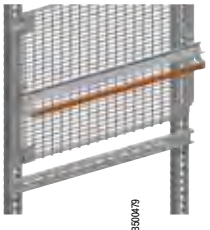	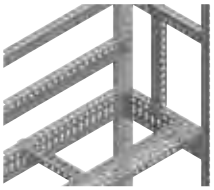	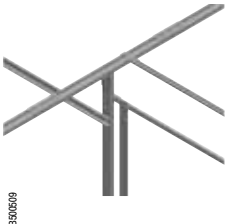
Стр.	Стр.	Стр.	Стр.	Стр.	Стр.
347	359	358	379	366	388

Сборные металлические шкафы
Общая информация


PB500112


PB500113

Шкаф с передней дверью и задней панелью, с оцинкованной монтажной платой или без неё, степень защиты IP55

Стандартная комплектация

- Каркас: верхняя и нижняя рамы, вертикальные стойки.
- Передняя дверь, два исполнения:
– Сплошная дверь с усиленной рамой.
– Прозрачная дверь со стеклом Securit®.
- Двойные двери с перекрытием, с системой фиксации левой двери.
- Задняя панель зафиксирована невыпадающими винтами.
- Съёмная верхняя панель.
- Стандартная система блокировки с ручкой и замковым механизмом под ключ с 2 бородками 5 мм.
- Четыре кронштейна для установки монтажной платы.
- Раздвижные опоры для монтажной платы.
- Поставка с оцинкованной монтажной платой или без неё (в зависимости от каталожного номера).
- Опции:
– Поперечные рейки.
– Монолитный или сборный цоколь высотой 100 или 200 мм.
– Платы кабельного ввода.

Сертификация

- BV, DNV, UL и CUL*.
*1 дверь - 1, 12, 12K
*2 двери - 1, 12, 12K

Простой монтаж

- Конструкция сборных металлических шкафов **Spacial SF** включает: 4 вертикальные рейки, верхнюю и нижнюю рамы. Высокая прочность конструкции из оцинкованных стальных профилей, соединенных лазерной сваркой. Профили имеют перфорацию с шагом 25 мм для монтажа принадлежностей, которые крепятся такими же винтами, что и элементы каркаса.
- Панели корпуса встраиваются в каркас, благодаря чему габаритные размеры шкафа остаются неизменными.
- Шкафы можно соединять друг с другом, при этом их эксплуатационные качества остаются неизменными. Шкафы можно соединять в любой конфигурации, при этом двери могут быть установлены с любой стороны шкафа. При соединении двух шкафов создается двойной защитный барьер, препятствующий проникновению воды и пыли внутрь оболочек.
- Облицовка включает:
– Дверь из листовой стали с текстурированным эпоксидно-полиэфирным покрытием серого цвета RAL 7035.
– Заднюю и боковые панели из листовой стали с текстурированным эпоксидно-полиэфирным покрытием серого цвета RAL 7035, с двойным фальцем для увеличения жёсткости, соединены невыпадающими винтами, облегчающими сборку и разборку.
– Монолитный или сборный цоколь с текстурированным эпоксидно-полиэфирным покрытием серого цвета RAL 7022, существенно упрощающий ввод кабелей.
- Широкий ряд принадлежностей:
– Платы для компонентов систем автоматизации.
– Платы для модульных распределительных устройств.
– Стойки для оборудования 19".
- Степень защиты IP55 в соответствии с МЭК 60529.
- Стойкость к механическому воздействию: IK10 в соответствии с МЭК 62262 (IK08 для прозрачных дверей).
- Наружная установка: в соответствии со стандартом МЭК 62208 касательно типовых испытаний, оговоренных в §9.12 (стойкость к ультрафиолетовому излучению) и в §9.13 (стойкость к коррозии). Рекомендуется всегда устанавливать навес во избежание скапливания воды на шкафу.



PB500471

Система блокировки

- Новая конструкция, современный внешний вид, эргономичность, прочность, соответствие различным спецификациям:
– Ключи различных конфигураций.
– Замковые механизмы различного профиля.
– Блокировочные кнопки.
- На заказ:
– Блокировка ручки, замковые механизмы DIN, KABA, ASSA.
– Ручка для установки двух замковых механизмов с возможностью блокировки одним из двух или двумя ключами.
– Навесной замок.
– Комплект CNOMO.

Сборные металлические шкафы

Поставка в сборе


PB500511


PB500112


PB500113

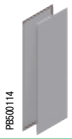
PB501114

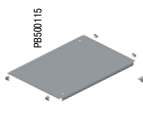
PB500115

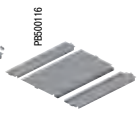
PB500116


PB500117

Номинальные размеры (мм)			Кол-во дверей	Сплошная дверь		Прозрачная дверь	Боковые панели	Плата кабельного ввода		
Высота (A)	Ширина (B)	Глубина (C)		С монтажной платой	Без монтажной платы	Без монтажной платы		Цельная	2-модульная	3-модульная
1200	600	400	1	NSYSF12640P	NSYSF12640	-	NSY2SP124	NSYEC64	NSYEC641	-
1200	600	600	1	NSYSF12660P	NSYSF12660	-	NSY2SP126	NSYEC66	NSYEC661	NSYEC662
1200	800	400	1	NSYSF12840P	NSYSF12840	-	NSY2SP124	NSYEC84	NSYEC841	-
1200	800	600	1	NSYSF12860P	NSYSF12860	-	NSY2SP126	NSYEC86	NSYEC861	NSYEC862
1400	600	400	1	NSYSF14640P	NSYSF14640	-	NSY2SP144	NSYEC64	NSYEC641	-
1400	800	400	1	NSYSF14840P	NSYSF14840	-	NSY2SP144	NSYEC84	NSYEC841	-
1600	600	600	1	NSYSF16660P	NSYSF16660	-	NSY2SP166	NSYEC66	NSYEC661	NSYEC662
1600	600	800	1	NSYSF16680P	NSYSF16680	-	NSY2SP168	NSYEC68	NSYEC681	NSYEC682
1600	800	600	1	NSYSF16860P	NSYSF16860	-	NSY2SP166	NSYEC86	NSYEC861	NSYEC862
1600	800	800	1	NSYSF16880P	NSYSF16880	-	NSY2SP168	NSYEC88	NSYEC881	NSYEC882
1800	400	400	1	-	NSYSF18440	-	NSY2SP184	NSYEC44	NSYEC441	-
1800	400	500	1	-	NSYSF18450	-	NSY2SP185	NSYEC45	NSYEC451	-
1800	400	600	1	-	NSYSF18460	-	NSY2SP186	-	NSYEC461	-
1800	600	400	1	NSYSF18640P	NSYSF18640	NSYSF18640T	NSY2SP184	NSYEC64	NSYEC641	-
1800	600	500	1	NSYSF18650P	NSYSF18650	NSYSF18650T	NSY2SP185	NSYEC65	NSYEC651	-
1800	600	600	1	NSYSF18660P	NSYSF18660	-	NSY2SP186	NSYEC66	NSYEC661	NSYEC662
1800	600	800	1	-	-	NSYSF18680T	NSY2SP188	NSYEC68	NSYEC681	NSYEC682
1800	800	400	1	NSYSF18840P	NSYSF18840	NSYSF18840T	NSY2SP184	NSYEC84	NSYEC841	-
1800	800	500	1	NSYSF18850P	NSYSF18850	NSYSF18850T	NSY2SP185	NSYEC85	NSYEC851	-
1800	800	600	1	NSYSF18860P	NSYSF18860	NSYSF18860T	NSY2SP186	NSYEC86	NSYEC861	NSYEC862
1800	800	600	2	NSYSF188602DP	NSYSF188602D	-	NSY2SP186	NSYEC86	NSYEC861	NSYEC862
1800	1000	400	1	NSYSF181040P	NSYSF181040	-	NSY2SP184	NSYEC104	NSYEC1041	-
1800	1000	400	2	NSYSF1810402DP	NSYSF1810402D	-	NSY2SP184	NSYEC104	NSYEC1041	-
1800	1000	500	1	NSYSF181050P	NSYSF181050	-	NSY2SP185	NSYEC105	NSYEC1051	-
1800	1000	600	1	NSYSF181060P	NSYSF181060	-	NSY2SP186	NSYEC106	NSYEC1061	NSYEC1062
1800	1000	600	2	NSYSF1810602DP	NSYSF1810602D	-	NSY2SP186	NSYEC106	NSYEC1061	NSYEC1062
1800	1200	400	2	NSYSF1812402DP	NSYSF1812402D	-	NSY2SP184	NSYEC124	NSYEC1241	-
1800	1200	500	2	NSYSF1812502DP	NSYSF1812502D	-	NSY2SP185	NSYEC125	NSYEC1251	-
1800	1200	600	2	NSYSF1812602DP	NSYSF1812602D	-	NSY2SP186	NSYEC126	NSYEC1261	NSYEC1262
2000	300	500	1	-	NSYSF20350	-	NSY2SP205	NSYEC35	NSYEC351	-
2000	300	600	1	-	NSYSF20360	-	NSY2SP206	NSYEC36	NSYEC361	-
2000	300	800	1	-	NSYSF20380	-	NSY2SP208	-	NSYEC381	-
2000	400	400	1	-	NSYSF20440	-	NSY2SP204	NSYEC44	NSYEC441	-
2000	400	500	1	-	NSYSF20450	-	NSY2SP205	NSYEC45	NSYEC451	-
2000	400	600	1	-	NSYSF20460	-	NSY2SP206	-	NSYEC461	-
2000	400	800	1	-	NSYSF20480	-	NSY2SP208	-	NSYEC481	-
2000	600	400	1	NSYSF20640P	NSYSF20640	NSYSF20640T	NSY2SP204	NSYEC64	NSYEC641	-
2000	600	500	1	NSYSF20650P	NSYSF20650	NSYSF20650T	NSY2SP205	NSYEC65	NSYEC651	-
2000	600	600	1	NSYSF20660P	NSYSF20660	-	NSY2SP206	NSYEC66	NSYEC661	NSYEC662
2000	600	800	1	NSYSF20680P	NSYSF20680	-	NSY2SP208	NSYEC68	NSYEC681	NSYEC682
2000	800	400	1	NSYSF20840P	NSYSF20840	NSYSF20840T	NSY2SP204	NSYEC84	NSYEC841	-
2000	800	500	1	NSYSF20850P	NSYSF20850	NSYSF20850T	NSY2SP205	NSYEC85	NSYEC851	-
2000	800	600	1	NSYSF20860P	NSYSF20860	NSYSF20860T	NSY2SP206	NSYEC86	NSYEC861	NSYEC862
2000	800	600	2	NSYSF208602DP	NSYSF208602D	-	NSY2SP206	NSYEC86	NSYEC861	NSYEC862
2000	800	800	1	NSYSF20880P	NSYSF20880	NSYSF20880T	NSY2SP208	NSYEC88	NSYEC881	NSYEC882
2000	1000	400	1	NSYSF201040P	NSYSF201040	NSYSF201040T	NSY2SP204	NSYEC104	NSYEC1041	-
2000	1000	400	2	NSYSF2010402DP	NSYSF2010402D	-	NSY2SP204	NSYEC104	NSYEC1041	-
2000	1000	500	1	NSYSF201050P	NSYSF201050	NSYSF201050T	NSY2SP205	NSYEC105	NSYEC1051	-
2000	1000	500	2	NSYSF2010502DP	NSYSF2010502D	-	NSY2SP205	NSYEC105	NSYEC1051	-
2000	1000	600	1	NSYSF201060P	NSYSF201060	NSYSF201060T	NSY2SP206	NSYEC106	NSYEC1061	NSYEC1062
2000	1000	600	2	NSYSF2010602DP	NSYSF2010602D	-	NSY2SP206	NSYEC106	NSYEC1061	NSYEC1062
2000	1000	800	1	NSYSF201080P	NSYSF201080	-	NSY2SP208	NSYEC108	NSYEC1081	NSYEC1082
2000	1200	400	2	NSYSF2012402DP	NSYSF2012402D	-	NSY2SP204	NSYEC124	NSYEC1241	-
2000	1200	500	2	NSYSF2012502DP	NSYSF2012502D	-	NSY2SP205	NSYEC125	NSYEC1251	-
2000	1200	600	2	NSYSF2012602DP	NSYSF2012602D	-	NSY2SP206	NSYEC126	NSYEC1261	NSYEC1262
2000	1200	800	2	NSYSF2012802DP	NSYSF2012802D	-	NSY2SP208	NSYEC128	NSYEC1281	NSYEC1282
2000	1600	400	2	NSYSF2016402DP	NSYSF2016402D	-	NSY2SP204	NSYEC164	NSYEC1641	-
2000	1600	500	2	NSYSF2016502DP	NSYSF2016502D	-	NSY2SP205	NSYEC165	NSYEC1651	-
2000	1600	600	2	NSYSF2016602DP	NSYSF2016602D	-	NSY2SP206	NSYEC166	NSYEC1661	NSYEC1662
2200	400	600	1	-	NSYSF22460	-	NSY2SP226	-	NSYEC461	-
2200	600	600	1	NSYSF22660P	NSYSF22660	-	NSY2SP226	NSYEC66	NSYEC661	NSYEC662
2200	600	800	1	NSYSF22680P	NSYSF22680	-	NSY2SP228	NSYEC68	NSYEC681	NSYEC682
2200	800	600	1	NSYSF22860P	NSYSF22860	-	NSY2SP226	NSYEC86	NSYEC861	NSYEC862
2200	800	800	1	NSYSF22880P	NSYSF22880	NSYSF22880T	NSY2SP228	NSYEC88	NSYEC881	NSYEC882
2200	1000	600	1	NSYSF221060P	NSYSF221060	-	NSY2SP226	NSYEC106	NSYEC1061	NSYEC1062
2200	1200	600	2	NSYSF2212602DP	NSYSF2212602D	-	NSY2SP226	NSYEC126	NSYEC1261	NSYEC1262
2200	1200	800	2	NSYSF2212802DP	NSYSF2212802D	-	NSY2SP228	NSYEC128	NSYEC1281	NSYEC1282

Комплект для соедин. шкафов
стр. 139


PB500513

Цоколь
стр. 143


PB500330

Рым-болты
стр. 162


PB500514

Подъёмные проушины
стр. 162


PB500936

Поперечные рейки
стр. 453


PB500461

Сборные металлические шкафы

Поставка в сборе

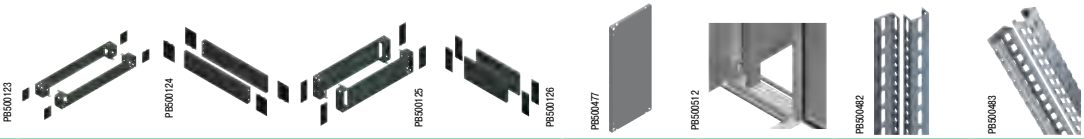

Номинальные размеры (мм)			Цоколь				Монтажная плата	Промежуточная монтажная плата	Стандартные вертикальные рейки	Усиленные вертикальные рейки
			Высота 100 (мм)		Высота 200 (мм)					
Высота (A)	Ширина (B)	Глубина (C)	Перед. комплект (уголки и перед. панели)	Боковые панели, 2 u.	Перед. комплект (уголки и перед. панели)	Боковые панели, 4 u.				
1200	600	400	NSYSPF6100	NSYSPS4100	NSYSPF6200	NSYSPS4200	NSYMP126	NSYSIMP12	-	NSYTVR12
1200	600	600	NSYSPF6100	NSYSPS6100	NSYSPF6200	NSYSPS6200	NSYMP126	NSYSIMP12	-	NSYTVR12
1200	800	400	NSYSPF8100	NSYSPS4100	NSYSPF8200	NSYSPS4200	NSYMP128	NSYSIMP12	-	NSYTVR12
1200	800	600	NSYSPF8100	NSYSPS6100	NSYSPF8200	NSYSPS6200	NSYMP128	NSYSIMP12	-	NSYTVR12
1400	600	400	NSYSPF6100	NSYSPS4100	NSYSPF6200	NSYSPS4200	NSYMP146	NSYSIMP14	-	NSYTVR14
1400	800	400	NSYSPF8100	NSYSPS4100	NSYSPF8200	NSYSPS4200	NSYMP148	NSYSIMP14	-	NSYTVR14
1600	600	600	NSYSPF6100	NSYSPS6100	NSYSPF6200	NSYSPS6200	NSYMP166	NSYSIMP16	-	NSYTVR16
1600	600	800	NSYSPF6100	NSYSPS8100	NSYSPF6200	NSYSPS8200	NSYMP166	NSYSIMP16	-	NSYTVR16
1600	800	600	NSYSPF8100	NSYSPS6100	NSYSPF8200	NSYSPS6200	NSYMP168	NSYSIMP16	-	NSYTVR16
1600	800	800	NSYSPF8100	NSYSPS8100	NSYSPF8200	NSYSPS8200	NSYMP168	NSYSIMP16	-	NSYTVR16
1800	400	400	NSYSPF4100	NSYSPS4100	NSYSPF4200	NSYSPS4200	-	-	NSYVR18	NSYTVR18
1800	400	500	NSYSPF4100	NSYSPS5100	NSYSPF4200	NSYSPS5200	-	-	NSYVR18	NSYTVR18
1800	400	600	NSYSPF4100	NSYSPS6100	NSYSPF4200	NSYSPS6200	-	-	NSYVR18	NSYTVR18
1800	600	400	NSYSPF6100	NSYSPS4100	NSYSPF6200	NSYSPS4200	NSYMP186	NSYSIMP18	NSYVR18	NSYTVR18
1800	600	500	NSYSPF6100	NSYSPS5100	NSYSPF6200	NSYSPS5200	NSYMP186	NSYSIMP18	NSYVR18	NSYTVR18
1800	600	600	NSYSPF6100	NSYSPS6100	NSYSPF6200	NSYSPS6200	NSYMP186	NSYSIMP18	NSYVR18	NSYTVR18
1800	600	800	NSYSPF6100	NSYSPS8100	NSYSPF6200	NSYSPS8200	NSYMP186	NSYSIMP18	NSYVR18	NSYTVR18
1800	800	400	NSYSPF8100	NSYSPS4100	NSYSPF8200	NSYSPS4200	NSYMP188	NSYSIMP18	NSYVR18	NSYTVR18
1800	800	500	NSYSPF8100	NSYSPS5100	NSYSPF8200	NSYSPS5200	NSYMP188	NSYSIMP18	NSYVR18	NSYTVR18
1800	800	600	NSYSPF8100	NSYSPS6100	NSYSPF8200	NSYSPS6200	NSYMP188	NSYSIMP18	NSYVR18	NSYTVR18
1800	800	600	NSYSPF8100	NSYSPS6100	NSYSPF8200	NSYSPS6200	NSYMP188	NSYSIMP18	NSYVR18	NSYTVR18
1800	1000	400	NSYSPF10100	NSYSPS4100	NSYSPF10200	NSYSPS4200	NSYMP1810	NSYSIMP18	NSYVR18	NSYTVR18
1800	1000	400	NSYSPF10100	NSYSPS4100	NSYSPF10200	NSYSPS4200	NSYMP1810	NSYSIMP18	NSYVR18	NSYTVR18
1800	1000	500	NSYSPF10100	NSYSPS5100	NSYSPF10200	NSYSPS5200	NSYMP1810	NSYSIMP18	NSYVR18	NSYTVR18
1800	1000	600	NSYSPF10100	NSYSPS6100	NSYSPF10200	NSYSPS6200	NSYMP1810	NSYSIMP18	NSYVR18	NSYTVR18
1800	1000	600	NSYSPF10100	NSYSPS6100	NSYSPF10200	NSYSPS6200	NSYMP1810	NSYSIMP18	NSYVR18	NSYTVR18
1800	1200	400	NSYSPF12100	NSYSPS4100	NSYSPF12200	NSYSPS4200	NSYMP1812	NSYSIMP18	NSYVR18	NSYTVR18
1800	1200	500	NSYSPF12100	NSYSPS5100	NSYSPF12200	NSYSPS5200	NSYMP1812	NSYSIMP18	NSYVR18	NSYTVR18
1800	1200	600	NSYSPF12100	NSYSPS6100	NSYSPF12200	NSYSPS6200	NSYMP1812	NSYSIMP18	NSYVR18	NSYTVR18
2000	300	500	NSYSPF3100	NSYSPS5100	NSYSPF3200	NSYSPS5200	-	-	NSYVR20	NSYTVR20
2000	300	600	NSYSPF3100	NSYSPS6100	NSYSPF3200	NSYSPS6200	-	-	NSYVR20	NSYTVR20
2000	300	800	NSYSPF3100	NSYSPS8100	NSYSPF3200	NSYSPS8200	-	-	NSYVR20	NSYVTR20
2000	400	400	NSYSPF4100	NSYSPS4100	NSYSPF4200	NSYSPS4200	-	-	NSYVR20	NSYTVR20
2000	400	500	NSYSPF4100	NSYSPS5100	NSYSPF4200	NSYSPS5200	-	-	NSYVR20	NSYTVR20
2000	400	600	NSYSPF4100	NSYSPS6100	NSYSPF4200	NSYSPS6200	-	-	NSYVR20	NSYTVR20
2000	400	800	NSYSPF4100	NSYSPS8100	NSYSPF4200	NSYSPS8200	-	-	NSYVR20	NSYTVR20
2000	600	400	NSYSPF6100	NSYSPS4100	NSYSPF6200	NSYSPS4200	NSYMP206	NSYSIMP20	NSYVR20	NSYTVR20
2000	600	500	NSYSPF6100	NSYSPS5100	NSYSPF6200	NSYSPS5200	NSYMP206	NSYSIMP20	NSYVR20	NSYTVR20
2000	600	600	NSYSPF6100	NSYSPS6100	NSYSPF6200	NSYSPS6200	NSYMP206	NSYSIMP20	NSYVR20	NSYTVR20
2000	600	800	NSYSPF6100	NSYSPS8100	NSYSPF6200	NSYSPS8200	NSYMP206	NSYSIMP20	NSYVR20	NSYTVR20
2000	800	400	NSYSPF8100	NSYSPS4100	NSYSPF8200	NSYSPS4200	NSYMP208	NSYSIMP20	NSYVR20	NSYTVR20
2000	800	500	NSYSPF8100	NSYSPS5100	NSYSPF8200	NSYSPS5200	NSYMP208	NSYSIMP20	NSYVR20	NSYTVR20
2000	800	600	NSYSPF8100	NSYSPS6100	NSYSPF8200	NSYSPS6200	NSYMP208	NSYSIMP20	NSYVR20	NSYTVR20
2000	800	600	NSYSPF8100	NSYSPS6100	NSYSPF8200	NSYSPS6200	NSYMP208	NSYSIMP20	NSYVR20	NSYTVR20
2000	800	800	NSYSPF8100	NSYSPS8100	NSYSPF8200	NSYSPS8200	NSYMP208	NSYSIMP20	NSYVR20	NSYTVR20
2000	1000	400	NSYSPF10100	NSYSPS4100	NSYSPF10200	NSYSPS4200	NSYMP2010	NSYSIMP20	NSYVR20	NSYTVR20
2000	1000	400	NSYSPF10100	NSYSPS4100	NSYSPF10200	NSYSPS4200	NSYMP2010	NSYSIMP20	NSYVR20	NSYTVR20
2000	1000	500	NSYSPF10100	NSYSPS5100	NSYSPF10200	NSYSPS5200	NSYMP2010	NSYSIMP20	NSYVR20	NSYTVR20
2000	1000	500	NSYSPF10100	NSYSPS5100	NSYSPF10200	NSYSPS5200	NSYMP2010	NSYSIMP20	NSYVR20	NSYTVR20
2000	1000	600	NSYSPF10100	NSYSPS6100	NSYSPF10200	NSYSPS6200	NSYMP2010	NSYSIMP20	NSYVR20	NSYTVR20
2000	1000	600	NSYSPF10100	NSYSPS6100	NSYSPF10200	NSYSPS6200	NSYMP2010	NSYSIMP20	NSYVR20	NSYTVR20
2000	1000	800	NSYSPF10100	NSYSPS8100	NSYSPF10200	NSYSPS8200	NSYMP2010	NSYSIMP20	NSYVR20	NSYTVR20
2000	1200	400	NSYSPF12100	NSYSPS4100	NSYSPF12200	NSYSPS4200	NSYMP2012	NSYSIMP20	NSYVR20	NSYTVR20
2000	1200	500	NSYSPF12100	NSYSPS5100	NSYSPF12200	NSYSPS5200	NSYMP2012	NSYSIMP20	NSYVR20	NSYTVR20
2000	1200	600	NSYSPF12100	NSYSPS6100	NSYSPF12200	NSYSPS6200	NSYMP2012	NSYSIMP20	NSYVR20	NSYTVR20
2000	1200	800	NSYSPF12100	NSYSPS8100	NSYSPF12200	NSYSPS8200	NSYMP2012	NSYSIMP20	NSYVR20	NSYTVR20
2000	1600	400	NSYSPF16100	NSYSPS4100	NSYSPF16200	NSYSPS4200	NSYMP2016	NSYSIMP20	NSYVR20	NSYTVR20
2000	1600	500	NSYSPF16100	NSYSPS5100	NSYSPF16200	NSYSPS5200	NSYMP2016	NSYSIMP20	NSYVR20	NSYTVR20
2000	1600	600	NSYSPF16100	NSYSPS6100	NSYSPF16200	NSYSPS6200	NSYMP2016	NSYSIMP20	NSYVR20	NSYTVR20
2200	400	600	NSYSPF4100	NSYSPS6100	NSYSPF4200	NSYSPS6200	-	-	NSYVR22	NSYTVR22
2200	600	600	NSYSPF6100	NSYSPS6100	NSYSPF6200	NSYSPS6200	NSYMP226	NSYSIMP22	NSYVR22	NSYTVR22
2200	600	800	NSYSPF6100	NSYSPS8100	NSYSPF6200	NSYSPS8200	NSYMP226	NSYSIMP22	NSYVR22	NSYTVR22
2200	800	600	NSYSPF8100	NSYSPS6100	NSYSPF8200	NSYSPS6200	NSYMP228	NSYSIMP22	NSYVR22	NSYTVR22
2200	800	800	NSYSPF8100	NSYSPS8100	NSYSPF8200	NSYSPS8200	NSYMP228	NSYSIMP22	NSYVR22	NSYTVR22
2200	1000	600	NSYSPF10100	NSYSPS6100	NSYSPF10200	NSYSPS6200	NSYMP2210	NSYSIMP22	NSYVR22	NSYTVR22
2200	1200	600	NSYSPF12100	NSYSPS6100	NSYSPF12200	NSYSPS6200	NSYMP2212	NSYSIMP22	NSYVR22	NSYTVR22
2200	1200	800	NSYSPF12100	NSYSPS8100	NSYSPF12200	NSYSPS8200	NSYMP2212	NSYSIMP22	NSYVR22	NSYTVR22

Карман для документации
стр. 177

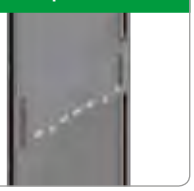

Дверной выключатель
стр. 482



Системы блокировки и механизмы замков
стр. 178



Поперечные рейки
стр. 366



Принадлежности для прокладки кабелей
стр. 453



Сборные металлические шкафы

Поставка в виде комплекта



Стандартная комплектация

Комплектующие для сборки металлических шкафов, заказываемые по отдельности:

- Каркас из одиночных стальных оцинкованных профилей, соединенных лазерной сваркой:
– Нижняя рама и верхняя рама с верхней панелью.
– Комплект из четырех вертикальных реек.
- Панели из листовой стали, текстурированное эпоксидно-полиэфирное покрытие серого цвета RAL 7035:
– Задняя панель крепится винтами снаружи.
– Сплошная дверь (одиночная или двойная) с петлями, ответными частями под ригели и рамой жёсткости, представляющей собой две вертикальные и две регулируемые по высоте установки поперечные рейки.
– Прозрачная дверь со стеклом Securit®, с петлями и ответными частями под ригели.
- Опции:
- Принадлежности шкафа:
– Цоколи высотой 100 или 200 мм.
– Платы кабельного ввода, цельные, двух- и трехмодульные.
– Принадлежности для подъёма, принадлежности для двери, соединительные комплекты.
– Светильники.
– Вентиляционное оборудование и т. д.
- Принадлежности для монтажа.
- Принадлежности для прокладки кабелей.
- Принадлежности для распределения электроэнергии.
- Принадлежности для установки модульного оборудования.
- Принадлежности для освещения.
- Устройства вентиляции, фильтрации и кондиционирования воздуха.
- Наружная установка: в соответствии со стандартом МЭК 62208 касательно типовых испытаний, оговоренных в §9.12 (стойкость к ультрафиолетовому излучению) и в §9.13 (стойкость к коррозии). Рекомендуется всегда устанавливать навес во избежание скапливания воды на шкафу.

Сертификация

- BV, DNV, UL*, CUL.
*1 дверь - 1, 12, 12K
*2 двери - 1, 12, 12K

Преимущества поставки в виде комплекта

- Сборка каркаса занимает всего 15 минут: необходимо закрутить только 8 винтов.
- Не требует много места для сборки.
- Экономия места при транспортировке и хранении.
- Оборудование можно заранее установить на монтажную панель, а затем закрепить панель в шкафу и подключить кабели.
- Возможность иметь запасные панели.
- Широкие возможности по формированию НКУ любой конфигурации.



Поставка в сборе

Поставка в виде комплекта

Сборные металлические шкафы

Поставка в виде комплекта

4 вертикальные рейки привинчиваются к углам верхней и нижней рам. Крепление осуществляется с помощью 8 винтов, по одному на каждый угол шкафа.

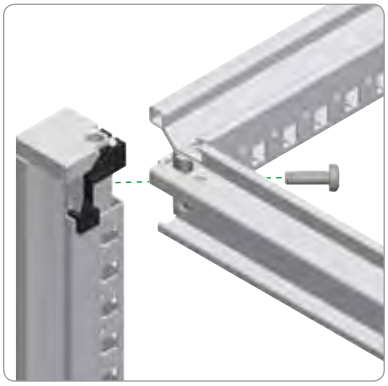

Дверные петли и ответные части под ригели крепятся к вертикальным рейкам. Двери крепятся при помощи вставных штифтов.

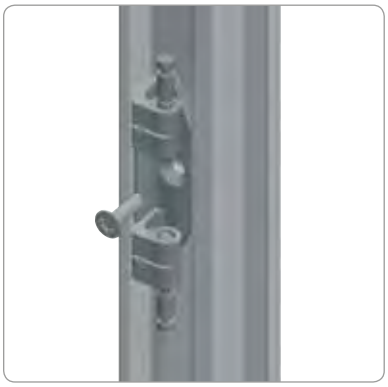



Задняя панель подвешивается с помощью самоцентрирующейся подвески, облегчающей крепление винтами.



Панель снабжена невыпадающими винтами, с помощью которых она прикручивается прямо к каркасу.



Сборные металлические шкафы

Поставка в виде комплекта

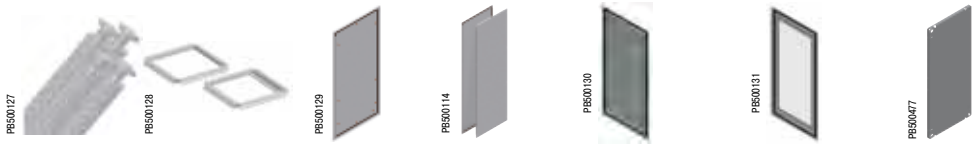

Номинальные размеры (мм)			Кол-во дверей	Вертикальные рейки	Нижняя рама и верхняя рама с верхней панелью	Задняя панель	Боковые панели	Сплошная дверь (1)	Прозрачная дверь со стеклом Securit® (1)	Монтажная плата
Высота (A)	Ширина (B)	Глубина (C)		Текстурированное эпоксидно-полиэфирное покрытие серого цвета RAL 7035						
1200	600	400	1	NSYSFV12	NSYSFC64	NSYBP126	NSY2SP124	NSYSFD126	NSYSFD126T	NSYMP126
1200	600	500	1	NSYSFV12	NSYSFC65	NSYBP126	NSY2SP125	NSYSFD126	NSYSFD126T	NSYMP126
1200	600	600	1	NSYSFV12	NSYSFC66	NSYBP126	NSY2SP126	NSYSFD126	NSYSFD126T	NSYMP126
1200	600	800	1	NSYSFV12	NSYSFC68	NSYBP126	NSY2SP128	NSYSFD126	NSYSFD126T	NSYMP126
1200	800	400	1	NSYSFV12	NSYSFC84	NSYBP128	NSY2SP124	NSYSFD128	NSYSFD128T	NSYMP128
1200	800	500	1	NSYSFV12	NSYSFC85	NSYBP128	NSY2SP125	NSYSFD128	NSYSFD128T	NSYMP128
1200	800	600	1	NSYSFV12	NSYSFC86	NSYBP128	NSY2SP126	NSYSFD128	NSYSFD128T	NSYMP128
1200	800	800	1	NSYSFV12	NSYSFC88	NSYBP128	NSY2SP128	NSYSFD128	NSYSFD128T	NSYMP128
1400	600	400	1	NSYSFV14	NSYSFC64	NSYBP146	NSY2SP144	NSYSFD146	NSYSFD146T	NSYMP146
1400	600	500	1	NSYSFV14	NSYSFC65	NSYBP146	NSY2SP145	NSYSFD146	NSYSFD146T	NSYMP146
1400	600	600	1	NSYSFV14	NSYSFC66	NSYBP146	NSY2SP146	NSYSFD146	NSYSFD146T	NSYMP146
1400	600	800	1	NSYSFV14	NSYSFC68	NSYBP146	NSY2SP148	NSYSFD146	NSYSFD146T	NSYMP146
1400	800	400	1	NSYSFV14	NSYSFC84	NSYBP148	NSY2SP144	NSYSFD148	NSYSFD148T	NSYMP148
1400	800	500	1	NSYSFV14	NSYSFC85	NSYBP148	NSY2SP145	NSYSFD148	NSYSFD148T	NSYMP148
1400	800	600	1	NSYSFV14	NSYSFC86	NSYBP148	NSY2SP146	NSYSFD148	NSYSFD148T	NSYMP148
1400	800	800	1	NSYSFV14	NSYSFC88	NSYBP148	NSY2SP148	NSYSFD148	NSYSFD148T	NSYMP148
1600	600	400	1	NSYSFV16	NSYSFC64	NSYBP166	NSY2SP164	NSYSFD166	NSYSFD166T	NSYMP166
1600	600	500	1	NSYSFV16	NSYSFC65	NSYBP166	NSY2SP165	NSYSFD166	NSYSFD166T	NSYMP166
1600	600	600	1	NSYSFV16	NSYSFC66	NSYBP166	NSY2SP166	NSYSFD166	NSYSFD166T	NSYMP166
1600	600	800	1	NSYSFV16	NSYSFC68	NSYBP166	NSY2SP168	NSYSFD166	NSYSFD166T	NSYMP166
1600	800	400	1	NSYSFV16	NSYSFC84	NSYBP168	NSY2SP164	NSYSFD168	NSYSFD168T	NSYMP168
1600	800	500	1	NSYSFV16	NSYSFC85	NSYBP168	NSY2SP165	NSYSFD168	NSYSFD168T	NSYMP168
1600	800	600	1	NSYSFV16	NSYSFC86	NSYBP168	NSY2SP166	NSYSFD168	NSYSFD168T	NSYMP168
1600	800	800	1	NSYSFV16	NSYSFC88	NSYBP168	NSY2SP168	NSYSFD168	NSYSFD168T	NSYMP168
1800	400	400	1	NSYSFV18	NSYSFC44	NSYBP184	NSY2SP184	NSYSFD184	-	-
1800	400	500	1	NSYSFV18	NSYSFC45	NSYBP184	NSY2SP185	NSYSFD184	-	-
1800	400	600	1	NSYSFV18	NSYSFC46	NSYBP184	NSY2SP186	NSYSFD184	-	-
1800	400	800	1	NSYSFV18	NSYSFC48	NSYBP184	NSY2SP188	NSYSFD184	-	-
1800	600	400	1	NSYSFV18	NSYSFC64	NSYBP186	NSY2SP184	NSYSFD186	NSYSFD186T	NSYMP186
1800	600	500	1	NSYSFV18	NSYSFC65	NSYBP186	NSY2SP185	NSYSFD186	NSYSFD186T	NSYMP186
1800	600	600	1	NSYSFV18	NSYSFC66	NSYBP186	NSY2SP186	NSYSFD186	NSYSFD186T	NSYMP186
1800	600	800	1	NSYSFV18	NSYSFC68	NSYBP186	NSY2SP188	NSYSFD186	NSYSFD186T	NSYMP186
1800	800	400	1	NSYSFV18	NSYSFC84	NSYBP188	NSY2SP184	NSYSFD188	NSYSFD188T	NSYMP188
1800	800	500	1	NSYSFV18	NSYSFC85	NSYBP188	NSY2SP185	NSYSFD188	NSYSFD188T	NSYMP188
1800	800	600	1	NSYSFV18	NSYSFC86	NSYBP188	NSY2SP186	NSYSFD188	NSYSFD188T	NSYMP188
1800	800	600	2	NSYSFV18	NSYSFC86	NSYBP188	NSY2SP186	NSYSFD1882D	-	NSYMP188
1800	800	800	1	NSYSFV18	NSYSFC88	NSYBP188	NSY2SP188	NSYSFD188	NSYSFD188T	NSYMP188
1800	800	800	2	NSYSFV18	NSYSFC88	NSYBP188	NSY2SP188	NSYSFD1882D	-	NSYMP188
1800	1000	400	1	NSYSFV18	NSYSFC104	NSYBP1810	NSY2SP184	NSYSFD1810	NSYSFD1810T	NSYMP1810
1800	1000	400	2	NSYSFV18	NSYSFC104	NSYBP1810	NSY2SP184	NSYSFD18102D	-	NSYMP1810
1800	1000	500	1	NSYSFV18	NSYSFC105	NSYBP1810	NSY2SP185	NSYSFD1810	NSYSFD1810T	NSYMP1810
1800	1000	600	1	NSYSFV18	NSYSFC106	NSYBP1810	NSY2SP186	NSYSFD1810	NSYSFD1810T	NSYMP1810
1800	1000	600	2	NSYSFV18	NSYSFC106	NSYBP1810	NSY2SP186	NSYSFD18102D	-	NSYMP1810
1800	1000	800	1	NSYSFV18	NSYSFC108	NSYBP1810	NSY2SP188	NSYSFD1810	NSYSFD1810T	NSYMP1810
1800	1000	800	2	NSYSFV18	NSYSFC108	NSYBP1810	NSY2SP188	NSYSFD18102D	-	NSYMP1810
1800	1200	400	2	NSYSFV18	NSYSFC124	NSYBP1812	NSY2SP184	NSYSFD18122D	NSYSFD18122DT	NSYMP1812
1800	1200	500	2	NSYSFV18	NSYSFC125	NSYBP1812	NSY2SP185	NSYSFD18122D	NSYSFD18122DT	NSYMP1812
1800	1200	600	2	NSYSFV18	NSYSFC126	NSYBP1812	NSY2SP186	NSYSFD18122D	NSYSFD18122DT	NSYMP1812
1800	1200	800	2	NSYSFV18	NSYSFC128	NSYBP1812	NSY2SP188	NSYSFD18122D	NSYSFD18122DT	NSYMP1812

(1) Включая дверные петли, ответные части под ригели и ручку с замковым механизмом под ключ с 2 бородками 5 мм.

Комплект для соединения шкафов
стр. 139

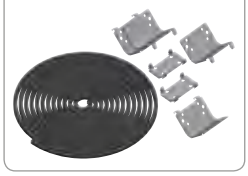

Цоколь
стр. 143



Платы кабельного ввода
стр. 156 и 168



Рым-болты
стр. 162



Принадлежности для двери
стр. 453



Сборные металлические шкафы

Поставка в виде комплекта

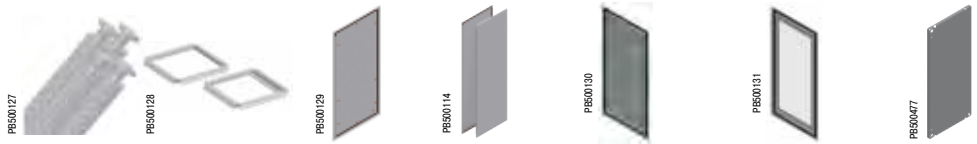

Номинальные размеры (мм)			Кол-во дверей	Вертикальные рейки	Нижняя рама и верхняя рама с верхней панелью	Задняя панель	Боковые панели	Сплошная дверь (1)	Прозрачная дверь со стеклом Securit® (1)	Монтажная плата
Высота (A)	Ширина (B)	Глубина (C)		Текстурированное эпоксидно-полиэфирное покрытие серого цвета RAL 7035						
2000	300	500	1	NSYSFV20	NSYSFC35	NSYBP203	NSY2SP205	NSYSFD203	-	-
2000	300	600	1	NSYSFV20	NSYSFC36	NSYBP203	NSY2SP206	NSYSFD203	-	-
2000	400	400	1	NSYSFV20	NSYSFC44	NSYBP204	NSY2SP204	NSYSFD204	-	-
2000	400	500	1	NSYSFV20	NSYSFC45	NSYBP204	NSY2SP205	NSYSFD204	-	-
2000	400	600	1	NSYSFV20	NSYSFC46	NSYBP204	NSY2SP206	NSYSFD204	-	-
2000	400	800	1	NSYSFV20	NSYSFC48	NSYBP204	NSY2SP208	NSYSFD204	-	-
2000	600	400	1	NSYSFV20	NSYSFC64	NSYBP206	NSY2SP204	NSYSFD206	NSYSFD206T	NSYMP206
2000	600	500	1	NSYSFV20	NSYSFC65	NSYBP206	NSY2SP205	NSYSFD206	NSYSFD206T	NSYMP206
2000	600	600	1	NSYSFV20	NSYSFC66	NSYBP206	NSY2SP206	NSYSFD206	NSYSFD206T	NSYMP206
2000	600	800	1	NSYSFV20	NSYSFC68	NSYBP206	NSY2SP208	NSYSFD206	NSYSFD206T	NSYMP206
2000	800	400	1	NSYSFV20	NSYSFC84	NSYBP208	NSY2SP204	NSYSFD208	NSYSFD208T	NSYMP208
2000	800	500	1	NSYSFV20	NSYSFC85	NSYBP208	NSY2SP205	NSYSFD208	NSYSFD208T	NSYMP208
2000	800	600	1	NSYSFV20	NSYSFC86	NSYBP208	NSY2SP206	NSYSFD208	NSYSFD208T	NSYMP208
2000	800	600	2	NSYSFV20	NSYSFC86	NSYBP208	NSY2SP206	NSYSFD2082D	-	NSYMP208
2000	800	800	1	NSYSFV20	NSYSFC88	NSYBP208	NSY2SP208	NSYSFD208	NSYSFD208T	NSYMP208
2000	800	800	2	NSYSFV20	NSYSFC88	NSYBP208	NSY2SP208	NSYSFD2082D	-	NSYMP208
2000	1000	400	1	NSYSFV20	NSYSFC104	NSYBP2010	NSY2SP204	NSYSFD2010	NSYSFD2010T	NSYMP2010
2000	1000	400	2	NSYSFV20	NSYSFC104	NSYBP2010	NSY2SP204	NSYSFD20102D	-	NSYMP2010
2000	1000	500	1	NSYSFV20	NSYSFC105	NSYBP2010	NSY2SP205	NSYSFD2010	NSYSFD2010T	NSYMP2010
2000	1000	500	2	NSYSFV20	NSYSFC105	NSYBP2010	NSY2SP205	NSYSFD20102D	-	NSYMP2010
2000	1000	600	1	NSYSFV20	NSYSFC106	NSYBP2010	NSY2SP206	NSYSFD2010	NSYSFD2010T	NSYMP2010
2000	1000	600	2	NSYSFV20	NSYSFC106	NSYBP2010	NSY2SP206	NSYSFD20102D	-	NSYMP2010
2000	1000	800	1	NSYSFV20	NSYSFC108	NSYBP2010	NSY2SP208	NSYSFD2010	NSYSFD2010T	NSYMP2010
2000	1000	800	2	NSYSFV20	NSYSFC108	NSYBP2010	NSY2SP208	NSYSFD20102D	-	NSYMP2010
2000	1200	400	2	NSYSFV20	NSYSFC124	NSYBP2012	NSY2SP204	NSYSFD20122D	NSYSFD20122DT	NSYMP2012
2000	1200	500	2	NSYSFV20	NSYSFC125	NSYBP2012	NSY2SP205	NSYSFD20122D	NSYSFD20122DT	NSYMP2012
2000	1200	600	2	NSYSFV20	NSYSFC126	NSYBP2012	NSY2SP206	NSYSFD20122D	NSYSFD20122DT	NSYMP2012
2000	1200	800	2	NSYSFV20	NSYSFC128	NSYBP2012	NSY2SP208	NSYSFD20122D	NSYSFD20122DT	NSYMP2012
2000	1600	400	2	NSYSFV20	NSYSFC164	NSYBP2016	NSY2SP204	NSYSFD20162D	-	NSYMP2016
2000	1600	500	2	NSYSFV20	NSYSFC165	NSYBP2016	NSY2SP205	NSYSFD20162D	-	NSYMP2016
2000	1600	600	2	NSYSFV20	NSYSFC166	NSYBP2016	NSY2SP206	NSYSFD20162D	-	NSYMP2016
2200	400	400	1	NSYSFV22	NSYSFC44	NSYBP224	NSY2SP224	NSYSFD224	-	-
2200	400	500	1	NSYSFV22	NSYSFC45	NSYBP224	NSY2SP225	NSYSFD224	-	-
2200	400	600	1	NSYSFV22	NSYSFC46	NSYBP224	NSY2SP226	NSYSFD224	-	-
2200	400	800	1	NSYSFV22	NSYSFC48	NSYBP224	NSY2SP228	NSYSFD224	-	-
2200	600	400	1	NSYSFV22	NSYSFC64	NSYBP226	NSY2SP224	NSYSFD226	NSYSFD226T	NSYMP226
2200	600	500	1	NSYSFV22	NSYSFC65	NSYBP226	NSY2SP225	NSYSFD226	NSYSFD226T	NSYMP226
2200	600	600	1	NSYSFV22	NSYSFC66	NSYBP226	NSY2SP226	NSYSFD226	NSYSFD226T	NSYMP226
2200	600	800	1	NSYSFV22	NSYSFC68	NSYBP226	NSY2SP228	NSYSFD226	NSYSFD226T	NSYMP226
2200	800	400	1	NSYSFV22	NSYSFC84	NSYBP228	NSY2SP224	NSYSFD228	NSYSFD228T	NSYMP228
2200	800	500	1	NSYSFV22	NSYSFC85	NSYBP228	NSY2SP225	NSYSFD228	NSYSFD228T	NSYMP228
2200	800	600	1	NSYSFV22	NSYSFC86	NSYBP228	NSY2SP226	NSYSFD228	NSYSFD228T	NSYMP228
2200	800	800	1	NSYSFV22	NSYSFC88	NSYBP228	NSY2SP228	NSYSFD228	NSYSFD228T	NSYMP228
2200	1000	400	1	NSYSFV22	NSYSFC104	NSYBP2210	NSY2SP224	NSYSFD2210	NSYSFD2210T	NSYMP2210
2200	1000	500	1	NSYSFV22	NSYSFC105	NSYBP2210	NSY2SP225	NSYSFD2210	NSYSFD2210T	NSYMP2210
2200	1000	600	1	NSYSFV22	NSYSFC106	NSYBP2210	NSY2SP226	NSYSFD2210	NSYSFD2210T	NSYMP2210
2200	1000	800	1	NSYSFV22	NSYSFC108	NSYBP2210	NSY2SP228	NSYSFD2210	NSYSFD2210T	NSYMP2210
2200	1200	400	2	NSYSFV22	NSYSFC124	NSYBP2212	NSY2SP224	NSYSFD22122D	NSYSFD22122DT	NSYMP2212
2200	1200	500	2	NSYSFV22	NSYSFC125	NSYBP2212	NSY2SP225	NSYSFD22122D	NSYSFD22122DT	NSYMP2212
2200	1200	600	2	NSYSFV22	NSYSFC126	NSYBP2212	NSY2SP226	NSYSFD22122D	NSYSFD22122DT	NSYMP2212
2200	1200	800	2	NSYSFV22	NSYSFC128	NSYBP2212	NSY2SP228	NSYSFD22122D	NSYSFD22122DT	NSYMP2212

(1) Включая дверные петли, ответные части под ригели и ручку с замковым механизмом под ключ с 2 бородками 5 мм.

Поперечные рейки
стр. 366



Полки
стр. 375



Принадлежности для прокладки кабелей
стр. 453



Платы для модульных распределит. устройств
стр. 400



Стойки 19"
стр. 638



Сборные металлические шкафы
Размеры

Размеры

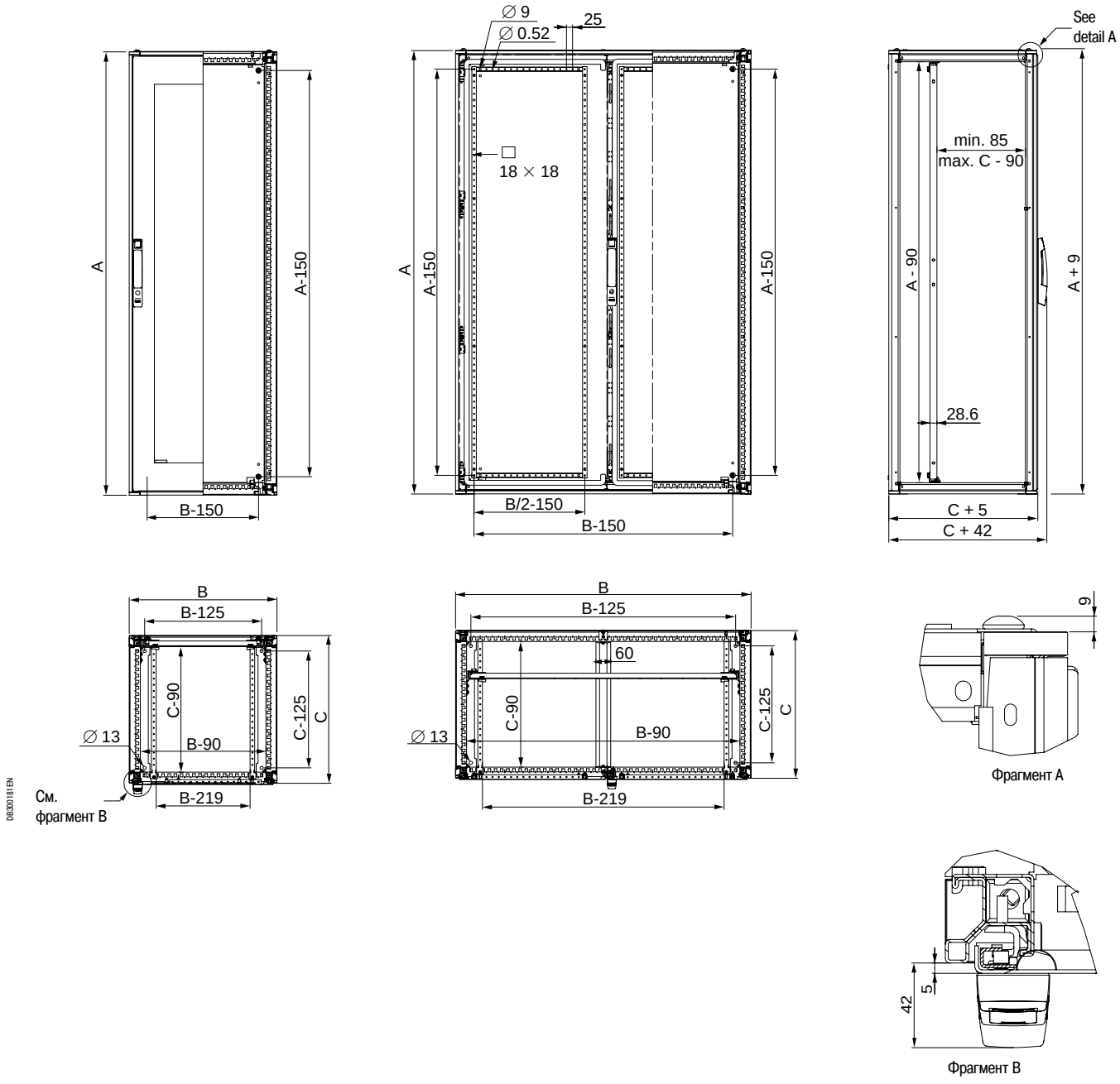

Выбор принадлежностей

Принадлежности для ввода кабелей (мембраны, платы кабельного ввода)
Стр. **95** / **434**

Навесы
Стр. **166**

Принадлежности для подъёма
Стр. **162**

Системы блокировки и замковые механизмы
Стр. **178**

Принадлежности для двери
Стр. **176**



Принадлежности для установки промышленных устройств управления
Стр. **350**

Монтажные стойки 19"
Стр. **648**

Принадлежности для установки модульного оборудования
Стр. **400**

Регулирование температуры
Стр. **762**

Цоколь
Стр. **143**

Принадлежности для крепления к полу
Стр. **153**

Изготовление на заказ: все стандартные размеры из нашего каталогу, а также размеры заказчика

Configured



Лакокрасочные покрытия



Отверстия и вырезы



Монтаж



Принадлежности

Основные принадлежности
Руководство по выбору

Основные принадлежности для шкафов Spacial SM и SF
Принадлежности шкафа

Панели для SF



Боковые панели

Стр.
135



Верхняя панель, верхняя панель с вентиляционными отверстиями

Стр.
642 и 646



Дверь с вентиляционными отверстиями и прозрачная дверь со смещенным вырезом для стоек

Стр.
647

Соединительные принадлежности для шкафов SF-SM

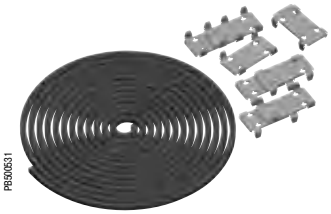

Соединительный комплект

Стр.
139

Опоры для шкафов SF



Колёсики

Стр.
495

Опоры для шкафов SF-SM



Цоколи высотой 100 и 200 мм

Стр.
143, 149 и 153-155

Платы кабельного ввода



Платы кабельного ввода

Стр.
156, 640 и 641

Кабельные вводы



Верхние панели
Панели-заглушки, щёточные уплотнители и т.д.

Стр.
644

Подъёмные принадлежности для шкафов SF-SM



Рым-болты

Стр.

Двери для шкафов SF-SM



Петли с углом открывания 180° и дверные выключатели

Стр.
176 и 482

Принадлежности для заземления



Комплект для заземления

Стр.
492

Системы блокировки и замковые механизмы для шкафов SF-SM



Системы блокировки и замковые механизмы

Стр.
178

Основные принадлежности
Руководство по выбору

Принадлежности для монтажа

Установочные принадлежности


PBS01565

Фиксированные монтажные стойки 19"

Стр.
648 и 649


PBS00473

Поворотные монтажные стойки 19"

Стр.
651, 654 и 655


PBS00728

Принадлежности поворотных монтажных стоек 19"

Стр.
657 и 659

Принадлежности для монтажа оборудования


PBS00189

Крепёжные элементы для стоек 19"

Стр.
660

Принадлежности для монтажа оборудования*


PBS01507

Перфорированные или сплошные фиксированные полки 19"


PBS01508

Перфорированные или сплошные выдвижные полки 19"


PBS01509

Выдвижной ящик

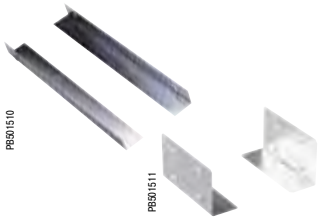
PBS01510
PBS01511

Фиксированные обычные или укороченные направляющие

* См. наш web-сайт “Network connectivity”.

Принадлежности для прокладки кабелей

Крепление кабелей

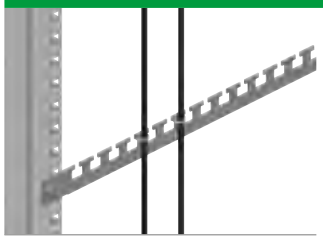
PBS00869

Опоры для крепления кабелей

Стр.
452

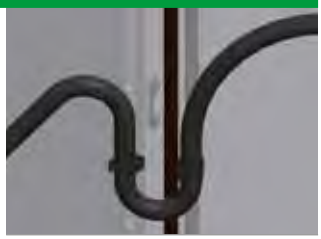
PBS00864

Кабельный ввод для двери

Стр.
458

Распределение кабелей

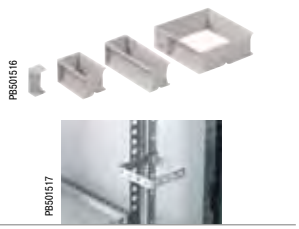
PBS01516
PBS01517

Пластиковые или металлические держатели для кабелей

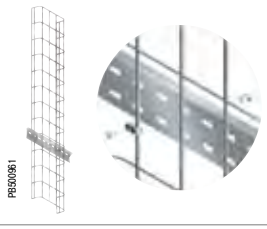
PBS00861

Кабельные лотки из стальной проволоки

Стр.
463

Основные принадлежности
Руководство по выбору

Принадлежности для поддержания микроклимата

Естественная вентиляция



Опоры для верхней панели

Стр.
167



Вентиляционные решётки

Стр.
698

Принудительная вентиляция



Панель-заглушка с вентиляторами

Стр.
644

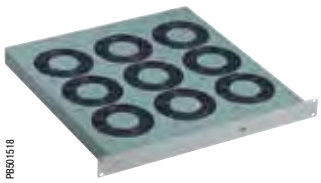

Выдвижной блок вентиляторов*

* См. наш web-сайт “Network connectivity”.

Принудительная вентиляция



Вентиляторы

Стр.
678

Нагревательные элементы



Электрические нагреватели

Стр.
750

Регулирование температуры



Термостаты, гидростаты, гидротермостаты

Стр.
762

Устройства кондиционирования воздуха IP



Теплообменники и кондиционеры воздуха

Стр.
700 и 716

Принадлежности шкафа
Панели


PB500114

Боковые панели

Наружное крепление

- Комплект из двух боковых панелей, закрепляемых с наружной стороны шкафа.
- Невыпадающие винты.
- Материал: сталь.
- Текстурированное эпоксидно-полиэфирное покрытие серого цвета RAL -7035.

Комплект поставки: 2 боковые панели наружного крепления и крепёжные элементы.

Номинальные размеры (мм)		№ по каталогу
Высота	Глубина	
1200	400	**NSY2SP124**
	500	**NSY2SP125**
	600	**NSY2SP126**
	800	**NSY2SP128**
1400	400	**NSY2SP144**
	500	**NSY2SP145**
	600	**NSY2SP146**
	800	**NSY2SP148**
1600	400	**NSY2SP164**
	500	**NSY2SP165**
	600	**NSY2SP166**
	800	**NSY2SP168**
1800	400	**NSY2SP184**
	500	**NSY2SP185**
	600	**NSY2SP186**
	800	**NSY2SP188**
2000	400	**NSY2SP204**
	500	**NSY2SP205**
	600	**NSY2SP206**
	800	**NSY2SP208**
2200	400	**NSY2SP224**
	500	**NSY2SP225**
	600	**NSY2SP226**
	800	**NSY2SP228**


PB500525

Защитные колпачки

- Защитные колпачки для задней и боковых панелей наружного крепления.
- Материал: полиамид-6.
- Окрашены в серый цвет RAL 7035.

Комплект поставки: 50 штук.

Количество заказываемых колпачков должно быть кратно 50 (50, 100, 150...).

№ по каталогу
NSYCSP

Принадлежности шкафа
Панели



>Преимущество

Защита от несанкционированного доступа; рекомендуется для использования в общественных местах.

Боковые панели

Внутреннее крепление

- Комплект из двух боковых панелей, закрепляемых с внутренней стороны шкафа. Предотвращают несанкционированный доступ, что обеспечивает безопасную эксплуатацию шкафа в общественных местах.
- Материал: сталь.
- Текстурированное эпоксидно-полиэфирное покрытие серого цвета RAL 7035.

Комплект поставки: две боковые панели внутреннего крепления, с уплотнением и набором принадлежностей.

Номинальные размеры (мм)		№ по каталогу
Высота	Глубина	
1200	600	**NSY2SPI126**
1800	500	**NSY2SPI185**
	600	**NSY2SPI186**
	800	**NSY2SPI188**
2000	400	**NSY2SPI204**
	500	**NSY2SPI205**
	600	**NSY2SPI206**
	800	**NSY2SPI208**
2200	600	**NSY2SPI226**
	800	**NSY2SPI228**



>Преимущество

Быстрый доступ к внутренним компонентам шкафа.

Боковые панели быстрого крепления

- Комплект из двух боковых панелей, закрепляемых с наружной стороны шкафа с помощью защёлок.
- Материал: сталь.
- Текстурированное эпоксидно-полиэфирное покрытие серого цвета RAL 7035.
- • Степень защиты IP40.

Комплект поставки: две боковые панели с креплением на защёлках, без уплотнения и крепёжных элементов.

Номинальные размеры (мм)		№ по каталогу
Высота	Глубина	
1200	600	**NSY2SPQ126**
	800	**NSY2SPQ128**
1400	600	**NSY2SPQ146**
	800	**NSY2SPQ148**
1600	600	**NSY2SPQ166**
	800	**NSY2SPQ168**
1800	600	**NSY2SPQ186**
	800	**NSY2SPQ188**
2000	600	**NSY2SPQ206**
	800	**NSY2SPQ208**
2200	600	**NSY2SPQ226**
	800	**NSY2SPQ228**

Принадлежности шкафа
Панели



Преимущество

Предотвращение несанкционированного доступа; рекомендуется для использования в общественных местах.

Задняя панель внутреннего крепления

- Задняя панель, закрепляемая с внутренней стороны шкафа, препятствует несанкционированному доступу. Обычно используется в общественных местах.
- Материал: сталь.
- Текстурированное эпоксидно-полиэфирное покрытие серого цвета RAL 7035.

Комплект поставки: 1 задняя панель внутреннего крепления и крепёжные элементы.

Номинальные размеры (мм)		№ по каталогу
Высота	Ширина	
1200	600	**NSYBPI126**
1600	600	**NSYBPI166**
	800	**NSYBPI168**
1800	600	**NSYBPI186**
	800	**NSYBPI188**
	1000	**NSYBPI1810**
2000	400	**NSYBPI204**
	600	**NSYBPI206**
	800	**NSYBPI208**
	1000	**NSYBPI2010**
	1200	**NSYBPI2012**
2200	600	**NSYBPI226**
	800	**NSYBPI228**
	1000	**NSYBPI2210**

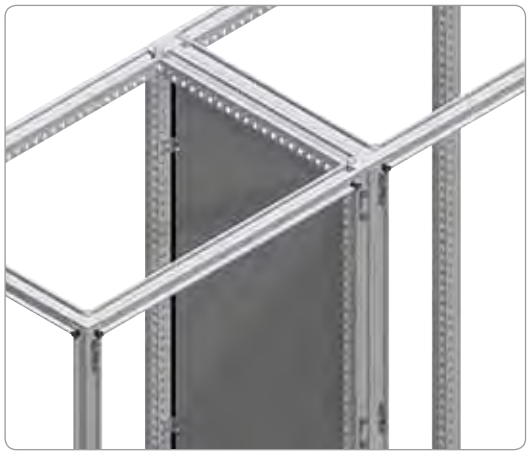

Разделительная панель

- Разделительная панель крепится непосредственно к каркасу и предотвращает проникновение воды и пыли, обеспечивая между соединенными друг с другом шкафами степень защиты IP10.
- Материал: оцинкованная сталь.

Комплект поставки: 1 разделительная панель, уплотнение и крепёжные элементы.

Номинальные размеры (мм)		№ по каталогу
Высота	Глубина	
1600	600	**NSYPPS166**
	800	**NSYPPS168**
1800	400	**NSYPPS184**
	500	**NSYPPS185**
	600	**NSYPPS186**
2000	400	**NSYPPS204**
	500	**NSYPPS205**
	600	**NSYPPS206**
	800	**NSYPPS208**
2200	600	**NSYPPS226**
	800	**NSYPPS228**

Принадлежности шкафа
Соединение шкафов

Соединительные комплекты для шкафов Spacial SF

Конструкция шкафов позволяет соединять их друг с другом. Благодаря скорости и простоте, с которой шкафы крепятся друг к другу боковыми или задними сторонами, и наличию элементов, упрощающих соединение и транспортировку, соединенные шкафы являются наилучшим решением для любых электроустановок.
Соединительные элементы крепятся к каркасам с помощью самонарезающих винтов M6, также, при необходимости, возможно использование закладных гаек M6 и M8 (**NSYCNFM6** и **NSYCNFM8**).

Соединительные комплекты	Каталожные номера
Стандартный + усиленный комплекты	**NSYSFBK** + **NSYSFBKR**
Комплект для 19-дюймовой стойки + усиленный комплект	**NSYSFBK19** + **NSYSFBKR**
Комплект для наружного монтажа + усиленный комплект	**NSYSFBKE** + **NSYSFBKR**
Комплект для наружного монтажа + комплект для быстрого соединения	**NSYSFBKE** + **NSYSFBKF**

Примечание: максимальная нагрузка в оптимальных условиях. Прочие принадлежности приведены в таблице принадлежностей для подъёма и перемещения на стр. **163**.



> Преимущество

Соединение шкафов в различных комбинациях, соответствие любым требованиям.

Принадлежности шкафа
Соединение шкафов

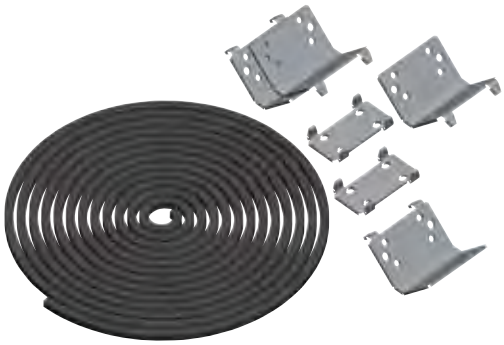
PB606513

Стандартный соединительный комплект

- Предназначен для соединения шкафов боковыми или задними сторонами.
- Крепление с внутренней стороны шкафов.
- Степень защиты: IP55.
- Материал:

– Плоские зажимы и скобы: оцинкованная сталь.
– Уплотнение: EPDM.

Комплект поставки: 4 скобы, 2 плоских зажима, уплотнение и крепёжные элементы.

№ по каталогу
NSYSFBK

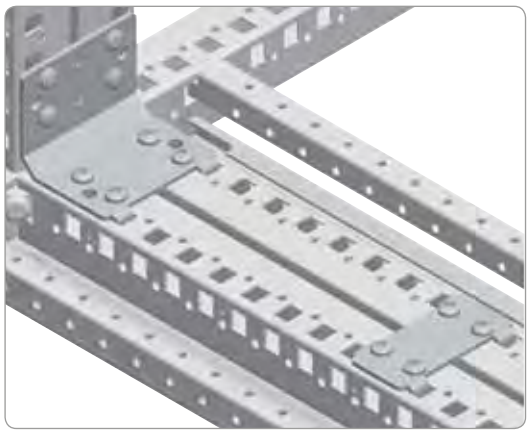
PB606530

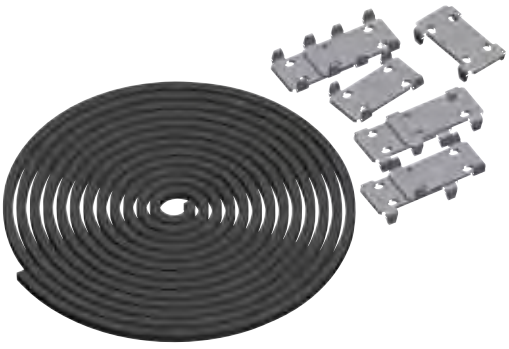
PB606531

Соединительный комплект для 19-дюймовой стойки

- Предназначен для соединения шкафов и 19-дюймовых стоек боковыми или задними сторонами.
- Крепление с внутренней стороны шкафов.
- Степень защиты: IP55.
- Материал:

– Плоские зажимы: оцинкованная сталь.
– Уплотнение: EPDM.

Комплект поставки: 8 плоских зажимов, уплотнение и крепёжные элементы.

№ по каталогу
NSYSFBK19

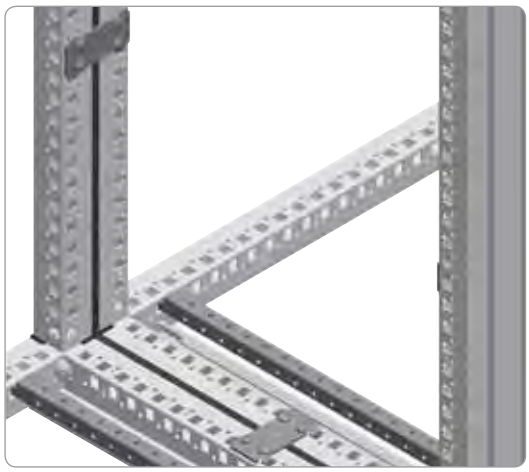
PB500532

Принадлежности шкафа
Соединение шкафов


PB500533


PB500534

Усиленный соединительный комплект

- Используется совместно с другими соединительными комплектами для усиления соединения шкафов, подвергающихся сильным нагрузкам.
- Крепление с внутренней стороны шкафов.
- Материал: оцинкованная сталь.

Комплект поставки: 4 усиленных зажима и крепёжные элементы.

№ по каталогу
NSYSFBKR

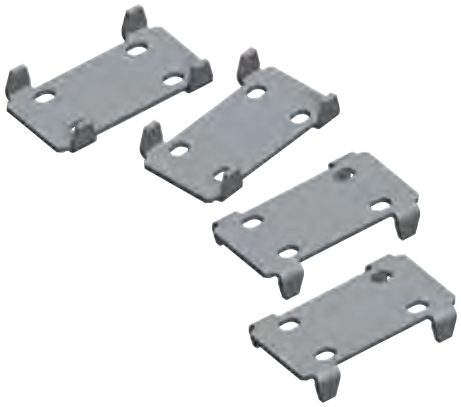
PB600635

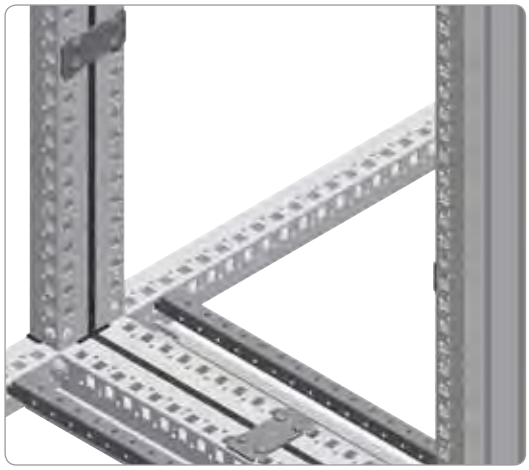
PB600632

Комплект для быстрого соединения

- Используется для быстрого соединения двух шкафов.
- Крепление с внутренней стороны шкафов.
- Рекомендуется для временного соединения шкафов, не требующего высокой степени защиты IP.
- Степень защиты: IP40.
- Материал: оцинкованная сталь.

Комплект поставки: 4 плоских соединителя и крепёжные элементы.

№ по каталогу
NSYSFBKF

Принадлежности шкафа
Соединение шкафов

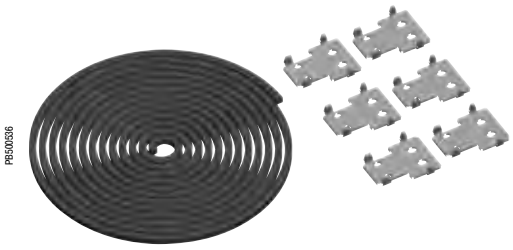
PB500636

Комплект для соединения шкафов предыдущих моделей со шкафами Spacial SF

- Предназначен для соединения боковыми или задними сторонами шкафов предыдущих моделей (OLN или Spacial 6000) со шкафами Spacial SF.
- Крепление с внутренней стороны шкафов.
- Степень защиты: IP55.
- Материал:

– Плоские зажимы и вставки: оцинкованная сталь.
– Уплотнение: EPDM.

Комплект поставки: 6 плоских зажимов, уплотнение и крепёжные элементы.

№ по каталогу
NSYSFBKSH


PB500637


PB500638

Соединительный комплект для наружного монтажа

- Предназначен для соединения каркасов шкафов.
- Используется вместе со стандартным соединительным комплектом в случае, когда нет доступа к передним и задним вертикальным рейкам.
- Монтажная панель или вертикальные рейки, прикрепленные к задней стороне шкафа, препятствуют установке и снятию элементов соединительного комплекта.
- Возможно использование с усиленным соединительным комплектом или комплектом для быстрого соединения.
- Степень защиты: IP55.
- Материал:

– Внешние зажимы: оцинкованная сталь.
– Уплотнение: EPDM.

Комплект поставки: 4 внешних зажима, уплотнение и крепёжные элементы.

№ по каталогу
NSYSFBKE

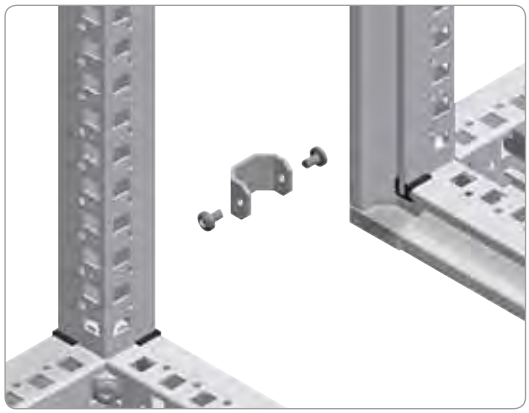
PB500639

Принадлежности шкафа
Соединение шкафов

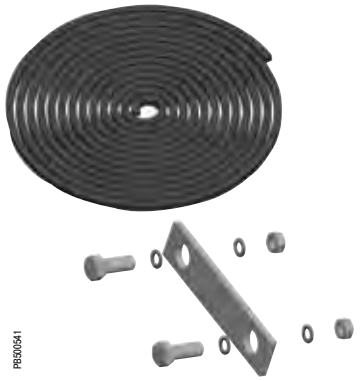

Соединительный комплект для шкафов Spacial SM

- Предназначен для соединения шкафов боковыми сторонами.
- Крепление с внутренней стороны шкафов.
- Степень защиты: IP55.
- Материал:

– Уплотнение размером 9 x 11 мм: EPDM.

Комплект поставки: 1 уплотнение и крепёжные элементы.

№ по каталогу
NSYSMBK

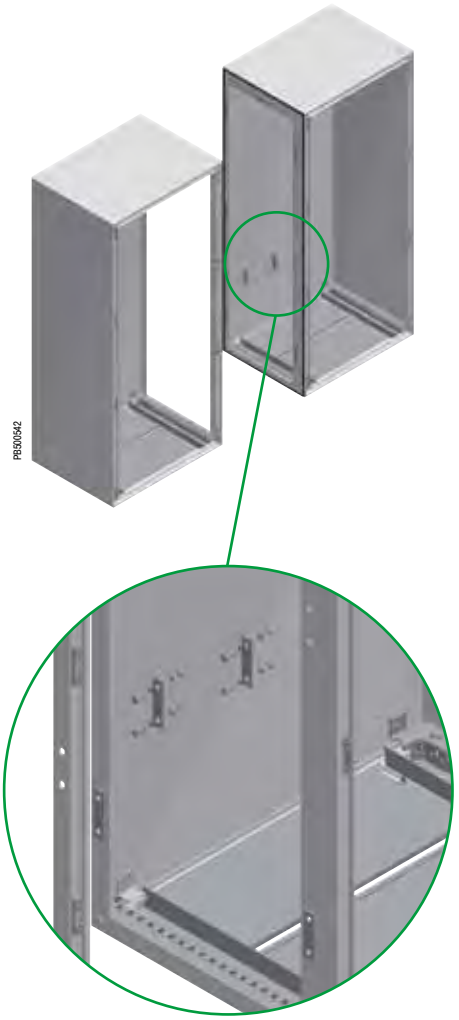

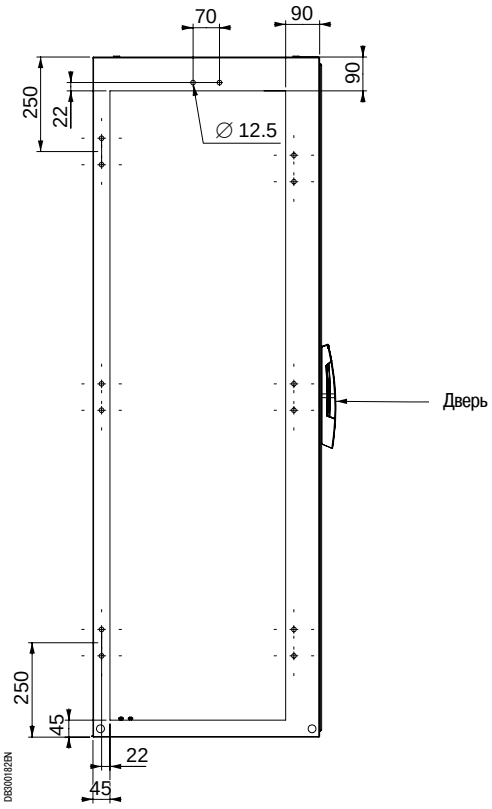

Принадлежности шкафа
Напольные элементы

Цоколи, поставляемые в виде комплекта

Комплект передней и задней панелей + **Боковые панели** = **Цоколь в сборе**

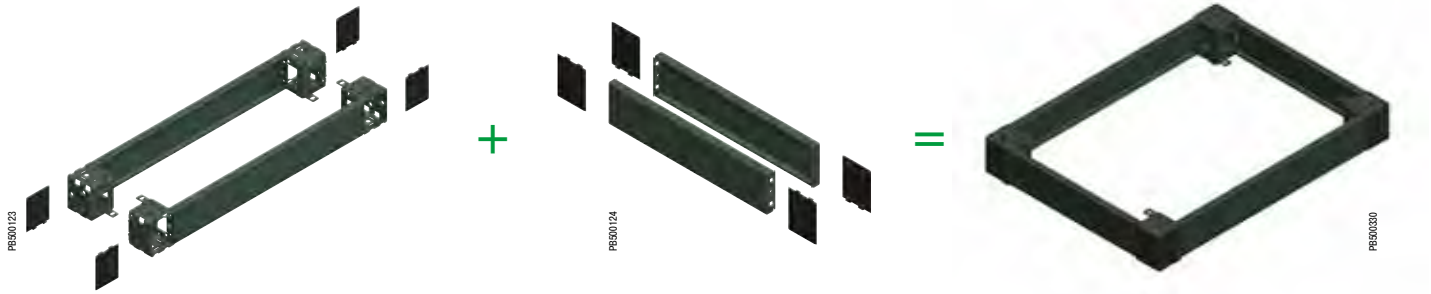

Цоколь высотой 100 мм

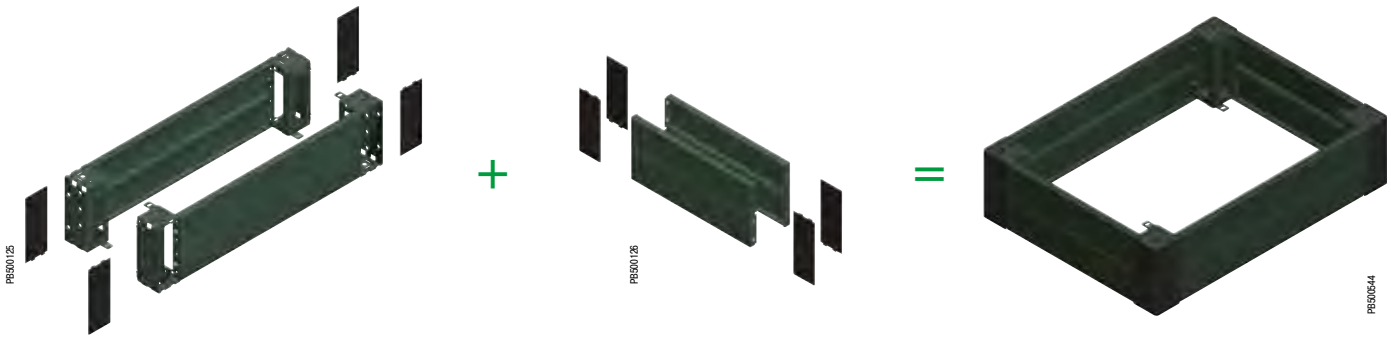

Цоколь высотой 200 мм

Цоколь собирается из двух комплектов: комплекта передней и задней панелей, длина которых определяется шириной шкафа, и комплекта боковых панелей, длина которых определяется глубиной шкафа.
Количество требуемых боковых панелей определяется способом соединения цоколей.

> Преимущество

- Прочная конструкция.
- Модульное исполнение цоколей позволяет снизить число моделей цоколей, хранимых на складе.

Принадлежности шкафа
Напольные элементы


PB500545

Способы соединения цоколей

❶ **Боковые поверхности уголков всегда соприкасаются.**
Цоколи соединяются винтами M8 и гайками (не входят в стандартный комплект поставки).

> Преимущество

Наличие свободного места в продольном направлении для прокладки кабелей.

Повышенная жёсткость собранной конструкции.


PB500546

❷ С помощью боковых панелей, винтов M6 и закладных гаек (не входят в стандартный комплект поставки, номера по каталогу **NSYSPM6** и **NSYCN9M625**), которые могут крепиться как к верхней, так и к нижней части цоколя.

> Преимущество

Повышенная жёсткость в продольном направлении при транспортировке.

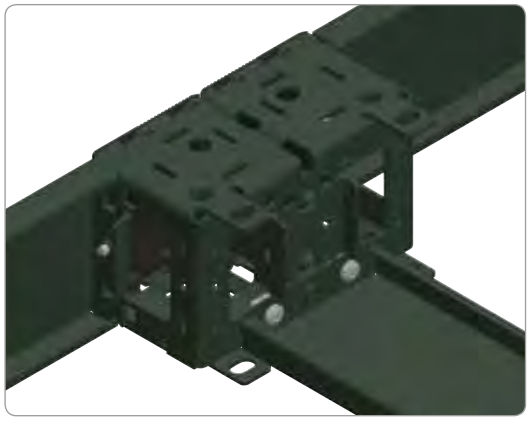
PB500547

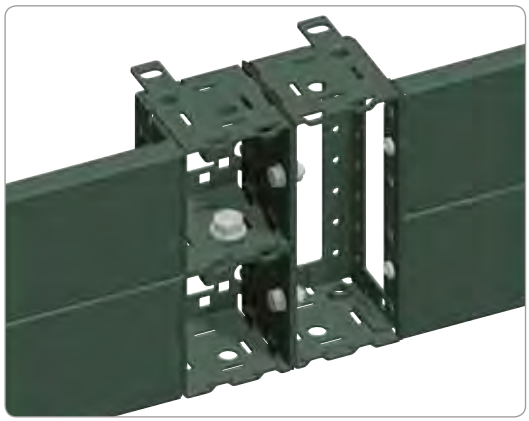
PB600548

❸ Соединение цоколей по вертикали с помощью винтов M12 и гаек (не входят в стандартный комплект поставки).

> Преимущество

Возможность использования уголков различной высоты.

Принадлежности шкафа
Напольные элементы

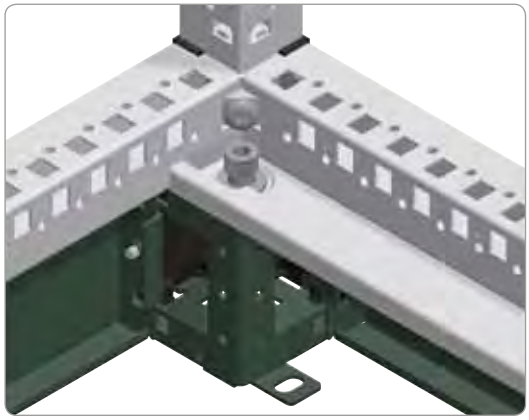
PB500549

Способы крепления цоколей к шкафам

1 Крепление с внутренней стороны шкафа с помощью винтов M12, прикручивание непосредственно к уголку цоколя.

>Преимущество

Удобство и быстрота соединения.

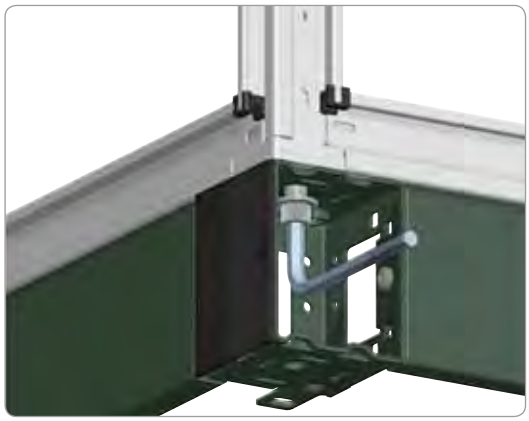
PB500550

2 Крепление с внешней стороны шкафа с помощью M12, прикручивание непосредственно к вертикальной рейке.

>Преимущество

Максимальная прочность соединения цоколь-шкаф.

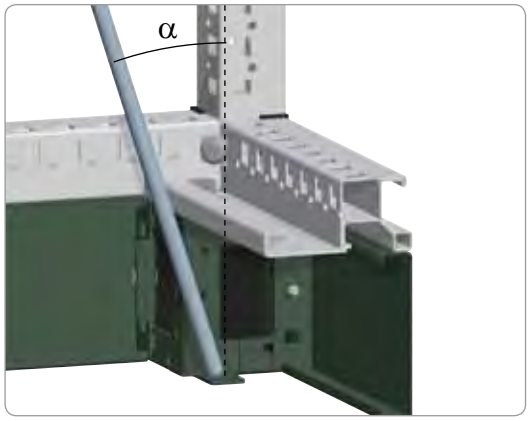

PB500551

Способы крепления цоколей к полу

1 Крепление с внутренней стороны шкафа.

Отклонение инструмента от оси крепления зависит от модели цоколя:

Цоколь высотой 100 мм $\alpha = 18°$.
Цоколь высотой 200 мм $\alpha = 9°$

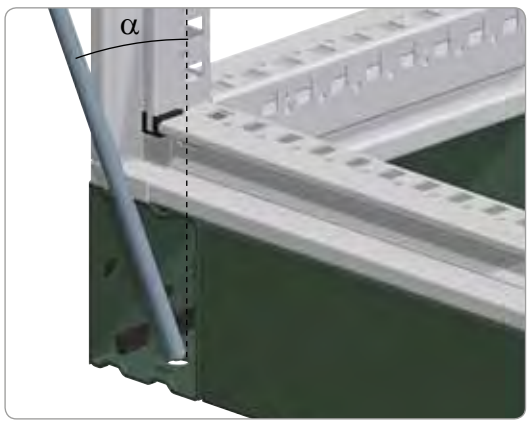

PB600552

2 Крепление с внешней стороны шкафа, максимальная прочность соединения.

Отклонение инструмента от оси крепления зависит от модели цоколя:

Цоколь высотой 100 мм $\alpha = 22°$.
Цоколь высотой 200 мм $\alpha = 11°$.

3 Также возможно использование фиксирующих опор (номер по каталогу **NSYSGF**) для фиксации уголков или панелей и прикрепления уголков к полу.

Если шкаф установлен у стены, то для снятия боковых панелей цоколя и/или получения доступа к внешним элементам крепления к полу, уголки нужно развернуть.

Принадлежности шкафа
Напольные элементы

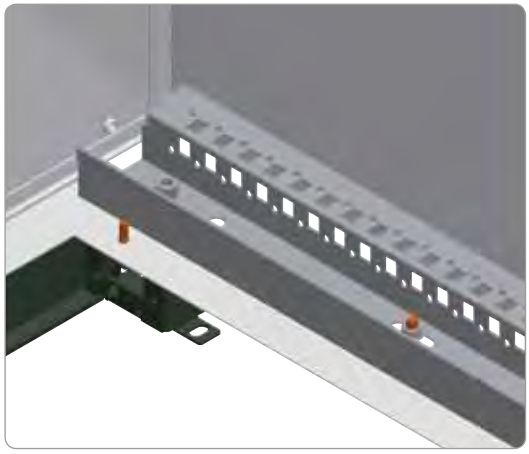

P8600553

Крепление шкафа к цоколю

Крепление с внутренней стороны шкафа с помощью винтов M12, прикручивание непосредственно к уголку цоколя.

> Преимущество

Удобство и быстрота соединения.

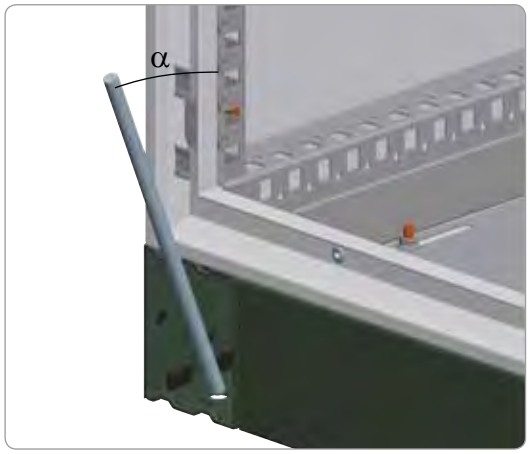

P8600554

Крепление цоколя к полу

Крепление с внешней стороны шкафа, максимальная прочность соединения.

Отклонение инструмента от оси крепления зависит от модели цоколя:

Цоколь высотой 100 мм: $\alpha = 22°$.
Цоколь высотой 200 мм: $\alpha = 11°$.

Принадлежности шкафа
Напольные элементы

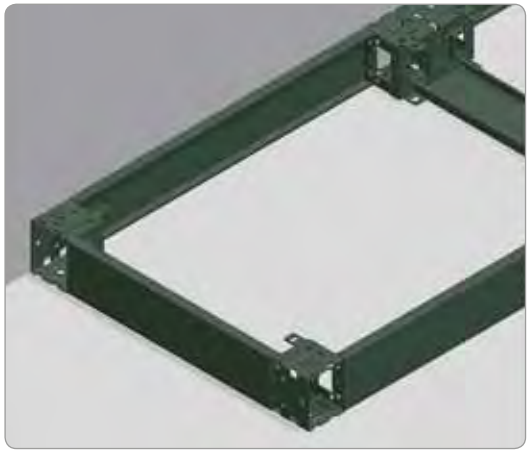
PB500555

- При установке шкафа у стены конструкция уголков позволяет:
  – Снять боковые панели (для этого следует развернуть уголки).
  – Получить доступ к внешним элементам крепления к полу.

Также возможно использование фиксирующих опор (номер по каталогу **NSYSGF**) для крепления уголков или панелей и уголков к полу.

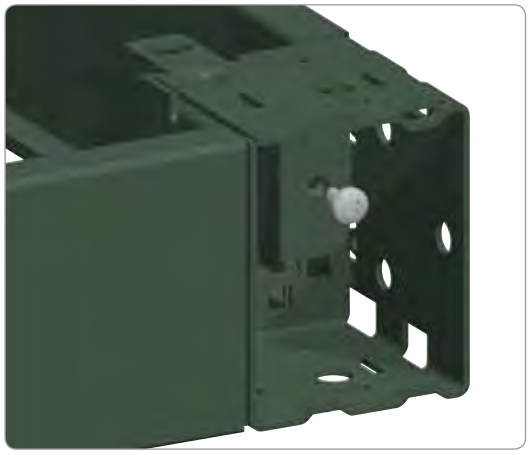
PB500556

Сборка панелей цоколя

Панели прикручиваются к уголкам с помощью винтов M6 (входят в стандартный комплект поставки боковых панелей).
Передняя и задняя панели поставляются с закрепленными на них уголками.

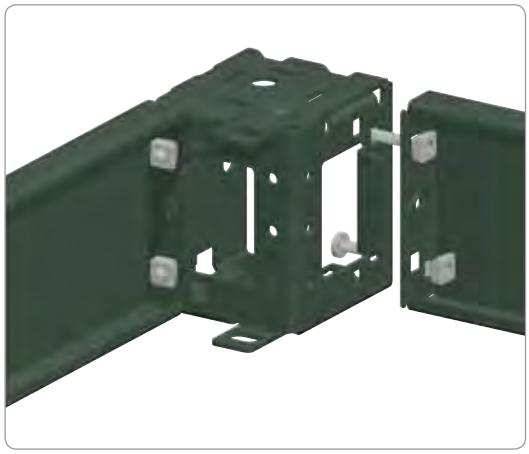
PB500557


PB500558

Дополнительное крепление

Число точек крепления панелей может быть увеличено путем установки на концы панелей закладных гаек (номер по каталогу **NSYCN9M625**), прикручиваемых к уголкам винтами M6 (номер по каталогу **NSYSPM6**).

Цоколь может быть выполнен защищенным от внешнего доступа: панели можно снять только изнутри шкафа. В этом случае панели крепятся с помощью закладных гаек M6 (номер по каталогу **NSYCN9M625**), прикручиваемых к уголкам винтами M6 (номер по каталогу **NSYSPM6**).

Принадлежности шкафа
Напольные элементы

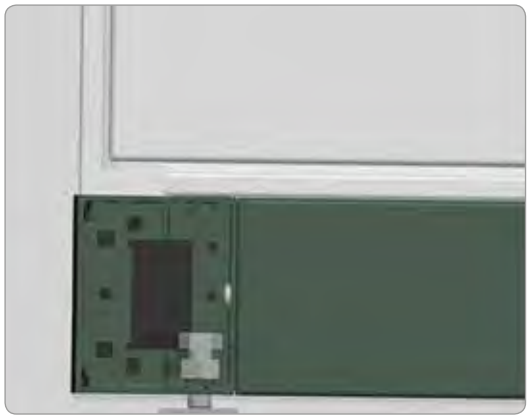
PB500559

Выравнивание цоколя

Цоколь выравнивается с помощью винтов M12.

Примеры сборки цоколей


PB500560

PB500561

Принадлежности шкафа
Напольные элементы



PBS501 23



PBS501 25

Передняя и задняя панели цоколя

- В комплект передней и задней панели входит 4 уголка и 2 или 4 панели.
- Материал: фальцованная листовая сталь, уголки толщиной 2,5 мм.
- Эпоксидно-полиэфирное покрытие серого цвета RAL 7022.
- Степень защиты: IP30 для полностью собранного цоколя.
- Стойкость к внешнему механическому воздействию: IK10.
- Максимальная нагрузка: 1300 кг.
- Высота: 100 или 200 мм.

Комплект поставки:
- **Цоколь высотой 100 мм:** 4 уголка, 2 панели (передняя и задняя), 4 крышки для уголков и крепёжные элементы.
- **Цоколь высотой 200 мм:** 4 уголка, 4 панели (2 передних и 2 задних), 4 крышки для уголков и крепёжные элементы.

Номинальные размеры (мм)	№ по каталогу	
Ширина	**100 мм**	**200 мм**
300	**NSYSPF3100**	**NSYSPF3200**
400	**NSYSPF4100**	**NSYSPF4200**
600	**NSYSPF6100**	**NSYSPF6200**
800	**NSYSPF8100**	**NSYSPF8200**
1000	**NSYSPF10100**	**NSYSPF10200**
1200	**NSYSPF12100**	**NSYSPF12200**
1600	**NSYSPF16100**	**NSYSPF16200**



PBS501 24

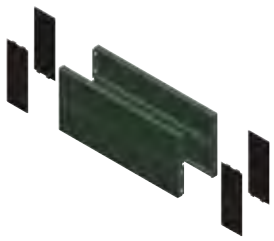

PBS501 26

Боковые панели цоколя

- Крепятся к уголкам с помощью двух винтов.
- Материал: фальцованная листовая сталь.
- Эпоксидно-полиэфирное покрытие серого цвета RAL 7022.
- Степень защиты: IP30 для полностью собранного цоколя.
- Стойкость к механическому воздействию: IK 10.
- Высота: 100 или 200 мм.

Комплект поставки:
- **Цоколь высотой 100 мм:** 2 боковые панели, 4 крышки для уголков и крепёжные элементы.
- **Цоколь высотой 200 мм:** 4 боковые панели высотой 100 мм (по 2 панели на каждую сторону), 4 крышки для уголков и крепёжные элементы.

Номинальные размеры (мм)	№ по каталогу	
Глубина	**100 мм**	**200 мм**
300	**NSYSPS3100**	**NSYSPS3200**
400	**NSYSPS4100**	**NSYSPS4200**
500	**NSYSPS5100**	**NSYSPS5200**
600	**NSYSPS6100**	**NSYSPS6200**
800	**NSYSPS8100**	**NSYSPS8200**

Принадлежности шкафа
Напольные элементы

Габаритные и присоединительные размеры цоколя

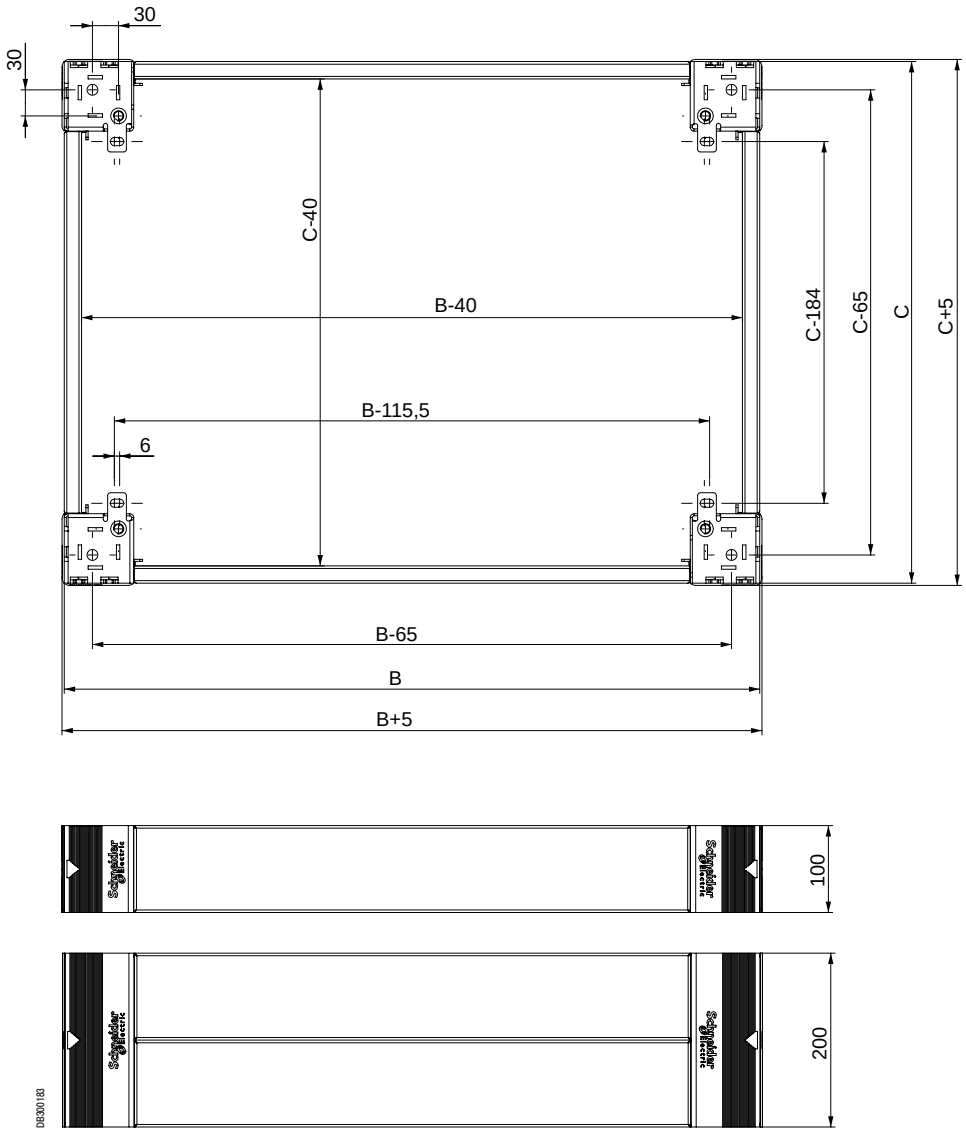

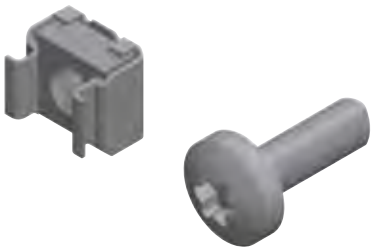

PB500562

Винты и гайки для крепления панелей цоколя с внутренней стороны

- Дополнительное крепление панелей с помощью винтов M6 и закладных гаек.
- В зависимости от положения закладных гаек панели могут быть выполненными защищенными от внешнего доступа. Доступ к винтам будет возможен только изнутри шкафа. См. стр. **145** и **146**.
- Подходят для панелей всех типов.

Винты и гайки для крепления панелей цоколя с внутренней стороны		
Описание	**Комплект поставки, шт.**	**№ по каталогу**
Винт M6 x 10 Torx T30	50	**NSYSPM6**
Закладная гайка M6	100	**NSYCN9M625**

Количество поставляемых элементов зависит от модели шкафа и кратно 50 (винты Torx) или 100 (закладные гайки).

Принадлежности шкафа
Напольные элементы


PBS00563

Передняя и задняя панели цоколя с вентиляционными отверстиями

- В комплект передней и задней панели с вентиляционными отверстиями входит 4 уголка и 2 панели.
- Материал: фальцованная листовая сталь, уголки толщиной 2,5 мм.
- Эпоксидно-полиэфирное покрытие серого цвета RAL 7022.
- Степень защиты IP20.
- Стойкость к механическому воздействию: IK10.
- Максимальная нагрузка: 1300 кг.
- Высота 100 мм.

Комплект поставки: цоколь высотой 100 мм: 4 уголка, 2 панели с вентиляционными отверстиями (передняя и задняя), 4 крышки для уголков и крепёжные элементы.

Номинальные размеры (мм)	№ по каталогу
Ширина (B)	Высота 100 мм
600	**NSYSPFV6100**
800	**NSYSPFV8100**


PBS00564

Боковые панели цоколя с вентиляционными отверстиями

- Крепятся к уголкам с помощью винтов.
- Материал: фальцованная листовая сталь.
- Эпоксидно-полиэфирное покрытие серого цвета RAL 7022.
- Степень защиты IP20.
- Могут использоваться для цоколей высотой 200 мм. В этом случае требуется два комплекта боковых панелей с вентиляционными отверстиями.

Комплект поставки: цоколь высотой 100 мм: 2 боковые панели с вентиляционными отверстиями, 4 крышки для уголков и крепёжные элементы.

Номинальные размеры (мм)	№ по каталогу
Глубина (C)	Высота 100 мм
600	**NSYSPV6100**
800	**NSYSPV8100**


PBS00565

Панели со щёточным уплотнителем

- Предназначены для ввода кабелей внутрь шкафа через цоколь и их крепления.
- Крепятся к уголкам цоколя с помощью винтов.
- Материал: фальцованная листовая сталь.
- Эпоксидно-полиэфирное покрытие серого цвета RAL 7022.
- Высота: 100 мм.

Комплект поставки: 2 панели со щёточным уплотнителем, 4 крышки для уголков и крепёжные элементы.

Номинальные размеры (мм)	№ по каталогу
Глубина (C)	
600	**NSYSPB6100**
800	**NSYSPB8100**

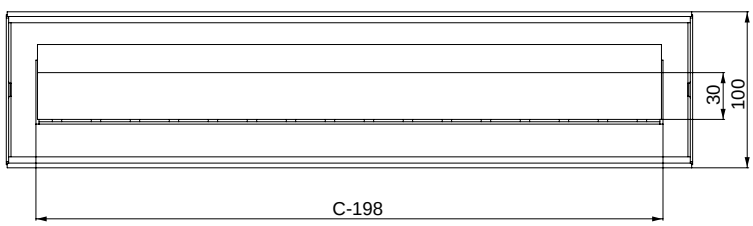

DB300184

Принадлежности шкафа
Напольные элементы



Цоколи для соединенных шкафов

- Предназначены для соединения от 2 до 4 шкафов Spacial SF, установленных на одиночных цоколях.
- В комплект входит передняя и задняя панели из U-образного профиля толщиной 3 мм и один или два комплекта боковых панелей, также из U-образного профиля.
- Материал: фальцованная листовая сталь.
- Эпоксидно-полиэфирное покрытие серого цвета RAL 7022.
- Высота: 100 или 200 мм.

Комплект поставки:
– Передняя и задняя панели цоколя: два U-образных профиля и крепёжные элементы.
– Боковые панели:
высота 100 мм: 2 боковые панели и крепёжные элементы.

Номинальные размеры (мм)	№ по каталогу (комплект передней и задней панелей цоколя)	
Ширина (B)	100 мм	200 мм
1600	**NSYSPFC16100**	**NSYSPFC16200**
1800	**NSYSPFC18100**	**NSYSPFC18200**
2400	**NSYSPFC24100**	**NSYSPFC24200**

Номинальные размеры (мм)	№ по каталогу (комплект боковых панелей цоколя)	
Глубина (C)	100 мм	200 мм
400	**NSYSPC4100**	2 x **NSYSPC4100**
500	**NSYSPC5100**	2 x **NSYSPC5100**
600	**NSYSPC6100**	2 x **NSYSPC6100**
800	**NSYSPC8100**	2 x **NSYSPC8100**

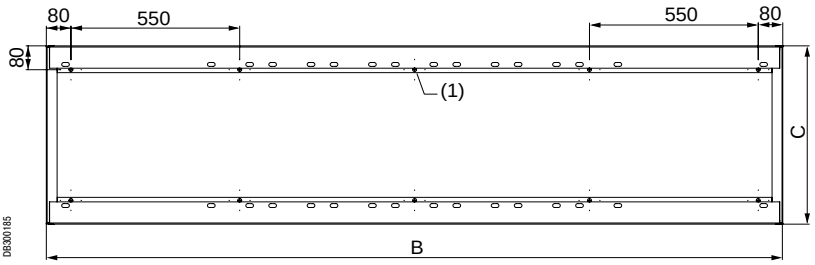

(1) Только для исполнений шириной 2400 мм.

nsys3d10640p

Принадлежности шкафа
Напольные элементы



Скобы для крепления к полу

- Скобы для крепления цоколя к полу предназначены для случая, когда использовать крепёжные отверстия в уголках невозможно.
- Материал: оцинкованная сталь.
- Толщина: 4 мм.
- Отверстия под винты M12.

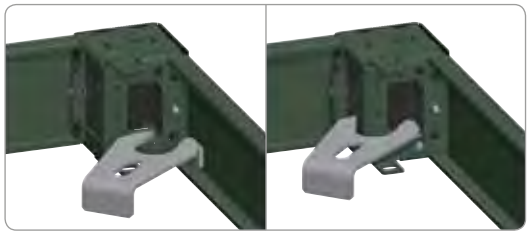

Комплект поставки: 4 скобы, крепёжные элементы не входят в комплект поставки.

№ по каталогу
NSYSGF

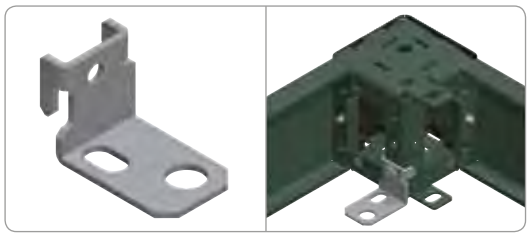

Скобы с крепёжными элементами цоколей шкафов предыдущих моделей (OLN/CMO, Spacial 6000 или 18500)

- Скобы имеют крепёжные элементы, аналогичные крепёжным элементам цоколей предыдущих моделей.
- Материал: оцинкованная сталь.
- Толщина: 4 мм.
- Отверстия под винты M12.

Комплект поставки: 4 скобы, крепёжные элементы не входят в комплект поставки.

№ по каталогу
NSYOL6GF

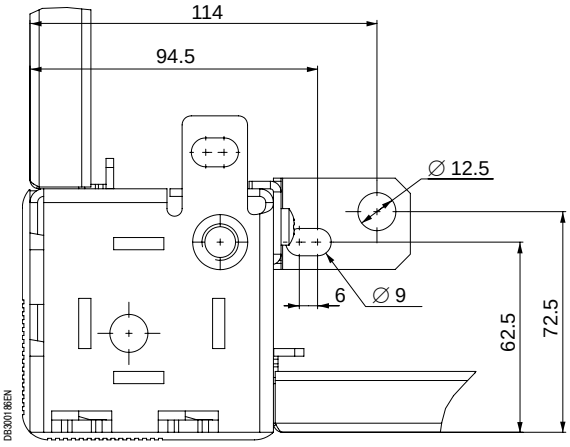

Принадлежности шкафа
Напольные элементы



Опоры для поперечных реек цоколя

- Опоры для крепления поперечных реек внутри цоколя.
- Материал: оцинкованная сталь.
- Толщина: 2 мм.
- Крепятся к уголкам, высота 100 или 200 мм, регулируются по высоте с шагом 25 мм.

Комплект поставки: 12 опор и крепёжные элементы.

Количество поставляемых опор зависит от модели шкафа и кратно 12 (12, 24, 36...).

№ по каталогу
NSYSPCR

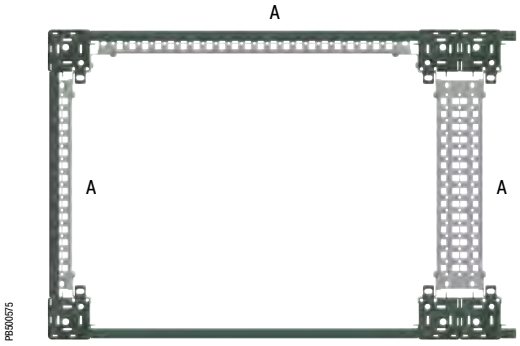

Поперечные рейки цоколя, закрепленные в позиции A.

Поперечные рейки цоколя

- Устанавливаются между уголками цоколя по его периметру.
- Для установки поперечных реек цоколя требуются соответствующие опоры (№ по каталогу **NSYSPCR**).
- Материал: оцинкованная сталь.
- Предназначены для установки и регулирования положения поперечных реек для крепления кабелей и прочих элементов.

Комплект поставки: 2 поперечные рейки и крепёжные элементы.

Поперечные рейки цоколя, закреплённые в позиции A:

Поперечные рейки цоколя		
Номинальная ширина/глубина (мм)	1-рядная поперечная рейка (40)	3-рядная поперечная рейка (90)
400	**NSYSUCR4030**	**NSYSUCR9030**
500	**NSYSUCR4040**	**NSYSUCR9040**
600	**NSYSUCR4050**	**NSYSUCR9050**
800	**NSYSUCR4070**	**NSYSUCR9070**
1000	**NSYSUCR4090**	**NSYSUCR9090**
1200	**NSYSUCR40110**	**NSYSUCR90110**
1600	**NSYSUCR40150**	**NSYSUCR90150**

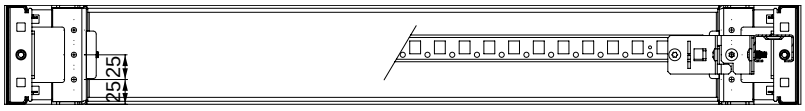

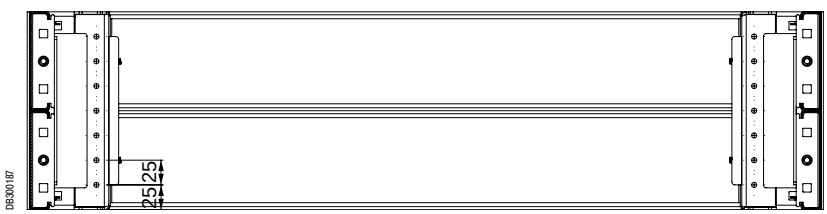

Принадлежности шкафа
Напольные элементы

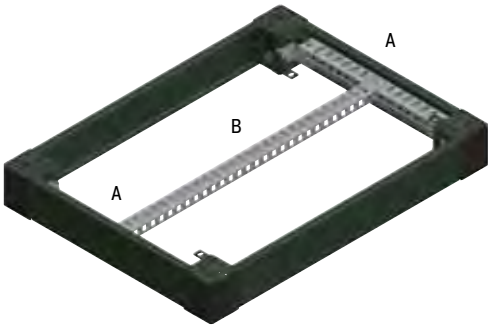

PB500576

Поперечные рейки цоколя, закрепленные в позиции B.
Требуется наличие двух поперечных реек, закрепленных в позиции A.

Поперечные рейки цоколя, закрепленные в позиции B

- Крепятся к поперечным рейкам цоколя, тип крепления как универсальный, так и для быстрого крепления.
- Глубина регулируется с шагом 25 мм.
- Поперечные рейки с креплением универсального или быстрого типа.

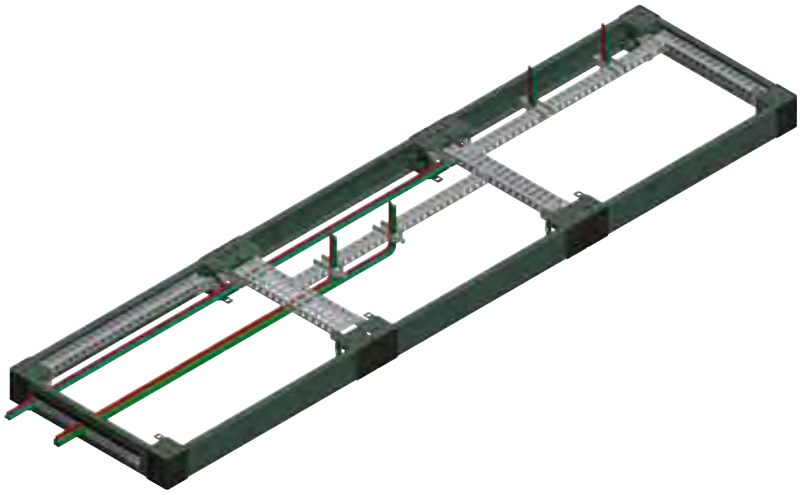

PB500577

Пример цоколя для шкафа **Spacial SF**

Принадлежности шкафа
Ввод кабелей

Платы кабельного ввода

- Платы для ввода кабелей в шкаф снизу.
- Материал: оцинкованная сталь.
- Толщина: 1,5 мм.
- Крепление с помощью С-образного зажима, который фиксируется винтами, обеспечивающими электрический контакт с зажимом.
- Каждая плата имеет два отверстия диаметров 8 мм, закрытых заглушками и предназначенных для присоединения проводников заземления или заземляющей оплетки (эти элементы не входят в комплект поставки).
- Модели плат:
  – Цельная.
  – Двухмодульная.
  – Трехмодульная.

Цельная плата кабельного ввода

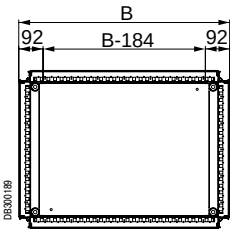

- Максимально компактная конструкция, препятствующая проникновению воды и пыли.

Комплект поставки: цельная плата и крепёжные элементы.

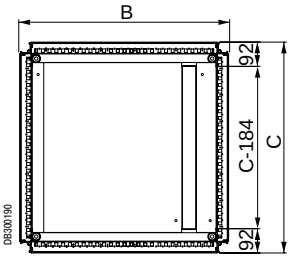

Шкафы шириной 300 и 400 мм.

Двухмодульная плата кабельного ввода

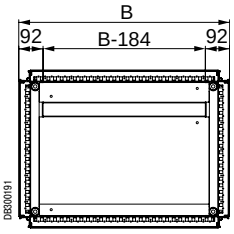

Шкафы шириной 600, 800, 1000 и 1200 мм.

- Упрощает ввод кабелей благодаря наличию продольного выреза.

Комплект поставки: двухмодульная плата; самоклеящееся уплотнение из самозатухающего полиуретана сечением 15 x 25 мм (обеспечивает хорошую герметичность) и крепёжные элементы.

Трёхмодульная плата кабельного ввода

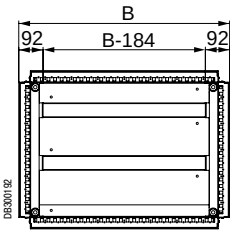

- Предназначена для ввода кабелей в шкафы с большой глубиной (600 и 800 мм).
- Два продольных выреза позволяют пропускать большое количество кабелей.

Комплект поставки: трёхмодульная плата; самоклеящееся уплотнение из полиуретана сечением 15 x 25 мм (обеспечивает хорошую герметичность) и крепёжные элементы.

Варианты расположения вырезов в плате кабельного ввода.

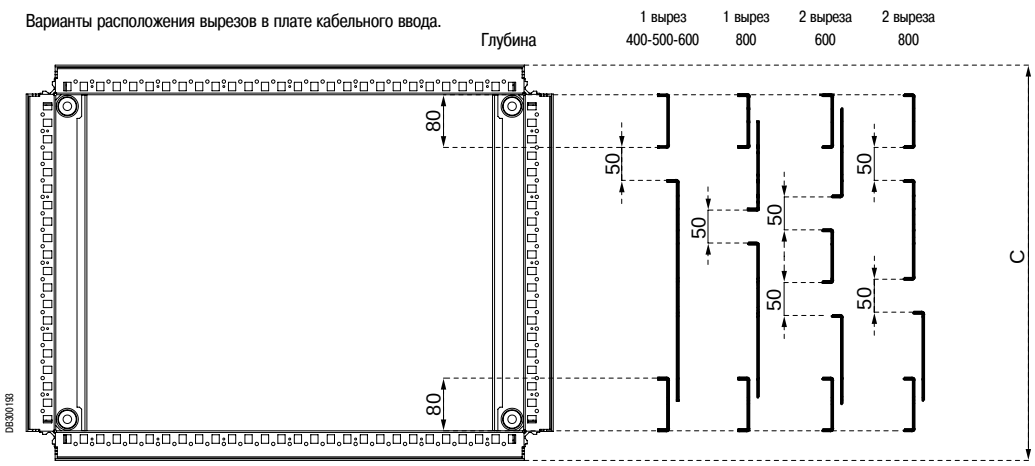

Принадлежности шкафа
Ввод кабелей



Наружные размеры шкафа SF (мм)		№ по каталогу		
Ширина (B)	Глубина (C)	Цельная	Двухмодульная	Трехмодульная
300	500	**NSYEC35**	**NSYEC351**	-
300	600	**NSYEC36**	**NSYEC361**	-
400	400	**NSYEC44**	**NSYEC441**	-
400	500	**NSYEC45**	**NSYEC451**	-
400	600	**NSYEC46**	**NSYEC461**	-
400	800	**NSYEC48**	**NSYEC481**	-
600	400	**NSYEC64**	**NSYEC641**	-
600	500	**NSYEC65**	**NSYEC651**	-
600	600	**NSYEC66**	**NSYEC661**	**NSYEC662**
600	800	**NSYEC68**	**NSYEC681**	**NSYEC682**
800	400	**NSYEC84**	**NSYEC841**	-
800	500	**NSYEC85**	**NSYEC851**	-
800	600	**NSYEC86**	**NSYEC861**	**NSYEC862**
800	800	**NSYEC88**	**NSYEC881**	**NSYEC882**
1000	400	**NSYEC104**	**NSYEC1041**	-
1000	500	**NSYEC105**	**NSYEC1051**	-
1000	600	**NSYEC106**	**NSYEC1061**	**NSYEC1062**
1000	800	**NSYEC108**	**NSYEC1081**	**NSYEC1082**
1200	400	**NSYEC124**	**NSYEC1241**	-
1200	500	**NSYEC125**	**NSYEC1251**	-
1200	600	**NSYEC126**	**NSYEC1261**	**NSYEC1262**
1200	800	**NSYEC128**	**NSYEC1281**	**NSYEC1282**
1600	400	**NSYEC164**	**NSYEC1641**	-
1600	500	**NSYEC165**	**NSYEC1651**	-
1600	600	**NSYEC166**	**NSYEC1661**	**NSYEC1662**

Щёточное уплотнение платы кабельного ввода

- Для двух- и трёхмодульных плат кабельного ввода. Для кабелей различного сечения.
- Обеспечивает хорошую защиту от проникновения пыли.
- Быстрое и надёжное крепление защёлкиванием на панели кабельного ввода.
- Ширина щёточного уплотнения: 25 мм.

Комплект поставки: 2 щёточных уплотнения.



Ширина шкафа Spacial SF (мм)	№ по каталогу
300	**NSYBCE3**
400	**NSYBCE4**
600	**NSYBCE6**
800	**NSYBCE8**
1000	**NSYBCE10**
1200	**NSYBCE12**
1600	**NSYBCE16**

Принадлежности шкафа
Ввод кабелей

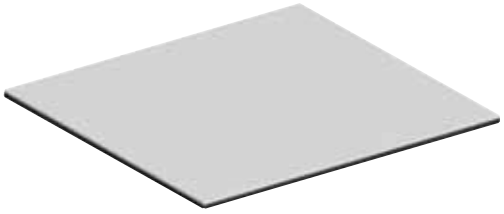

Цельная плата кабельного ввода

- Цельная плата кабельного ввода для компактных шкафов.
- Крепление снаружи шкафа:

– Шкаф с панелью кабельного ввода, установленной сверху (шкаф развернут на 180°). Может использоваться совместно с цоколем.
– Верхняя панель шкафа имеет вырез.

- Крепление с внутренней стороны к основанию шкафа.
- Материал: сталь.
- Эпоксидно-полиэфирное покрытие серого цвета RAL 7035.

Комплект поставки: 1 цельная плата и крепёжные элементы.



Шкаф развернут на 180°.

Размеры шкафа Spacial SM (мм)		№ по каталогу
Ширина	Глубина	
600	300	**NSYSMEC63**
600	400	**NSYSMEC64**
600	500	**NSYSMEC65**
600	600	**NSYSMEC66**
800	300	**NSYSMEC83**
800	400	**NSYSMEC84**
800	500	**NSYSMEC85**
800	600	**NSYSMEC86**
1000	300	**NSYSMEC103**
1000	400	**NSYSMEC104**
1000	500	**NSYSMEC105**
1200	300	2 x **NSYSMEC63**
1200	400	2 x **NSYSMEC64**
1200	500	2 x **NSYSMEC65**
1200	600	2 x **NSYSMEC66**
1600	500	2 x **NSYSMEC85**
1600	600	2 x **NSYSMEC86**



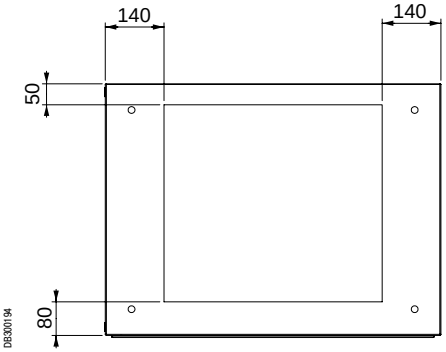

Размеры выреза, который следует сделать в верхней панели (шкаф не развернут на 180°).

Принадлежности шкафа
Ввод кабелей



PB600584

Щёточное уплотнение платы кабельного ввода

- Щёточное уплотнение предназначено для установки на платы кабельного ввода. Для кабелей различного сечения.
- Обеспечивает хорошую защиту от проникновения пыли.
- Быстрое и надёжное крепление защёлкиванием на панели кабельного ввода.
- Ширина щёточного уплотнения: 34 мм.

Комплект поставки: 2 щёточных уплотнения.

Ширина шкафа Spacial SM (мм)	№ по каталогу
600	**NSYSMBCE6**
800	**NSYSMBCE8**
1000	**NSYSMBCE10**
1200	2 x **NSYSMBCE6**
1600	2 x **NSYSMBCE8**



PB600585

Принадлежности шкафа
Ввод кабелей



Уплотнение платы кабельного ввода из пеноматериала

- Запасное уплотнение сечением 15 x 25 мм из вспененного самозатухающего полиуретана, для крепления к панелям кабельного ввода.
- При приклеивании обеспечивает хорошую герметичность.

Комплект поставки: 4 полосы длиной 1 м.

№ по каталогу
NSYCEJ

Принадлежности шкафа
Ввод кабелей


PB500513

Уплотнение

- Уплотнение из этилен-пропилена сечением 3 x 10 мм, для установки по периметру платы кабельного ввода.
- При приклеивании обеспечивает хорошую герметичность.

Комплект поставки: скрученное в спираль уплотнение длиной 5,8 м.

№ по каталогу
NSYCEK

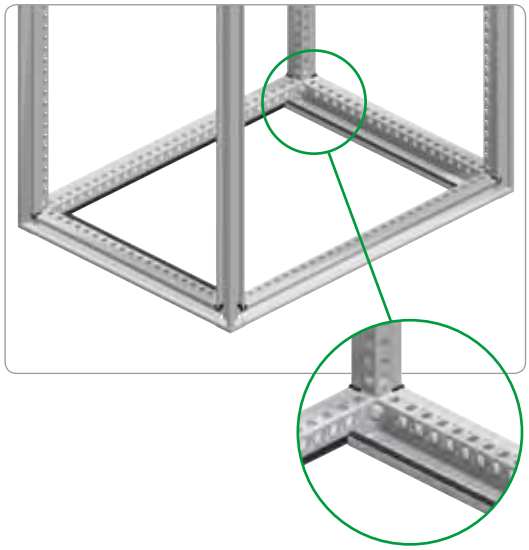
PB500588

Платы кабельного ввода для соединителей


PB500589

- Предназначены для использования с двух- и трёхмодульными платами, добавляя или замещая один из рядов вырезов.
- Возможна одновременная установка различных плат кабельного ввода.
- Материал: оцинкованная сталь.
- Толщина: 1,5 мм.

Комплект поставки: 1 плата и крепёжные элементы.

Ширина шкафа Spacial SF (мм)	Число вырезов	№ по каталогу
600	2	NSYDCE6
800	3	NSYDCE8
1000	4	NSYDCE10
1200	4	NSYDCE12


PB500590

Принадлежности шкафа
Принадлежности для подъёма


PB500514

> Преимущество

Рым-болты прикручиваются непосредственно к вертикальным рейкам, существенно снижая вероятность повреждения при транспортировке.

Рым-болты

- Комплект рым-болтов M12, прикручиваемых непосредственно к каркасу шкафа в направлении, совпадающем с осью вертикальных реек.
- Рекомендуется использовать для перемещения одиночных шкафов.
- Материал: оцинкованная литая сталь.
- Максимальная нагрузка: 340 кг на рым-болт.

Комплект поставки: 4 рым-болта.

№ по каталогу
NSYSFEB

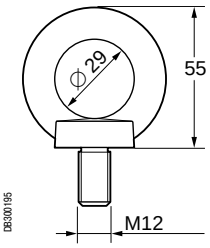

DB300195


PB500506

Подъёмные проушины

- Комплект проушин для подъёма и транспортировки, крепление к каркасам двух смежных шкафов в направлении, совпадающем с осью вертикальных реек.
- Рекомендуется использовать для перемещения 2 соединённых шкафов.
- Материал: оцинкованная сталь.
- Максимальная нагрузка на один шкаф: 500 кг.

Комплект поставки: 4 проушины и крепёжные элементы (винты M12).

№ по каталогу
NSYSFELB

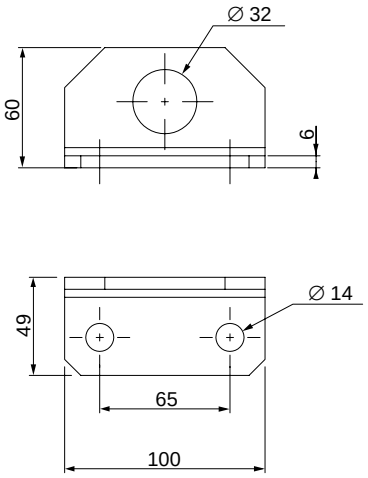

DB300196

Принадлежности шкафа
Принадлежности для подъёма


PR500591

Подъёмные рейки

- Комплект реек для подъёма и транспортировки соединенных шкафов. Крепятся к каркасам шкафов в направлении, совпадающем с осью вертикальных реек.
- Рекомендуется использовать для подъёма и транспортировки нескольких соединённых шкафов (до 5) со значительной нагрузкой.
- Материал: окрашенная сталь.
- Цвет: серый.
- Максимальная нагрузка: в зависимости от длины подъёмной рейки (см. таблицу ниже).
- Максимальная нагрузка на шкаф: 1000 кг.
- В отверстия реек необходимо установить подъёмные серьги (кат. номер **NSYSFTBS** или аналогичные стандартного типа). Заказываются отдельно.

Комплект поставки: 2 транспортировочные рейки и крепёжные элементы (винты M12).

Длина (мм) (B)	Максимальная нагрузка (кг)	Максимальное количество поднимаемых соединённых шкафов	№ по каталогу
1600	2000	2	**NSYSFTB16**
1800	3000	3	**NSYSFTB18**
2400	3000	4	**NSYSFTB24**
3200	4000	5	**NSYSFTB32**

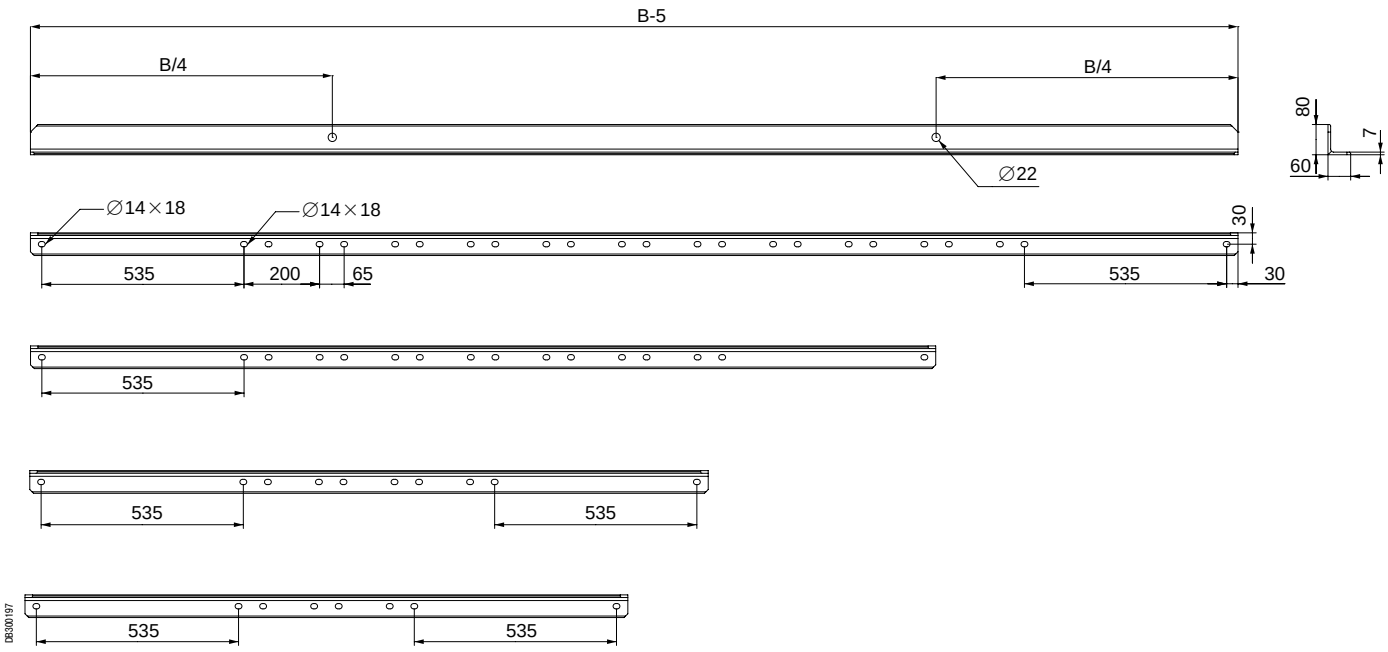

Принадлежности шкафа
Принадлежности для подъёма

Рекомендуемые точки подъёма

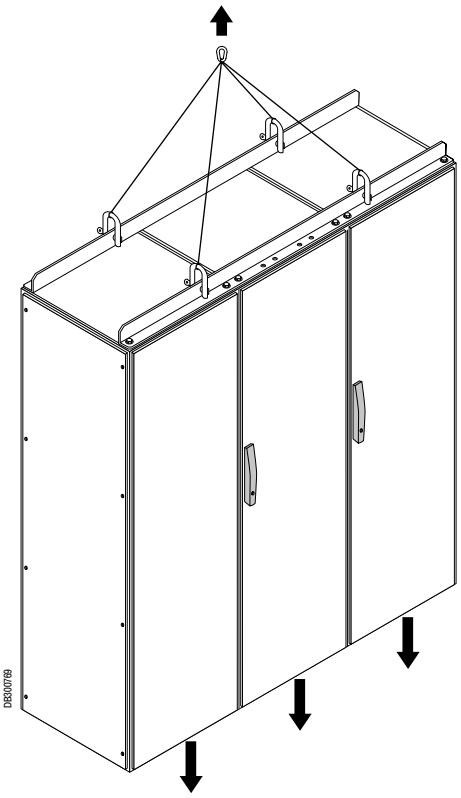

Подъёмные серьги

- Подъёмные серьги, устанавливаемые в отверстия подъёмных реек
- Максимальная нагрузка: 1600 кг.

Комплект поставки: 4 подъёмные серьги.

№ по каталогу
NSYSFTBS

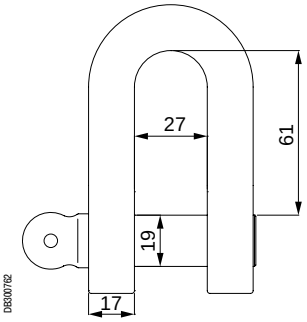

Принадлежности шкафа
Принадлежности для подъёма


PB500592

Рым-болты

- Комплект из рым-болтов M12, крепящихся к шкафу с помощью гаек.
- Материал: оцинкованная литая сталь.
- Максимальная нагрузка: 340 кг на рым-болт для стропы, натянутой под углом 60°.

Комплект поставки: 4 рым-болта и 4 гайки.

№ по каталогу
NSYSMEB

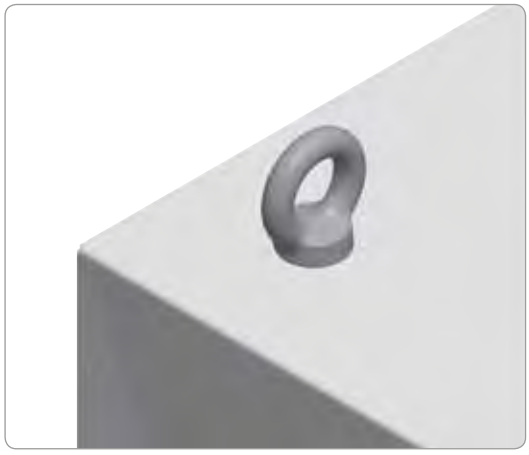
PB500474

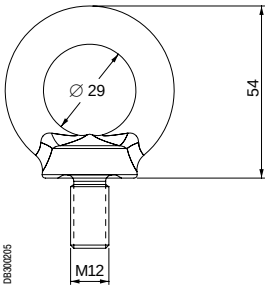

DB300205

Принадлежности шкафа
Верхняя панель



Навес

- Обеспечивает оптимальную защиту от капель дождя.
- Настоятельно рекомендуется при наружной установке шкафа.
- **Spacial SF:** крепление через отверстия, которые необходимо проделать в верхней панели шкафа.
- **Spacial SM:** крепление через предварительно проделанные отверстия в верхней панели шкафа.
- Материал: оцинкованная сталь.
- Эпоксидно-полиэфирное покрытие серого цвета RAL 7035.
- Одновременная установка навеса и подъёмных принадлежностей невозможна.
- **Spacial SF:** возможно использовать один навес для соединенных шкафов (например, один навес шириной 1600 мм для двух шкафов шириной 800 мм каждый).

Комплект поставки: один навес, шаблон для сверления монтажных отверстий и крепёжные элементы.

Номинальные размеры (мм)		№ по каталогу
Ширина (B)	Глубина (C)	
600	300	**NSYSC630**
	400	**NSYSC640**
	500	**NSYSC650**
	600	**NSYSC660**
800	300	**NSYSC830**
	400	**NSYSC840**
	500	**NSYSC850**
	600	**NSYSC860**
1000	300	**NSYSC1030**
	400	**NSYSC1040**
	500	**NSYSC1050**
	600	**NSYSC1060**
1200	300	**NSYSC1230**
	400	**NSYSC1240**
	500	**NSYSC1250**
	600	**NSYSC1260**
1600	400	**NSYSC1640**
	500	**NSYSC1650**
	600	**NSYSC1660**
1800	500	**NSYSC1850**
	600	**NSYSC1860**
2000	500	**NSYSC2050**
	600	**NSYSC2060**
2400	500	**NSYSC2450**
	600	**NSYSC2460**

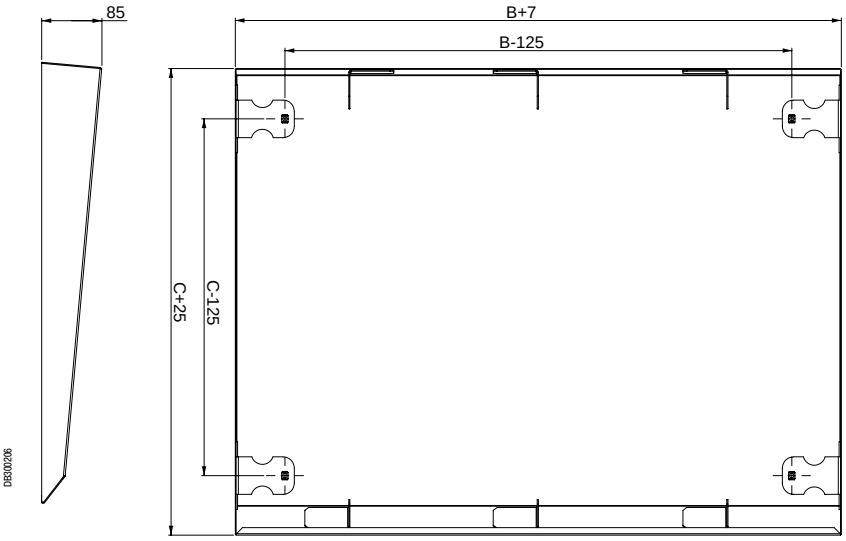

Принадлежности шкафа
Верхняя панель


PB500594

Вентиляционные опоры для верхней панели

- Приподнимают верхнюю панель шкафа, обеспечивая естественную вентиляцию.
- Вворачиваются в раму шкафа в точках крепления верхней панели.
- Материал: оцинкованная сталь.

Комплект поставки: 4 опоры.

Высота верхней панели (мм) (H)	IP	№ по каталогу
23	20	**NSYRE26**
60	10	**NSYRE60**


PB500595

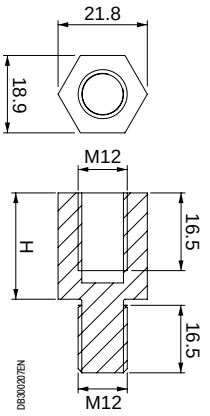

Верхняя панель с вентиляционными отверстиями

- Обеспечивает естественную вентиляцию шкафа, степень защиты IP30.
- Материал: сталь.
- Высота: увеличивает высоту шкафа на 63 мм.
- Эпоксидно-полиэфирное покрытие серого цвета RAL 7035.

Комплект поставки: одна верхняя панель с вентиляционными отверстиями и 4 опоры.

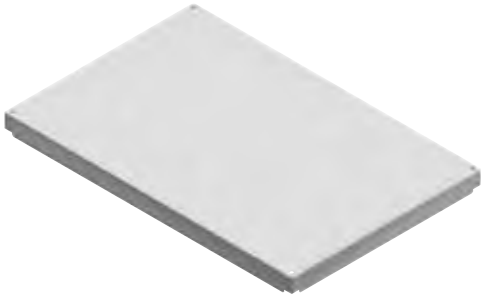
PB500596

Номинальные размеры (мм)		№ по каталогу
Ширина (B)	Глубина (C)	
600	600	**NSYSVR606**
	800	**NSYSVR608**
800	600	**NSYSVR806**
	800	**NSYSVR808**

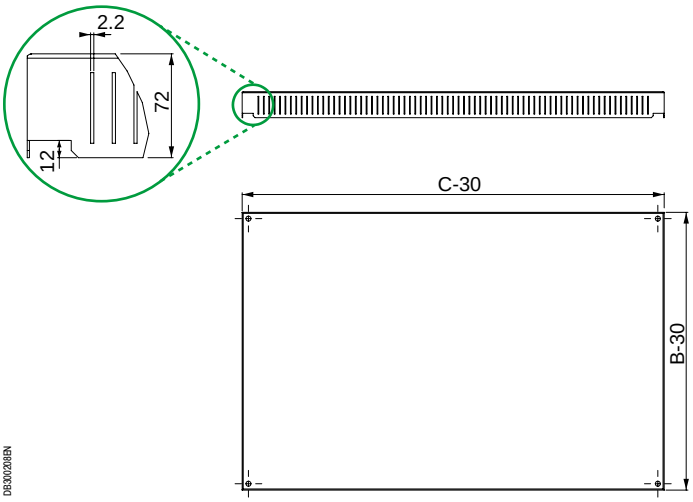

Принадлежности шкафа
Верхняя панель



P8500597

Верхняя панель FL21 с вырезами для ввода кабелей

- Верхняя панель, подготовленная для установки плат кабельного ввода FL21.
- Материал: сталь.
- Эпоксидно-полиэфирное покрытие серого цвета RAL 7035.

Комплект поставки: одна верхняя панель с вырезами для плат кабельного ввода FL21.

Номинал. размеры (мм)		Расстояние между центрами вырезов (мм)		Число вырезов	№ по каталогу
Ширина (B)	Глубина (C)	D	E		
600	500	285	-	1	**NSYSFLR65**
	600				**NSYSFLR66**
800	500	195	-	2	**NSYSFLR85**
	600				**NSYSFLR86**
1000	500	195	290	3	**NSYSFLR105**
	600				**NSYSFLR106**

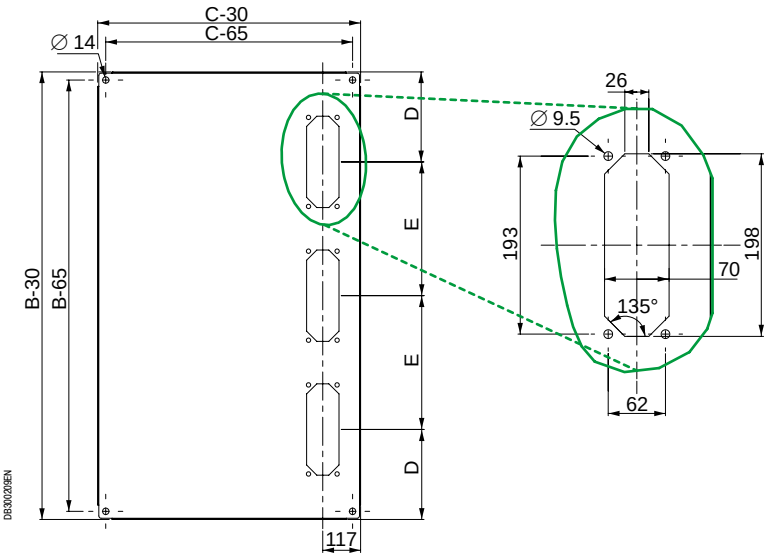

Принадлежности шкафа
Верхняя панель


P8500598

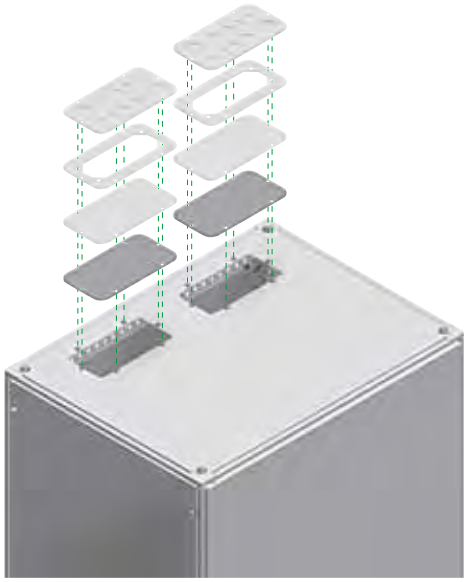
P8500599

Верхняя панель с вырезами для ввода кабелей

- Верхняя панель, подготовленная для установки плат кабельного ввода.
- Материал: сталь.
- Эпоксидно-полиэфирное покрытие серого цвета RAL 7035.

Комплект поставки: одна верхняя панель с вырезами для плат кабельного ввода.

Номинальные размеры (мм)		Расстояние между центрами вырезов (мм)		Число вырезов	№ по каталогу
Ширина (B)	Глубина (C)	D	E		
600	500	285	-	1	**NSYSRCE650**
	600				**NSYSRCE660**
800	500	220	-	2	**NSYSRCE850**
	600				**NSYSRCE860**
1000	500	200	285	3	**NSYSRCE1050**
	600				**NSYSRCE1060**

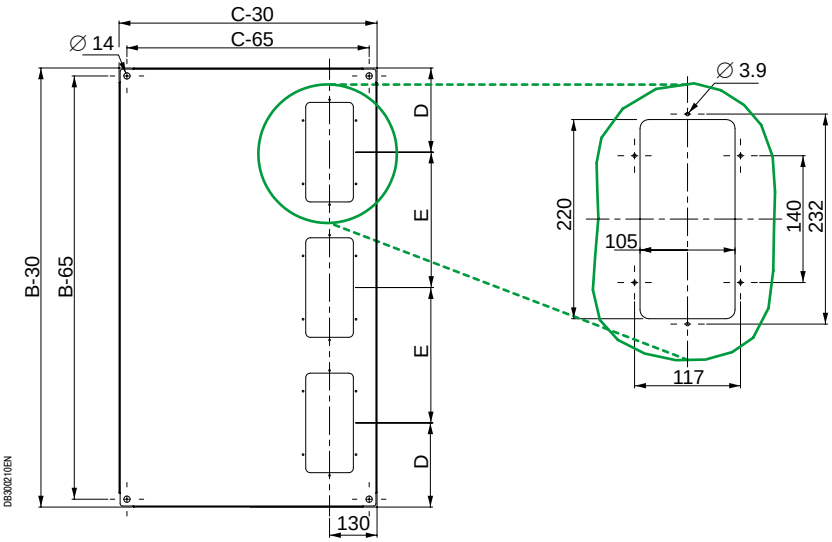


P8500600

Стандартная плата кабельного ввода

- Плата, на поверхность которой нанесена сетка размером ячейки 25 мм для упрощения проделывание отверстий. Крепится винтами.
- Материал: сталь.
- Эпоксидно-полиэфирное покрытие серого цвета RAL 7035.

Комплект поставки: одна стандартная плата кабельного ввода и крепёжные элементы.

№ по каталогу
NSYTLC

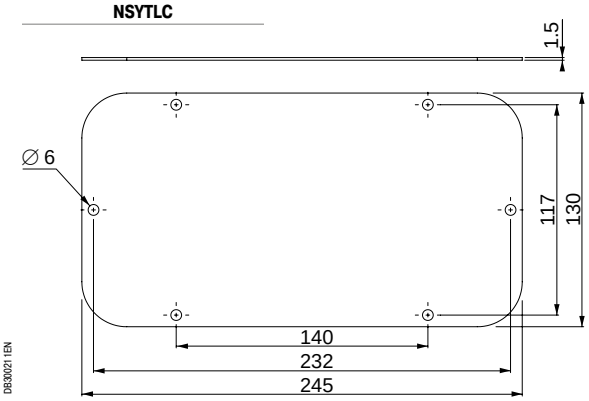

Принадлежности шкафа
Верхняя панель



PB500603

Алюминиевая плата кабельного ввода

- Цельная плата кабельного ввода. Крепится винтами.
- Материал: крацованный алюминий.
- Толщина: 3 мм.

Комплект поставки: одна алюминиевая плата кабельного ввода и крепёжные элементы.

№ по каталогу
NSYTLCU

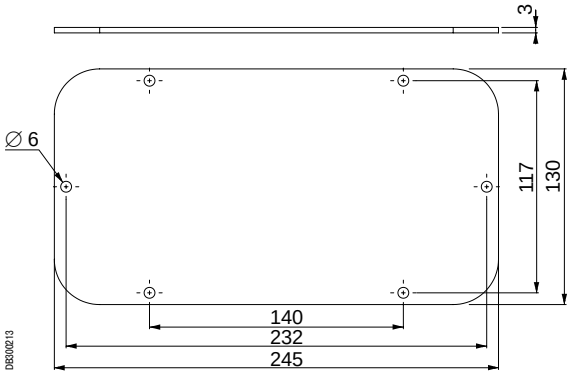

Принадлежности шкафа
Верхняя панель


PB500604

Переходник для платы кабельного ввода FL21

- Переходник с вырезами для платы кабельного ввода FL21. Крепится винтами.
- Материал: сталь.
- Эпоксидно-полиэфирное покрытие серого цвета RAL 7035.

Комплект поставки: один переходник для платы кабельного ввода FL21 и крепёжные элементы.

№ по каталогу
NSYTLCFL

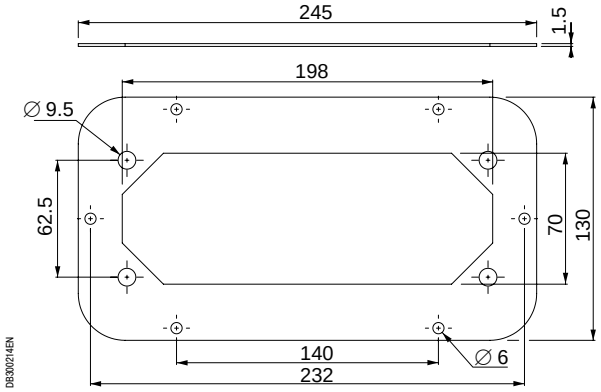

DB300214EN


PB500605

Мембрана FL21 для ввода кабелей

- Мембрана из изоляционного материала для ввода кабелей, предотвращающая проникновение воды (категория воспламеняемости V0 согласно стандарту UL94).
- Устанавливается непосредственно в переходник для платы кабельного ввода FL21.
- Четыре модели: цельная плата и мембраны с числом вырезов для ввода кабелей от 7 до 35.
- Степень защиты: IP65.
- Материал: пластик серого цвета.


PB500606

Комплект поставки: мембрана и крепёжные элементы.

Число вырезов для ввода кабелей	№ по каталогу
Цельная мембрана	**NSYAECPFLBP**
7	**NSYAECPFLT7**
25	**NSYAECPFLT25**
35	**NSYAECPFLT35**

Характеристики мембран

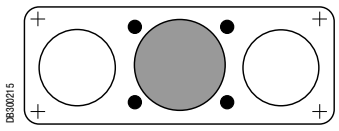
DB300215

NSYAECPFLT7

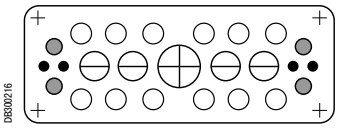
DB300216

NSYAECPFLT25

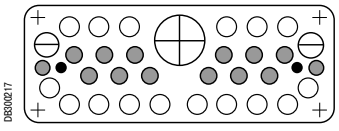
DB300217

NSYAECPFLT35

Обозначение мембраны	∅ вводимого кабеля (мм)	Количество	Степень защиты IP	Альтернативный ∅ вырезов (мм) (1)
●	8-16	4	65	-
○	24-54	2	65	-
◉	30-60	1	65	-

Обозначение мембраны	∅ вводимого кабеля (мм)	Количество	Степень защиты IP	Another possible ∅ (мм) (1)
●	5-7	4	65	-
◉	6-12	1	65	-
○	10-14	12	65	-
⊖	14-20	4	65	8-12
⊕	20-26	1	65	8-12

(1) IP54 в этом случае.

Обозначение мембраны	∅ вводимого кабеля (мм)	Количество	Степень защиты IP	Another possible ∅ (мм) (1)
●	6-10	2	65	-
◉	8-12	14	65	-
○	10-14	16	65	-
⊖	12-18	2	65	-
⊕	17-32	1	65	-

Принадлежности шкафа
Принадлежности для крепления к стене



Проушины для крепления к стене

- Проушины для крепления шкафа к стене, предотвращающие его опрокидывание.
- Не предназначены для подвешивания шкафа.
- Крепятся с помощью винтов к верхней панели.
- Материал: оцинкованная сталь.

Комплект поставки: 2 проушины.

№ по каталогу
NSYSFWFIX

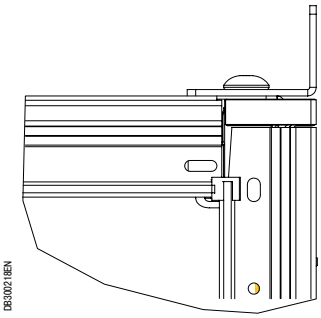

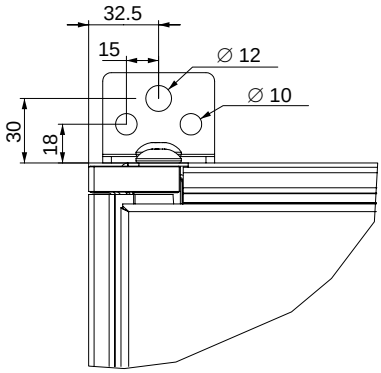

Принадлежности шкафа
Принадлежности для крепления к стене



PBS00608

Проушины для крепления к стене

- Проушины для крепления шкафа к стене, предотвращающие его опрокидывание.
- Крепятся через отверстия на задней стороне шкафа.
- Шкаф крепится к стене снаружи.
- Материал: сталь.
- Цинковое гальваническое покрытие.

Комплект поставки: 2 проушины.

№ по каталогу
NSYSMWFIX

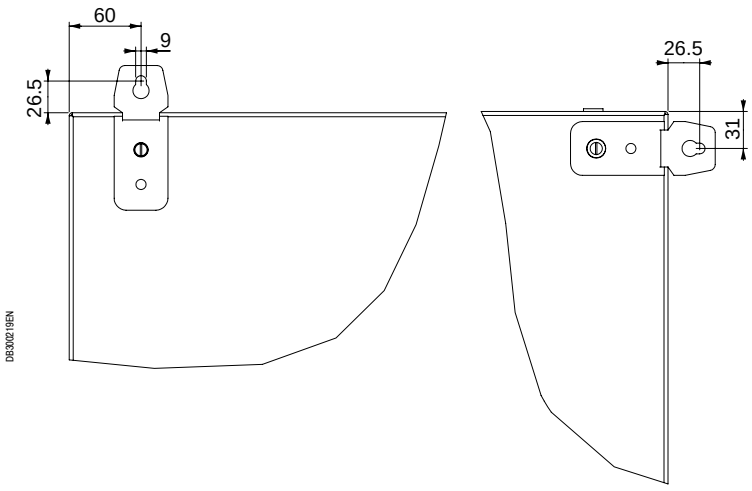

DB302219EN

Принадлежности шкафа
Двери и принадлежности для двери





Внутренняя дверь

- Предназначена для дополнительной защиты. Препятствует доступу посторонних лиц к электрооборудованию.
- Возможность установки электрических аппаратов непосредственно на дверь.
- Крепится к верхней и нижней рамам шкафа.
- Глубина установки регулируется с шагом 25 мм, начиная с первой точки крепления.
- Открывание в левую или правую сторону. Замок под ключ с 2 бородками 3 мм, ручка установлена посередине.
- Рамы жёсткости на задней стороне, вырезы с шагом 25 мм для установки оборудования непосредственно на дверь.
- Материал: сталь.
- Эпоксидно-полиэфирное покрытие серого цвета RAL 7035.
- Максимальная нагрузка: 15 кг.

Комплект поставки: одна внутренняя дверь и крепёжные элементы.

Номинальные размеры (мм)		№ по каталогу
Высота (A)	Ширина (B)	
1600	600	**NSYID166**
	800	**NSYID168**
1800	600	**NSYID186**
	800	**NSYID188**
	1000	**NSYID1810**
2000	600	**NSYID206**
	800	**NSYID208**
	1000	**NSYID2010**
2200	600	**NSYID226**
	800	**NSYID228**

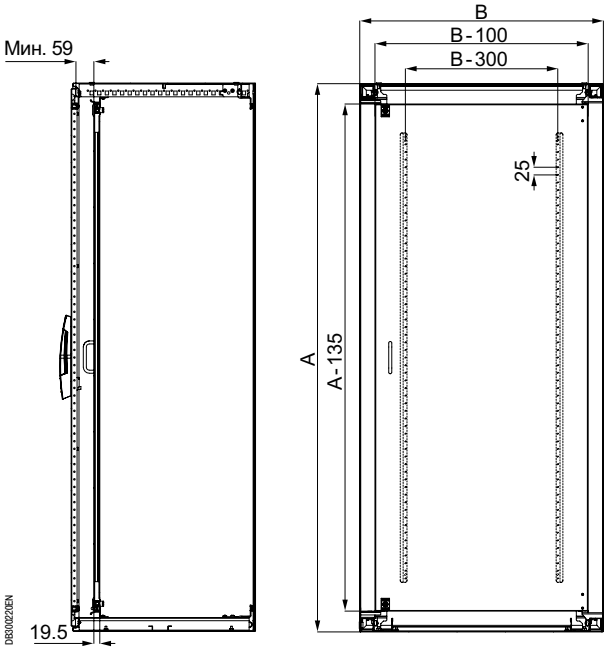

Spacial SM

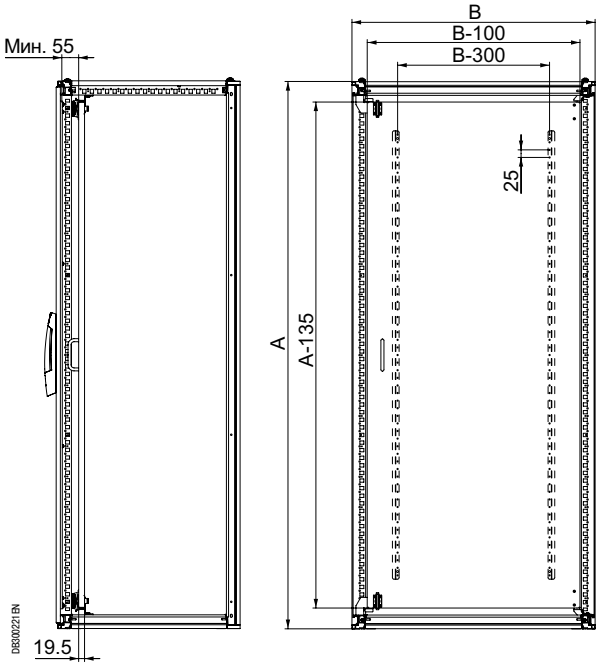

Spacial SF

Принадлежности шкафа
Двери и принадлежности для двери



> Преимущество

При совпадении размеров боковая дверь ничем не отличается от передней.

Боковая дверь

- Дверь для боковой стенки шкафа, устанавливается вместо боковой панели.
- Крепится непосредственно к каркасу шкафа, открывается на угол 120°.
- Блокировка ручкой и замковым механизмом под ключ с 2 бородками 5 мм.
- 4 точки запирания.
- Рама жесткости, вырезы с шагом 25 мм.
- Открывание в левую или правую сторону.
- Материал: сталь.
- Эпоксидно-полиэфирное покрытие серого цвета RAL 7035.

Комплект поставки: одна боковая дверь, 4 петли, 4 ответные части под ригели и блокировочная ручка.

Размеры шкафа Spacial SF (мм)		№ по каталогу
Высота (A)	Глубина (C)	
1200	600	**NSYSFD126**
	800	**NSYSFD128**
1400	600	**NSYSFD146**
	800	**NSYSFD148**
1600	600	**NSYSFD166**
	800	**NSYSFD168**
1800	400	**NSYSFD184**
	500	**NSYSFD185**
	600	**NSYSFD186**
	800	**NSYSFD188**
2000	400	**NSYSFD204**
	500	**NSYSFD205**
	600	**NSYSFD206**
	800	**NSYSFD208**
2200	400	**NSYSFD224**
	500	**NSYSFD225**
	600	**NSYSFD226**
	800	**NSYSFD228**

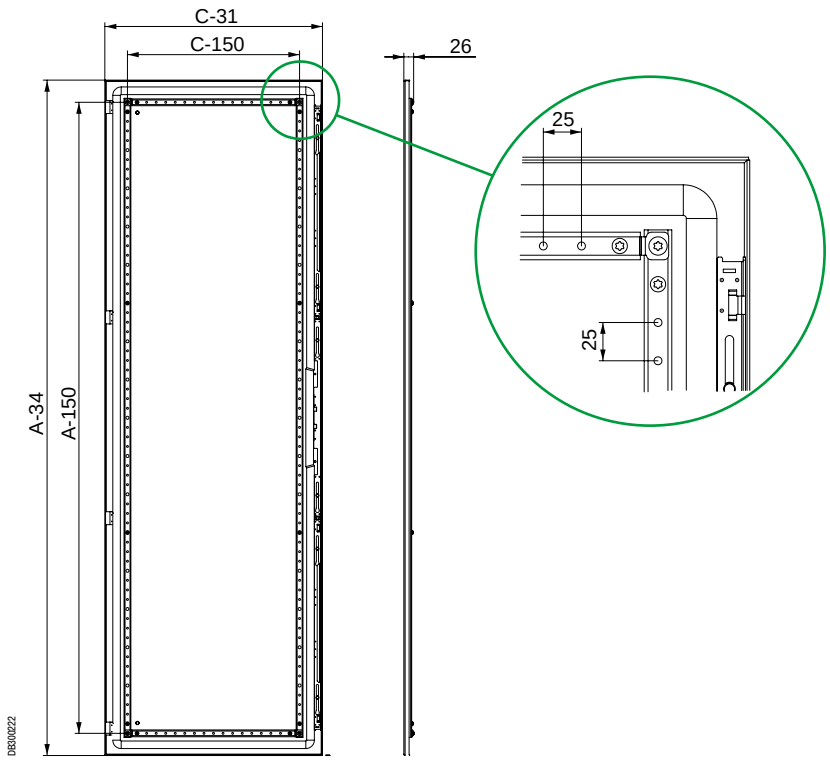

Принадлежности шкафа
Двери и принадлежности для двери


PBS00610

Петли с углом открывания 180°

- Петли с углом открывания 180°.
- Предназначены для замены стандартных петель с углом открывания 120°.
- Подходят для крепления прозрачных дверей и могут использоваться даже при соединении шкафов в ряд.
- Материал: алюминий и сплав «замак».
- Максимальная нагрузка: 60 кг на дверь.
- Окраска в чёрный цвет RAL 9005.

Комплект поставки: 4 петли, шаблон для выполнения крепёжных отверстий и крепёжные элементы.

Модель	№ по каталогу
С окраской в чёрный цвет RAL 9005	**NSYSH180**


PBS00611

Откидная полка

- Регулируемая горизонтальная полка для ноутбука, документации и т. д.
- Крепится к раме жёсткости двери.
- Возможность крепления к поперечным рейкам двери, см. стр.484.
- Глубина установки регулируется с шагом 25 мм.
- В шкафах шириной 1000 мм возможна установка полок любого размера, закрепляемых на поперечных рейках двери (номер по каталогу NSYSDCR10).
- Четыре положения: 45°, 60°, 75° и 90°.
- Материал: сталь.
- Толщина: 1,5 мм.
- Эпоксидно-полиэфирное покрытие серого цвета RAL 7035.
- Максимальная нагрузка: 30 кг.

Комплект поставки: одна откидная полка и крепёжные элементы.


PBS00612

Размеры шкафа Spacial (мм)	№ по каталогу
Ширина	
500	**NSYSDT5**
600	**NSYSDT6**
800	**NSYSDT8**

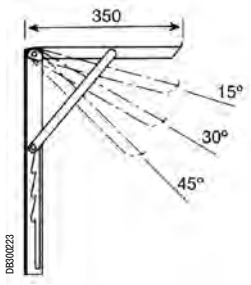

DB300223

Принадлежности шкафа
Двери и принадлежности для двери



Металлический карман для документации

- Крепится непосредственно к раме жёсткости двери.
- Глубина установки регулируется с шагом 25 мм.
- Материал: сталь.
- Эпоксидно-полиэфирное покрытие серого цвета RAL 7035.

Комплект поставки: один металлический карман для документации с элементами крепления.

Размеры шкафа Spacial (мм)	№ по каталогу
Ширина (B)	
600	**NSYSDP6M**
800	**NSYSDP8M**

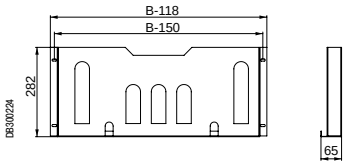



Пластиковый карман для документации

- Крепится клейкой лентой.
- Формат: A5 и A4.
- Материал: полистирол, цвет серый RAL 7035.

Комплект поставки: один пластиковый карман для документации.

Формат документов (мм)	A	B	C	№ по каталогу
A5	174	188	22	**NSYDPA5**
A4	234	278	22	**NSYDPA4**
A4	234	278	40	**NSYDPA44**
A3	258	476	35	**NSYDPA3**

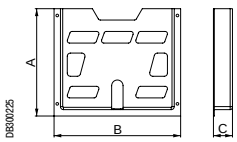

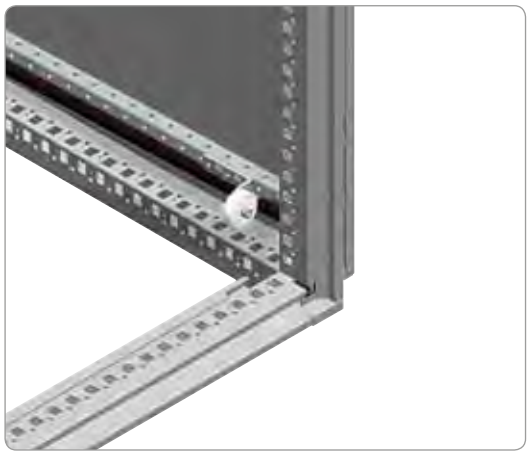

Колёсико для выравнивания двери

- Приподнимает дверь при закрывании.
- Крепится непосредственно к раме жёсткости.
- Максимальная нагрузка: 60 кг.

Комплект поставки: одно колесико для выравнивания двери и крепёжные элементы.

№ по каталогу
NSYSDRC

Принадлежности шкафа
Системы блокировки и замковые механизмы



Ручка с отверстиями для замковых механизмов и цилиндрических замков

- Ручка предназначена для открывания двери одним движением.
- Стандартная ручка для всех шкафов серий Spacial SF и Spacial SM. При заказе в качестве дополнительной принадлежности поставляется без замкового механизма.
- Простая и быстрая установка замкового механизма без использования винтов.
- Возможность установки замковых механизмов и цилиндрических замков.
- Благодаря симметричной конструкции система блокировки легко переустанавливается, позволяя изменять направление открытия двери (влево или вправо). Простое крепление винтами.
- Паз размером 21 x 27 мм для установки идентификационной таблички шкафа с защитной рамкой.
- Материал:
  – Ручка: полиамид 6, армированный стекловолокном (30 %), цвет чёрный RAL 9005.
  – Защитная рамка таблички: поликарбонат.
- Стойкость к ультрафиолетовому излучению.
- Огнестойкость: 650 °C.
- Стойкость к внешнему механическому воздействию: IK10.

Комплект поставки: стандартная ручка (без замкового механизма) и крепёжные элементы.

> Преимущество

Простота открывания.

№ по каталогу
NSYSFHS1

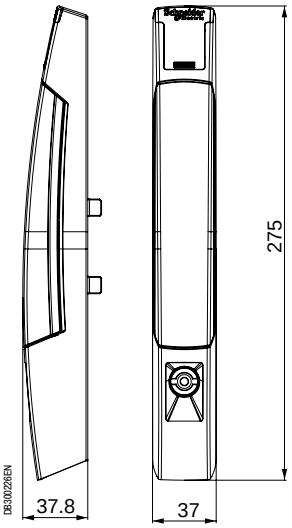

Принадлежности шкафа

Системы блокировки и замковые механизмы

Замковые механизмы и цилиндрические замки


PB500614

Замковый механизм	№ по каталогу
Квадратный профиль, 6 мм	**NSYINS61**
Квадратное гнездо, 6 мм	**NSYINS6G1**
Квадратный профиль, 7 мм	**NSYINS71**
Квадратный профиль, 8 мм	**NSYINS81**
Квадратное гнездо, 8 мм	**NSYINS8G1**
Квадратный профиль, 8 мм, с прорезью	**NSYINS8H1**
Треугольный профиль, 6,5 мм	**NSYINT61**
Треугольный профиль, 7 мм	**NSYINT71**
Треугольный профиль, 8 мм	**NSYINT81**
Треугольный профиль, 9 мм	**NSYINT91**
Треугольный профиль, 10 мм	**NSYINT101**
Шестигранный профиль, 10 мм	**NSYINH31**
Под ключ с 2 бородками 3 мм	**NSYINDB31**
Под ключ с 2 бородками 5 мм	**NSYINDB51**
Daimler Benz	**NSYINBENZ1**
Fiat	**NSYINFIAT1**
Американская прорезь	**NSYINUSA1**
Прорезь 2 x 4 мм	**NSYIN241**
Коронка	**NSYINCW1**


PB500615

Кнопка замка	№ по каталогу
Кнопка замка	**NSYINPULS1**

> Для установки замковых механизмов и цилиндрических замков типа DIN, KABA и ASSA (№ по каталогу **NSYSFHD2**), требуется адаптер (№ по каталогу **NSYLADP**), см. стр. **181**.


PB500616

Цилиндрические замки	№ по каталогу
Ключ 405E	**NSYIN405E1**
Ключ 421E	**NSYIN421E1**
Ключ 455	**NSYIN4551**
Ключ 1242E	**NSYIN1242E1**
Ключ 1332E	**NSYIN1332E1**
Ключ 2124E	**NSYIN2124E1**
Ключ 2131A	**NSYIN2131A1**
Ключ 2132A	**NSYIN2132A1**
Ключ 2331A	**NSYIN2331A1**
Ключ 2433A	**NSYIN2433A1**
Ключ 2452E	**NSYIN2452E1**
Ключ 3113A	**NSYIN3113A1**
Ключ 3122E	**NSYIN3122E1**
Ключ 3123A	**NSYIN3123A1**
Ключ 3133A	**NSYIN3133A1**
Ключ 3422E	**NSYIN3422E1**
Ключ 3432E	**NSYIN3432E1**
Ключ EDF1300	**NSYINF1301**
Ключ EDF1400	**NSYINF1401**
Бесключевой замок Michelin 8079	**NSYINICHEL8791**
Бесключевой замок Michelin 8133	**NSYINICHEL8131**
Бесключевой замок Michelin 8376	**NSYINICHEL8371**
Бесключевой замок E1	**NSYINE11**

Принадлежности шкафа
Системы блокировки и замковые механизмы



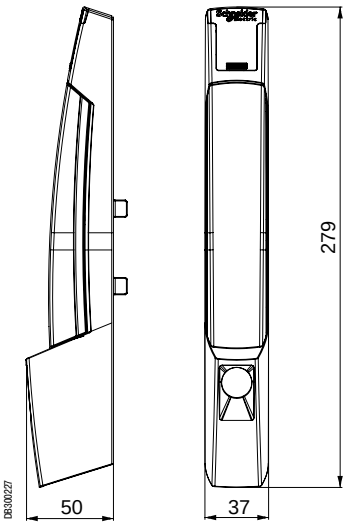

Ручка для замковых механизмов DIN, KABA, ASSA

- Легко открывающаяся блокировочная ручка: достаточно одного движения.
- Вставки с замковыми механизмами DIN, KABA и ASSA устанавливаются легко и быстро без использования винтов.
- Для установки замкового механизма или цилиндрического замка требуется переходник (№ по каталогу **NSYLADP**).
- Благодаря симметричной конструкции система блокировки легко переустанавливается, позволяя изменять направление открытия двери (влево или вправо). Ручка крепится к двери с помощью винтов.
- Паз размером 21 x 27 мм для установки идентификационной таблички шкафа с защитной рамкой.
- Материал:
  – Ручка: полиамид 6, армированный стекловолокном (30 %), цвет чёрный RAL 9005.
  – Защитная рамка таблички: поликарбонат.
- Стойкость к ультрафиолетовому излучению.
- Огнестойкость: 650 °C.
- Стойкость к внешнему механическому воздействию: IK10.

Комплект поставки: одна ручка для замковых механизмов DIN, KABA и ASSA (без замкового механизма) и крепёжные элементы.

№ по каталогу
NSYSFHD2

СИСТЕМА БЛОКИРОВКИ: DIN, KABA И ASSA		№ по каталогу
 PB500617	Переходник для цилиндра DIN	**NSYINDIN2**
	Переходник для цилиндра KABA (1)	**NSYINKBA2**
	Переходник для цилиндра ASSA	**NSYINASSA2**
 PB500618	Ключ 1242E	**NSYIN1242E2**
	Усиленный ключ	**NSYINKR2**
	Ключ JIS	**NSYINKJIS2**
	Ключ FAC	**NSYINKFAC2**

(1) Переходник для цилиндров KABA8, KABA20 и KABA start.

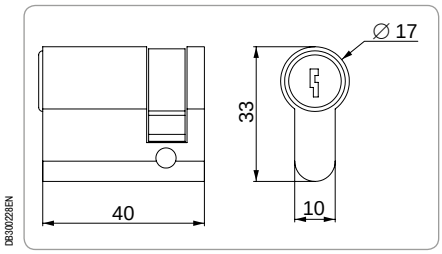

Габаритные размеры переходника для цилиндра DIN

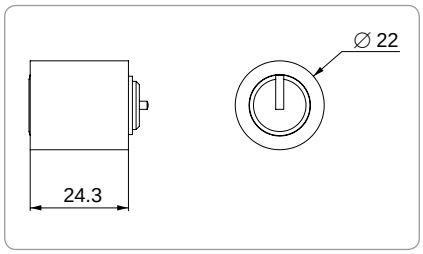

Габаритные размеры переходника для цилиндра KABA

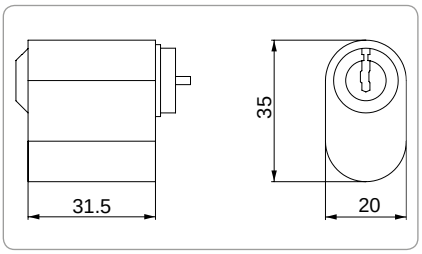

Габаритные размеры переходника для цилиндра ASSA

Принадлежности шкафа
Системы блокировки и замковые механизмы



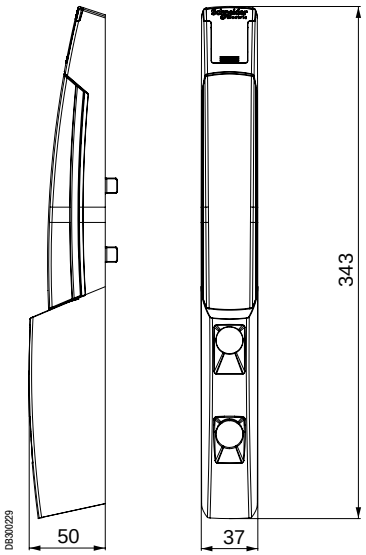

Ручка для двух замковых механизмов

- Легко открывающаяся блокировочная ручка: достаточно одного движения. Предназначена для установки двух замковых механизмов.
- Для установки замкового механизма или цилиндрического замка требуется переходник (№ по каталогу **NSYLADP**).
- Система блокировки может быть сконфигурирована как логическое «И» или «ИЛИ». Компоненты для реализации логических функций входят в комплект поставки ручки.

– Функция «И»: один замковый механизм блокирует работу другого.
– Функция «ИЛИ»: ручка открывается любым замковым механизмом.

- Благодаря симметричной конструкции система блокировки легко переустанавливается, позволяя изменять направление открытия двери (влево или вправо). Ручка крепится к двери с помощью винтов.
- Паз размером 21 x 27 мм для установки идентификационной таблички шкафа с защитной рамкой.
- Материал:

– Ручка: полиамид 6, армированный стекловолокном (30 %), цвет чёрный RAL 9005.
– Защитная рамка таблички: поликарбонат.

- Стойкость к ультрафиолетовому излучению.
- Огнестойкость: 650 °C.
- Стойкость к внешнему механическому воздействию: IK10.

Комплект поставки: одна ручка для двух замковых механизмов (без замковых механизмов), компоненты для реализации функции отпирания одним из двух или двумя ключами, крепёжные элементы.

№ по каталогу
NSYSFHD3

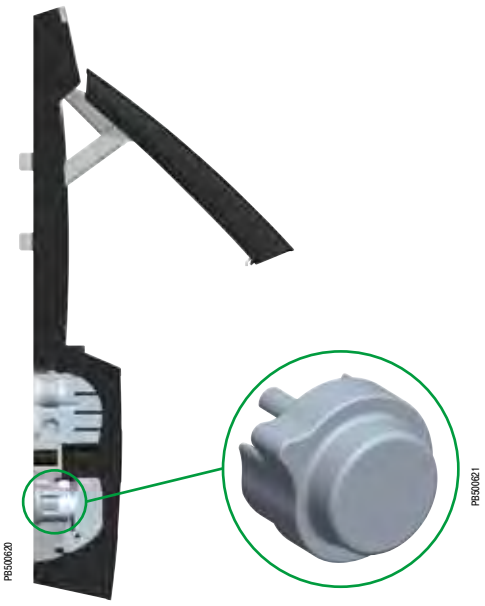

Переходник для замковых механизмов и цилиндрических замков

- Пластиковый переходник для установки замковых механизмов и цилиндрических замков DIN, KABA, ASSA.

Комплект поставки: 1 шт.

- См. замковые механизмы и цилиндрические замки на стр. **179**.
- См. замковые механизмы DIN, KABA и ASSA на стр. **180**.

№ по каталогу
NSYLADP

Принадлежности шкафа

Системы блокировки и замковые механизмы





Навесной замок

- Навесной замок для установки на ручки любого типа для шкафов **Spacial SF** и **Spacial SM**.
- Штифт с отверстием диаметром 7,5 мм.

Комплект поставки: одна ручка с вырезом, штифт для навесного замка и крепёжный винт для штифта.

№ по каталогу
NSYBLKH123





Комплект CNOMO

- Система блокировки, устанавливаемая между ригелей, блокирующих дверь. Функционирует в качестве блокиратора, препятствуя запиранию ручки при открытой двери.
- Совместим с блокирующими ручками всех исполнений, кроме стандартной плоской накладки замка и малой плоской накладки замка.

Комплект поставки: один механизм, треугольный профиль 6,5 мм, ключ и крепёжные элементы.

№ по каталогу
NSYCNOH123

Принадлежности шкафа

Системы блокировки и замковые механизмы



Плоская накладка замка

- Плоская накладка замка. Устанавливается вместо блокировочной ручки.
- Благодаря симметричной конструкции система блокировки легко переустанавливается, позволяя изменять направление открытия двери (влево или вправо). Крепится к двери с помощью винтов.
- Возможность изменения направления открывания замка.
- Материал: полиамид 6, армированный стекловолокном (30 %), цвет черный RAL 9005.
- Стойкость к ультрафиолетовому излучению.
- Огнестойкость: 650 °C.
- Стойкость к внешнему механическому воздействию: IK10.

Комплект поставки: плоская накладка, замковый механизм, ключ и крепёжные элементы.

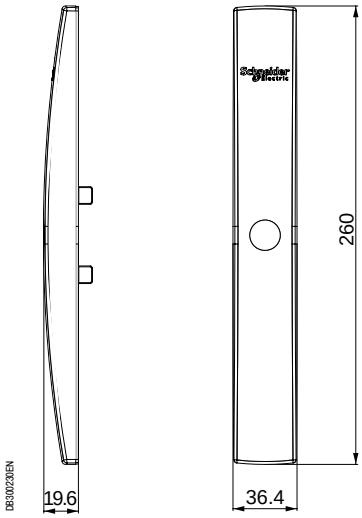

	Модель	№ по каталогу
PB500627	Плоская накладка + шлиц под отвертку, паз 2 мм	**NSYSFLOCK24**
PB500628	Плоская накладка + треугольный профиль 8 мм	**NSYSFLOCKT8**
PB500629	Плоская накладка + треугольный профиль 7 мм	**NSYSFLOCKT7**
PB500630	Плоская накладка + треугольный профиль 6,5 мм	**NSYSFLOCKT6**
PB500631	Плоская накладка + квадратное гнездо 8 мм	**NSYSFLOCKSG8**
PB500632	Плоская накладка + квадратный профиль 8 мм	**NSYSFLOCKS8**
PB500633	Плоская накладка + квадратный профиль 7 мм	**NSYSFLOCKS7**
PB500634	Плоская накладка + квадратный профиль 6 мм	**NSYSFLOCKS6**
PB500635	Плоская накладка + замок под ключ с 2 бородками 5 мм	**NSYSFLOCKDB5**

Шкафы с отсеками
Принадлежности шкафа





Применение шкафов с отсеками

- В шкафах с отсеками рабочие зоны изолированы друг от друга, доступ к внутреннему оборудованию ограничен.
- Закрытые отсеки позволяют:
  – Механически и электрически изолировать устройства.
  – Сократить возможные повреждения от коротких замыканий.

Комплектация

- Каркас: верхняя и нижняя рамы, вертикальные стойки.
- Неподвижные панели: верхняя и нижняя, разделяющие объём на отсеки.
- Две промежуточных поперечных рейки.
- Съёмная верхняя панель.
- Задняя панель наружного крепления.
- Материал: сталь с текстурированным эпоксидно-полиэфирным покрытием серого цвета RAL 7035.

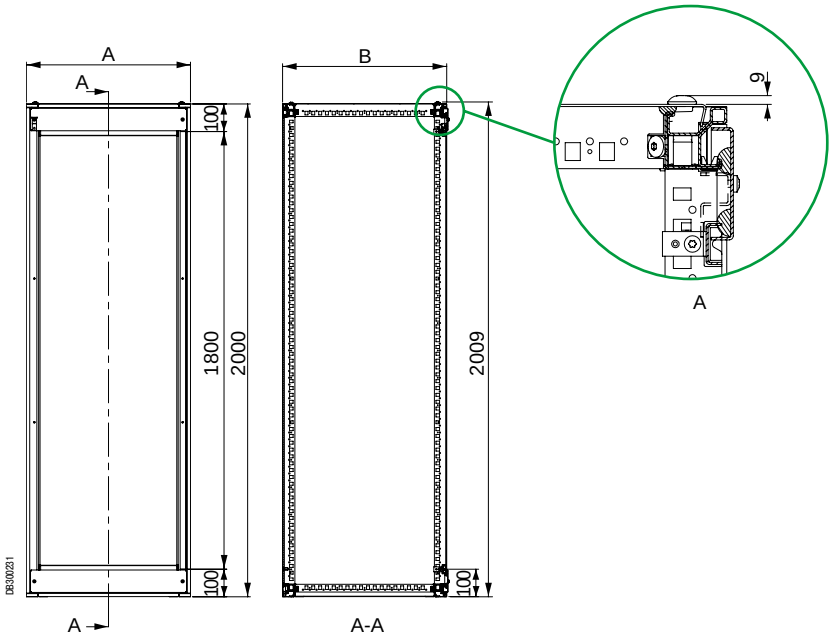

Наружные размеры (мм)			Полезная высота двери (мм)	№ по каталогу
Высота	Ширина (B)	Глубина (C)		
2000	600	600	1800	**NSYSF20660M**
		800	1800	**NSYSF20680M**
	800	600	1800	**NSYSF20860M**
		800	1800	**NSYSF20880M**



Принадлежности шкафа, см. стр. **185**.



Принадлежности для крепления оборудования, см. стр. **192**.



Дополнительные принадлежности шкафа, см. стр. **143**.

Шкафы с отсеками
Принадлежности шкафа



Стандартные боковые панели

Наружное крепление

- Комплект из двух боковых панелей, закрепляемых с наружной стороны шкафа.
- Невыпадающие винты.
- Материал: сталь с текстурированным эпоксидно-полиэфирным покрытием серого цвета RAL 7035.

Комплект поставки: две боковые панели наружного крепления с уплотнением.

Размеры шкафа Spacial SF (мм)		№ по каталогу
Высота	Глубина	
2000	600	**NSY2SP206**
	800	**NSY2SP208**



Цоколь

- См. принадлежности шкафа: цоколи, стр. 143.
- Высота: 100 или 200 мм.

Передняя и задняя панели цоколя

Комплект поставки:
- **Высота 100 мм:** 4 уголка, 2 панели (передняя и задняя), 4 крышки для уголков и крепёжные элементы.
- **Высота 200 мм:** 4 уголка, 4 панели (2 передних и 2 задних), 4 крышки для уголков и крепёжные элементы.



Боковые панели цоколя

Комплект поставки:
- **Высота 100 мм:** 2 боковые панели, 4 крышки для уголков и крепёжные элементы.
- **Высота 200 мм:** 4 боковые панели высотой 100 мм (по 2 панели на каждую сторону), 4 крышки для уголков и крепёжные элементы.

Размеры шкафа Spacial SF (мм)		№ по каталогу передней и задней панелей цоколя (мм)		№ по каталогу боковых панелей цоколя (мм)	
Ширина	Глубина	100	200	100	200
600	600	**NSYSPF6100**	**NSYSPF6200**	**NSYSPS6100**	**NSYSPS6200**
	800			**NSYSPS8100**	**NSYSPS8200**
800	600	**NSYSPF8100**	**NSYSPF8200**	**NSYSPS6100**	**NSYSPS6200**
	800			**NSYSPS8100**	**NSYSPS8200**

Шкафы с отсеками
Принадлежности шкафа


PB500807

Нерегулируемая панель для секционирования

- Крепление к каркасу шкафа с помощью винтов.
- Рекомендуется использовать при соединении шкафов в ряд.
- Устанавливается в верхней и нижней части шкафа, обеспечивает модульность, необходимую для установки укороченных дверей.
- Материал: сталь с текстурированным эпоксидно-полиэфирным покрытием серого цвета RAL 7035.

Комплект поставки: две панели и крепёжные элементы.

Размеры шкафа Spacial SF (мм)		№ по каталогу
Высота (A)	Ширина (B)	
100	600	**NSYMFP16**
	800	**NSYMFP18**
300	600	**NSYMFP36**
	800	**NSYMFP38**

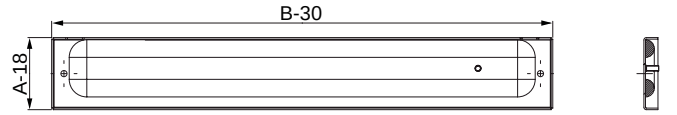

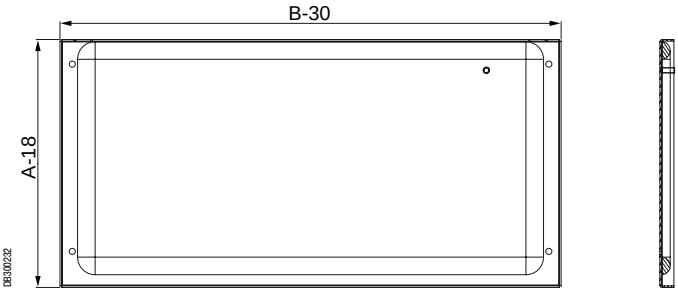


PB500808


PB500809

Промежуточная поперечная рейка

- Крепление непосредственно к каркасу.
- Устанавливается между укороченными дверями или между дверями и панелью управления, обеспечивая герметичность шкафа.
- Материал: сталь с текстурированным эпоксидно-полиэфирным покрытием серого цвета RAL 7035.

Комплект поставки: 6 поперечных реек и крепёжные элементы.

Размеры шкафа Spacial SF (мм)	№ по каталогу
Ширина (B)	
600	**NSYMIC6**
800	**NSYMIC8**

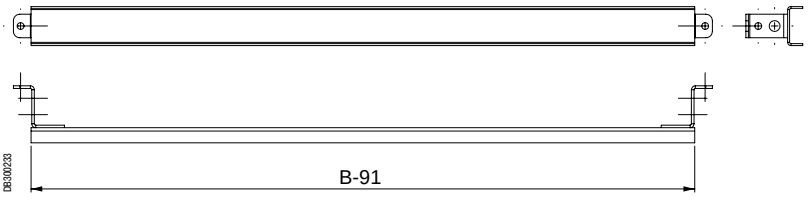

Шкафы с отсеками
Принадлежности шкафа


PBS0640

PBS0641

Укороченные двери

- Поставляются укороченные двери двух исполнений:
– Сплошная укороченная дверь IK10.
– Прозрачная укороченная дверь со стеклом Securit® IK8.
- Устанавливаются на петлях, закрепленных на вертикальных рейках каркаса.
- С малой накладкой замка, изготовленной из полиамида-6, армированного стекловолокном (30 %), цвет чёрный RAL 9005, с металлическим замком под ключ с 2 бородками 5 мм.
- У дверей высотой 200 мм одна точка запирания, у дверей высотой от 400 до 1000 мм две точки запирания.
- Открывание в левую или правую сторону.
- 1 вертикальная рама жёсткости, перфорация с шагом 25 мм (кроме дверей высотой 200 мм).
- Материал: сталь с текстурированным эпоксидно-полиэфирным покрытием серого цвета RAL 7035.

Комплект поставки: укороченная дверь, петли и крепёжные элементы.

Размеры шкафа Spacial SF (мм)		№ по каталогу сплошной укороченной двери	№ по каталогу прозрачной укороченной двери
Высота (A)	Ширина (B)		
200	600	**NSYMPD26**	**NSYMPD26T**
400		**NSYMPD46**	**NSYMPD46T**
600		**NSYMPD66**	**NSYMPD66T**
800		**NSYMPD86**	**NSYMPD86T**
1000		**NSYMPD106**	**NSYMPD106T**
200	800	**NSYMPD28**	**NSYMPD28T**
400		**NSYMPD48**	**NSYMPD48T**
600		**NSYMPD68**	**NSYMPD68T**
800		**NSYMPD88**	**NSYMPD88T**
1000		**NSYMPD108**	**NSYMPD108T**

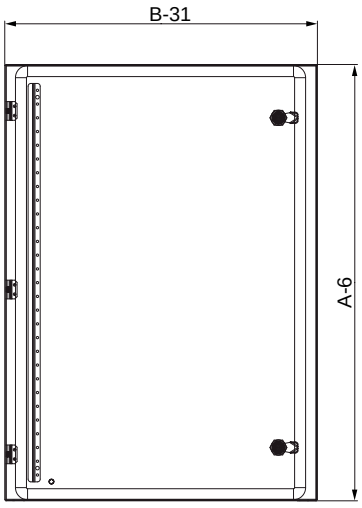

Высота от 400 до 1000 мм

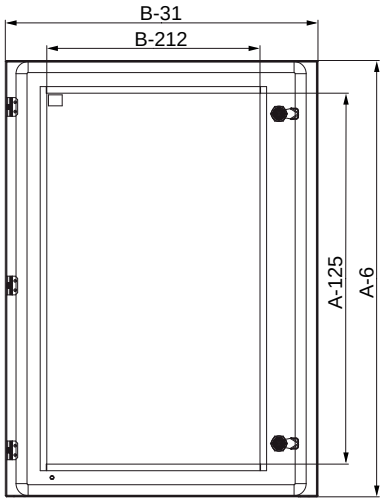

Высота от 400 до 1000 мм

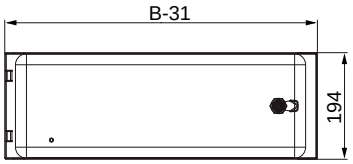

DB300234

Высота 200 мм

Сплошная укороченная дверь

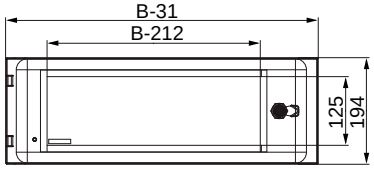

DB300235

Высота 200 мм

Прозрачная укороченная дверь

Шкафы с отсеками
Принадлежности шкафа



Фальцованная панель

- Горизонтальная панель, открывающаяся вверх.
- Обеспечивает защиту сборных шин.
- Угол открытия: 110°.
- Устанавливается с укороченными дверями для обеспечения модульности шкафа.
- Материал: сталь с текстурированным эпоксидно-полиэфирным покрытием серого цвета RAL 7035.
- Две малых накладки замка, изготовленных из полиамида-6, армированного стекловолокном (30 %), цвет чёрный RAL 9005, под ключ с 2 бородками 5 мм.

Комплект поставки: одна фальцованная панель, петли и крепёжные элементы.

Номинальные размеры (мм)		№ по каталогу
Высота	Ширина (B)	
300	600	**NSYCDP36**
	800	**NSYCDP38**

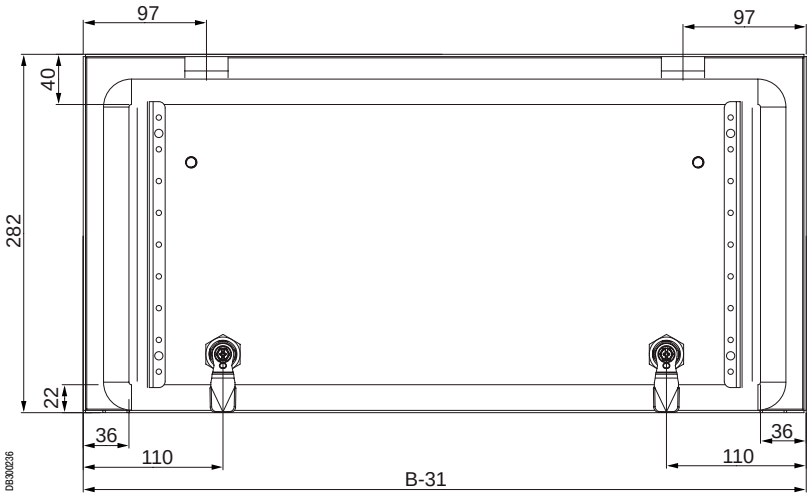

Шкафы с отсеками
Принадлежности шкафа



Укороченная дверь для фальцованной панели

- Может устанавливаться с фальцованными панелями и другими укороченными дверями.
- Сплошная укороченная дверь с блокировочной ручкой и замковым механизмом под ключ с 2 бородками 5 мм.
- 4 точки запирания, 4 петли.
- Материал: сталь с текстурированным эпоксидно-полиэфирным покрытием серого цвета RAL 7035.

Комплект поставки: одна укороченная дверь, петли и ответные части под ригели.

Номинальные размеры (мм)		№ по каталогу сплошной укороченной двери
Высота (A)	Ширина (B)	
1200	600	**NSYMPD126**
1400		**NSYMPD146**
1600		**NSYMPD166**
1200	800	**NSYMPD128**
1400		**NSYMPD148**
1600		**NSYMPD168**

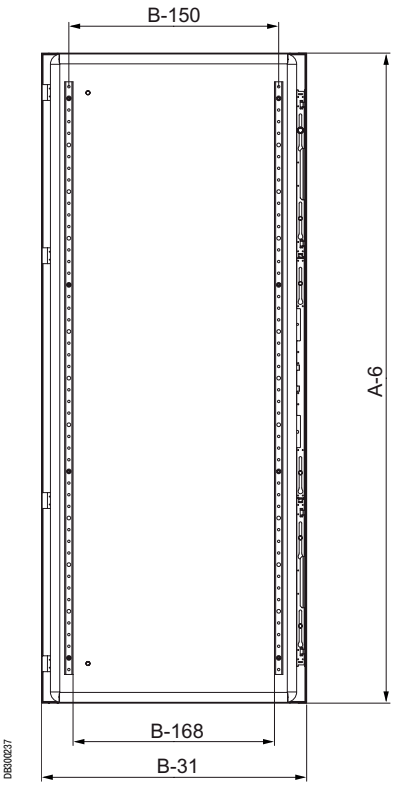

Шкафы с отсеками
Принадлежности шкафа

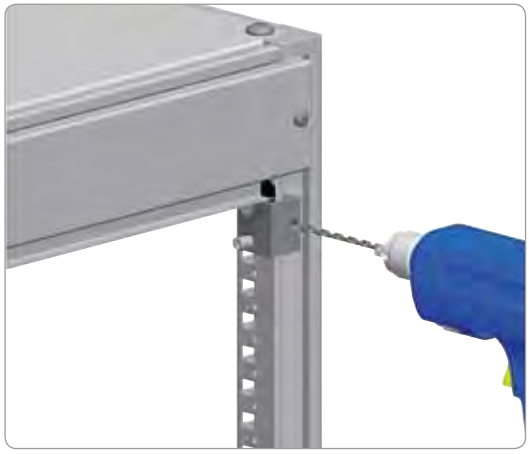
PB500844

Шаблон для сверления монтажных отверстий

- Шаблон для сверления отверстий в вертикальных рейках, необходимых для крепления укороченных дверей.
- Многократного использования.
- Материал: оцинкованная сталь.

Комплект поставки: один шаблон.

№ по каталогу
NSYMDT


PB500645

Полка

- Полка для компонентов человеко-машинного интерфейса.
- Крепление непосредственно к каркасу шкафа. Устанавливается так же, как и укороченные двери.
- Материал: сталь с текстурированным эпоксидно-полиэфирным покрытием серого цвета RAL 7035.
- Малые накладки замка, изготовленные из полиамида-6, армированного стекловолокном (30 %), цвет чёрный RAL 9005, под ключ с 2 бородками 5 мм.

Комплект поставки: одна полка и крепёжные элементы.

Номинальные размеры (мм)		№ по каталогу
Высота	Ширина (B)	
400	600	**NSYMCOD264**
	800	**NSYMCOD284**

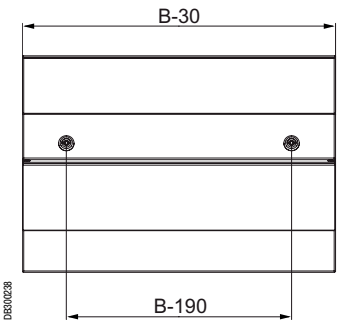

DB500238

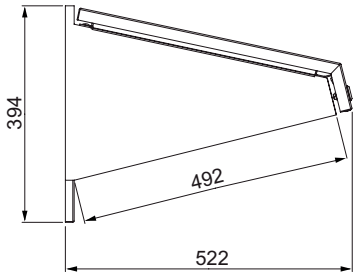

Шкафы с отсеками
Принадлежности шкафа

Замки

- Стандартный профиль замкового механизма можно заменить одним из приведённых в нижеследующей таблице, либо оставить стандартный замок.

Тип замка	№ по каталогу замка	№ по каталогу ключа
Под ключ с 2 бородками 3 мм	**NSYTDBCRN***	**NSYLDB5**
□ 6 мм	**NSYTC6CRN**	**NSYLC7**
□ 7 мм	**NSYTC7CRN**	**NSYLC7**
□ 8 мм	**NSYTC8CRN**	**NSYLC8**
△ 6.5 мм	**NSYTT6CRN**	**NSYLT8**
△ 7 мм	**NSYTT7CRN**	**NSYLT8**
△ 8 мм	**NSYTT8CRN**	**NSYLT8**

*Поставляется с 1 металлическим ключом.

Шкафы с отсеками
Принадлежности для крепления оборудования

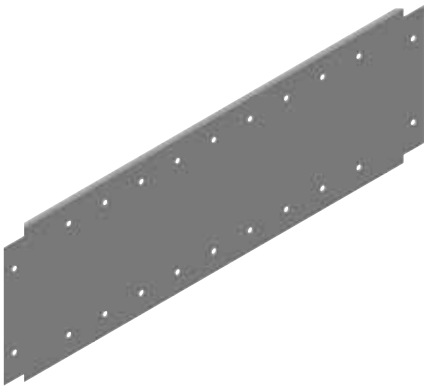
PB500648

Боковые вертикальные перегородки

- Боковые вертикальные перегородки обеспечивают надёжную изоляцию отсеков.
- Крепление непосредственно к каркасу шкафа.
- Материал: оцинкованная сталь.

Комплект поставки: две боковые вертикальные перегородки высотой 400 мм, четыре боковые вертикальные перегородки высотой 200 мм, крепёжные элементы.

Номинальные размеры (мм)		№ по каталогу
Высота (A)	Глубина (C)	
200	600	**NSYMSC26**
	800	**NSYMSC28**
400	600	**NSYMSC46**
	800	**NSYMSC48**


PB500649

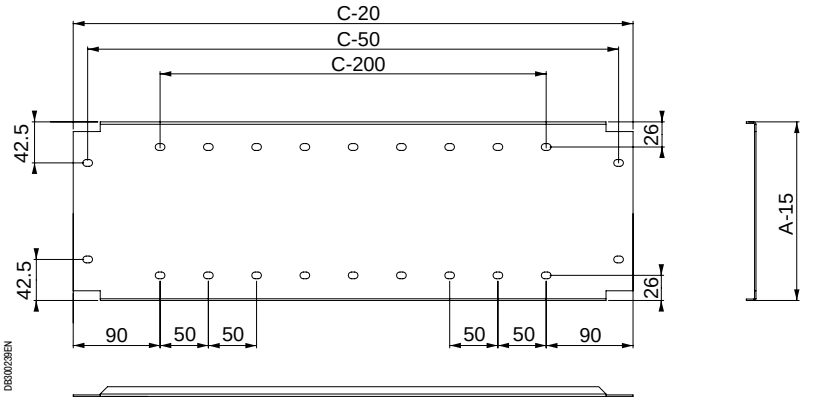

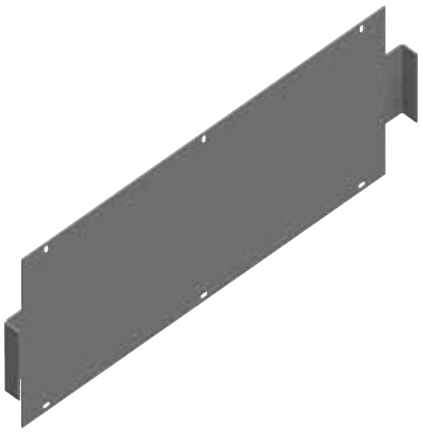
PB500650

Задние вертикальные перегородки

- Задние вертикальные перегородки для секционирования, с крепёжными отверстиями для оборудования.
- Крепление к задней части горизонтальных перегородок.
- Материал: оцинкованная сталь.

Комплект поставки: две задние вертикальные перегородки и крепёжные элементы.

Номинальные размеры (мм)		№ по каталогу
Высота (A)	Ширина (B)	
200	600	**NSYMBC26**
400		**NSYMBC46**
600		**NSYMBC66**
800		**NSYMBC86**
1000		**NSYMBC106**
200	800	**NSYMBC28**
400		**NSYMBC48**
600		**NSYMBC68**
800		**NSYMBC88**
1000		**NSYMBC108**


PB500651

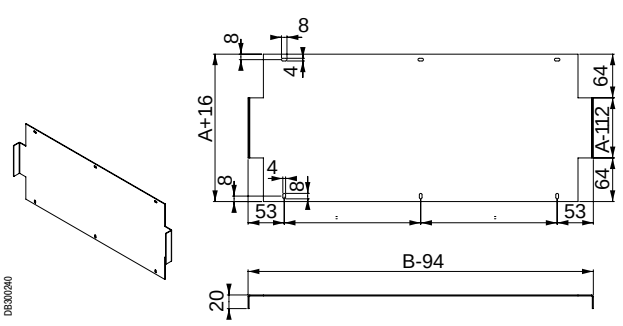

Шкафы с отсеками
Принадлежности для крепления оборудования


PB500652

Монтажный комплект

- Предназначен для крепления монтажной платы.
- Крепление к боковым защитным панелям.
- Модели:
– Нерегулируемые: положение при установке изменяется с шагом 50 мм.
– Регулируемые: позволяют плавно регулировать глубину установки до 600 или 800 мм.
- Материал: оцинкованная сталь.

Комплект поставки: четыре компонента и крепёжные элементы.

Модель	Номинальные размеры (мм)	№ по каталогу
	Глубина	
Нерегулируемая	-	**NSYCFIX**
Регулируемая	600	**NSYCFIX6**
Регулируемая	800	**NSYCFIX8**


PB500653

Монтажная плата

- Плата для крепления оборудования.
- Положение не регулируется при креплении к компонентам монтажного комплекта с каталожным номером NSYCFIX, положение регулируется по глубине при креплении к компонентам комплекта с каталожными номерами NSYCFIX6 или NSYCFIX8.
- Материал: оцинкованная сталь.


PB500654

Комплект поставки: одна монтажная панель.

Номинальные размеры (мм)		№ по каталогу
Высота (A)	Ширина (B)	
200	600	**NSYMP26**
400		**NSYMP46**
600		**NSYMP66**
800		**NSYMP86**
1000		**NSYMP106**
200	800	**NSYMP28**
400		**NSYMP48**
600		**NSYMP68**
800		**NSYMP88**
1000		**NSYMP108**

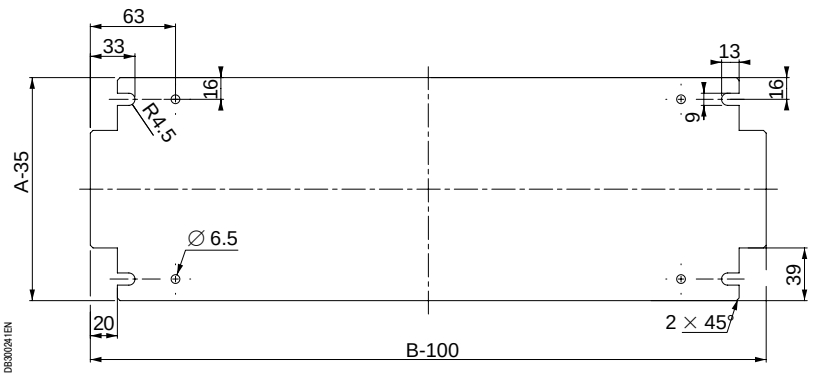

Шкафы с отсеками
Принадлежности для крепления оборудования


PB500655

Боковая защитная панель

- Панель устанавливается между боковыми вертикальными перегородками и полностью механически изолирует отсек.
- Крепится к боковым вертикальным перегородкам с внешней стороны шкафа.
- Материал: оцинкованная сталь.

Комплект поставки: две боковые защитные панели и крепёжные элементы.

Размеры шкафа Spacial SF (мм)	№ по каталогу
Глубина	
600	**NSYCMOD6**
800	**NSYCMOD8**

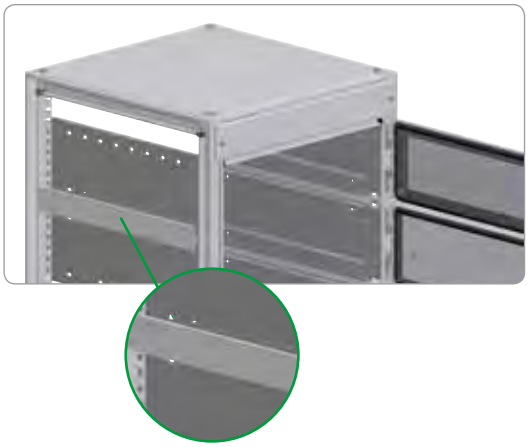
PB500656


PB500657

Горизонтальная перегородка

- Устанавливается горизонтально и обеспечивает изоляцию модулей.
- Крепится к передней раме корпуса, дополнительная жёсткость обеспечивается креплением к боковым вертикальным перегородкам.
- Материал: оцинкованная сталь.

Комплект поставки: одна горизонтальная перегородка и крепёжные элементы.

Размеры шкафа Spacial SF (мм)		№ по каталогу
Ширина	Глубина	
600	400	**NSYSTR64**
	500	**NSYSTR65**
800	400	**NSYSTR84**
	500	**NSYSTR85**


PB500658

Шкафы с отсеками
Принадлежности для крепления оборудования


PB500659

Поперечная рейка перегородки

- Устанавливается между укороченными дверями, разделенными горизонтальной перегородкой.
- Крепится винтами к горизонтальной перегородке.
- Материал: сталь с текстурированным эпоксидно-полиэфирным покрытием серого цвета RAL 7035.

Комплект поставки: одна поперечная рейка перегородки и крепёжные элементы.

Размеры шкафа Spacial SF (мм)	№ по каталогу
Ширина	
600	**NSYTRG6**
800	**NSYTRG8**


PB500660

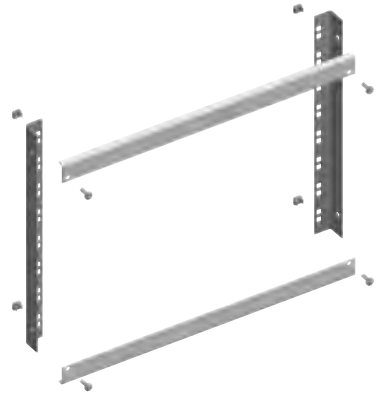
PB500661

Укороченные 19-дюймовые нерегулируемые стойки

- Предназначены для соединения в ряд шкафов шириной 600 мм.
- Крепление непосредственно к каркасу в передней части шкафа.
- Максимальная нагрузка: 2 кг/модуль.
- Материал: оцинкованная сталь.

Комплект поставки: две стойки, две горизонтальные накладки и крепёжные элементы.

Высота шкафа (мм)	Кол-во модулей	№ по каталогу
200	3	**NSYCRCKP3**
400	7	**NSYCRCKP7**
600	12	**NSYCRCKP12**
800	16	**NSYCRCKP16**
1000	21	**NSYCRCKP21**
1200	25	**NSYCRCKP25**


PB500662

Настенные шкафы из нержавеющей стали

Настенные шкафы из нержавеющей стали
Содержание


PB500075

Spacial S3X Настенные шкафы из нержавеющей стали	**198**
Оболочки из нержавеющей стали	198
Общая информация	204
Размеры	205
Руководство по выбору	206
Принадлежности	207

Оболочки из нержавеющей стали:
защита от агрессивных условий окружающей среды



Оболочки из нержавеющей стали:
защита от агрессивных условий окружающей среды

Возможность выбора

Широкий модельный ряд шкафов.
Сплошная или прозрачная дверь.
Две марки нержавеющей стали: 304L и 316L (в зависимости от модели).


PB501225

Стойкость к коррозии

Высокая стойкость к коррозии. Сталь марки 304L и 316L обеспечивает превосходную защиту в самых сложных условиях эксплуатации.


PB501232

Эстетичность

Стандартное исполнение – с обработкой абразивами Scotch-Brite®.
Заказное исполнение: с покраской или обработкой микрошариками.
Хромированная накладка замка.
Скрытые сварные швы.
Идеальная полировка.


PB500075

Изготовление на заказ

Обработка и подготовка отверстий.
Специальные размеры.
Установка выбранных принадлежностей.
Обработка поверхности: покраска или обработка микрошариками.
Изготовление по техническим условиям заказчика.


PB501227

Гигиеничность

Благодаря высокому качеству обработки поверхности шкафа она слабо загрязняется и легко очищается.
Шкаф установлен на ножках высотой 100 и 200 мм, изготовленных из нержавеющей стали и позволяющих мыть пол под шкафом.


PB501228

Доступность

Большой выбор размеров настенных, моноблочных и сборных напольных шкафов и шкафов управления.
Выпускаемые принадлежности совместимы со всеми металлическими шкафами.

Нержавеющая сталь


PB501229

Как определяется марка нержавеющей стали?

Шкафы из нержавеющей стали предназначены для применения в химической, нефтеперерабатывающей и пищевой промышленности, а также в других отраслях с агрессивной окружающей средой и повышенными санитарно-гигиеническими требованиями.

Химический состав нержавеющей стали

- В таблице ниже указано процентное содержание основных компонентов, входящих в состав нержавеющей стали, определяющее стойкость этого материала к агрессивной среде.

Марка нержавеющей стали		Химический состав (%)			
Стандарт AISI	Сев. Европа	углерод	хром	никель	молибден
304L	1.4307	< 0.03	17 - 19	8 - 10	0
316L	1.4404	< 0.03	17 - 19	10 - 13	2 - 2.25

Выбор марки нержавеющей стали


PB501230

Нержавеющая сталь марки 304L для пищевой промышленности

Наиболее широко используется в пищевой промышленности благодаря стойкости к коррозии и легкости очистки.

- Стойкость к коррозии, особенно к воздействию органических кислот.
- Стойкость к воздействию нитрозных газов в условиях образования конденсата и в агрессивной среде.


PB501231

Нержавеющая марки сталь 316L для судостроения

Рекомендуется для использования в солёной или хлорсодержащей среде вследствие высокой стойкости к коррозии благодаря молибденовым компонентам.

- Усиленная стойкость к коррозии.
- Превосходная адаптация к среде, содержащей кислоты, бром, соли галогенов и другие коррозионно-активные соединения и растворители.

Обработка поверхности

Обработка поверхности: три решения против воздействия агрессивных веществ

Состояние поверхности играет важную роль в поддержании должного санитарного состояния оборудования.
На более шероховатой поверхности скапливается больше бактерий. На менее шероховатой поверхности скапливается меньше бактерий и загрязняющих веществ.
При выборе типа обработки необходимо принимать во внимание условия окружающей среды и характер находящегося поблизости оборудования.


PB501232

Решение 1: механическая полировка абразивами Scotch-Brite®

Данный способ принят Американским обществом специалистов по испытаниям и материалам (ASTM).

- Данный способ обработки наиболее распространен для оборудования, предназначенного для химической и пищевой промышленности.
- Минимальная шероховатость поверхности достигается за счет усиленной полировки и обеспечивает высокую стойкость поверхности к загрязнению.
- Шероховатость поверхности Ra ⩽ 0.8 мкм.


PB501233

Решение 2: обработка микрошариками (по заказу)

Эксклюзивное предложение: поверхность, гладкая как шелк!

Технология:
- Бомбардировка миниатюрными керамическими шариками, летящими с высокой скоростью.
- Под воздействием шариков микротрещины стираются и поверхность выравнивается.

Результат:
- Повышение твердости вследствие механического упрочнения.
- Меньшая шероховатость (Ra ≈ 0,8 мкм).
- Ровная матовая поверхность без царапин и трещин.
- Снижение степени загрязнения поверхности материала.
- Возможность дезинфекции.

Пример использования: фармацевтическая и пищевая промышленность.


PB501234

Решение 3: защитное покрытие (по заказу)

Высокоэффективная защита от агрессивной среды, внешних загрязнений и воздействия металлических частиц.

- Обеспечивает превосходную защиту от коррозии.

Примеры использования: морские суда, прибрежные объекты, морские буровые платформы.

Настенные шкафы из нержавеющей стали

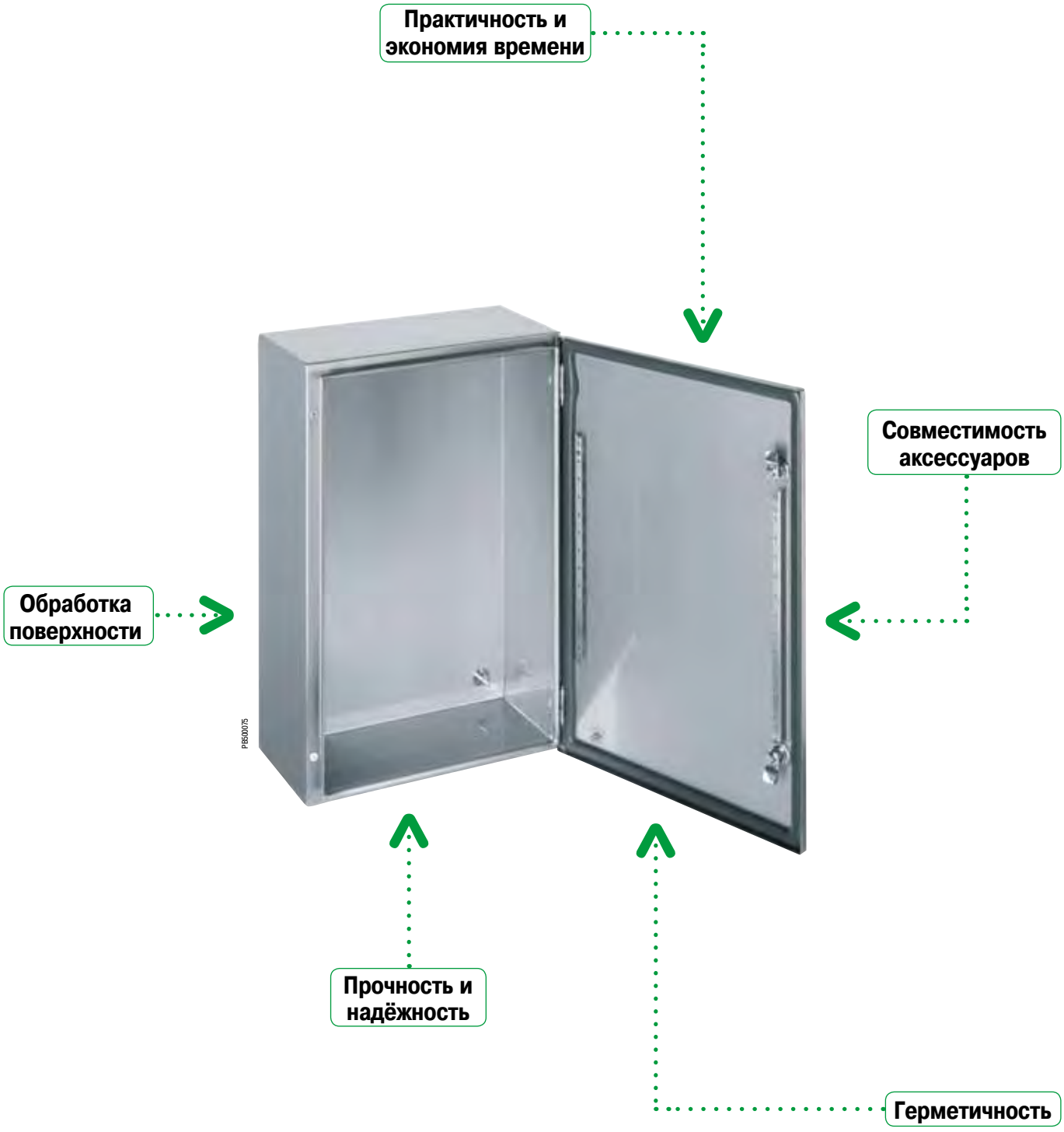

Настенные шкафы из нержавеющей стали

Обработка поверхности

Шкафы стандартного исполнения изготавливаются из стали марки 304L или 316L с обработкой поверхностей абразивом Scotch-Brite®.
По заказу выполняется окраска в цвет гаммы RAL или обработка микрошариками.


PB501225

Широкий выбор принадлежностей

Аксессуары из нержавеющей стали: навес, проушины для настенного монтажа.
Стандартные принадлежности: монтажная плата, внутренняя дверь, плата для модульного оборудования, ступенчатые направляющие.
Широкий выбор замков из нержавеющей стали.


PB501239

Герметичность

Степень защиты IP66 (МЭК 60529): полная защита от пыли и струй воды.
Полиуретановое уплотнение.
Передний профиль с выемкой.
Три точки запирания для двойной двери.


PB501240

Прочность и надёжность:

Стойкость к механическому воздействию:
IK10 для сплошной двери,
IK08 для прозрачной двери.
Усиленная дверная рейка или рама.
Петли из нержавеющей стали.


PB501241

Практичность и экономия времени

Проушины для настенного монтажа, изготовленные из нержавеющей стали 304 или 316L.
Вертикальные опорные перфорированные рейки для установки оборудования.
Перенавешиваемая дверь с углом открывания 120°.
Четыре отверстия в задней панели шкафа для удобного крепления непосредственно на машинном оборудовании.


PB501242

Настенные шкафы из нержавеющей стали 304L/316L

Общая информация


PB500075


PB501243

Технические характеристики

Шкафы из нержавеющей стали предназначены для применения в химической, нефтеперерабатывающей и пищевой промышленности, а также в других отраслях с агрессивной окружающей средой и повышенными санитарно-гигиеническими требованиями.

- Две марки нержавеющей стали, обработанной абразивами Scotch-Brite®:
  – AISI 304L,
  – AISI 316L.
- Две модели настенных шкафов:
  – со сплошной дверью;
  – с прозрачной дверью из стекла Securit® толщиной 4 мм.
- Степень защиты в соответствии с МЭК 60529: IP66 для всех шкафов с одной дверью и шкафов с прозрачной дверью, IP55 для шкафов с двойной дверью.
- Стойкость к внешнему механическому воздействию:
  – IK10 для шкафов со сплошной дверью;
  – IK08 для шкафов со стеклянной дверью.
- Наружная установка: в соответствии со стандартом МЭК 62208 касательно типовых испытаний, оговоренных в §9.12 (стойкость к ультрафиолетовому излучению) и в §9.13 (стойкость к коррозии). Рекомендуется всегда устанавливать навес во избежание скапливания воды на шкафу.
- Толщина: 1,5 мм.
- Корпус шкафа выгнут из цельного металлического листа. Передний профиль с выемкой.
- 4 приваренных болта на задней панели для крепления оборудования.
- Два усиленных вертикальных перфорированных дверных профиля (для моделей высотой от 600 мм): отверстия диаметром 4,25 мм с шагом 25 мм для установки принадлежностей.
- Рама усиления двери (для моделей высотой от 1000 мм): сечение 20 мм x 15 мм, отверстия диаметром 5 мм с шагом 25 мм.
- Стандартный замок под ключ с двумя бородками 3 мм (хромированный сплав замак).
- 2 точки запирания для шкафов высотой от 500 мм и 3 точки запирания для шкафов с двойной дверью.
- Петли из нержавеющей стали с винтовым креплением к корпусу шкафа. Легко снимаются и устанавливаются для открывания двери в другую сторону. Угол открывания: 120°.
- Полиуретановое уплотнение.
- Эквипотенциальное соединение заземления обеспечивается винтами M6 x16 на корпусе и двери (заказываются отдельно).
- 4 отверстия для прямого крепления к стене или при помощи проушин (заказываются отдельно), закрываемые герметичными заглушками.

Сертификация

- МЭК 62208.
- UL 508A.
- CAN/CSA 22.

Настенные шкафы из нержавеющей стали
Размеры

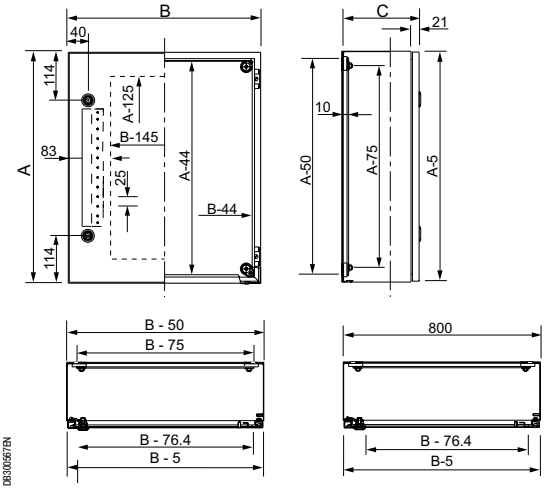

Рис. 2

Наружные размеры (мм)			Рис.
A	B	C	
300	200	150	1
300	250	150	1
300	300	150	1
400	300	150	1
400	300	200	1
400	400	200	1
400	600	200	1
500	400	200	2*
600	400	200	2
600	600	250	2
700	500	250	2
800	600	250	2
800	800	300	2
1000	800	300	3
1000	1000	300	4
1200	800	300	3
1200	1000	300	4

* Без усиления двери.

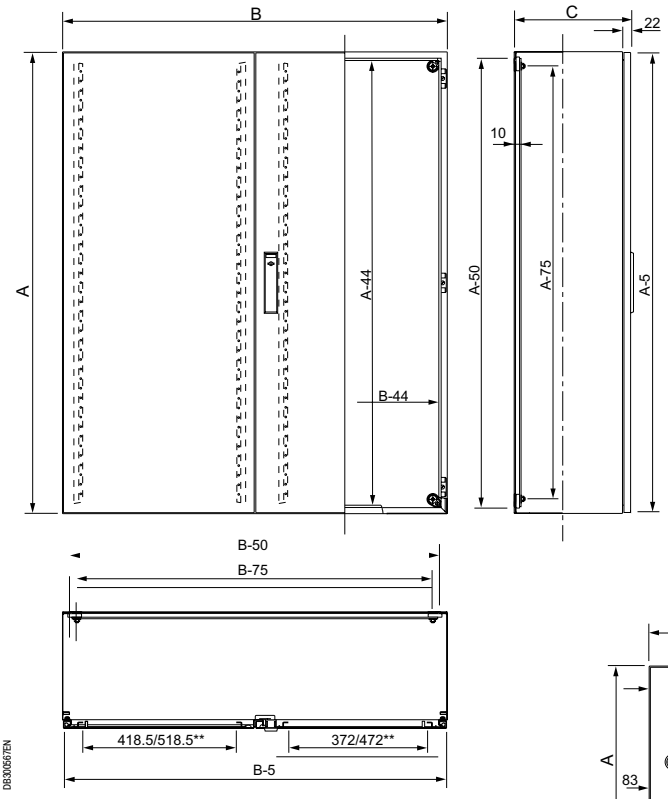

Рис. 4

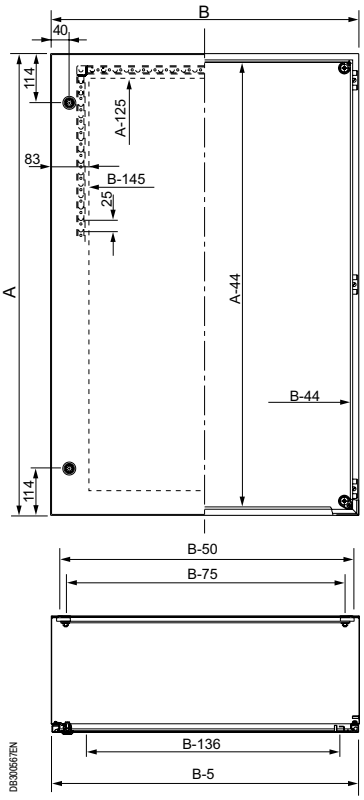

Рис. 3

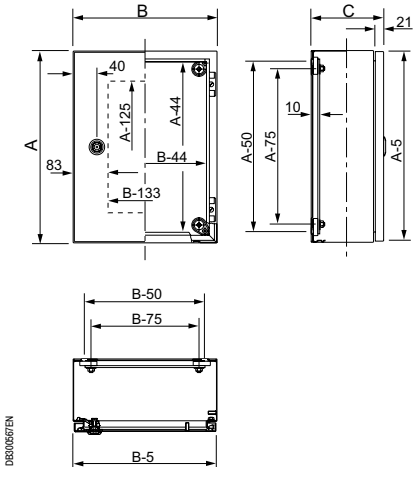

Рис. 1

** Для прозрачной двери.

Настенные шкафы из нержавеющей стали
Руководство по выбору

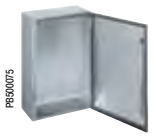
PB500075


PB501243


PB501244


PB501239

Наружные размеры (мм)			Кол-во точек запирания	Кол-во дверей	Нерж. сталь 304L		Нерж. сталь 316L	Навес из нерж. стали 304L
Высота	Ширина	Глубина			Сплошная дверь	Прозрачная дверь**	Сплошная дверь	
300	200	150	1	1	**NSYS3X3215**	-	**NSYS3X3215H**	**NSYTX2015**
300	250	150	1	1	**NSYS3X302515**	-	**NSYS3X302515H**	**NSYTX2515**
300	300	150	1	1	**NSYS3X3315**	-	**NSYS3X3315H**	**NSYTX3015**
400	300	150	1	1	**NSYS3X4315**	-	**NSYS3X4315H**	**NSYTX3015**
400	300	200	1	1	**NSYS3X4320**	**NSYS3X4320T**	**NSYS3X4320H**	**NSYTX3020**
400	400	200	1	1	**NSYS3X4420**	-	**NSYS3X4420H**	**NSYTX4020**
400	600	200	1	1	**NSYS3X4620**	-	**NSYS3X4620H**	**NSYTX6020**
500	400	200	2	1	**NSYS3X5420**	**NSYS3X5420T**	**NSYS3X5420H**	**NSYTX4020**
600	400	200	2	1	**NSYS3X6420**	**NSYS3X6420T**	**NSYS3X6420H**	**NSYTX4020**
600	600	250	2	1	**NSYS3X6625**	-	**NSYS3X6625H**	**NSYTX6025**
700	500	250	2	1	**NSYS3X7525**	**NSYS3X7525T**	**NSYS3X7525H**	**NSYTX5025**
800	600	250	2	1	**NSYS3X8625**	**NSYS3X8625T**	**NSYS3X8625H**	**NSYTX6025**
800	800	300	2	1	**NSYS3X8830**	-	**NSYS3X8830H**	**NSYTX8030**
1000	800	300	2	1	**NSYS3X10830**	**NSYS3X10830T**	**NSYS3X10830H**	**NSYTX8030**
1000	1000	300	*	2	**NSYS3X101030**	-	**NSYS3X101030H**	**NSYTX10030**
1200	800	300	2	1	**NSYS3X12830**	-	**NSYS3X12830H**	**NSYTX8030**
1200	1000	300	*	2	**NSYS3X121030**	-	**NSYS3X121030H**	**NSYTX10030**

* С тремя точками запирания.
** Стеклянная дверь – без усиления.


PB500072


PB500100


PB500101


PB500102


PB500328


PB500408


PB500136

Высота	Ширина	Глубина	Монтажные платы			Telequick	Внутренняя дверь	Плата	Кол-во модулей	Ступенчатые направляющие
			Сплошная	С размет. сеткой	Микроперфорир.					
300	200	150	**NSYMM32**	-	-	**NSYMR32**	-	-	-	-
300	250	150	**NSYMM3025**	-	-	**NSYMR3025**	-	-	-	-
300	300	150	**NSYMM33**	-	-	**NSYMR33**	-	-	-	-
400	300	150	**NSYMM43**	**NSYMS43**	**NSYMF43**	**NSYMR43**	**NSYPIN43**	**NSYDLM24**	24	-
400	300	200	**NSYMM43**	**NSYMS43**	**NSYMF43**	**NSYMR43**	-	**NSYDLM24**	24	**NSYSDCR200**
400	400	200	**NSYMM44**	**NSYMS44**	**NSYMF44**	**NSYMR44**	-	-	-	**NSYSDCR200**
400	600	200	**NSYMM64**	**NSYMS64**	**NSYMF64**	**NSYMR46**	-	-	-	**NSYSDCR200**
500	400	200	**NSYMM54**	**NSYMS54**	**NSYMF54**	**NSYMR54**	**NSYPIN54**	**NSYDLM48**	48	**NSYSDCR200**
600	400	200	**NSYMM64**	**NSYMS64**	**NSYMF64**	**NSYMR64**	**NSYPIN64**	**NSYDLM48P**	48	**NSYSDCR200**
600	600	250	**NSYMM66**	**NSYMS66**	**NSYMF66**	**NSYMR66**	-	**NSYDLM84**	84	**NSYSDCR250**
700	500	250	**NSYMM75**	**NSYMS75**	**NSYMF75**	**NSYMR75**	**NSYPIN75**	**NSYDLM66**	66	**NSYSDCR250**
800	600	250	**NSYMM86**	**NSYMS86**	**NSYMF86**	**NSYMR86**	**NSYPIN86**	**NSYDLM84P**	84	**NSYSDCR250**
800	800	300	**NSYMM88**	-	**NSYMF88**	**NSYMR88**	-	-	-	**NSYSDCR300**
1000	800	300	**NSYMM108**	-	**NSYMF108**	**NSYMR108**	**NSYPIN108**	**NSYDLM240**	234	**NSYSDCR300**
1000	1000	300	**NSYMM1010**	-	**NSYMF1010**	**NSYMR1010**		-	-	**NSYSDCR300**
1200	800	300	**NSYMM128**	-	**NSYMF128**	**NSYMR128**	**NSYPIN128**	-	-	**NSYSDCR300**
1200	1000	300	**NSYMM1210**	-	**NSYMF1210**	**NSYMR1210**	-	-	-	**NSYSDCR300**

Кабельные вводы	Компл. из 4 проушин из нерж. стали для настенного монтажа	Пластиковый карман для документации	Дверной выключатель	Светильник	Зажимные гайки	Панели-заглушки
 PB500024	 PB501242	 PB500083	 PB500186	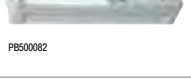 PB500082	 PB500107	 PB501245
	304L : **NSYPFCX** 316L : **NSYPFC2X**	**NSYDPA44**	**NSYINLCRN**	**NSYLAMCD**	**AF1EA3**	**NSYATP72MS**
Стр. **435**	Стр. **228**	Стр. **483**	Стр. **482**	Стр. **475**	Стр. **391**	Стр. **399**

Винты для сплошной монтажной платы			
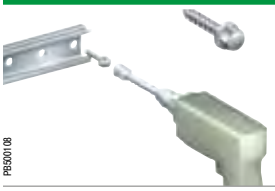 PB500108	Самонарезающий винт		
	M6 x 16	**NSYS16M6HS**	100
	M5 x 13	**NSYS13M5HS**	100
	Самонарезающий винт		
	M5 x 16	**AF1VT516**	100

Принадлежности шкафа



PB301239

Навес

- Крепление непосредственно к корпусу шкафа.
- Нержавеющая листовая сталь 304L толщиной 1,5 мм, обработка абразивом Scotch-Brite®.
- Крепёжные приспособления входят в комплект поставки.
- Возможны другие виды обработки и марки стали: проконсультируйтесь в Schneider Electric.

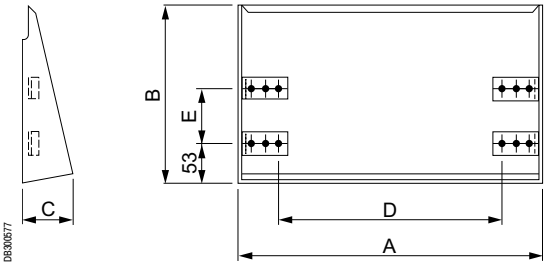

DB300677

Configured

Установка принадлежностей на заводе: проконсультируйтесь в Schneider Electric.

Размеры настенных шкафов (мм)		Размеры (мм)					№ по каталогу навеса
Ширина	Глубина	A	B	C	D	E	
200	150	205	183	51	120	-	**NSYTX2015**
250	150	205	183	51	120	-	**NSYTX2515**
300	150	305	183	51	220	-	**NSYTX3015**
300	200	305	233	51	220	70	**NSYTX3020**
400	200	405	233	70	320	70	**NSYTX4020**
500	250	505	283	70	420	120	**NSYTX5025**
600	200	605	233	70	520	70	**NSYTX6020**
600	250	605	283	70	520	120	**NSYTX6025**
800	300	805	333	70	720	170	**NSYTX8030**
1000	300	1005	333	70	920	170	**NSYTX10030**



PB301242

Проушины для настенного монтажа

- Комплект из 4 проушин для настенного монтажа из нержавеющей стали 304 или 316L.
- Крепление к шкафу в горизонтальном или вертикальном положении.
- Устанавливаются снаружи.
- Максимальная нагрузка: при установке в горизонтальном положении – 180 кг, в вертикальном положении – 350 кг.

Марка нержавеющей стали	№ по каталогу
304	**NSYPFCX**
316L	**NSYPFC2X**

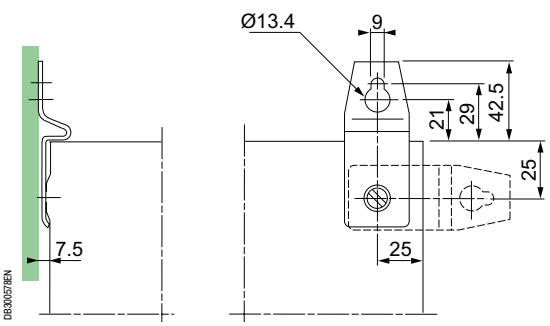

DB300578EN

Принадлежности шкафа
Системы блокировки и замковые механизмы

Замок

- В стандартную комплектацию настенного шкафа входит хромированный замок из сплава замак под ключ с 2 бородками 3 мм.
- Степень защиты: IP66.

Стандартный замок

Замок под ключ с двумя бородками 3 мм (в стандартном исполнении – из сплава замак, хромированный).



NSYSTDNCSX

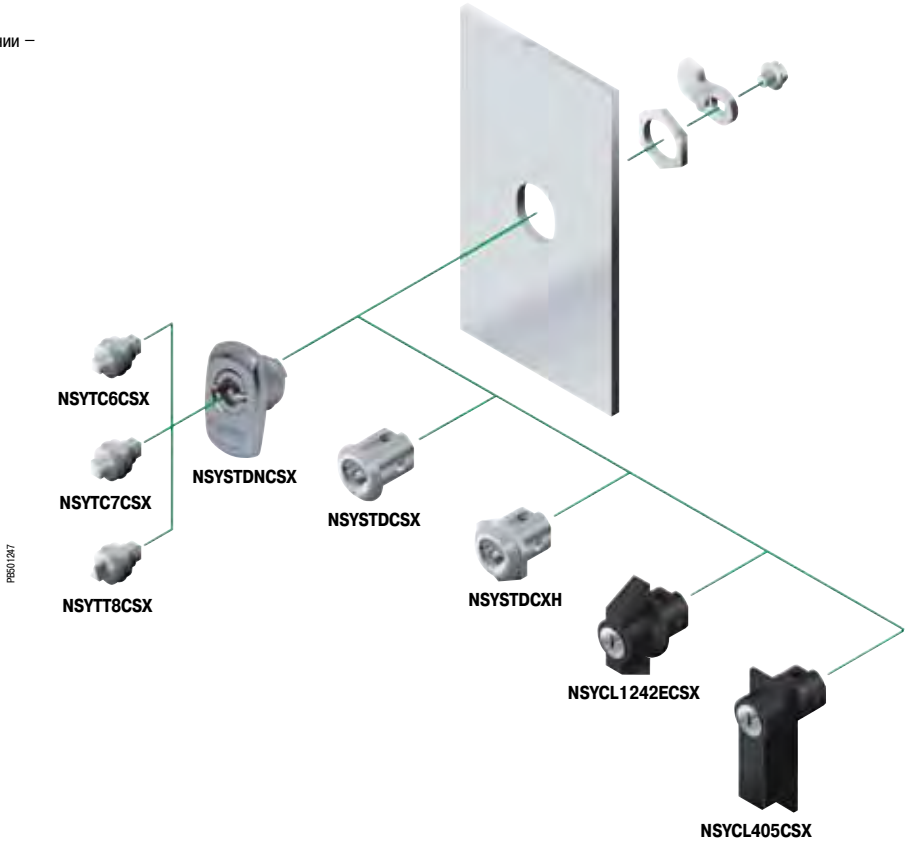

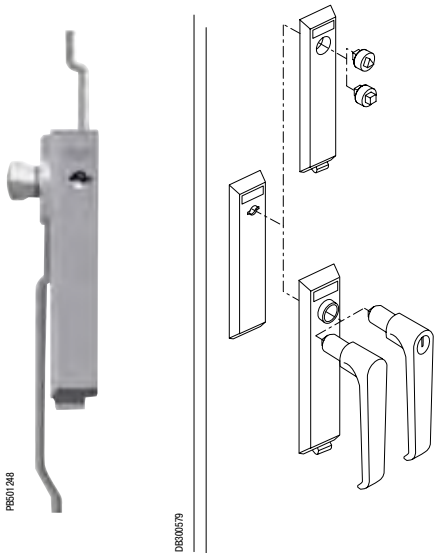

По поводу замков для шкафов с двойной дверью обращайтесь в Schneider Electric.

Описание	Материал	№ по каталогу
Стандартный замок под ключ с 2 бородками 3 мм	Хромированный замак	**NSYSTDNCSX**
Круглый замок под ключ с 2 бородками 3 мм (запасной)	Хромированный замак	**NSYSTDCSX**
Круглый замок под ключ с 2 бородками 3 мм	Нержавеющая сталь	**NSYSTDCXH**
Треугольный профиль 8 мм	Нержавеющая сталь	**NSYTT8CSX**
Квадратный профиль 7 мм	Нержавеющая сталь	**NSYTC7CSX**
Квадратный профиль 6 мм	Нержавеющая сталь	**NSYTC6CSX**
Замок 1242E в ручке	Хромированный	**NSYCL1242ECSX**
Замок 405 в ручке	Полиамид	**NSYCL405CSX**

Configured

Установка принадлежностей на заводе: проконсультируйтесь в Schneider Electric.

Принадлежности для двери



Внутренняя дверь

- Замок под ключ с 2 бородками 3 мм.
- Внутренняя дверь может устанавливаться или спереди на каркасе шкафа, или на ступенчатых направляющих (в стандартную комплектацию не входят).
- Максимальная нагрузка: 30 кг/м .
- В шкафу стандартного исполнения внутренняя дверь и монтажная плата могут быть одновременно установлены на ступенчатых направляющих.
- Не совместима с фиксатором двери и дверным выключателем. Проконсультируйтесь в Schneider Electric.

Комплект поставки: 1 внутренняя дверь.

Размеры настенных шкафов		№ по каталогу	D	E	G	H	I мин.
Высота (A)	Ширина (B)						
400	300	**NSYPIN43**	349	241	208	32	51
500	400	**NSYPIN54**	449	341	308	32	51
600	400	**NSYPIN64**	549	341	308	32	51
700	500	**NSYPIN75**	649	441	408	32	51
800	600	**NSYPIN86***	749	541	508	32	51
1000	800	**NSYPIN108***	949	741	708	32	51
1200	800	**NSYPIN128***	1149	741	708	32	52

* С приваренными вертикальными профилями, облегчающими прокладку кабелей.

Размеры шкафов Spacial S3X из нержавеющей стали

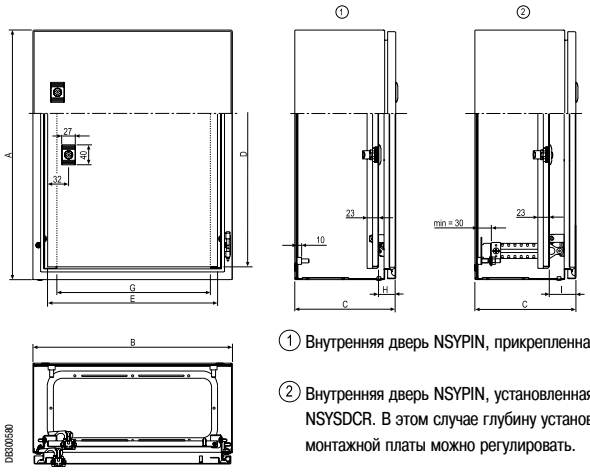

① Внутренняя дверь NSYPIN, прикрепленная к каркасу шкафа.

② Внутренняя дверь NSYPIN, установленная на регулируемой опоре NSYSDCR. В этом случае глубину установки внутренней двери и монтажной платы можно регулировать.

Изготовление на заказ: все стандартные размеры из нашего каталогу, а также размеры заказчика

Configured



Лакокрасочные покрытия



Отверстия и вырезы



Монтаж



Принадлежности

Примеры установки

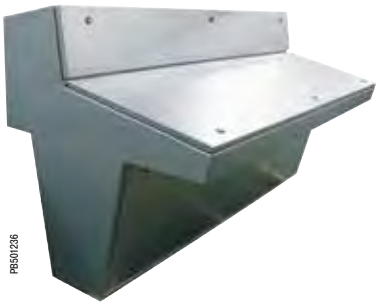
PB501236

Моноблочный шкаф управления с консолью

- Шкаф управления из нержавеющей стали 304L с моноблочной консолью и вертикальной надстройкой, встроенными монтажными платами и утопленными передними и задними панелям.
- Размеры:
  Высота: 1200 мм.
  Ширина: 2200 мм.
  Глубина: 1060 мм.

Преимущества

- Большой моноблочный шкаф управления.
- Продуманный дизайн.
- Исключительная чистота поверхностей, обработанных микрошариками.
- Простота дезинфекции.


PB501237

Сборная стойка 19" и стойка для ПК для фармацевтической промышленности

- Стойка 19" и стойка для ПК изготавливаются из нержавеющей стали 304L, обработанной микрошариками, с электрополировкой лицевых панелей.
- Ножки высотой 100 мм позволяют производить уборку пола под шкафом.

Преимущества

- Продуманный дизайн.
- Исключительная чистота электрополированных поверхностей.
- Простота дезинфекции.


PB501238

Шкафы из нержавеющей стали для управления осветительным оборудованием

- Большие шкафы шириной 3000 мм из обработанной микрошариками нержавеющей стали 316L толщиной 2,0 мм, с цоколем и скошенным навесом. Такие шкафы устанавливаются на мостовых быках.

Преимущества

- Превосходная герметичность.
- Продуманный дизайн.

Specific Configured

Напольные шкафы из нержавеющей стали

Напольные шкафы из нержавеющей стали
Содержание


PB500138

Spacial SMX
Моноблочные напольные шкафы из нержавеющей стали **214**
Общая информация 216
Размеры 217


PB500141

Spacial SFX
Сборные напольные шкафы из нержавеющей стали **220**
Общая информация 222
Размеры 226

Принадлежности **226**

Моноблочные напольные шкафы из нержавеющей стали

Материал и обработка поверхности

Практичность и экономия времени



Герметичность

Гигиеничность

Совместимость аксессуаров

Прочность и надёжность

Моноблочные напольные шкафы из нержавеющей стали

Материал и обработка поверхности

Марка нержавеющей стали:
В стандартном исполнении – AISI 304L и 316L.
Обработка поверхности:
В стандартном исполнении: полировка абразивами Scotch-Brite®.
По заказу: обработка микрошариками.
По заказу: покраска.

Стойкость к коррозии

Высокая стойкость к коррозии. Сталь марки 304L и 316L обеспечивает превосходную защиту в самых сложных условиях эксплуатации.


PB501232

Практичность и экономия времени

Широкий выбор принадлежностей для монтажа, проводки кабелей и т.д.
Цоколь из нержавеющей стали 316L, обеспечивающий простой ввод кабелей.
Перенавешиваемая дверь с углом открывания 120°.
Профильный замковый механизм или блокировка навесным замком.
Регулировочные рейки с перфорацией с шагом 25 мм.
Рама из перфорированного профиля для усиления двери и монтажа принадлежностей.

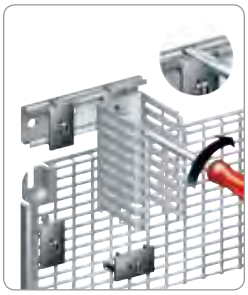
PB500858

Герметичность

Степень защиты IP55 (МЭК 60529): полная защита от пыли и струй воды.
Запирание в трёх точках.
Навес (опция):
- закрывает дверную щель сверху;
- гарантирует правильное стекание воды со шкафа;
- не допускает скапливания воды на шкафу.

Цельная плата кабельного ввода с полиуретановым уплотнением.


PB500138

Совместимость аксессуаров

Монтажная плата и другие принадлежности полностью совместимы с металлическими шкафами серии Spacial SM.


PB501255

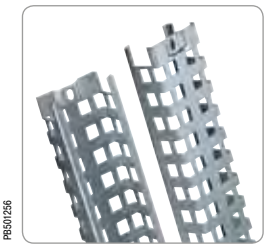
PB501256

Гигиеничность

Благодаря высокому качеству обработки поверхности шкафа она слабо загрязняется и легко очищается.
Шкаф установлен на ножках высотой 100 и 200 мм, изготовленных из нержавеющей стали 316L и позволяющих мыть пол под шкафом.


PB501228

Прочность и надёжность

Стойкость к механическому воздействию: IK10 в соответствии с МЭК 62262.
Три петли полностью из нержавеющей стали.
Рама для усиления двери.


PB501241

Моноблочные напольные шкафы из нержавеющей стали
Общая информация


PB500138

Технические характеристики

Шкафы из нержавеющей стали предназначены для применения в химической, нефтеперерабатывающей и пищевой промышленности, а также в других отраслях с агрессивной окружающей средой и повышенными санитарно-гигиеническими требованиями.

- Напольный шкаф, выгнутый и сваренный из нержавеющей стали толщиной 1,5 мм.
- Две марки нержавеющей стали, обработанной абразивами Scotch-Brite®:
– 304L,
– 316L.
- Заказное исполнение: с покраской или обработкой микрошариками.
- Степень защиты: IP55 согласно МЭК 60529.
- Наружная установка: в соответствии со стандартом МЭК 62208 касательно типовых испытаний, оговоренных в §9.12 (стойкость к ультрафиолетовому излучению) и в §9.13 (стойкость к коррозии). Рекомендуется всегда устанавливать навес во избежание скапливания воды на шкафу.
- С одной дверью, соответствующей Nema тип 1, 2, 3, 3R, 4, 4X, 5, 12, 12K, 13.
- С двумя дверьми, соответствующими Nema тип 1, 2, 12K.
- Стойкость к механическому воздействию: IK10 в соответствии с МЭК 62262.
- Сплошная передняя дверь с усиленной рамой, открывается вправо или влево на 120°. Навешивается на трех петлях из нержавеющей стали. Три точки запирания. Ручка из окрашенного замака, цилиндр под ключ с двумя бородками 5 мм.
Допустимая нагрузка 50 кг.
- Поставляется с 4 кронштейнами для монтажной платы.
- Цельная плата кабельного ввода в комплекте.
- Опция: цоколи из нержавеющей стали 316L высотой 100 и 200 мм.
- Опция: навес из нержавеющей стали.
- Опция: рым-болты.
Максимальная нагрузка 830 кг при наклоне строп 60°.
- Подробная информация об обработке поверхностей: см. стр. **201**.

Сертификация

- МЭК 62208.
- UL 508.
- CAN/CSA 22.

Изготовление на заказ: все стандартные размеры из нашего каталогу, а также размеры заказчика

Specific


PB501688
Лакокрасочные покрытия


PB500359
Отверстия и вырезы


PB501690
Монтаж


PB501691
Изменения конструкции


PB501692
Принадлежности

Моноблочные напольные шкафы из нержавеющей стали
Размеры


PB500137

Напольные шкафы из нержавеющей стали 304L и 316L

Размеры шкафов из нерж. стали (мм)			Кол-во плат кабельного ввода	Размеры (мм)	
Высота (A)	Ширина (B)	Глубина (C)		E	F
1400	1000	300	1	720	270
1600	800	400	1	520	270
1800	600	400	1	520	270
1800	800	400	1	520	270
1800	1200	400	1	920	270
1800	1600	400	2	1320	270
2000	800	500	1	520	370
2000	1000	400	1	720	270
2000	1200	500	1	920	370
2000	1600	600	2	1320	470

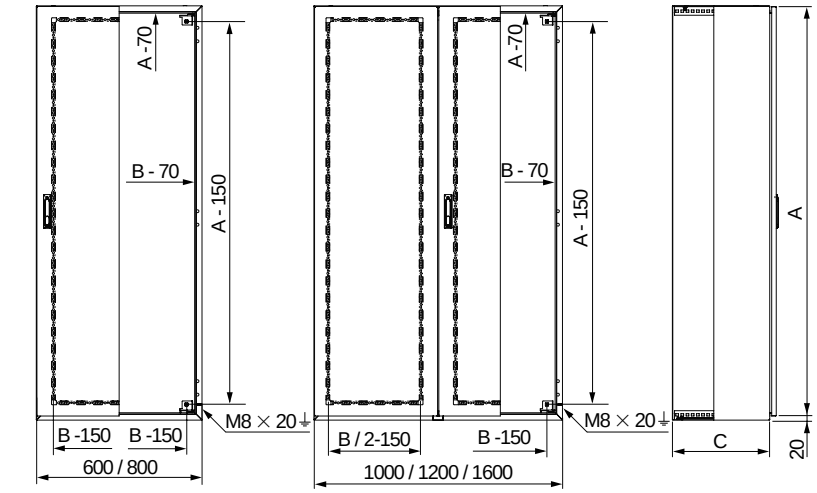

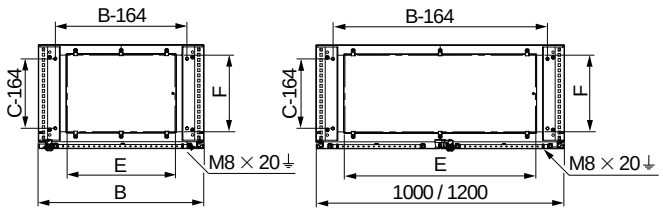

Шкаф шириной 1000 и 1200 мм.

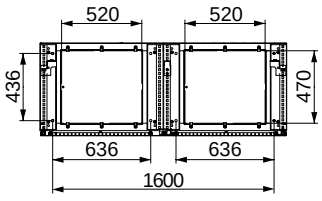

Шкаф шириной 1600 мм.

DB300714

Моноблочные напольные шкафы из нержавеющей стали
Руководство по выбору


PB500137


PB500138

Наружные размеры (мм)			Кол-во передних дверей	Шкаф из нержавеющей стали	
Высота (A)	Ширина (B)	Глубина (C)		304L	316L
1400	1000	300	2	**NSYSMX141030**	-
1600	800	400	1	**NSYSMX16840**	-
1800	600	400	1	**NSYSMX18640**	-
1800	800	400	1	**NSYSMX18840**	**NSYSMX18840H**
1800	1200	400	2	**NSYSMX181240**	**NSYSMX181240H**
1800	1600	400	2	**NSYSMX181640**	**NSYSMX181640H**
2000	800	500	1	**NSYSMX20850**	-
2000	1000	400	2	**NSYSMX201040**	**NSYSMX201040H**
2000	1200	500	2	**NSYSMX201250**	**NSYSMX201250H**
2000	1600	600	2	**NSYSMX201660**	**NSYSMX201660H**


PB501258

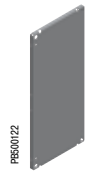
PB500122

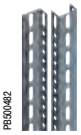
PB500482


PB500483

Наружные размеры (мм)			Навес из крацованной нерж. стали 316L	Сплошная монтажная плата	Стандартные вертикальные рейки	Усиленные вертикальные рейки
Высота (A)	Ширина (B)	Глубина (C)				
1400	1000	300	**NSYSCX10030**	**NSYMP1410**	-	**NSYTVR14**
1600	800	400	**NSYSCX8040**	**NSYMP168**	-	**NSYTVR16**
1800	600	400	**NSYSCX6040**	**NSYMP186**	**NSYVR18**	**NSYTVR18**
1800	800	400	**NSYSCX8040**	**NSYMP188**	**NSYVR18**	**NSYTVR18**
1800	1200	400	**NSYSCX12040**	**NSYMP1812**	**NSYVR18**	**NSYTVR18**
1800	1600	400	**NSYSCX16040**	**NSYMP1816**	**NSYVR18**	**NSYTVR18**
2000	800	500	**NSYSCX8050**	**NSYMP208**	**NSYVR20**	**NSYTVR20**
2000	1000	400	**NSYSCX10040**	**NSYMP2010**	**NSYVR20**	**NSYTVR20**
2000	1200	500	**NSYSCX12050**	**NSYMP2012**	**NSYVR20**	**NSYTVR20**
2000	1600	600	**NSYSCX16060**	**NSYMP2016**	**NSYVR20**	**NSYTVR20**

Гигиеничные ножки из нерж. стали	Проушины для настенного монтажа шкафов SMX	Нерж. сталь 304			
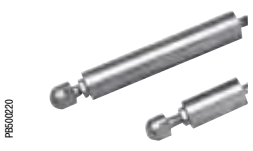 PB500220	 PB501242	 PB500863	 PB500866	 PB500886	 PB500108
100 мм: **NSYPHX100** 200 мм: **NSYPHX200**	Гайки и винты для реек **NSYFCMX**				
Стр. **228**	Стр. **228**	Стр. **391**			

Моноблочные напольные шкафы из нержавеющей стали
Руководство по выбору









	Цоколь высотой 100 мм из крацованной нерж. стали 316L		Цоколь высотой 200 мм из крацованной нерж. стали 316L	
	Компл. (4 уголка + перед. и зад. панели)	Комплект из 2 боковых панелей	Компл. (4 уголка + перед. и зад. панели)	Комплект из 2 боковых панелей
	NSYSPXF10100H	**NSYSPXS3100H**	**NSYSPXF10200H**	2 x **NSYSPXS3100H**
	NSYSPXF8100H	**NSYSPXS4100H**	**NSYSPXF8200H**	2 x **NSYSPXS4100H**
	NSYSPXF6100H	**NSYSPXS4100H**	**NSYSPXF6200H**	2 x **NSYSPXS4100H**
	NSYSPXF8100H	**NSYSPXS4100H**	**NSYSPXF8200H**	2 x **NSYSPXS4100H**
	NSYSPXF12100H	**NSYSPXS4100H**	**NSYSPXF12200H**	2 x **NSYSPXS4100H**
	NSYSPXF16100H	**NSYSPXS4100H**	**NSYSPXF16200H**	2 x **NSYSPXS4100H**
	NSYSPXF8100H	**NSYSPXS5100H**	**NSYSPXF8200H**	2 x **NSYSPXS5100H**
	NSYSPXF10100H	**NSYSPXS4100H**	**NSYSPXF10200H**	2 x **NSYSPXS4100H**
	NSYSPXF12100H	**NSYSPXS5100H**	**NSYSPXF12200H**	2 x **NSYSPXS5100H**
	NSYSPXF16100H	**NSYSPXS6100H**	**NSYSPXF16200H**	2 x **NSYSPXS6100H**

Рым-болты	Пластиковый карман для документации	Кабельные вводы	Замки и профили замковых механизмов	Fluorescent lamp with E27 bulb base
 PB501257	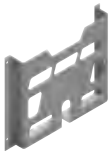 PB500464	 PB500024	 PB501259 PB501260	 PB500987
NSYSMEB	**NSYDPA44**		**NSYATP72MS**	**NSYLAMCD**
Стр. **227**	Стр. **483**	Стр. **435**	Стр. **227**	Стр. **475**

Винты для сплошной монтажной платы		
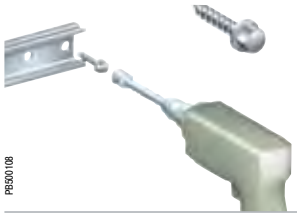 PB500108	Самонарезающий винт	
	M6 x 16	**NSYS16M6HS** 100
	M5 x 13	**NSYS13M5HS** 100
	Самонарезающий винт	
	M5 x 16	**AF1VT516** 100

Сборные шкафы из нержавеющей стали



Материал и обработка поверхности

Стойкость к коррозии

Гигиеничность

Прочность и надёжность

Практичность и экономия времени

Герметичность

Совместимость аксессуаров

Сборные шкафы из нержавеющей стали

Материал и обработка поверхности

Нержавеющая сталь:
AISI 304L (стандартное исполнение).
AISI 316L (по заказу).
Обработка поверхности:
Обработка абразивами Scotch-Brite® (в стандартном исполнении).
Обработка микрошариками (по заказу).
Покраска (по заказу).

Стойкость к коррозии

Высокая стойкость к коррозии. Сталь марки 304L и 316L
обеспечивает превосходную защиту в самых сложных условиях эксплуатации.


PB501232

Практичность и экономия времени

Широкий выбор принадлежностей для монтажа, проводки кабелей и т.д.
Цоколь из нержавеющей стали 304L или 316L, обеспечивающий простой ввод кабелей.
Перенавешиваемая дверь с углом открывания 120°.
Профильный замковый механизм или блокировка навесным замком.
Регулировочные рейки с перфорацией с шагом 25 мм.
Рама из перфорированного профиля для усиления двери и монтажа принадлежностей.

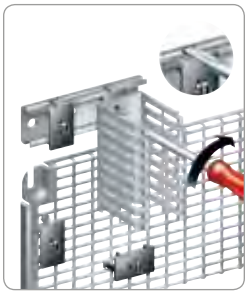
PB500868

Герметичность

Степень защиты IP55 (МЭК 60529): полная защита от пыли и струй воды.
Запирание в трёх точках.
Навес (опция):
- закрывает дверную щель сверху;
- гарантирует правильное стекание воды со шкафа;
- не допускает скапливания воды на шкафу.

Цельная плата кабельного ввода с полиуретановым уплотнением.


PB500141

Совместимость аксессуаров

Монтажная плата и другие принадлежности полностью совместимы с металлическими шкафами серии Spacial SF.


PB501255

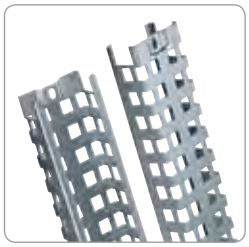
PB501256

Гигиеничность

Благодаря высокому качеству обработки поверхности шкафа она слабо загрязняется и легко очищается.
Шкаф установлен на ножках высотой 100 и 200 мм, изготовленных из нержавеющей стали 316L и позволяющих мыть пол под шкафом.


PB501228

Прочность и надёжность

Стойкость к механическому воздействию: IK10 в соответствии с МЭК 62262.
Три петли полностью из нержавеющей стали.
Рама для усиления двери.


PB501241

Сборные шкафы из нержавеющей стали
Общая информация


PB500141

Технические характеристики

Шкафы из нержавеющей стали предназначены для применения в химической, нефтеперерабатывающей и пищевой промышленности, а также в других отраслях с агрессивной окружающей средой и повышенными санитарно-гигиеническими требованиями.

- Каркас шкафа: нижняя и верхняя рамы, задняя панель, стойки.
- Материал: AISI 304L с обработкой абразивом Scotch-Brite®.
- По заказу:
  – из нержавеющей стали 316L;
  – обработка микрошариками или покраска.
- Степень защиты IP55 в соответствии с МЭК 60529.
- Высокая стойкость к механическому воздействию: IK10 в соответствии с МЭК 62262.
- Наружная установка: в соответствии со стандартом МЭК 62208 касательно типовых испытаний, оговоренных в §9.12 (стойкость к ультрафиолетовому излучению) и в §9.13 (стойкость к коррозии). Рекомендуется всегда устанавливать навес во избежание скапливания воды на шкафу.
- Сплошная передняя дверь с усиленной рамой, открывается вправо или влево на 120°.
  – Три петли из нержавеющей стали.
  – Три точки запирания. Ручка из окрашенного замака, цилиндр под ключ с двумя бородками 5 мм.
  – Допустимая нагрузка 50 кг.
- Цельная плата кабельного ввода в комплекте.
- Опция: цоколи из нержавеющей стали 316L высотой 100 и 200 мм.
- Опция: навес из нержавеющей стали.
- Опция: рым-болты.
- Максимальная нагрузка: 830 кг при наклоне строп 60°.

Стандартная комплектация

- Каркас, состоящий из верхней и нижней рам, задней панели, четырёх стоек.
- Одна передняя дверь с усиленной рамой.
- Ручка из окрашенного замака с замком под ключ с 2 бородками 3 мм.
- Четыре кронштейна для монтажной платы.
- Цельная плата кабельного ввода с уплотнением.

Примечание: по заказу возможна поставка шкафа в собранном виде с установленными панелями и цоколем.

Изготовление на заказ: все стандартные размеры из нашего каталогу, а также размеры заказчика

Specific


PB501688
Лакокрасочные покрытия


PB500359
Отверстия и вырезы


PB501690
Монтаж


PB501691
Изменения конструкции


PB501692
Принадлежности

Сборные шкафы из нержавеющей стали
Размеры

Наружные размеры (мм)			Кол-во передних дверей
Высота (A)	Ширина (B)	Глубина (C)	
1800	600	400	1
1800	800	400	1
1800	1200	400	2
2000	600	500	1
2000	800	400	1
2000	800	600	1
2000	1000	600	2
2000	1200	600	2

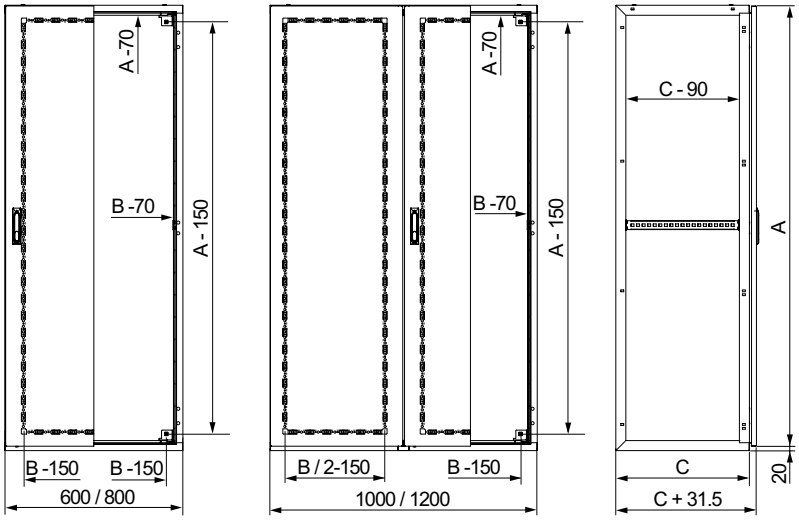

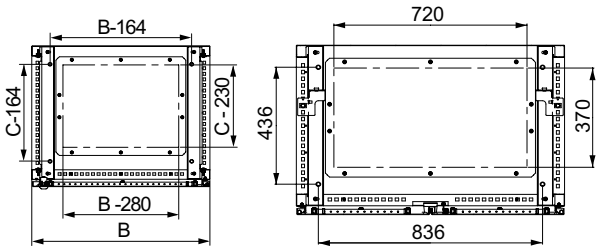

Шкаф шириной 1000 мм.

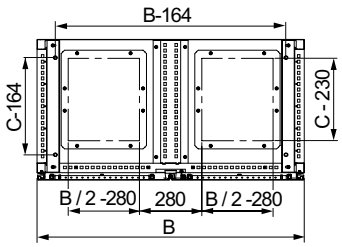

Шкаф шириной 1200 мм.

D83005868N

Сборные шкафы из нержавеющей стали
Руководство по выбору







Наружные размеры (мм)			Кол-во передних дверей	№ по каталогу шкафов из нерж. стали 304L		Цоколь высотой 100 мм из крацован. нерж. стали 316L	
Высота (A)	Ширина (B)	Глубина (C)		Сборный шкаф	Боковые панели	Комплект (4 уголка + передняя и задняя панели)	Комплект из 2 боковых панелей
1800	600	400	1	**NSYSFX18640**	**NSY2SPX184**	**NSYSPXF6100H**	**NSYSPXS4100H**
1800	800	400	1	**NSYSFX18840**	**NSY2SPX184**	**NSYSPXF8100H**	**NSYSPXS4100H**
1800	1200	400	2	**NSYSFX181240**	**NSY2SPX184**	**NSYSPXF12100H**	**NSYSPXS4100H**
2000	600	500	1	**NSYSFX20650**	**NSY2SPX205**	**NSYSPXF6100H**	**NSYSPXS5100H**
2000	800	400	1	**NSYSFX20840**	**NSY2SPX204**	**NSYSPXF8100H**	**NSYSPXS4100H**
2000	800	600	1	**NSYSFX20860**	**NSY2SPX206**	**NSYSPXF8100H**	**NSYSPXS6100H**
2000	1000	600	2	**NSYSFX201060**	**NSY2SPX206**	**NSYSPXF10100H**	**NSYSPXS6100H**
2000	1200	600	2	**NSYSFX201260**	**NSY2SPX206**	**NSYSPXF12100H**	**NSYSPXS6100H**

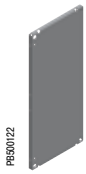

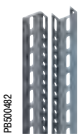



Наружные размеры (мм)			Сплошная монтажная плата	Стандартные вертикальные рейки	Усиленные вертикальные рейки
Высота (A)	Ширина (B)	Глубина (C)			
1800	600	400	**NSYMP186**	**NSYVR18**	**NSYVR18**
1800	800	400	**NSYMP188**	**NSYVR18**	**NSYVR18**
1800	1200	400	**NSYMP1812**	**NSYVR18**	**NSYVR18**
2000	600	500	**NSYMP206**	**NSYVR20**	**NSYVR20**
2000	800	400	**NSYMP208**	**NSYVR20**	**NSYVR20**
2000	800	600	**NSYMP208**	**NSYVR20**	**NSYVR20**
2000	1000	600	**NSYMP2010**	**NSYVR20**	**NSYVR20**
2000	1200	600	**NSYMP2012**	**NSYVR20**	**NSYVR20**

Fluorescent lamp with E27 bulb base	Гигиеничные ножки из нерж. стали	Соединительный комплект для шкафов SFX	Замки и профили замковых механизмов
		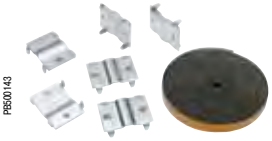	
NSYLAMCD	100 мм: **NSYPHX100** 200 мм: **NSYPHX200**	**NSYSFBK19**	**NSYATP72MS**
Стр. **475**	Стр. **228**	Стр. **226**	Стр. **227**

Сборные шкафы из нержавеющей стали
Руководство по выбору


PB500139


PB500140


PB501239

	Цоколь высотой 200 мм из крацованной нерж. стали 316L		Навес из крацованной нерж. стали 316L
	Комплект (4 уголка + передняя и задняя панели)	Комплект из 2 боковых панелей	
	NSYSPXF6200H	2 x **NSYSPXS4100H**	**NSYSCX6040**
	NSYSPXF8200H	2 x **NSYSPXS4100H**	**NSYSCX8040**
	NSYSPXF12200H	2 x **NSYSPXS4100H**	**NSYSCX12040**
	NSYSPXF6200H	2 x **NSYSPXS5100H**	**NSYSCX6050**
	NSYSPXF8200H	2 x **NSYSPXS4100H**	**NSYSCX8040**
	NSYSPXF8200H	2 x **NSYSPXS6100H**	**NSYSCX8060**
	NSYSPXF10200H	2 x **NSYSPXS6100H**	**NSYSCX10060**
	NSYSPXF12200H	2 x **NSYSPXS6100H**	**NSYSCX12060**

Рым-болты	Пластиковый карман для документации	Кабельные вводы	Замки и профили замковых механизмов
 PB501257	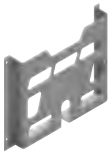 PB500464	 PB600024	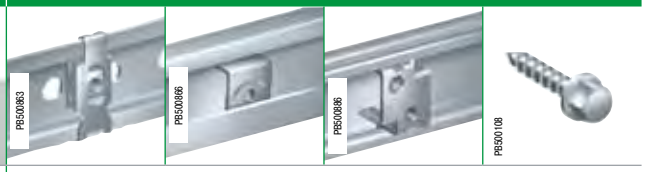 PB500863 PB500886 PB500886 PB300108
NSYSMEB	**NSYDPA44**		
Стр. **227**	Стр. **483**	Стр. **435**	Стр. **391**

Винты для сплошной монтажной платы			
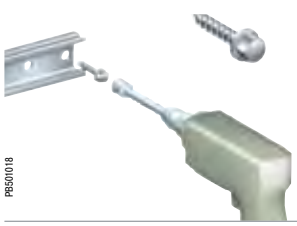 PB501018	Самонарезающий винт		
	M6 x 16	**NSYS16M6HS**	100
	M5 x 13	**NSYS13M5HS**	100
	Самонарезающий винт		
	M5 x 16	**AF1VT516**	100

Принадлежности шкафа


PB500142

Боковые панели из нержавеющей стали для сборных шкафов SFX

- Боковые панели оборудованы полиуретановым уплотнением.
- Специальная конструкция, обеспечивающая целостность уплотнения двери

Для сборного шкафа (мм)		№ по каталогу
Высота	Глубина	
1800	400	**NSY2SPX184**
2000	400	**NSY2SPX204**
2000	500	**NSY2SPX205**
2000	600	**NSY2SPX206**


PB300143

Соединительный комплект для шкафов SFX

- Для соединения шкафов «бок о бок».
- Крепится изнутри шкафа.
- Степень защиты: IP55.
- Материал:

– Плоские соединительные скобы: оцинкованная сталь.
– Уплотнитель: EPDM.

№ по каталогу
NSYSFBK19


PB501258

Принадлежности для монтажа в верхней части шкафа Навес для шкафов SMX и SFX

- Обеспечивает надёжную защиту шкафа при наружной установке.
- Крепится к отверстиям для рым-болтов. Поставляется с крепёжом.
- Материал: нержавеющая листовая сталь 304L толщиной 1,5 мм, обработанная абразивом Scotch-Brite®.
- Другие способы обработки или марки нержавеющей стали: обращайтесь в Schneider Electric.

Размер шкафа (мм)		№ по каталогу
Ширина (B)	Глубина (C)	
600	400	**NSYSCX6040**
600	500	**NSYSCX6050**
800	400	**NSYSCX8040**
800	500	**NSYSCX8050**
800	600	**NSYSCX8060**
1000	300	**NSYSCX10030**
1000	400	**NSYSCX10040**
1000	600	**NSYSCX10060**
1200	400	**NSYSCX12040**
1200	500	**NSYSCX12050**
1200	600	**NSYSCX12060**
1600	400	**NSYSCX16040**
1600	600	**NSYSCX16060**

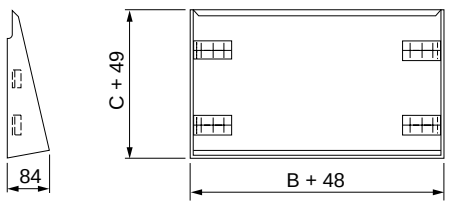

DB300987

Принадлежности шкафа


PBS01257

Рым-болты

- Комплект из 4 болтов M12.
- Материал: термообработанная литая сталь.
- Крепятся крепёжными гайками из комплекта шкафа.
- Максимальная нагрузка: 830 кг при угле наклона строп 60°.

№ по каталогу
NSYSMEB

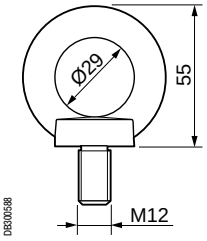

DB300588


PBS01262

Подъёмные проушины сборных шкафов SFX из нержавеющей стали

- Комплект из 4 проушин.
- Материал: термообработанная сталь.
- Крепятся в отверстия под рым-болты установленных бок о бок сборных шкафов, обеспечивая жёсткость собранной конструкции про подъёме.
- Максимальная нагрузка: 2000 кг при угле наклона строп 60°.

№ по каталогу
NSYPUNX


PBS01259 PBS01260

Замки и профили замковых механизмов

- В стандартном исполнении шкафы поставляются с ручкой из окрашенного замака со встроенным замком под ключ с 2 бородками 5 мм. Возможна комплектация замками 1242E, 405E, 455E и с треугольным профилем 6,5 мм.
- Широкий выбор замковых механизмов стандартного профиля.

Описание	Кол-во шт. в комплекте	№ по каталогу
Запасная ручка	1	**NSYMCSX**
Под ключ с 2 бородками 5 мм	1	**NSYTDB5ME**
Квадратный профиль 6 мм	1	**NSYTC6ME**
Квадратный профиль 7 мм	1	**NSYTC7ME**
Квадратный профиль 8 мм	1	**NSYTC8ME**
Треугольный профиль 6,5 мм	1	**NSYTT6ME**
Треугольный профиль 8 мм	1	**NSYTT8ME**
Устройство для установки навесных замков	1	**NSYBCME**

Принадлежности шкафа из нержавеющей стали


PB501242

Проушины для настенного монтажа шкафов SMX

- Комплект из 4 проушин из нержавеющей стали 304.
- Крепление к шкафу в горизонтальном или вертикальном положении.
- Устанавливаются снаружи.
- Максимальная нагрузка: При установке в горизонтальном положении – 180 кг, в вертикальном положении – 350 кг.

№ по каталогу
NSYFCMX

NSYFCMX

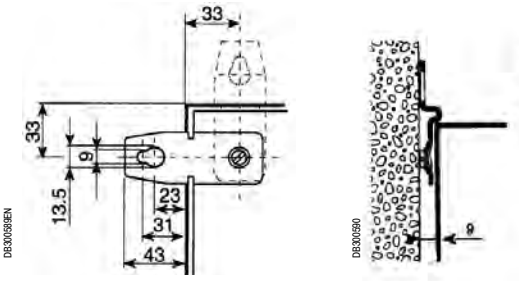

DB300898EN DB300890


PB500220

Гигиеничные ножки из нержавеющей стали

- Комплект из 4 регулируемых ножек.
- Изготовлены из нержавеющей стали 316L. Позволяют мыть пол под шкафом.
- Для применений с повышенными санитарно-гигиеническими требованиями.
- Выпускаются высотой 100 или 200 мм.
- Максимально допустимая нагрузка на одну ножку: 100 кг.

Высота (мм)	№ по каталогу
100	**NSYPHX100**
200	**NSYPHX200**

Изготовление на заказ: все стандартные размеры из нашего каталогу, а также размеры заказчика

Configured


PB501688
Лакокрасочные покрытия


PB500359
Отверстия и вырезы


PB501690
Монтаж


PB501692
Принадлежности

Принадлежности шкафа из нержавеющей стали

Цоколь из нержавеющей стали

- Крепится к отверстиям для крепления шкафа к полу.
- Изготовлен из высококачественной нержавеющей стали AISI 316L, обработанной абразивами Scotch-Brite®. Защищает шкаф от возможной коррозии при контакте с полом.
- Выпускаются в двух исполнениях: высотой 100 и 200 мм.

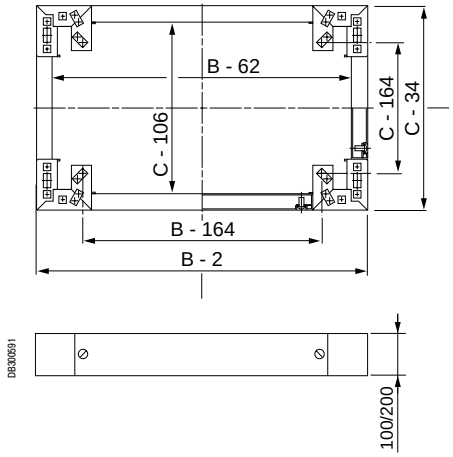

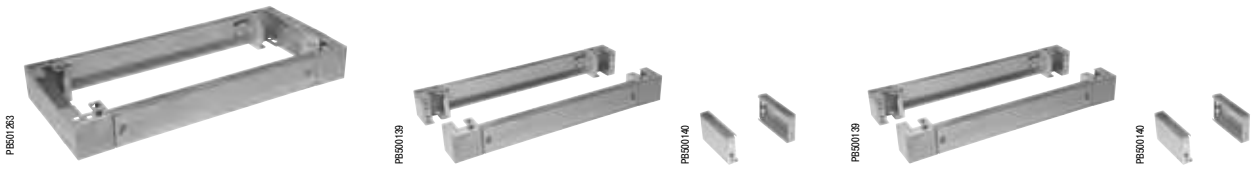

Наружные размеры (мм)		Цоколь из крацованной нержавеющей стали 316L, высота 100 мм		Цоколь из крацованной нержавеющей стали 316L, высота 200 мм	
Ширина (B)	Глубина (C)	Передняя панель + уголок	Боковая панель	Передняя панель + уголок	Боковая панель
600	400	**NSYSPXF6100H**	**NSYSPXS4100H**	**NSYSPXF6200H**	2 x **NSYSPXS4100H**
600	500	**NSYSPXF6100H**	**NSYSPXS5100H**	**NSYSPXF6200H**	2 x **NSYSPXS5100H**
600	600	**NSYSPXF6100H**	**NSYSPXS6100H**	**NSYSPXF6200H**	2 x **NSYSPXS6100H**
600	800	**NSYSPXF6100H**	**NSYSPXS8100H**	**NSYSPXF6200H**	2 x **NSYSPXS8100H**
800	400	**NSYSPXF8100H**	**NSYSPXS4100H**	**NSYSPXF8200H**	2 x **NSYSPXS4100H**
800	500	**NSYSPXF8100H**	**NSYSPXS5100H**	**NSYSPXF8200H**	2 x **NSYSPXS5100H**
800	600	**NSYSPXF8100H**	**NSYSPXS6100H**	**NSYSPXF8200H**	2 x **NSYSPXS6100H**
1000	300	**NSYSPXF10100H**	**NSYSPXS3100H**	**NSYSPXF10200H**	2 x **NSYSPXS3100H**
1000	400	**NSYSPXF10100H**	**NSYSPXS4100H**	**NSYSPXF10200H**	2 x **NSYSPXS4100H**
1000	500	**NSYSPXF10100H**	**NSYSPXS5100H**	**NSYSPXF10200H**	2 x **NSYSPXS5100H**
1000	600	**NSYSPXF10100H**	**NSYSPXS6100H**	**NSYSPXF10200H**	2 x **NSYSPXS6100H**
1200	400	**NSYSPXF12100H**	**NSYSPXS4100H**	**NSYSPXF12200H**	2 x **NSYSPXS4100H**
1200	500	**NSYSPXF12100H**	**NSYSPXS5100H**	**NSYSPXF12200H**	2 x **NSYSPXS5100H**
1200	600	**NSYSPXF12100H**	**NSYSPXS6100H**	**NSYSPXF12200H**	2 x **NSYSPXS6100H**
1600	400	**NSYSPXF16100H**	**NSYSPXS4100H**	**NSYSPXF16200H**	2 x **NSYSPXS4100H**
1600	600	**NSYSPXF16100H**	**NSYSPXS6100H**	**NSYSPXF16200H**	2 x **NSYSPXS6100H**

Коробки из пластика

Коробки из пластика
Содержание


PB500090


PB500091

Thalassa TBS - TBP
Промышленные коробки из пластика **232**

Руководство по выбору 234

Таблица выбора 235

Thalassa TBS - TBP
Промышленные коробки из термопластика **236**

Общая информация 236

Сертификация 237

Размеры 239

Руководство по выбору 245

Принадлежности 247


PB500213

Thalassa PLS
Модульные коробки из пластика **258**

Общая информация 259

Руководство по выбору 260

Размеры 261

Принадлежности 262

Установка модульных распределительных устройств 266

Промышленные коробки IP66, IK07 и IK08 идеально подходят для любых условий!

Простота установки
3 способа крепления коробки на опоре

Простота использования
Необходим только 1 инструмент: шлицевая отвёртка

Герметичность
Степень защиты всех серий: IP66

Удобство
Крепёжные резьбовые стержни на крышке

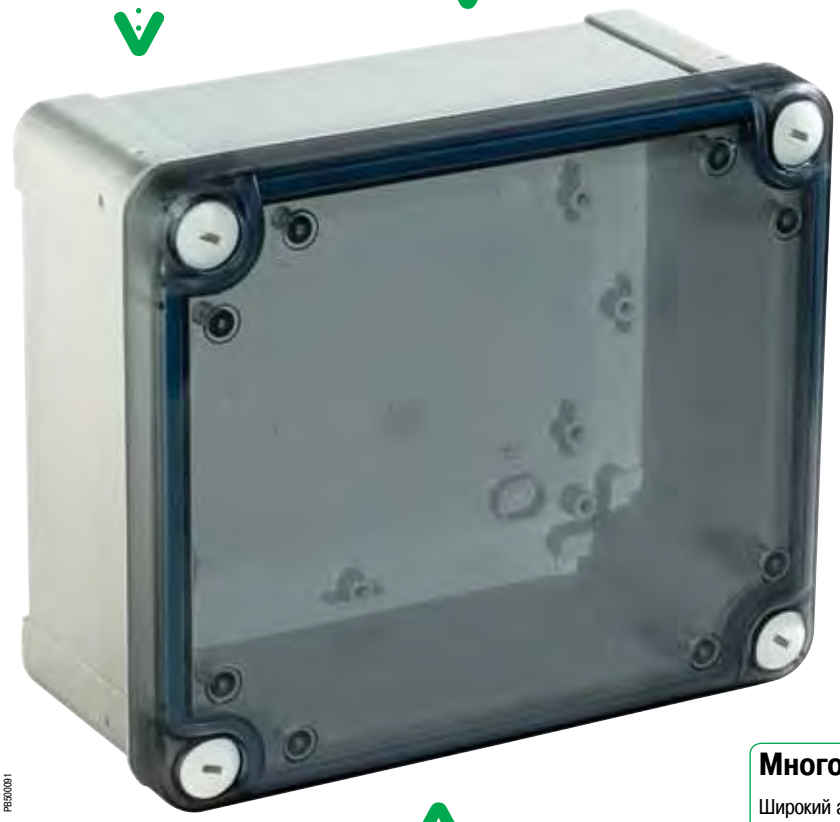

Прочность
До IK08

Безопасность
Защита типа II от поражения электротоком

Многофункциональность
Широкий ассортимент опций кабельных вводов и внутреннего оборудования

Модульность
Простой и логичный диапазон размеров (ширина, высота, глубина)

Заказное исполнение

В дополнение к нашим стандартным решениям, промышленные коробки Thalassa могут быть трансформированы и адаптированы к вашим конкретным потребностям:

- Чтобы их можно было легко использовать непосредственно в промышленном процессе.
- Для сокращения времени, затрачиваемого на производство, и ограничения логистических нагрузок.
- Для унификации с дизайном и эргономикой оборудования.
- Чтобы гарантировать качество заказного исполнения.

Услуги исполнения по заказу

- Установка принадлежностей.
- Подготовка отверстий и вырезов.
- Маркировка.
- Окраска.
- Различные варианты упаковки.

Specific

Адаптируемость

Хорошая огнестойкость:
ABS: 650 °C.
Поликарбонат (UL): 960 °C, UL94V0.

Безопасность

Защита от поражения электротоком: класс II.

Принадлежности

Все монтажные резьбовые стержни имеют одинаковый диаметр. Винты только одного типа используются для крепления всех принадлежностей: комплект из 100 самонарезающих винтов, № по каталогу **NSYAMFSTB**.

Характеристики пылевлагонепроницаемости и стойкости к механическим воздействиям

- Пылевлагонепроницаемость:
  – IP66 (гарантируется полиуретановым уплотнением);
  – NEMA 4.4X (NEMA 250).
- Стойкость к механическим ударам:
  – ABS: IK 07 (2 Дж).
  – поликарбонат: IK08 (5 Дж).

Удобство

Крепёжные резьбовые стержни на крышке для установки оборудования.
Уголки для центрирования крышки на корпусе.

Лёгкость и прочность

Коробки весом всего несколько десятком граммов способны выдерживать воздействие нескольких килограмм.

Эстетичность

Скруглённые формы способствуют повышению прочности и пылевлагонепроницаемости.

Практичность

После монтажа коробки картонную упаковку можно повторно использовать.

Возможность выбора

- 22 модели, размеры от 74 x 74 x 54 мм до 341 x 291 x 168 мм, из ABS или поликарбоната, с низкими или высокими прозрачными или непрозрачными крышками.
- Широкий ассортимент принадлежностей для монтажа.

Стандарты

МЭК 62208, сертификат TÜV (протокол доступен на нашем web-сайте).

Установка

Различные варианты крепления коробки, вне герметизируемого объёма, через заднюю панель коробки или с помощью наружных скоб.

Экологичность

Соблюдение правил экологичного проектирования (экологический профиль продукта).
Безгалогеновый пластик.

Модульность

Простой и логичный диапазон размеров (ширина, высота, глубина), возможность соединения коробок.

Сертификация

SEMKO, DEMKO, TÜV и UL.

Промышленные коробки из пластика

Руководство по выбору



ABS

Стр. 238



Поликарбонат

Стр. 238



Полиэфир

Стр. 258

Критерии \ Материал	ABS	Поликарбонат	Полиэфир, армированный стекловолокном
Наружное использование	● (1)	●	●
Агрессивная окружающая среда	●	●	● (2)
Степень защиты	IP 66 IK 07	IP 66 IK 08	IP 65 IK 10
Огнестойкость: испытание нагретой проволокой по МЭК 60695-2-11.	650 °C	960 °C	960 °C
Наружные размеры (мм) 	**В:** 74 - 341 **Ш:** 74 - 291 **Г:** 54 - 168	**В:** 74 - 341 **Ш:** 74 - 291 **Г:** 54 - 168	**В:** 180 - 540 **Ш:** 270 - 720 **Г:** 180 - 230
Универсальное применение	●	●	●
Соединение коробок	● (3)	● (3)	●

(1) Коробки из ABS могут устанавливаться снаружи, если они защищены от воздействия солнечного и ультрафиолетового излучения.
(2) См. раздел Thalassa PLS.
(3) См. принадлежности на стр. **246** - **255**.



Specific



По поводу заказного исполнения обращайтесь в Schneider Electric.

Промышленные коробки из пластика
Таблица выбора

Универсальные коробки, коробки для электронного оборудования, клеммные коробки



Стр. 238



Стр. 244

Размеры (мм)								Коробки из ABS IP 66-IK 07	Коробки из поликарбоната (UL) IP 66-IK 08	Коробки с кнопками
Наружные			Внутренние							
Высота	Ширина	Глубина	Высота	Ширина	Глубина	Корпус	Крышка			
74	74	54	65	65	47	37	10	•	•	•
89	89	54	80	80	47	37	10	•	•	
116	74	62	105	65	55	45	10	•	•	•
116	74	94	105	65	85	45	40	•		
116	116	62	105	105	55	45	10	•	•	
116	116	133	105	105	125	45	80	•		
138	93	72	125	80	65	45	20	•	•	
164	121	87	150	105	80	60	20	•	•	
192	121	87	175	105	80	60	20	•	•	
192	121	105	175	105	100	60	40	•	•	
192	164	87	175	150	80	60	20	•	•	
192	164	105	175	150	100	60	40	•	•	
241	194	87	225	175	80	60	20	•	•	
241	194	107	225	175	100	60	40	•	•	
241	194	107	225	175	100	80	20	•	•	
241	194	127	225	175	120	80	40	•	•	
291	241	88	275	225	80	60	20	•	•	
291	241	128	275	225	120	60	60	•	•	
291	241	128	275	225	120	100	20	•	•	
291	241	168	275	225	160	100	60	•	•	
341	291	128	325	275	120	100	20	•	•	
341	291	168	325	275	160	100	60	•	•	

Коробки для распределительного электрооборудования и для объектов инфраструктуры





См. раздел Thalassa PLS – стр. 258

Наружные размеры (мм)			Коробки PLS IP 65 - IK 10	
Высота	Ширина	Глубина	Непрозрачные крышки	Прозрачные крышки
180	270	180	•	•
270	270	180	•	•
270	270	230	•	•
270	360	180	•	•
270	360	230	•	•
270	540	180	•	•
270	540	230	•	•
380	360	180	•	•
380	540	180	•	•
380	540	230	•	•
380	720	230	•	•
540	540	180	•	•
540	540	230	•	•
540	720	230	•	•

Промышленные коробки из термопластика

Общая информация



Общие характеристики

- Широкий диапазон размеров (В, Ш, Г).
- Крышки: низкие или высокие, прозрачные или непрозрачные.
- Возможность соединения коробок друг с другом (точное соответствие размеров) при помощи комплекта кат. номер **13934AB**.
- Запирание коробок начиная с размера 116 x 116 x 62 мм:

– Крышка запирается с помощью четырёх невыпадающих пластиковых винтов с резьбой крупного шага, установленных вне герметизируемой зоны.
– Точки запирания можно опломбировать.

- Запирание коробок начиная с размера 138 x 93 x 72 мм:

– Стандартные винты (под шлицевую отвёртку) можно заменить на винты других стандартных форм (стр. **252**).

- Четыре «ножки» крышки придают ей жёсткость и обеспечивают её надёжное удержание во время операций адаптации по заказу.
- Адаптируемые петли на всех 20- и 40-миллиметровых крышках (стр. 251).

Свойства материалов

- Коробки из ABS:

– IK07 (2 Дж) согласно МЭК 62262.
– Испытание нагретой проволокой: 650 °C согласно МЭК 60695-2-11.
– Рабочая температура: -25 °C...+60 °C.
– Установочная температура: -15 °C...+40 °C.

- Коробки из поликарбоната:

– IK08 (5 Дж) согласно МЭК 62262.
– Испытание нагретой проволокой: 960 °C.
– Рабочая температура: -25 °C...+80 °C.
– Установочная температура: -15 °C...+60 °C.
– Сертификация UL 508A.

- Наружная установка: в соответствии со стандартом МЭК 62208 касательно типовых испытаний, оговоренных в §9.12 (стойкость к ультрафиолетовому излучению) и в §9.13 (стойкость к коррозии). Рекомендуется всегда устанавливать навес во избежание скапливания воды на шкафу.

Крепление коробки

- Вне полезного и герметизируемого объёма, посредством четырёх направляющих втулок, расположенных в углах коробок начиная с размера 138 x 93 x 72 мм.
- Через заднюю панель коробки посредством двух или четырёх продолговатых выбивных отверстий.
- С помощью монтажных проушин коробок начиная с размера 116 x 116 x 62 мм (№ по каталогу **NSYAEFTB**).

Монтаж оборудования

- Стержни для крепления оборудования в корпусе и на крышке коробки с помощью самонарезающих винтов Ø 4 мм (№ по каталогу **NSYAMFSTB**, винты Ø 4 x 10 мм с головкой под крестовую и шлицевую отвёртку).
- Возможность крепления реек, сплошных плат (стр. 254) или опор другого типа (карт и т.д.).
- Проставки, устанавливаемые на крепёжные стержни, позволяют регулировать высоту оборудования.

Технические характеристики

- IP66 согласно МЭК 60529.
- NEMA 4,4X согласно Nema 250.
- Класс II согласно МЭК 61140.
- Цвет:

– Корпус: серый RAL 7035.
– Крышка: серая RAL 7035 или прозрачная тонированная.

- Материал: безгалогеновый изолирующий пластик.
- Устойчивость к химическим веществам и атмосферным осадкам: см. технические приложения.

Рассеивание тепла

- Используйте соответствующий метод вычисления согласно МЭК 60890.
- Доступные в качестве принадлежности обратные клапаны позволяют предотвратить образование конденсата внутри коробки.

Промышленные коробки из термопластика
Сертификация

Сертификация

- МЭК 62208, сертификация TÜV.
- SEMKO, DEMKO.
- UL: серия коробок из поликарбоната.
- Экологический профиль продукта.

Выбор материала в зависимости от среды

- ABS для традиционных видов применения (IK07) с обычными нагрузками.
- Поликарбонат для повышенной ударопрочности и для наружной эксплуатации, в том числе при прямом воздействии ультрафиолетового излучения.
- Поликарбонат сертифицирован UL.

Материал	ABS	Поликарбонат
IP	66	66
IK	07	08
Испытание нагретой проволокой	650 °C	960 °C
Стандарт	МЭК 62208	UL 508A / МЭК 62208
Рабочая температура (°C)	– 25 ... + 60 °C	– 25 ... + 80 °C
Стойкость к ультрафиолетовому излучению	+	+ + +
Стойкость к химическим веществам	+	+ + +
Галогены	Отсутствуют	Незначительное присутствие
Способность к самозатуханию	–	UL 94 V0



Specific

Заказное изготовление:
Коробки могут быть изготовлены по индивидуальному заказу.
Выбор материала в зависимости от среды.

Промышленные коробки из термопластика


PB500090


PB500091

Коробки из ABS или поликарбоната с низкой крышкой

- IP 66 - NEMA 4.4X.
- IK07 (ABS) - IK08 (поликарбонат).
- Серый цвет RAL 7035.
- Коробки глубиной 54 - 128 мм с крышками 10 - 20 мм.
- Прозрачная или непрозрачная крышка.
- Петли: как принадлежности, и только для крышек 20 мм.

Наружные габаритные размеры (мм)			Внутренние габаритные размеры (мм)			Корпус (мм)	Крышка (мм)	Компл. пост., шт.	Винты крышки	Коробки из ABS IP 66 - IK 07		Коробки из поликарбоната (UL) IP 66 - IK 08	
										Крышка		Крышка	
Высота	Ширина	Глубина	Высота	Ширина	Глубина					Непрозрачная	Прозрачная	Непрозрачная	Прозрачная
74	74	54	65	65	47	37	10	5	Металл	**NSYTBS775**	-	**NSYTBP775**	-
89	89	54	80	80	47	37	10	5	Металл	**NSYTBS885**	-	**NSYTBP885**	-
116	74	62	105	65	55	45	10	5	Металл	**NSYTBS1176**	-	**NSYTBP1176**	-
116	116	62	105	105	55	45	10	5	Пластик	**NSYTBS11116**	-	**NSYTBP11116**	-
138	93	72	125	80	65	45	20	2	Пластик	**NSYTBS1397**	**NSYTBS1397T**	**NSYTBP1397**	**NSYTBP1397T**
164	121	87	150	105	80	60	20	2	Пластик	**NSYTBS16128**	**NSYTBS16128T**	**NSYTBP16128**	**NSYTBP16128T**
192	121	87	175	105	80	60	20	2	Пластик	**NSYTBS19128**	**NSYTBS19128T**	**NSYTBP19128**	**NSYTBP19128T**
192	164	87	175	150	80	60	20	1	Пластик	**NSYTBS19168**	**NSYTBS19168T**	**NSYTBP19168**	**NSYTBP19168T**
241	194	87	225	175	80	60	20	1	Пластик	**NSYTBS24198**	**NSYTBS24198T**	**NSYTBP24198**	**NSYTBP24198T**
241	194	107	225	175	100	80	20	1	Пластик	**NSYTBS241910**	**NSYTBS241910T**	**NSYTBP241910**	**NSYTBP241910T**
291	241	88	275	225	80	60	20	1	Пластик	**NSYTBS29248**	**NSYTBS29248T**	**NSYTBP29248**	**NSYTBP29248T**
291	241	128	275	225	120	100	20	1	Пластик	**NSYTBS292412**	**NSYTBS292412T**	**NSYTBP292412**	**NSYTBP292412T**
341	291	128	325	275	120	100	20	1	Пластик	**NSYTBS342912**	**NSYTBS342912T**	**NSYTBP342912**	**NSYTBP342912T**


PB500239


PB500240

Коробки из ABS или поликарбоната с высокой крышкой

- IP 66 - NEMA 4.4X.
- IK07 (ABS) - IK08 (поликарбонат).
- Серый цвет RAL 7035.
- Коробки глубиной 94 - 168 мм с крышками 40 - 80 мм.
- Прозрачная или непрозрачная крышка.
- Петли: как принадлежности, и только для крышек 40 мм.

Наружные габаритные размеры (мм)			Внутренние габаритные размеры (мм)			Корпус (мм)	Крышка (мм)	Компл. пост., шт.	Винты крышки	Коробки из ABS IP 66 - IK 07		Коробки из поликарбоната (UL) IP 66 - IK 08	
										Крышка		Крышка	
Высота	Ширина	Глубина	Высота	Ширина	Глубина					Непрозрачная	Прозрачная	Непрозрачная	Прозрачная
116	74	94	105	65	85	45	40	3	Металл	**NSYTBS1179H**	-	-	-
116	116	133	105	105	125	45	80	2	Пластик	**NSYTBS111113H**	-	-	-
192	121	105	175	105	100	60	40	2	Пластик	**NSYTBS191210H**	**NSYTBS191210HT**	**NSYTBP191210H**	**NSYTBP191210HT**
192	164	105	175	150	100	60	40	1	Пластик	**NSYTBS191610H**	**NSYTBS191610HT**	**NSYTBP191610H**	**NSYTBP191610HT**
241	194	107	225	175	100	60	40	1	Пластик	**NSYTBS241910H**	**NSYTBS241910HT**	**NSYTBP241910H**	**NSYTBP241910HT**
241	194	127	225	175	120	80	40	1	Пластик	**NSYTBS241912H**	**NSYTBS241912HT**	**NSYTBP241912H**	**NSYTBP241912HT**
291	241	128	275	225	120	60	60	1	Пластик	**NSYTBS292412H**	**NSYTBS292412HT**	**NSYTBP292412H**	**NSYTBP292412HT**
291	241	168	275	225	160	100	60	1	Пластик	**NSYTBS292416H**	**NSYTBS292416HT**	**NSYTBP292416H**	**NSYTBP292416HT**
341	291	168	325	275	160	100	60	1	Пластик	**NSYTBS342916H**	**NSYTBS342916HT**	**NSYTBP342916H**	**NSYTBP342916HT**

Промышленные коробки из термопластика

Размеры

Коробка 74 x 74 x 54 мм (наружные размеры) NSYTB…775

Внутренняя сторона

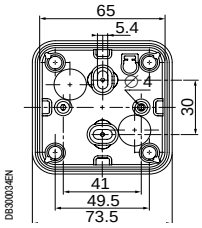

Боковая сторона

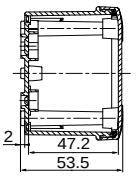

Задняя сторона

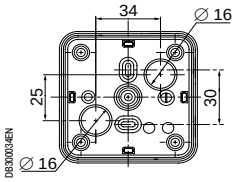

Коробка 89 x 89 x 54 мм (наружные размеры) NSYTB…885

Внутренняя сторона

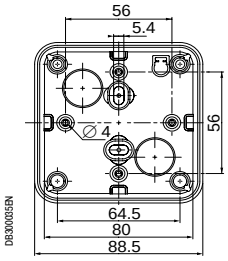

Боковая сторона

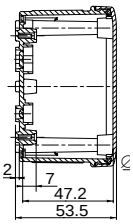

Задняя сторона

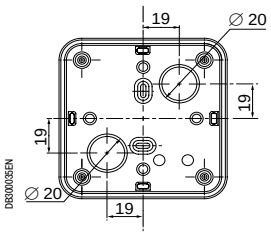

Коробка 116 x 74 x 62 или 94 мм (наружные размеры) NSYTB…1176 или NSYTB…1179

Внутренняя сторона

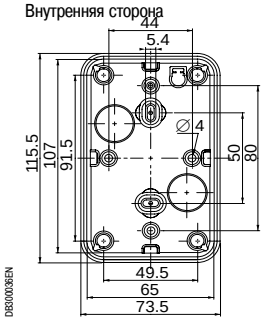

Боковая сторона

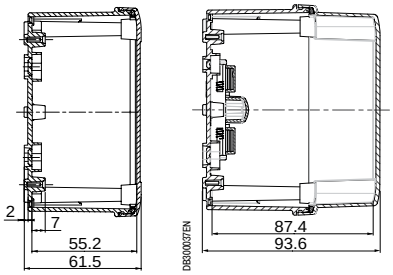

Задняя сторона

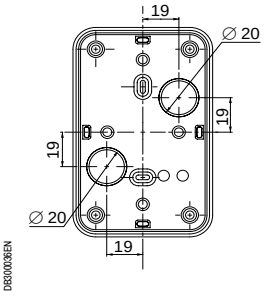

Коробка 116 x 116 x 62 или 133 мм (наружные размеры) NSYTB…11116 или NSYTB…111113

Внутренняя сторона

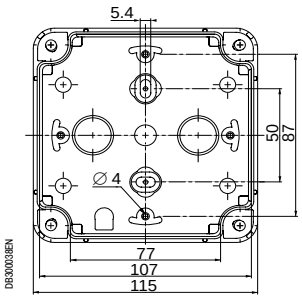

Боковая сторона

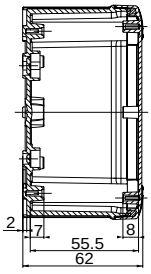

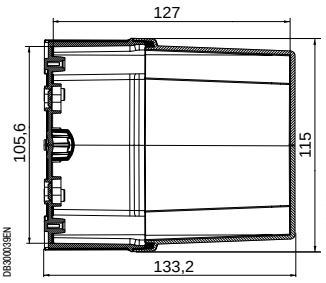

Задняя сторона

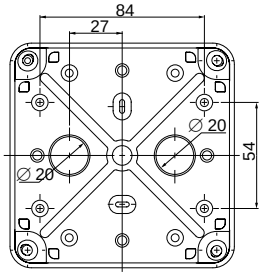

Крышка

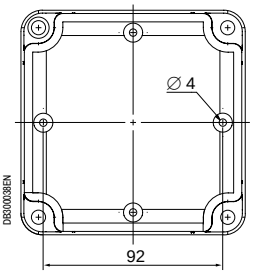

Коробка 138 x 93 x 72 мм (наружные размеры) NSYTB…1397

Внутренняя сторона

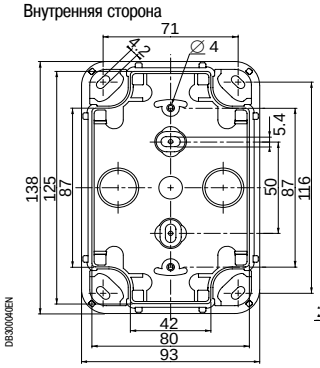

Боковая сторона

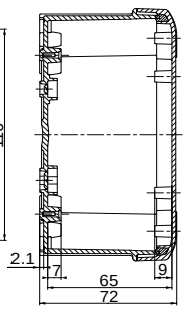

Задняя сторона

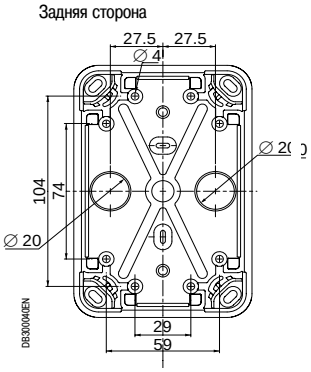

Крышка

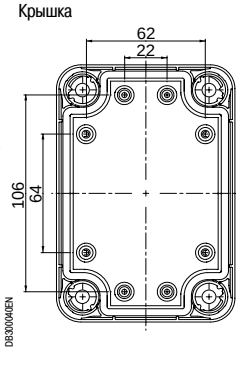

Промышленные коробки из термопластика

Размеры

Коробка 164 x 121 x 87 мм (наружные размеры) NSYTB…16128

Внутренняя сторона

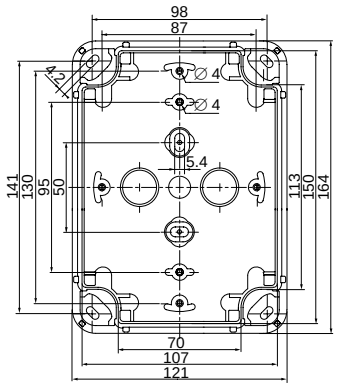

Боковая сторона

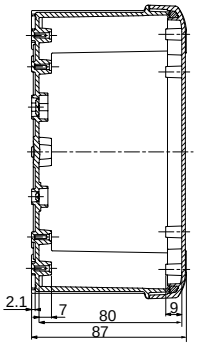

Задняя сторона

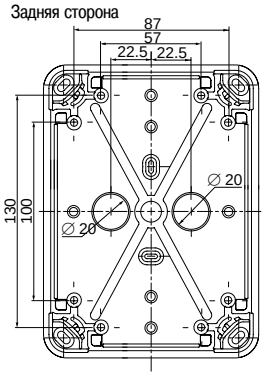

Крышка

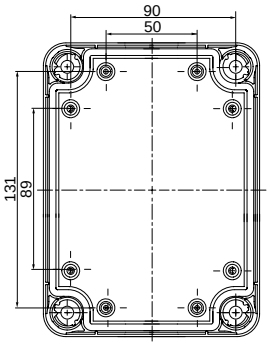

D8300041EN

Коробка 192 x 121 x 87 или 105 мм (наружные размеры) NSYTB…19128 или NSYTB…191210

Внутренняя сторона

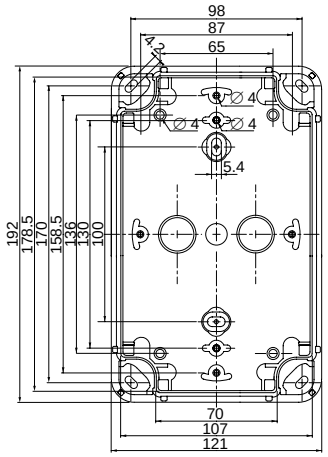

Боковая сторона
Высота 80 мм
(60 + 20)

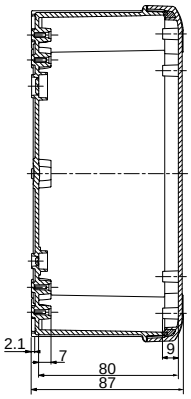

Задняя сторона
Высота 100 мм
(60 + 40)

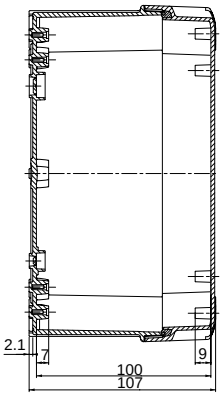

Крышка

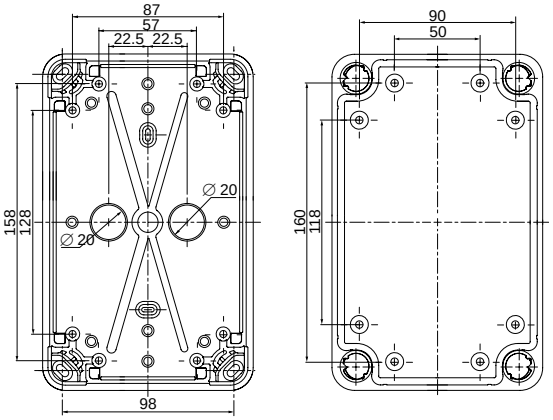

D8300042EN

Коробка 192 x 164 x 87 или 105 мм (наружные размеры) NSYTB…19168 или NSYTB…191610

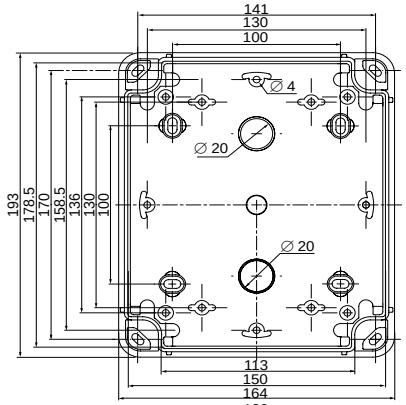

Высота 80 мм
(60 + 20)

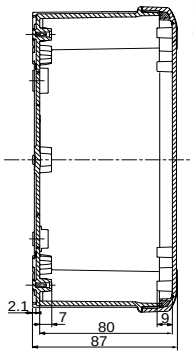

Высота 100 мм
(60 + 40)

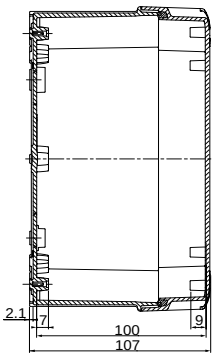

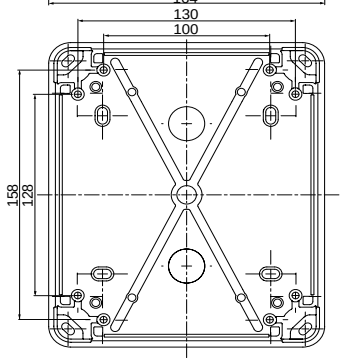

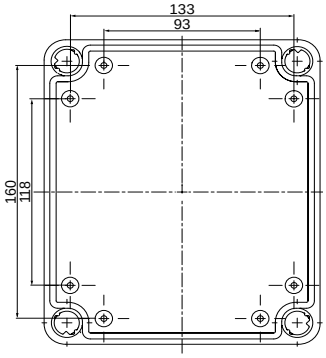

D8300043EN

Schneider Electric

Промышленные коробки из термопластика

Размеры

Коробка 241 x 194 x 87, 107 или 127 мм (наружные размеры) NSYTB…24198, NSYTB…241910 или NSYTB…241912

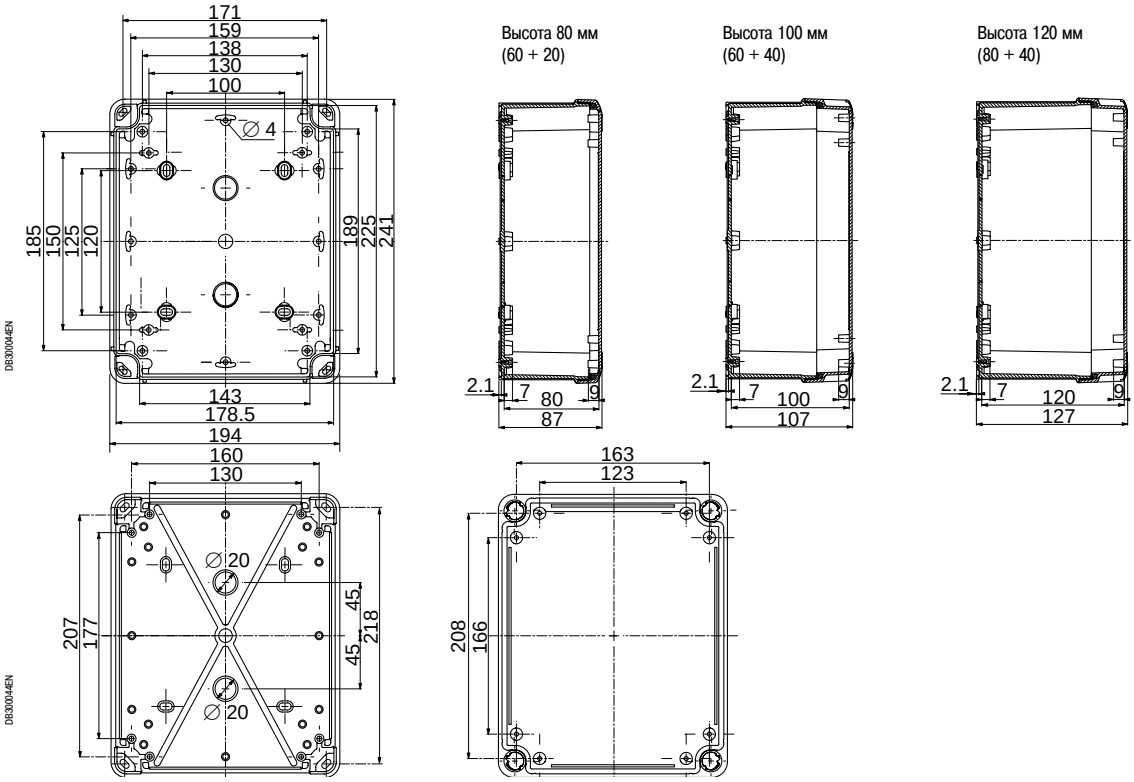

Коробка 291 x 241 x 88, 128 или 168 мм (наружные размеры) NSYTB…29248, NSYTB…292412 или NSYTB…292416

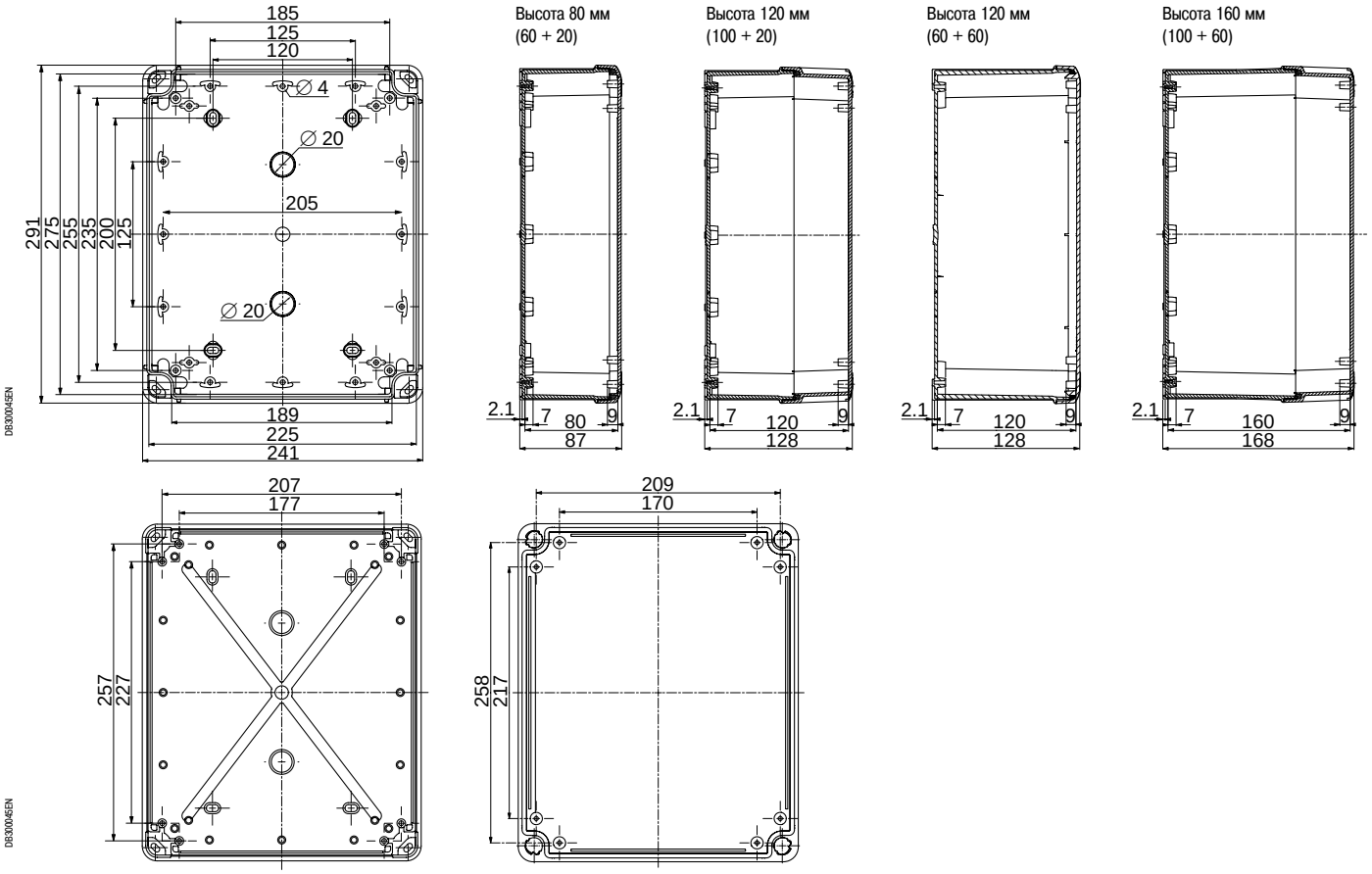

Промышленные коробки из термопластика

Размеры

Коробка 341 x 291 x 128 или 168 мм (наружные размеры) NSYTB…342912 или NSYTB…342916

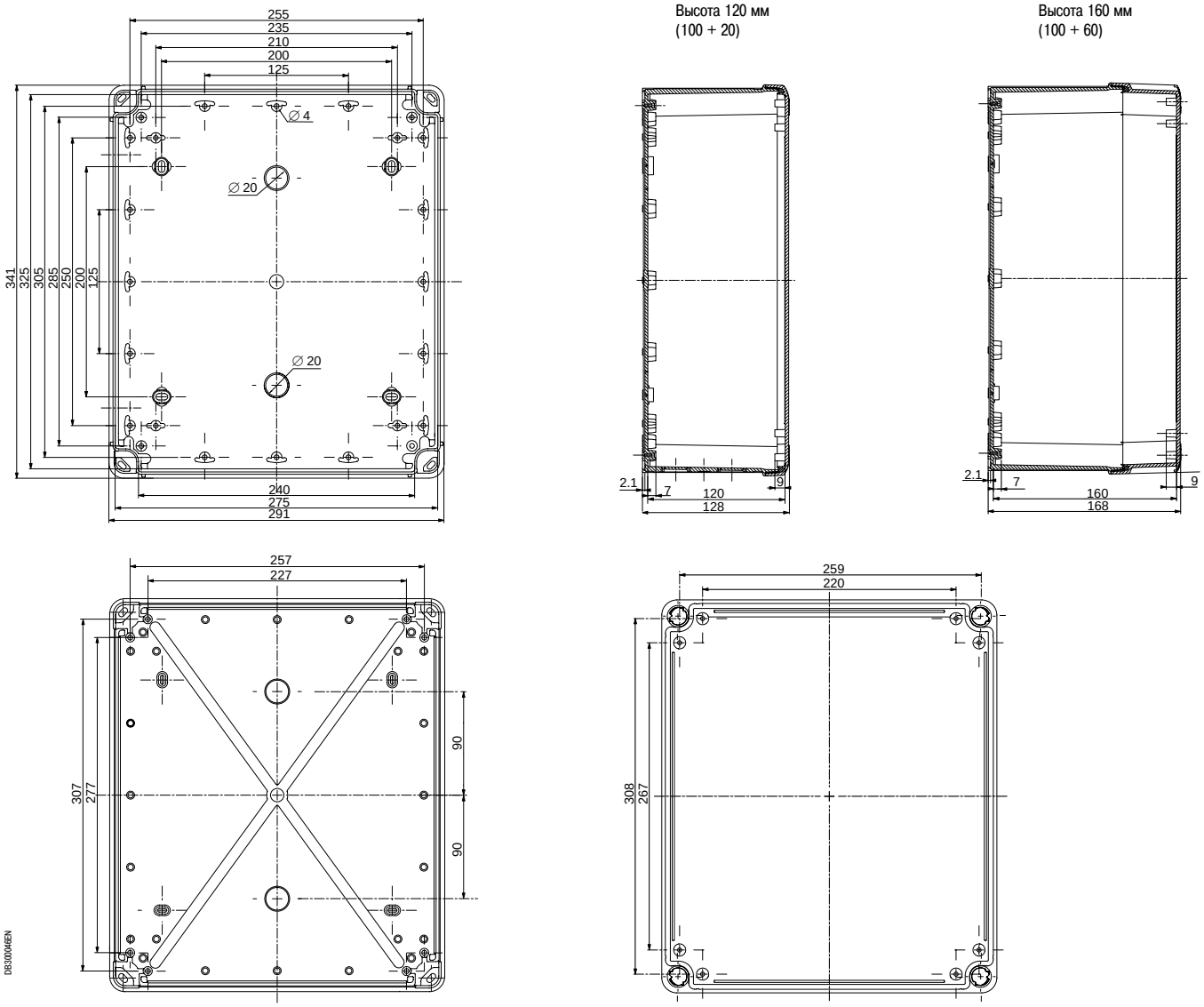

Промышленные коробки из термопластика

Сводная таблица размеров

Коробки размером от 125 x 80 x 65 до 325 x 275 x 160 мм (внутренние размеры)

Внутренние размеры (мм)			Крепление коробки (мм) (разметка с внешней стороны)				Крепление принадлежностей (мм) (разметка с внутренней стороны)					Каталожные номера коробок с прозрачной крышкой и без неё*	
В	Ш	Г	A	B	C	D	E	F	G	X	Y		
65	65	47	30	-	-	-	-	41	-	-	-	**NSYTBS775**	**NSYTBP775**
80	80	47	30	-	-	-	56	56	-	-	-	**NSYTBS885**	**NSYTBP885**
105	65	55	50	-	-	-	80	44	-	-	-	**NSYTBS1176**	**NSYTBP1176**
105	65	85	50	-	-	-	80	44	-	-	-	**NSYTBS1179H**	**-**
105	105	55	50	-	-	-	87	87	-	-	-	**NSYTBS11116**	**NSYTBP11116**
105	105	125	50	-	-	-	87	87	-	-	-	**NSYTBS111113H**	**-**
125	80	65	50	-	116	71	87	-	-	-	-	**NSYTBS1397**	**NSYTBP1397**
150	105	80	50	-	141	98	130	87	-	95	-	**NSYTBS16128**	**NSYTBP16128**
175	105	80	100	-	170	98	158.5	87	-	136	-	**NSYTBS19128**	**NSYTBP19128**
175	105	100	100	-	170	98	158.5	87	-	136	-	**NSYTBS191210H**	**NSYTBP191210H**
175	150	80	100	100	170	141	158.5	130	-	136	65	**NSYTBS19168**	**NSYTBP19168**
175	150	100	100	100	170	141	158.5	130	-	136	65	**NSYTBS191610H**	**NSYTBP191610H**
225	175	80	120	100	218	171.5	205	158.5	125	150	130	**NSYTBS24198**	**NSYTBP24198**
225	175	100	120	100	218	171.5	205	158.5	125	150	130	**NSYTBS241910H**	**NSYTBP241910H**
225	175	100	120	100	218	171.5	205	158.5	125	150	130	**NSYTBS241910**	**NSYTBP241910**
225	175	120	120	100	218	171.5	205	158.5	125	150	130	**NSYTBS241912H**	**NSYTBP241912H**
275	225	80	200	120	268.5	218.5	255	205	125	221	161	**NSYTBS29248**	**NSYTBP29248**
275	225	120	200	120	268.5	218.5	255	205	125	221	161	**NSYTBS292412H**	**NSYTBP292412H**
275	225	120	200	120	268.5	218.5	255	205	125	221	161	**NSYTBS292412**	**NSYTBP292412**
275	225	160	200	120	268.5	218.5	255	205	125	221	161	**NSYTBS292416H**	**NSYTBP292416H**
325	275	120	200	200	319	269	305	255	125	250	210	**NSYTBS342912**	**NSYTBP342912**
325	275	160	200	200	319	269	305	255	125	250	210	**NSYTBS342916H**	**NSYTBP342916H**

* Коробки с прозрачной крышкой имеют идентичные характеристики. Добавьте T в конце каталожного номера.

В: высота

Ш: ширина

Г: глубина

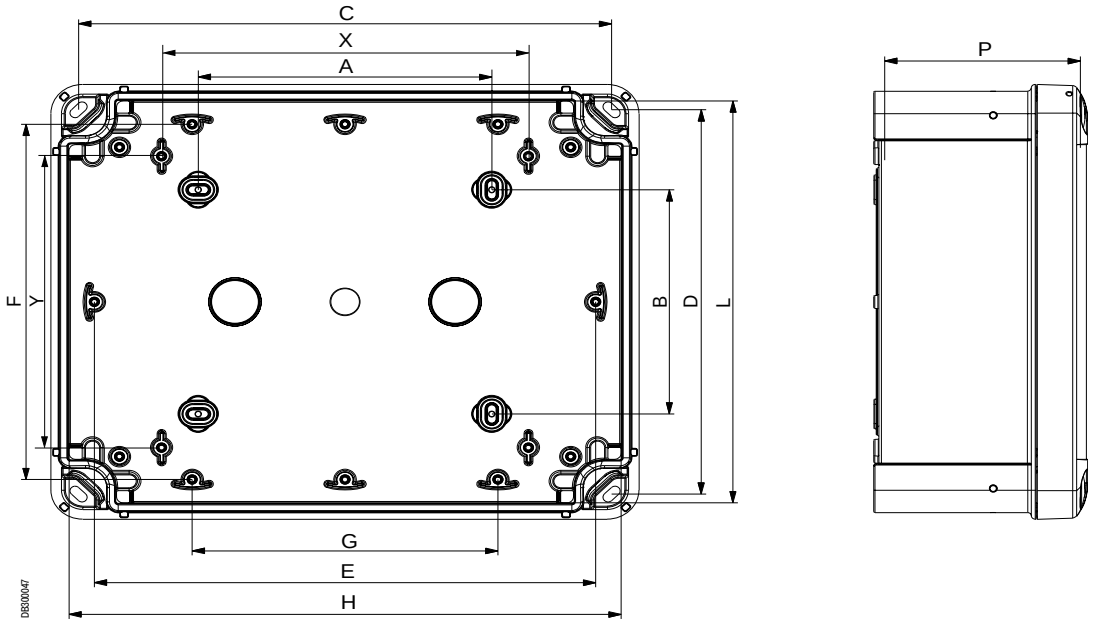

Промышленные коробки из термопластика



NSYTBS775B1Y (1)



NSYTBS1176B2



NSYTBS1176B3

Коробки IP54 из ABS с установленными кнопками

Наружные габаритные размеры (мм)			Комплект поставки, шт.	№ по каталогу
Высота	Ширина	Глубина		
74	74	83	1	**NSYTBS775B1Y** (1)
116	74	75	1	**NSYTBS1176B2**
116	74	75	1	**NSYTBS1176B3**

(1) В коробку **NSYTBS775B1Y** установлена кнопка аварийного останова с грибовидной головкой, с механической фиксацией согласно стандартам МЭК 60364-5-53 и 60947-5-5.

- Функция аварийного останова реализуется посредством красной грибовидной кнопки Ø 40 мм, с возвратом поворотом.
- Функция пуск-останов реализуется посредством двух кнопок.
- Функция вверх-вниз-останов реализуется посредством трёх кнопок.
- Технические характеристики контактов:

– Размыкающий контакт с полным отключением цепи согласно МЭК 60947-5-1, приложение K.
– Механическая износостойкость контактов аварийного останова: 0,1 млн. циклов.
– Механическая износостойкость размыкающих и замыкающих контактов: 5 млн. циклов.
– Защита от коротких замыканий: 10 A.

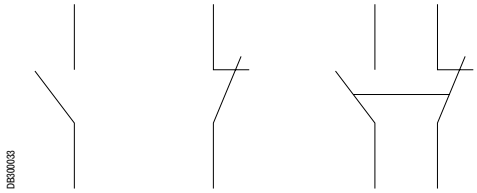

Замыкающий контакт **Размыкающий контакт** **Переключающий контакт**

Функция	Тип контакта			
	Замыкающий	Размыкающий	Переключающий	Тип кнопки
Аварийный останов	1	1	-	С фиксацией, красная
Пуск-останов				
Пуск	1	-	-	С потайным толкателем, зелёная
Останов	-	1	-	С выступающим толкателем, красная
Вверх-вниз-останов				
Вверх	-	-	1	С потайным толкателем, чёрная
Вниз	-	-	1	С потайным толкателем, белая
Останов	-	1	-	С выступающим толкателем, красная







Коробки из ABS с отверстиями для установки кнопок

Внутренние габаритные размеры (мм)					Наружные габаритные размеры (мм)				Комплект поставки, шт.	№ по каталогу
В	Ш	Г	Корпус	Крышка	В	Ш	Г			
65	65	45	35	10	74	74	54	1 отв.	5	**NSYTBS775C1**
65	65	45	35	10	74	74	54	1 отв.	5	**NSYTBS775C1Y** (1)
105	65	55	45	10	116	74	62	2 отв.	5	**NSYTBS1176C2**
105	65	55	45	10	116	74	62	3 отв.	5	**NSYTBS1176C3**

(1) Жёлтая коробка аварийного останова.

- IK 07.
- Серый цвет RAL 7035 и жёлтый цвет RAL 1021 для функции аварийного останова.
- Диаметр отверстий под кнопки: 22,5 мм.
- Выбивные отверстия под герметичные кабельные сальники ISO (стр. **249**).
- 4 отверстия Ø 20 мм для ввода кабеля в коробке на 1 кнопку.
- 6 отверстий Ø 20 мм для ввода кабеля в коробке на 2 и 3 кнопки.

Практичность

- Коробки, готовые к использованию.

Промышленные коробки из термопластика

Руководство по выбору

Универсальные коробки IP66





Стр. 238

Наружные габаритные размеры (мм)			Внутренние габаритные размеры (мм)			Корпус (мм)	Крышка (мм)	Материал			
								ABS IP 66 IK 07		Поликарбонат (UL) IP 66 IK 08	
Высота	Ширина	Глубина	Высота	Ширина	Глубина			Непрозрачная крышка	Прозрачная крышка	Непрозрачная крышка	Прозрачная крышка
74	74	54	65	65	47	37	10	**NSYTBS775**	-	**NSYTBP775**	-
89	89	54	80	80	47	37	10	**NSYTBS885**	-	**NSYTBP885**	-
116	74	62	105	65	55	45	10	**NSYTBS1176**	-	**NSYTBP1176**	-
116	74	94	105	65	85	45	40	**NSYTBS1179H**	-	-	-
116	116	62	105	105	55	45	10	**NSYTBS11116**	-	**NSYTBP11116**	-
116	116	133	105	105	125	45	80	**NSYTBS111113H**	-	-	-
138	93	72	125	80	65	45	20	**NSYTBS1397**	**NSYTBS1397T**	**NSYTBP1397**	**NSYTBP1397T**
164	121	87	150	105	80	60	20	**NSYTBS16128**	**NSYTBS16128T**	**NSYTBP16128**	**NSYTBP16128T**
192	121	87	175	105	80	60	20	**NSYTBS19128**	**NSYTBS19128T**	**NSYTBP19128**	**NSYTBP19128T**
192	121	105	175	105	100	60	40	**NSYTBS191210H**	**NSYTBS191210HT**	**NSYTBP191210H**	**NSYTBP191210HT**
192	164	87	175	150	80	60	20	**NSYTBS19168**	**NSYTBS19168T**	**NSYTBP19168**	**NSYTBP19168T**
192	164	105	175	150	100	60	40	**NSYTBS191610H**	**NSYTBS191610HT**	**NSYTBP191610H**	**NSYTBP191610HT**
241	194	87	225	175	80	60	20	**NSYTBS24198**	**NSYTBS24198T**	**NSYTBP24198**	**NSYTBP24198T**
241	194	107	225	175	100	80	20	**NSYTBS241910**	**NSYTBS241910T**	**NSYTBP241910**	**NSYTBP241910T**
241	194	107	225	175	100	60	40	**NSYTBS241910H**	**NSYTBS241910HT**	**NSYTBP241910H**	**NSYTBP241910HT**
241	194	127	225	175	120	80	40	**NSYTBS241912H**	**NSYTBS241912HT**	**NSYTBP241912H**	**NSYTBP241912HT**
291	241	88	275	225	80	60	20	**NSYTBS29248**	**NSYTBS29248T**	**NSYTBP29248**	**NSYTBP29248T**
291	241	128	275	225	120	100	20	**NSYTBS292412**	**NSYTBS292412T**	**NSYTBP292412**	**NSYTBP292412T**
291	241	128	275	225	120	60	60	**NSYTBS292412H**	**NSYTBS292412HT**	**NSYTBP292412H**	**NSYTBP292412HT**
291	241	168	275	225	160	100	60	**NSYTBS292416H**	**NSYTBS292416HT**	**NSYTBP292416H**	**NSYTBP292416HT**
341	291	128	325	275	120	100	20	**NSYTBS342912**	**NSYTBS342912T**	**NSYTBP342912**	**NSYTBP342912T**
341	291	168	325	275	160	100	60	**NSYTBS342916H**	**NSYTBS342916HT**	**NSYTBP342916H**	**NSYTBP342916HT**

Коробки из ABS с отверстиями для установки кнопок



Стр. 244

Наружные размеры (мм)			Кол-во отверс-тий	Крышка	№ по каталогу
Высота	Ширина	Глубина			
74	74	54	1	Серая	**NSYTBS775C1**
74	74	54	1	Жёлтая	**NSYTBS775C1Y**
116	74	62	2	Серая	**NSYTBS1176C2**
116	74	62	3	Серая	**NSYTBS1176C3**

Коробки IP54 из ABS с установленными кнопками



Стр. 244

Наружные размеры (мм)				
Высота	Ширина	Глубина		№ по каталогу
74	74	83	Аварийный останов	**NSYTBS775B1Y**
116	74	75	Пуск-останов	**NSYTBS1176B2**
116	74	75	Вверх-вниз-останов	**NSYTBS1176B3**

Промышленные коробки из термопластика

Руководство по выбору принадлежностей



Стр. 251



Стр. 250



Стр. 253

Стр. 253

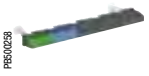

Стр. 255

Наружные габаритные размеры (мм)			Внутренние габаритные размеры (мм)			Комплект из 2 петель	Комплект из 4 монтажных проушин	Плата из оцинкованной стали	Плата из пластика	Опорная рейка клеммных блоков
Высота	Ширина	Глубина	Высота	Ширина	Глубина					
74	74	54	65	65	47	-	-	-	-	-
89	89	54	80	80	47	-	-	-	-	-
116	74	62	105	65	55	-	-	-	-	-
116	116	62	105	105	55	-	**NSYAEFTB**	-	-	-
138	93	72	125	80	65	**NSYAEDH20TB**	**NSYAEFTB**	-	-	-
164	121	87	150	105	80	**NSYAEDH20TB**	**NSYAEFTB**	-	-	-
192	121	87	175	105	80	**NSYAEDH20TB**	**NSYAEFTB**	-	-	**IMT34000**
192	121	105	175	105	100	**NSYAEDH40TB**	**NSYAEFTB**	-	-	**IMT34000**
192	164	87	175	150	80	**NSYAEDH20TB**	**NSYAEFTB**	**NSYAMPM1916TB**	**NSYAMPA1916TB**	**IMT34000**
192	164	105	175	150	100	**NSYAEDH40TB**	**NSYAEFTB**	**NSYAMPM1916TB**	**NSYAMPA1916TB**	**IMT34000**
241	194	87	225	175	80	**NSYAEDH20TB**	**NSYAEFTB**	**NSYAMPM2419TB**	**NSYAMPA2419TB**	**IMT34000** или **IMT34001**
241	194	107	225	175	100	(1) **NSYAEDH20TB** или **NSYAEDH40TB**	**NSYAEFTB**	**NSYAMPM2419TB**	**NSYAMPA2419TB**	**IMT34000** или **IMT34001**
241	194	127	225	175	120	**NSYAEDH40TB**	**NSYAEFTB**	**NSYAMPM2419TB**	**NSYAMPA2419TB**	**IMT34000** или **IMT34001**
291	241	88	275	225	80	**NSYAEDH20TB**	**NSYAEFTB**	**NSYAMPM2924TB**	**NSYAMPA2924TB**	**IMT34001** или **IMT34002**
291	241	128	275	225	120	-	**NSYAEFTB**	**NSYAMPM2924TB**	**NSYAMPA2924TB**	**IMT34001** или **IMT34002**
291	241	128	275	225	120	(1) **NSYAEDH20TB** или -	**NSYAEFTB**	**NSYAMPM2924TB**	**NSYAMPA2924TB**	**IMT34001** или **IMT34002**
291	241	168	275	225	160	-	**NSYAEFTB**	**NSYAMPM2924TB**	**NSYAMPA2924TB**	**IMT34001** или **IMT34002**
341	291	128	325	275	120	**NSYAEDH20TB**	**NSYAEFTB**	**NSYAMPM3429TB**	**NSYAMPA3429TB**	**IMT34002**
341	291	168	325	275	160	-	**NSYAEFTB**	**NSYAMPM3429TB**	**NSYAMPA3429TB**	**IMT34002**

(1) Крышки различной глубины при идентичных наружных размерах.

Клапан для предотвращения коррозии и соединительный комплект





Стр. 256 и 247

Вентиляционные и соединительные принадлежности IP66	№ по каталогу
Клапан, 16 л/ч, Ø 12 мм	**NSYCAG12LPH1**
Клапан, 120 л/ч, Ø 12 мм	**NSYCAG12LPH2**
Соединительный комплект, Ø 32 мм	**13934**

Крепёжные элементы



Стр. 254

Проставки	№ по каталогу
Комплект из 4 проставок 15 мм	**NSYAMFEP154TB**
Комплект из 4 проставок 20 мм	**NSYAMFEP204TB**
Комплект из 4 проставок 30 мм	**NSYAMFEP304TB**
Комплект из 4 самонарезающих проставок 15 мм	**NSYAMFET154TB**
Комплект из 4 самонарезающих проставок 20 мм	**NSYAMFET204TB**
Комплект из 4 самонарезающих проставок 30 мм	**NSYAMFET304TB**
Комплект из 50 винтов M4 для проставок	**NSYAMFESTB**

Винты для принадлежностей	№ по каталогу
Комплект из 100 самонарезающих винтов 4 мм с головкой под крестовую и шлицевую отвёртку	**NSYAMFSTB**

Кабельные сальники



Стр. 450



Стр. 449

	M12	M16	M20	M25	M32	M40
Герметичные сальники IP68 (1)	**ISM71501**	**ISM71502**	**ISM71503**	**ISM71504**	**ISM71505**	**ISM71506**
Быстроустанавлив. сальники IP 67 (2)	**IMT36179**	**IMT36180**	**IMT36181**	**IMT36182**	**IMT36183**	**IMT36184**

(1) Другие размеры (см. стр. **249**).
(2) Другие размеры (см. стр. **248**).

Клеммные блоки







Клеммные блоки на DIN-рейку	Винтовые зажимы	Пружинные зажимы	Соединения со смещением изоляции
Проходной, 2 x 2.5 мм², серый	**AB1VV235U**	**AB1RRN235U2GR**	**AB1AA235U2GR**
Проходной, 2 x 4 мм², серый	**AB1VV435U**	**AB1RRN435U2GR**	-
Защитное заземление, 2 x 2.5 мм²	**AB1TP235U**	**AB1RRNTP235U2**	**AB1AATP235U2**







Клеммные блоки с 4 отверстиями	Чёрный (фаза)	Синий (нейтраль)	Зелёный (земля)
2 x 10² + 2 x 16²	**IMT34003**	**IMT34005**	**IMT34007**
3 x 16² + 1 x 25²	**IMT34004**	**IMT34006**	**IMT34008**

Принадлежности коробки
Соединительные принадлежности



Соединительный комплект

- Соединительный комплект позволяет соединять коробки друг с другом начиная с размера 138 x 93 мм, сохраняя при этом степень защиты IP66.
- Для установки комплекта необходимо проделать в соединяемых коробках отверстие Ø 32 мм.
- Комплект состоит из двух соединительных элементов, гаек и уплотнений.

Описание	Комплект поставки, шт.	№ по каталогу
Соединительный комплект	1	**13934**

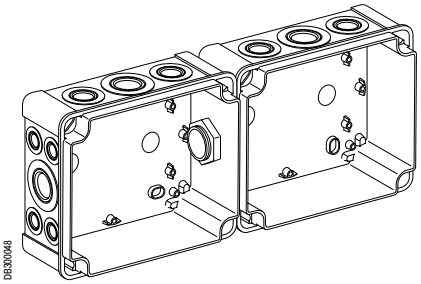

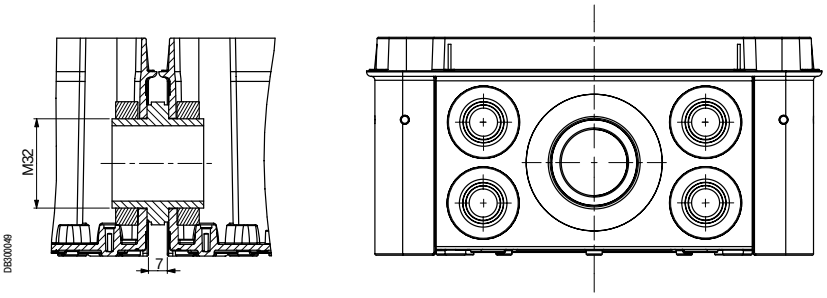

Принадлежности коробки
Принадлежности для кабельных вводов

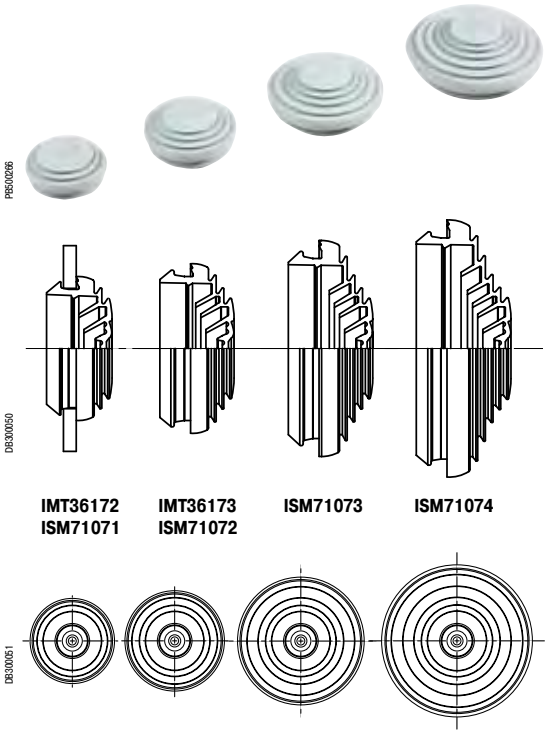

Ступенчатые кабельные сальники IP55 для прямых кабельных вводов

Общие принадлежности для оболочек Thalassa и Spacial

- Мембранные заглушки/ступенчатые сальники.
- Степень защиты IP55.
- Цвет RAL 7035.
- Запатентованная система удаляемых концентрических заглушек. Установка с помощью обычной отвёртки. Быстрый монтаж и возможность ввода кабелей различного диаметра через один и тот же сальник.
- Материал: стиролбутадиен-стирол (SBS).
- Комплект поставки: 10 сальников.
- Внимание! Степень защиты меняется на IP55.
- Устанавливаются в стенках толщиной от 2 до 3,2 мм.

Ø (мм)		Комплект поставки, шт.	Цвет и № по каталогу	
Отверстие	Кабель/труба		Белый RAL 9010	Светло-серый RAL 7035
23	4 - 20	10	**IMT36172**	**ISM71071**
29	4 - 25	10	**IMT36173**	**ISM71072**
36	4 - 32	10	-	**ISM71073**
44	4 - 40	10	-	**ISM71074**

Порядок установки сальников IP55

- Ввод жёстких кабелей:
– Зачистите кабель не менее чем на 100 мм.
– Протолкните его сквозь мембрану.
- Ввод гибких кабелей:
- Проткните мембрану отверткой диаметром 4 - 5,5 мм и разработайте отверстие.
– Пропустите кабель сквозь мембрану.
- Ввод трубок:
– Вырежьте требуемую ступеньку мембраны: 16, 20, 25, 32 или 40 мм.
– Протолкните трубку.



Быстроустанавливаемые кабельные сальники IP67

- Степень защиты IP67.
- Материал: искусственный каучук EPDM.
- Устанавливается в стенки толщиной 1 - 4 мм (для сальника кат. номер IMT36179: 0,5 - 2 мм).
- Быстрая установка без использования инструментов.
- Направление установки: конической частью внутрь коробки.

ISO	Ø отверстия (мм)	Ø кабеля (мм)	Комплект поставки, шт.	№ по каталогу
M12	12.5	3 - 5	50	**IMT36179**
M16	16	5 - 7	50	**IMT36180**
M20	20.3	7 - 10	50	**IMT36181**
M25	25.3	10 - 14	50	**IMT36182**
M32	32.4	14 - 20	50	**IMT36183**
M40	40.7	20 - 26	25	**IMT36184**
M50	50.7	26 - 35	25	**IMT36185**

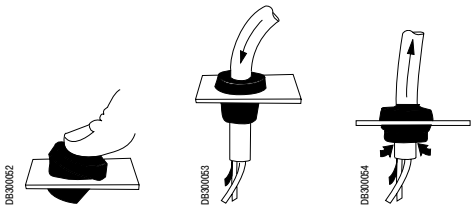

Порядок установки

- Протолкните сальник в отверстие конической частью внутрь коробки.
- Проткните сальник и разработайте отверстие отверткой. Пропустите кабель сквозь сальник.
- Слегка потяните кабель назад, чтобы сальник прочно встал на место. Установка завершена.

Принадлежности коробки
Принадлежности для кабельных вводов

Таблица выбора кабельных сальников, дисковых уплотнителей и заглушек

Ø	Сальник под 1 кабель			Диск. уплотнитель для нескольких кабелей		Уплотнение	Вставка-заглушка	Колпачок для защиты при транспортировке
	№ по каталогу	Ø мин./макс. (мм)	Отверстие (2)	№ по каталогу	Кол-во отверстий / Ø (мм)			
M12	**ISM71501**	3 / 6.5	12.2 (0 + 0.2)	-	-	**IMT36151**	**IMT36161**	-
M16	**ISM71502**	4 / 8	16.2 (0 + 0.2)	**IMT36157**	2 x Ø 4	**IMT36152**	**IMT36162**	**IMT36167**
M20	**ISM71503**	6 / 12	20.2 (0 + 0.2)	**IMT36158**	3 x Ø 4	**IMT36153**	**IMT36163**	**IMT36168**
M20 (1)	**IMT36150**	6 / 12	20.2 (0 + 0.2)	**IMT36158**	3 x Ø 4	**IMT36153**	**IMT36163**	**IMT36168**
M25	**ISM71504**	11 / 17	25.2 (0 + 0.2)	**IMT36159**	4 x Ø 5	**IMT36154**	**IMT36164**	**IMT36169**
M32	**ISM71505**	15 / 21	32.2 (0 + 0.3)	**IMT36160**	6 x Ø 5	**IMT36155**	**IMT36165**	**IMT36170**
M40	**ISM71506**	19 / 28	40.5 (0 + 0.3)	-	-	**IMT36156**	**IMT36166**	**IMT36171**

(1) Сальник с высокой огнестойкостью.
(2) В скобках указан допуск.



Герметичные кабельный сальники ISO

Ø	№ по каталогу	TD	TL		Резьба
M12	**ISM71501**	12	6	15	1.5
M16	**ISM71502**	16	8	19	1.5
M20	**ISM71503 - IMT36150**	20	10	24	1.5
M25	**ISM71504**	25	8	29	1.5
M32	**ISM71505**	32	10	36	1.5
M40	**ISM71506**	40	10	46	1.5

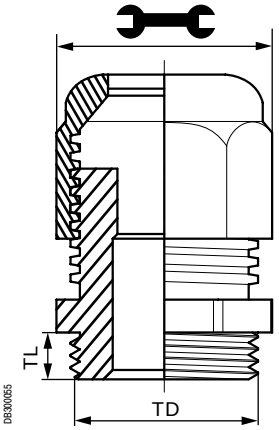

- Степень защиты IP68, 5 бар.
- Соответствие стандарту МЭК 62208.
- Серый цвет RAL 7035.
- Материал: PA6, неопреновое уплотнение.
- Рабочая температура -30...+80 °C с допустимыми кратковременными повышениями до +150 °C.
- Кабельные сальники поставляются с гайками.
- Степень защиты обеспечивается без уплотнения между герметичным сальником и пластиковой коробкой. Тем не менее, уплотнение поставляется как принадлежность и используется в случае монтажа в стальном шкафу.
- Герметичные сальники (кат. номер IMT36150) в частности, используются для коробок, предназначенных для цепей безопасности (испытание нагретой проволокой: 960 °C).
- Комплект поставки: 20 шт. (M12 - M20), 10 шт. (M25 и M32), 5 шт. (M40).

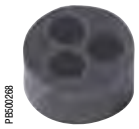

Дисковый уплотнитель для нескольких кабелей

Уплотнение

- Комплект поставки: 100 шт. (M12 - M25), 50 шт. (M32), 25 шт. (M40).

Дисковый уплотнитель для нескольких кабелей

- Позволяет пропустить несколько кабелей через один сальник.



Вставка-заглушка

Вставка-заглушка

- Вворачивается в отверстие вместо кабельного сальника.
- Комплект поставки: 20 шт. (M12 - M15), 10 шт. (M32), 5 шт. (M40).



Колпачок для защиты при транспортировке

Колпачок для защиты при транспортировке

- Закрывает герметичный сальник при транспортировке или во время технического обслуживания.
- Комплект поставки: 20 шт. (M16 - M25), 10 шт. (M32), 5 шт. (M40).

Принадлежности коробки
Крепёжные принадлежности


PB500271


PB500272

Комплект из четырёх монтажных проушин

- Поддерживают степень защиты IP66.
- Пластиковые монтажные проушины устанавливаются на коробки начиная с размера 116 x 116 мм.
- Установка в вертикальном или горизонтальном положении.
- Комплект поставки: 4 проушины + винты.
- Монтаж с помощью одного винта на уже закрытую и оснащённую коробку.
- Стойкость к нагрузке на корпус: 30 кг/м^2, на крышку: 10 кг/м^2.
- Совместимость с коробками: см. таблицу быстрого выбора принадлежностей Thalassa на стр. **246**.

Описание	Комплект поставки, шт.	№ по каталогу
Комплект из 4 монтажных проушин	1	**NSYAEFTB**

Монтажные проушины (внутренние размеры)

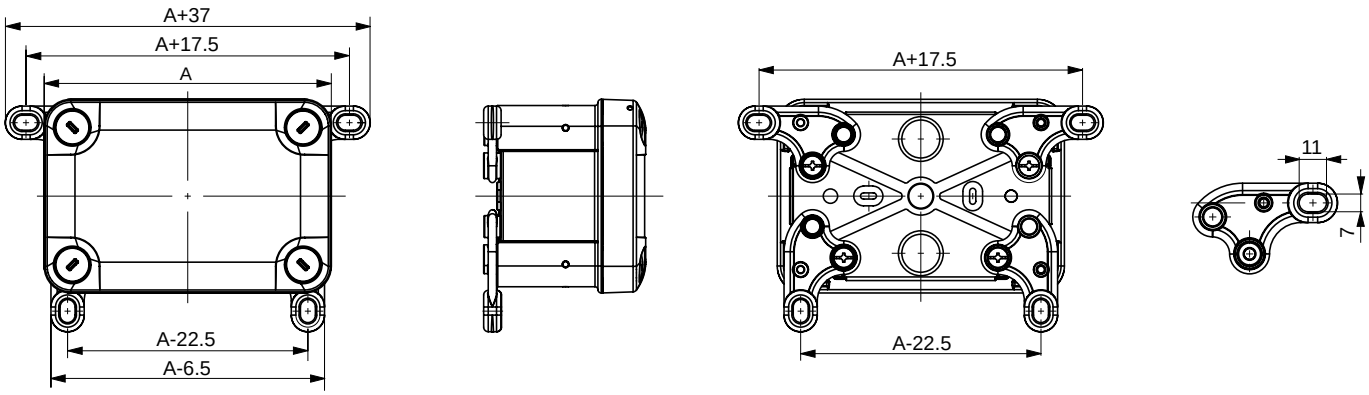

DB300056EN

Принадлежности коробки
Принадлежности крышки



Комплект из 2 петель

- Данные петли поддерживают степень защиты IP66.
- Подходят для всех крышек высотой 20 и 40 мм начиная с размера 138 x 93 мм.
- Петля обеспечивает полное открытие крышки на угол 200°.
- Допустимая нагрузка на крышку с петлями: 10 кг/м².
- Петли (комплект из 2 шт.) поставляются с крепежом и инструкцией по монтажу.
- Совместимость с коробками: см. таблицу быстрого выбора на стр. **246**.

Описание	Комплект поставки, шт.	Высота крышки (мм)	
		20	40
Комплект из 2 петель	1	**NSYAEDH20TB**	**NSYAEDH40TB**



Практичность

- Петля обеспечивает угол открывания > 200°.
- Для монтажа петли не требуется выполнять никакой механической обработки, петля легко крепится на коробку, даже если в ней уже установлено оборудование.

Использование переходников на защёлках для крышки

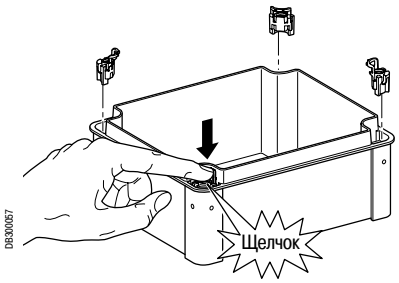

Монтаж

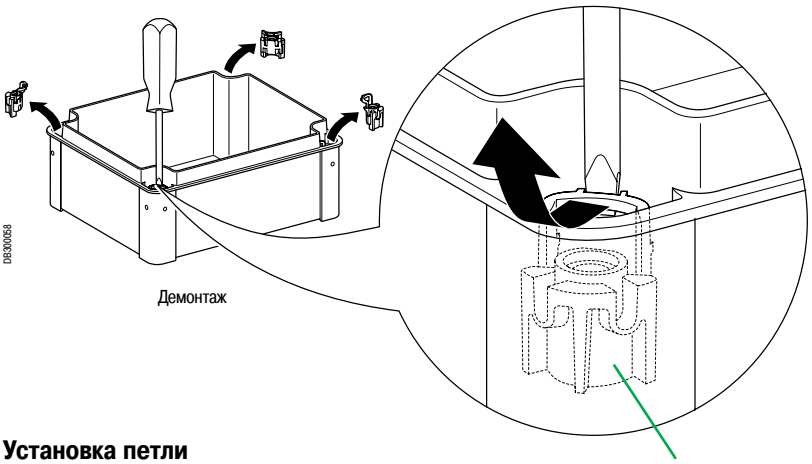

Демонтаж

Установка петли

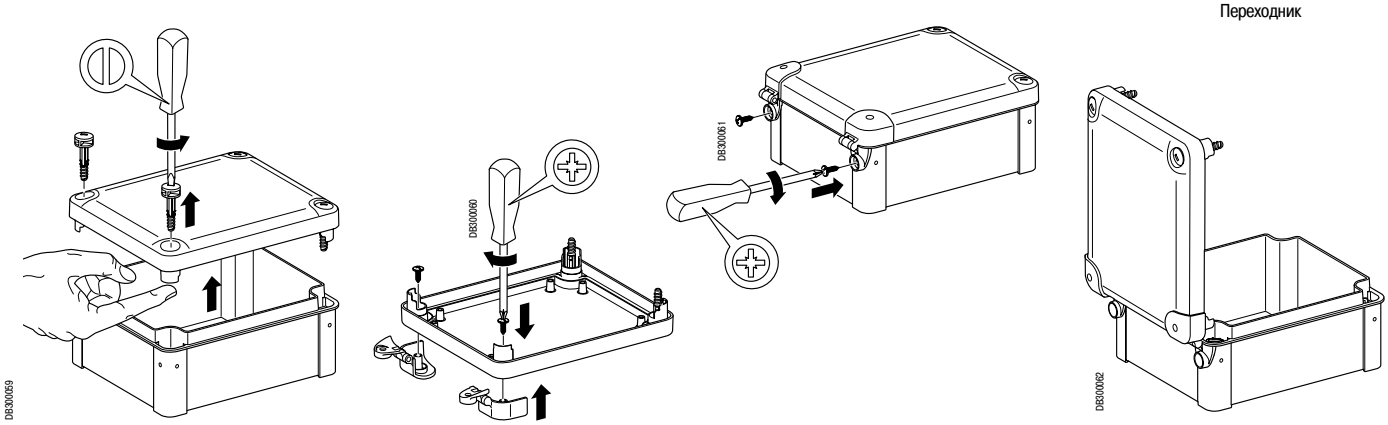

Принадлежности коробки
Принадлежности крышки



Винт с головкой с треугольным профилем

Винт с головкой под ключ с двумя бородками

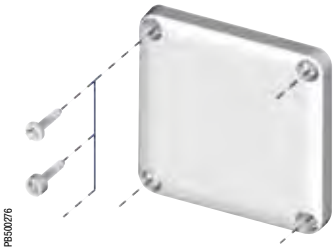

Комплект из 4 винтов с фасонной головкой

- В стандартном исполнении коробки Thalassa поставляются с винтами под шлицевую отвёртку 4 - 5,5 мм.
- Начиная с размера коробки 138 x 93 x 72 мм, эти винты могут быть заменены на винты с различными стандартизированными фасонными головками, отвечающим требованиям применения в большинстве случаев.
- После извлечения стандартного винта, для установки нового винта достаточно просто нажать на него.
- Переходники на защёлках (промежуточные детали, обеспечивающие крепление крышки на корпусе коробки) те же, что и для стандартных винтов. Они не входят в комплект поставки винтов с фасонной головкой (см. рисунок на стр. **251**).

Удобство

- Одним ключом можно открывать как коробки так и другие оболочки вашей установки.

Описание		Комплект поставки, шт.	Высота крышки (мм)		
			20	40	60
Винт с головкой с треугольным профилем	6.5 мм	1	**NSYAEDST620TB** (1)	-	-
	8 мм	1	**NSYAEDST820TB**	-	-
Винт с головкой под ключ с двумя бородками	3 мм	1	**NSYAEDSB320TB**	-	-
	5 мм	1	**NSYAEDSB520TB**	-	-
Запасной стандартный пластиковый винт		1	**NSYAEDS20TB**	**NSYAEDS40TB**	**NSYAEDS60TB**

(1) CNOMO.



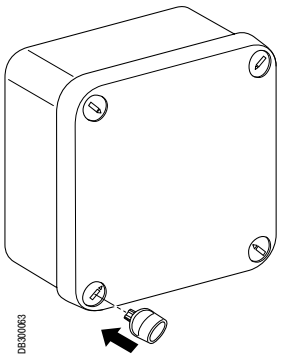

Комплект из 4 ручек

- Ручка (или колёсико) позволяет вращать винт без помощи инструмента. Она идеально подходит для коробки с петлями.
- Крепится защёлкиванием на головке стандартного пластикового винта.

Описание	Комплект поставки, шт.	№ по каталогу
Комплект из 4 ручек	1	**NSYAEDKTB**

Принадлежности для монтажа

Принадлежности для установки оборудования



Монтажная плата из оцинкованной стали.



Монтажная плата из безгалогенового полиэфира, армированного стекловолокном; испытание нагретой проволокой: 750 °C.

Монтажные платы

- Сплошные платы из оцинкованной стали (толщина: 1,5 мм) и из полиэфира (толщина: 2,5 мм) адаптируются для любых видов применения. Поставляются без крепежа.
- Крепление с помощью самонарезающих винтов Ø 4 мм с головкой под крестовую и шлицевую отвёртку, каталожный номер **NSYAMFSTB**.
- Чтобы приподнять монтажную плату, используйте проставки с каталожными номерами **NSYAMFET154TB**, **NSYAMFET204TB**, **NSYAMFET304TB** и винты **NSYAMFESTB**.
- Чтобы разместить несколько монтажных плат друг над другом, используйте проставки с каталожными номерами **NSYAMFEP154TB**, **NSYAMFEP204TB**, **NSYAMFEP304TB** и винты **NSYAMFESTB**.

Размеры коробки (мм)		Монтажная плата				Комплект поставки, шт.
		Стальная	Пластиковая	Размеры (мм)		
Высота	Ширина			A	B	
192	164	**NSYAMPM1916TB**	**NSYAMPA1916TB**	168.5	140	1
241	194	**NSYAMPM2419TB**	**NSYAMPA2419TB**	215	168.5	1
291	241	**NSYAMPM2924TB**	**NSYAMPA2924TB**	265	215	1
341	291	**NSYAMPM3429TB**	**NSYAMPA3429TB**	315	265	1
Комплект из 100 винтов Ø 4 x 10 мм		**NSYAMFSTB**	**NSYAMFSTB**	-		1

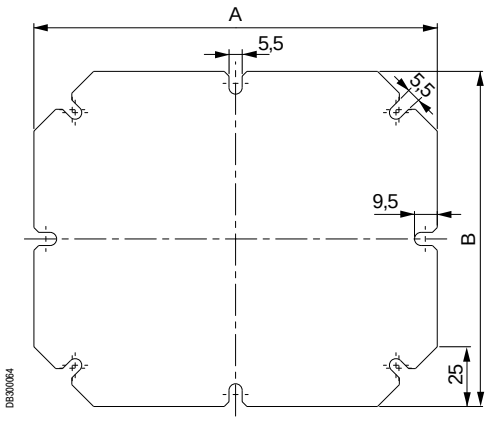

Проставки

Два типа проставок:

- Стальная проставка с самонарезающей наружной резьбой Ø 4 мм на одном конце (для ввинчивания непосредственно в пистоны коробки) и резьбовым отверстием M4 на другом конце для крепления монтажной платы с помощью винта M4, № по каталогу NSYAMFESTB, или ввинчивания проставки второго типа.
- Стальная проставка с наружной и внутренней резьбой M4 для установки в проставку с самонарезающей частью.

Высота (мм)	Комплект из 4 проставок с самонарезающей частью / M4	Комплект из 4 проставок M4	Комплект поставки, шт.
15	**NSYAMFET154TB**	**NSYAMFEP154TB**	1
20	**NSYAMFET204TB**	**NSYAMFEP204TB**	1
30	**NSYAMFET304TB**	**NSYAMFEP304TB**	1

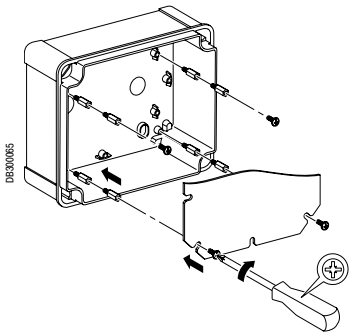

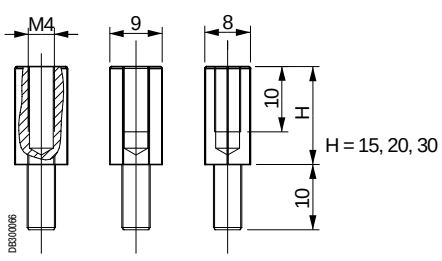

Принадлежности для монтажа

Принадлежности для установки оборудования

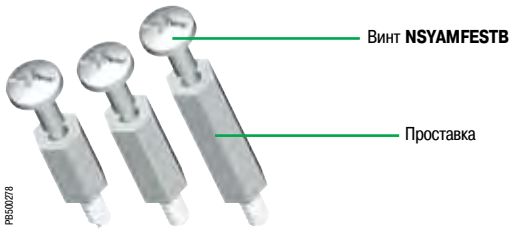

Винты для проставок

- Винт M4 x 10 мм для крепления монтажных плат к проставкам.
- Комплект из 50 винтов.

Удобство

- Монтажная плата всегда располагается на требуемом уровне.
- Единый винт Ø 4 мм для крепления любых элементов.

Описание	Комплект поставки, шт.	№ по каталогу
Комплект из 50 винтов ISO, Ø 4 x 100, для проставок M4	1	**NSYAMFESTB**



Коробка с рейкой 15 x 5 мм

Коробка с двумя рейками 35 x 7,5 мм

Рейки

Удобство

- Рейка 15 x 5 мм предназначена для компактных клеммных блоков.
- Чтобы приподнять рейку, используйте проставки с каталожными номерами **NSYAMFET154TB**, **NSYAMFET204TB**, **NSYAMFET304TB** и винты **NSYAMFESTB**.

Рейки

- Симметричные DIN-рейки (15 x 5 мм, 35 x 7,5 мм, 35 x 15 мм). Поставляются без крепежа (кроме реек 15 x 5 мм).
- Крепление реек с помощью самонарезающих винтов Ø 4 мм (не входят в комплект поставки), с головками под крестовую и шлицевую отвёртку, № по каталогу **NSYAMFSTB**.

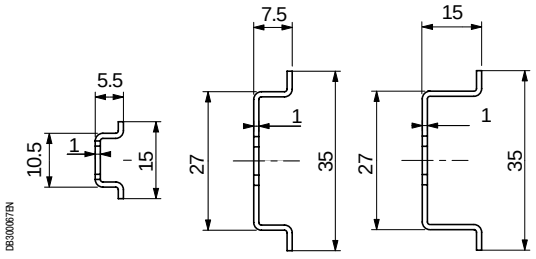

15 x 5 | 35 x 7.5 | 35 x 15



15 x 5 мм	35 x 7.5 мм	35 x 15 мм

Для коробок высотой или шириной						
(мм)	№ по каталогу	Комплект поставки, шт.	№ по каталогу	Комплект поставки, шт.	№ по каталогу	Комплект поставки, шт.
105	**NSYAMRD11155TB**	10	**NSYAMRD11357TB**	10	-	-
150	**NSYAMRD16155TB**	10	**NSYAMRD16357TB**	10	-	-
175	**NSYAMRD19155TB**	10	**NSYAMRD19357TB**	10	-	-
225	**NSYAMRD24155TB**	10	**NSYAMRD24357TB**	10	**NSYAMRD243515TB**	10
275	**NSYAMRD29155TB**	10	**NSYAMRD29357TB**	10	**NSYAMRD293515TB**	10
325	**NSYAMRD34155TB**	10	**NSYAMRD34357TB**	10	**NSYAMRD343515TB**	10

Комплект из 100 винтов Ø 4 x 10 мм: № по каталогу **NSYAMFSTB**.

Принадлежности для прокладки кабелей
Клеммные блоки

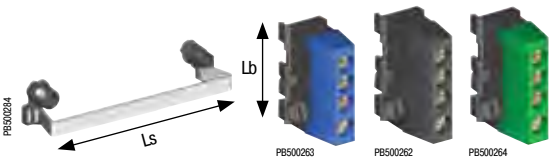

Рейка

Клеммные блоки

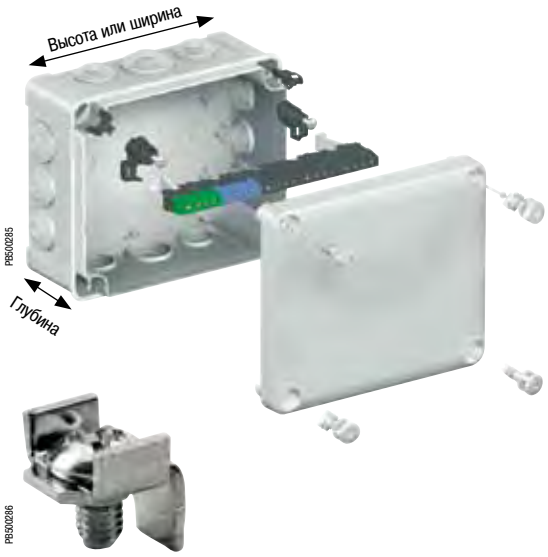

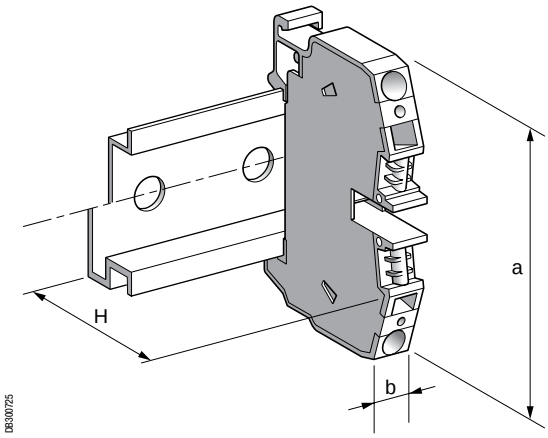

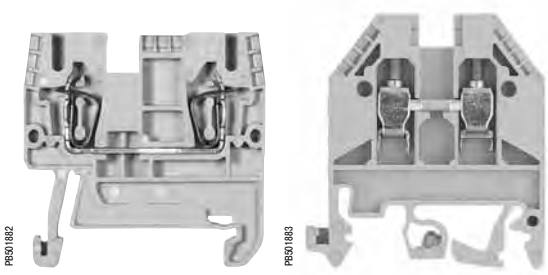

AB1RRN

AB1VV

Ознакомьтесь с нашим полным предложением клеммных блоков в каталоге **MKTED207011EN**.

Клеммные блоки IP2X

- Опорная рейка клеммных блоков оптимально подходит для использования к коробках из термопластика.
- В коробки начиная с размера 192 x 116 мм можно устанавливать опорную рейку клеммных блоков 12 x 2 мм.
- Клеммные блоки с винтовыми зажимами легко крепятся защелкиванием на опорной рейке.
- Возможности по подключению клеммных блоков: см. таблицу выбора ниже.

Описание	Высота или ширина	Мин. глубина	Комплект поставки, шт.	№ по каталогу
Опорная рейка клеммных блоков	192	87	1	**IMT34000**
	241	87	1	**IMT34001**
	291	128	1	**IMT34002**

Описание	Длина клеммного блока Lb (мм)	Чёрный (фаза)	Синий (нейтраль)	Зелёный (земля)
Клеммные блоки 4 отв. 2 x 10^2 + 2 x 16^2	30	**IMT34003**	**IMT34005**	**IMT34007**
Клеммные блоки 4 отв. 3 x 16^2 + 1 x 25^2	36	**IMT34004**	**IMT34006**	**IMT34008**
Клеммный блок заземления (*) 2 x 25^2		**IMT34009**		
Комплект поставки, шт.		10	5	5

(*) Защитные проводники вводятся в коробки размером не менее 116 x 116 мм.

Таблица выбора

- Количество клеммных блоков на опорную рейку.

	Клеммные блоки 2 x 10^2 + 2 x 16^2 4 отверстия	Клеммные блоки 3 x 16^2 + 1 x 25^2 4 отверстия	Длина опорной рейки Ls (мм)
Опорная рейка для 192 мм	4	4	140
Опорная рейка для 241 мм	6	5	185
Опорная рейка для 291 мм	8	6	235

Клеммные блоки на DIN-рейку

- В клеммных блоках AB1 применяется 3 типа соединения: винтовой зажим, пружинный зажим и соединитель со смещением изоляции. Эти блоки можно устанавливать на DIN-рейки.
- Сечение подсоединяемых кабелей: от 2,5 мм^2 до 150 мм^2.
- Цвет: серый, синий, оранжевый, красный, зелёный или белый.

Тип соединения	Описание	Комплект поставки, шт.	В (мм)	Ш (мм)	Г (мм)	№ по каталогу
Винтовой зажим	Проходной, 2,5 мм^2, серый	100	48.5	5	45	**AB1VV235U**
	Проходной, 2,5 мм^2, синий	100	48.5	5	45	**AB1VV235UBL**
	Защитное заземление, 2,5 мм^2	100	56	5	48.6	**AB1TP235U**
	Проходной, 4 мм^2, серый	100	48.5	6	45	**AB1VV435U**
	Проходной, 4 мм^2, синий	100	48.5	6	45	**AB1VV435UBL**
	Защитное заземление, 4 мм^2	100	56	6	51	**AB1TP435U**
Пружинный зажим	Проходной, 2,5 мм^2, серый	100	38.1	5	47.1	**AB1RRN235U2GR**
	Проходной, 2,5 мм^2, синий	100	38.1	5	47.1	**AB1RRN235U2BL**
	Защитное заземление, 2,5 мм^2	100	38.1	5	47.1	**AB1RRNTP235U2**
	Проходной, 4 мм^2, серый	100	38.1	6	51	**AB1RRN435U2GR**
	Проходной, 4 мм^2, синий	100	38.1	6	51	**AB1RRN435U2BL**
	Защитное заземление, 4 мм^2	100	38.1	6	51	**AB1RRNTP435U2**

Поддержание микроклимата
Естественная вентиляция



Обратный клапан для предотвращения образования конденсата

- Позволяет регулировать давление с целью предотвращения образования конденсата при повышении внутренней температуры.
- Обеспечивает степень защиты IP68.
- Материал: PA6-V2, мембрана из водо- и маслоотталкивающего сополимера акрила.
- Рабочая температура: от -40 до +105 °C.

Диаметр	Пропускающая способность (1)	Перепад давления (2)	Комплект поставки, шт.	№ по каталогу
M12	16 л/ч	$\Delta P < 1$ бар	10	**NSYCAG12LPH1**
M12	120 л/ч	$\Delta P < 0.1$ бар	10	**NSYCAG12LPH2**

(1) Расход воздуха ниже $\Delta P = 0.7$ бар.
(2) Условия для обеспечения степени защиты IP68.

Применение

- Защита осветительного оборудования, промышленных устройств управления, транспортёров, насосов и т. д.

Шкафы из полиэфира
Примеры установок



P8501273

Наружная установка в экстремальных атмосферных условиях: туман, прямые солнечные лучи, экстремальные температуры и т.д.

Шкафы Schneider Electric, изготовленные из изоляционного материала, предназначены для защиты вашего оборудования от неблагоприятной или агрессивной окружающей среды, а также от вандализма:

- Объекты инфраструктуры: защита от неблагоприятных погодных условий (солнечная радиация, дождь и т.д.), механических воздействий, солёной атмосферы и т.д.

– Транспортные системы: стойкость к ультрафиолетовому облучению, соляному туману и механическим воздействиям, водонепроницаемость.
– Водная среда: стойкость к коррозии, ультрафиолетовому облучению и механическим воздействиям, химическим веществам и т.д.
– Телекоммуникационное и сетевое оборудование наружной установки: стойкость к коррозии и ультрафиолетовому облучению, защита устройств 19" и т.д.
– Электроснабжение: стойкость к соляному туману, механическим воздействиям и т.д.
– Уличное освещение: стойкость к ультрафиолетовому облучению, защита от вандализма и предотвращение наклеивания незаконных рекламных объявлений.

- В агрессивной промышленной среде: стойкость к коррозии, химическим веществам, обеспечение электрической изоляции.



P8501274

Самовентилирующийся шкаф с навесом и дверьми, защищенными от наклеивания незаконных рекламных объявлений



P8501275

Внутренняя или наружная установка в агрессивной промышленной среде

Модульные коробки из пластика

Защита

- Степень защиты IP65.
- Уплотнение между корпусом и крышкой.

Модульность

Размеры сторон, кратные 9 см, позволяют выполнять различные соединения.

Возможность выбора

- 14 типоразмеров.
- 9 комбинаций длины и ширины.
- 2 варианта высоты крышки.
- Прозрачная крышка.
- Непрозрачная крышка из поликарбоната или полиэфира.

Применение в промышленности или инфраструктуре

- Энергетика, автоматизация.
- Принадлежности для установки модульного распределительного оборудования.



Безопасность

- Полная изоляция для оборудования класса II.
- Запирание в 4, 6 или 8 точках.

Удобство

Гнёзда со вставками на внутренней стороне задней панели для крепления монтажных плат или опор.

Изготовление на заказ

- Различные варианты механической обработки задней панели и крышки.
- Цветовые опции.

Модульные коробки из пластика IP65

Общая информация



- Каталожные номера коробок содержат два боковых размера в сантиметрах.
- 14 типоразмеров пластиковых коробок; размеры сторон кратны 9 см.
- Пластиковые коробки можно соединять друг с другом боковыми сторонами, что позволяет создавать самые разнообразные модульные комбинации.
- Корпус из полиэфира горячего формования, армированного стекловолокном, 9 типоразмеров.
- 3 типа крышки в зависимости от типоразмера:

– Стандартная крышка из прозрачного поликарбоната с неопреновым уплотнением, высотой 45 мм или 95 мм (индекс A в конце каталожного номера) в зависимости от типоразмера.

– Крышка из непрозрачного поликарбоната (индекс C) с неопреновым уплотнением, высотой 45 мм или 95 мм (индекс A) в зависимости от типоразмера.

– Крышка из полиэфира, армированного стекловолокном (индекс P) с неопреновым уплотнением, высотой 45 мм.

- Коробка в сборе включает в себя корпус, крышку, запорные винты и принадлежность для пломбирования.
- Корпуса (префикс F) и крышки (префикс T) могут поставляться отдельно как стандартные наименования. Крышки поставляются отдельно без запорных винтов и принадлежности для пломбирования.
- Коробки PLS с прозрачной крышкой также могут поставляться комплектами; в этом случае каталожный номер соответствует комплекту коробок.

Технические характеристики

- Степень защиты: IP65.
- Стойкость к внешним механическим воздействиям: IK09.
- Цвет: серый RAL 7032 (непрозрачные корпус и крышка).
- Высокая стойкость к коррозии; стойкость к большей части химических веществ.
- Полная изоляция позволяет создавать электроустановки класса защиты II.
- Стандартная система запирания посредством винтов со шлицем, расположенных вне объёма коробки. В комплект поставки входит система пломбирования.
- Крепление к стене с помощью 4 внешних проушин (заказываются отдельно).
- Рабочая температура: -30...+90 °C.
- Гнёзда со вставками M6 для крепления монтажной платы.
- Отсутствие галогенов, соответствие директиве RoHS.
- Сертификация в соответствии со стандартом МЭК 62208, гарантирующая IP, IK, стойкость к аномальному нагреву и огню (способность к самозатуханию), напряжение изоляции 5000 В и выдерживаемую нагрузку на монтажную плату 100 кг/м^2.
- Наружная установка: в соответствии со стандартом МЭК 62208 касательно типовых испытаний, оговоренных в §9.12 (стойкость к ультрафиолетовому излучению) и в §9.13 (стойкость к коррозии). Рекомендуется всегда устанавливать навес во избежание скапливания воды на шкафу.
- Сертификация UL и классификация NEMA 4X и 13.

Руководство по выбору



Размеры (мм)			Коробка в сборе			Комплект коробок в сборе	
Высота	Ширина	Глубина	Прозрачная крышка	Непрозрачная крышка	Крышка из полиэфира	Прозрачная крышка	Кол-во в комплекте
180	270	180	**NSYPLS1827**	**NSYPLSC1827**	**NSYPLSP1827**	**NSYPLS1827L**	56
270	270	180	**NSYPLS2727**	**NSYPLSC2727**	**NSYPLSP2727**	**NSYPLS2727L**	56
270	270	230	**NSYPLS2727A**	**NSYPLSC2727A**		**NSYPLS2727AL**	56
270	360	180	**NSYPLS2736**	**NSYPLSC2736**	**NSYPLSP2736**	**NSYPLS2736L**	56
270	360	230	**NSYPLS2736A**	**NSYPLSC2736A**	-	**NSYPLS2736AL**	56
270	540	180	**NSYPLS2754**	**NSYPLSC2754**	**NSYPLSP2754**	**NSYPLS2754L**	28
270	540	230	**NSYPLS2754A**	**NSYPLSC2754A**	-	**NSYPLS2754AL**	28
360	360	180	**NSYPLS3636**	**NSYPLSC3636**	**NSYPLSP3636**	**NSYPLS3636L**	28
360	540	180	**NSYPLS3654**	**NSYPLSC3654**	**NSYPLSP3654**	**NSYPLS3654L**	28
360	540	230	**NSYPLS3654A**	**NSYPLSC3654A**	-	**NSYPLS3654AL**	28
360	720	230	**NSYPLS3672A**	**NSYPLSC3672A**	-	**NSYPLS3672AL**	27
540	540	180	**NSYPLS5454**	**NSYPLSC5454**	**NSYPLSP5454**	**NSYPLS5454L**	14
540	540	230	**NSYPLS5454A**	**NSYPLSC5454A**	-	**NSYPLS5454AL**	14
540	720	230	**NSYPLS5472A**	**NSYPLSC5472A**	-	**NSYPLS5472AL**	14

Модульные коробки из пластика IP65

Общая информация

Руководство по выбору корпусов и крышек (без винтов)



Размеры (мм)		Корпус 135 мм	Низкие крышки			Высокие крышки	
Высота	Ширина		Прозрачная 45 мм	Непрозрачная 45 мм	Полиэфир 45 мм	Прозрачная 95 мм	Непрозрачная 95 мм
180	270	**NSYFPLS1827**	**NSYTPLS1827**	**NSYTPLSC1827**	**NSYTPLSP1827**	-	-
270	270	**NSYFPLS2727**	**NSYTPLS2727**	**NSYTPLSC2727**	**NSYTPLSP2727**	-	-
270	270	**NSYFPLS2727**	-	-	-	**NSYTPLS2727A**	**NSYTPLSC2727A**
270	360	**NSYFPLS2736**	**NSYTPLS2736**	**NSYTPLSC2736**	**NSYTPLSP2736**	-	-
270	360	**NSYFPLS2736**	-	-	-	**NSYTPLS2736A**	**NSYTPLSC2736A**
270	540	**NSYFPLS2754**	**NSYTPLS2754**	**NSYTPLSC2754**	**NSYTPLSP2754**	-	-
270	540	**NSYFPLS2754**	-	-	-	**NSYTPLS2754A**	**NSYTPLSC2754A**
360	360	**NSYFPLS3636**	**NSYTPLS3636**	**NSYTPLSC3636**	**NSYTPLSP3636**	-	-
360	540	**NSYFPLS3654**	**NSYTPLS3654**	**NSYTPLSC3654**	**NSYTPLSP3654**	-	-
360	540	**NSYFPLS3654**	-	-	-	**NSYTPLS3654A**	**NSYTPLSC3654A**
360	720	**NSYFPLS3672**	-	-	-	**NSYTPLS3672A**	**NSYTPLSC3672A**
540	540	**NSYFPLS5454**	**NSYTPLS5454**	**NSYTPLSC5454**	**NSYTPLSP5454**	-	-
540	540	**NSYFPLS5454**	-	-	-	**NSYTPLS5454A**	**NSYTPLSC5454A**
540	720	**NSYFPLS5472**	-	-	-	**NSYTPLS5472A**	**NSYTPLSC5472A**

Руководство по выбору монтажных плат

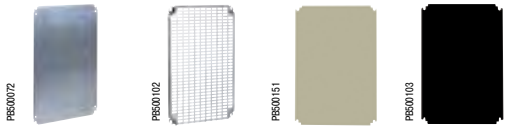

Для установки в коробках (мм)		Металлические монтажные платы		Пластиковые монтажные платы	
Высота	Ширина	Сплошная	Telequick	Полиэфир	Бакелит
180	270	**NSYPMM1827**	**NSYPMR1827**	**NSYPMA1827**	**NSYPMB1827**
270	270	**NSYPMM2727**	**NSYPMR2727**	**NSYPMA2727**	**NSYPMB2727**
270	360	**NSYPMM2736**	**NSYPMR2736**	**NSYPMA2736**	**NSYPMB2736**
270	540	**NSYPMM2754**	**NSYPMR2754**	**NSYPMA2754**	**NSYPMB2754**
360	360	**NSYPMM3636**	-	**NSYPMA3636**	**NSYPMB3636**
360	540	**NSYPMM3654**	**NSYPMR3654**	**NSYPMA3654**	**NSYPMB3654**
360	720	**NSYPMM3672**	**NSYPMR3672**	**NSYPMA3672**	**NSYPMB3672**
540	540	**NSYPMM5454**	**NSYPMR5454**	**NSYPMA5454**	**NSYPMB5454**
540	720	**NSYPMM5472**	**NSYPMR5472**	**NSYPMA5472**	**NSYPMB5472**

Руководство по выбору плат для модульного распределительного оборудования



Для установки в коробках (мм)		Плата для модульного оборудования	Кол-во рядов	Кол-во модулей 18 мм
Высота	Ширина	Стр. 266		
180	270	**NSYDLS12**	1	12
270	270	**NSYDLS24**	2	24
360	270	**NSYDLS242**	2	24
		NSYDLS36	3	36
540	270	**NSYDLS48**	4	48

Руководство по выбору изделий для модульного распределительного оборудования: коробка и монтажная плата. См. стр. **266** и **267**

Наружные размеры (мм)			Кол-во модулей 18 мм	Кол-во рядов	Приблизительная масса (кг)	№ по каталогу
Высота (A)	Ширина (B)	Глубина (C)				
180	270	180	12	1	1.7	**NSYPLS1827DLS12**
270	270	180	24	2	2.5	**NSYPLS2727DLS24**
360	270	180	24	2	2.7	**NSYPLS3627DLS24**
360	270	180	36	3	2.8	**NSYPLS3627DLS36**
540	270	180	48	4	3.8	**NSYPLS5427DLS48**

Модульные коробки из пластика IP65
Размеры

Размеры (мм)

Стороны пронумерованы с целью облегчения их идентификации для проделывания отверстий при заказном исполнении.

NSYPLS•••1827

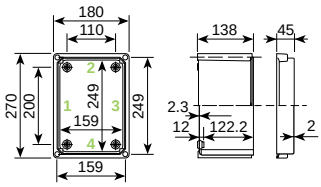

NSYPLS•••2727•

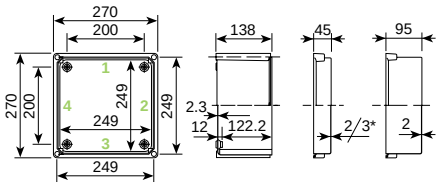

NSYPLS•••2736•

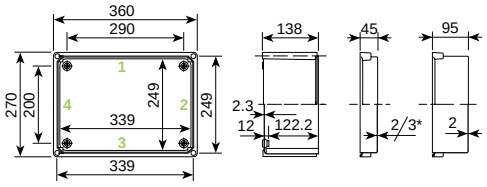

NSYPLS•••3636

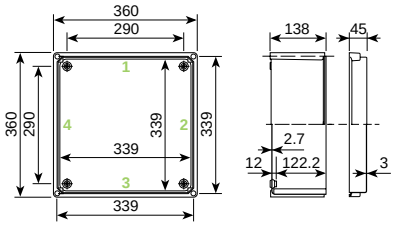

NSYPLS•••2754•

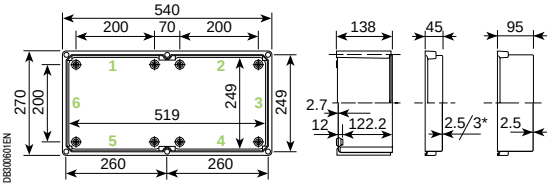

NSYPLS•••3654•

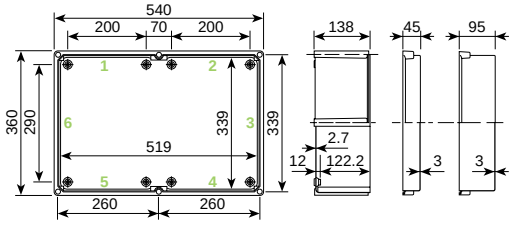

NSYPLS•••5454•

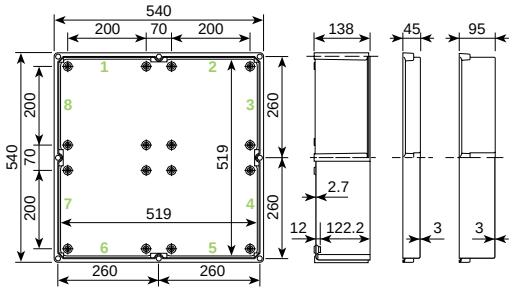

NSYPLS•••3672•

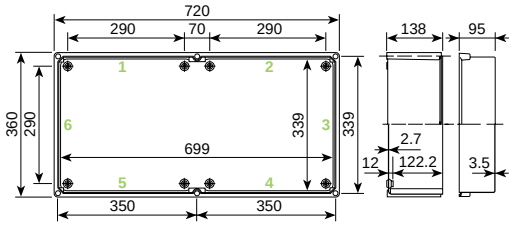

NSYPLS•••5472•

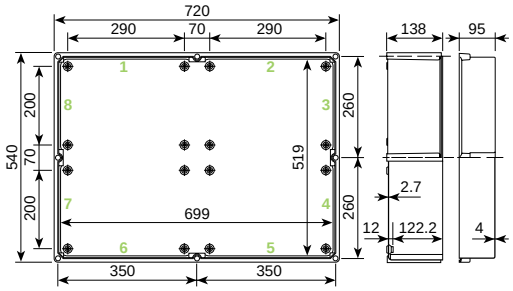

* Толщина 3 мм для крышки из полиэфира.

A

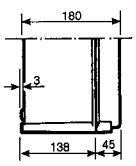

C

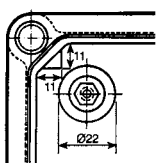

E

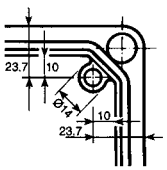

B

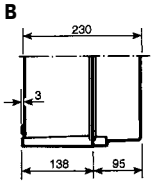

D

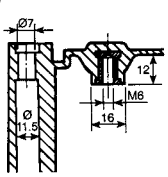

F

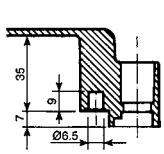

A Корпус и низкая крышка.
B Корпус и высокая крышка.
C D Внутренний вид углов, фрагменты монтажных гнёзд со вставками M6.
E F Внутренний вид углов крышки из полиэфира с монтажными гнёздами для вставок кат. номер **NSYTEX5** под винт M5.

DB300601EN

DB300602EN

Модульные коробки из пластика IP65
Принадлежности



Проушины для настенного монтажа

- Комплект из 4 проушин и крепежа.
- Материал: сталь, пассивированная цинком, или нержавеющая сталь.

Описание	№ по каталогу
Монтажные проушины из стали	**NSYPF27N**
Монтажные проушины из нержавеющей стали	**NSYPF27X**

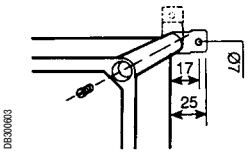



Крепёж для монтажа на колонне

- Крепёжные элементы для монтажа коробки на колонне.

Для установки на стороне, имеющей размер (мм)	№ по каталогу
270	**NSYFSP27270**
360	**NSYFSP27360**
540	**NSYFSP27540**

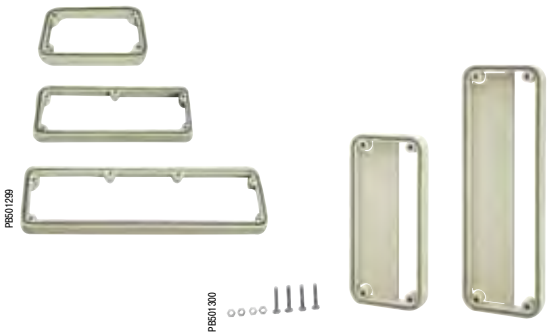

Соединительные рамы

- Соединительная рама для проёма 110 мм (для стороны 180 мм).
- Соединительная рама для проёма 200 мм (для стороны 270 мм).
- Соединительная рама для проёма 290 мм (для стороны 360 мм).
- Уплотнительная прокладка, встроенная в раму с полным проходом, обеспечивает степень защиты IP65.
- Рама с частичным проходом: без прокладки, IP44.

Проход (мм)	№ по каталогу	
	Рама с полным проходом	Рама с частичным проходом
110	**NSYUM27180**	-
200	**NSYUM27270**	**NSYUCC270** (1)
290	**NSYUM27360**	**NSYUCC360** (1)

(1) Каталожный номер – для одного комплекта.
Заказывается в количестве, кратном 10 (10, 20, 30...).



Боковые панели

- Сальниковая или запорная панель 200 мм для стороны 270 мм.
- Сальниковая или запорная панель 290 мм для стороны 360 мм.
- Уплотнительная прокладка обеспечивает степень защиты IP65.

Боковые панели (мм)	№ по каталогу
200	**NSYTL27270**
290	**NSYTL27360**

Модульные коробки из пластика IP65
Принадлежности


PB501302

Соединительные детали

- Для соединения 2, 3 или 4 коробок, с возможностью крепления к стене.
- Заказывается в количестве, кратном 25.

Соединяет	№ по каталогу
2 коробки	**NSYPS2C27**
3 или 4 коробки	**NSYPS4C27**

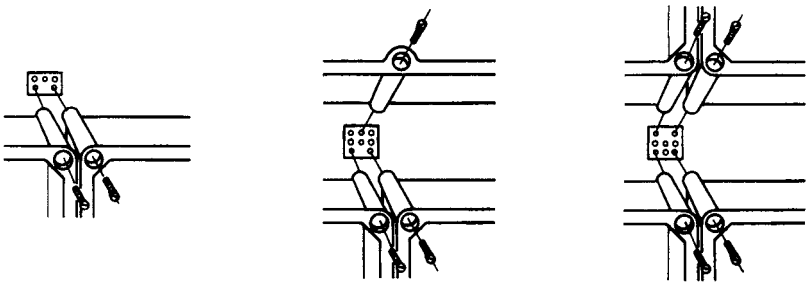
DB300604

Винт M6 x 8 с цилиндрической головкой.

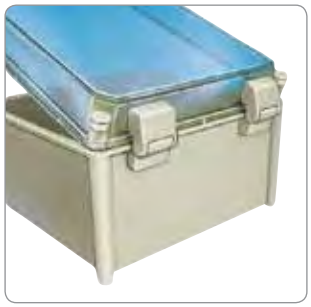
PB501303


PB501304

Петли

- Комплект из 2 наружных (из пластика) или внутренних (из латуни).
- Петли обеспечивают открывание двери на 180°.

Описание	№ по каталогу
Наружные пластиковые петли	**NSYBE27**
Внутренние латунные петли	**NSYBL27**


PB501314

NSYAE25


PB501315

NSYAS25

Изоляторы для сборных шин

- Каталожный номер **NSYAE25** для 4 шин 15 или 20 мм. Используются на стороне 270 мм.
- Каталожный номер **NSYAS25*** для 1 шины 15, 20 или 30 мм.

* Каталожный номер – для одного комплекта.
Заказывается в количестве, кратном 5 (5, 10, 15...).

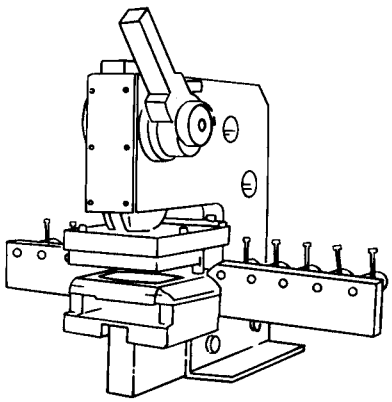
DB300605

Дыропробивной станок, кат. номер **NSYPUC27**.

Specific

Проделывание отверстий

- Механическая обработка рам или боковых панелей по размерам заказчика может осуществляться на нашем заводе.
- Стороны могут быть идентифицированы посредством номеров как показано на стр. **261**.

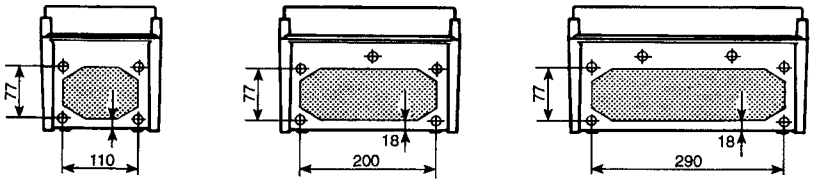

DB300606

Модульные коробки из пластика IP65
Принадлежности



Со шлицем



С барашком



С пломбируемой трёхгранной головкой

Запирание коробок PLS

- Комплект из 4, 6 или 8 винтов.
- Предлагаются три типа винтов:
  – Со шлицем.
  – С барашком.
  – С пломбируемой трёхгранной головкой.
- В каталожный номер входят также 4 винта M6 и 2 стальных принадлежности для пломбирования.

Описание	Инструмент	№ по каталогу
Комплект из 4 винтов со шлицем (1)	**Шлицевая отвёртка**	**NSYTCD274**
Комплект из 6 винтов со шлицем (1)	**Шлицевая отвёртка**	**NSYTCD276**
Комплект из 8 винтов со шлицем (1)	**Шлицевая отвёртка**	**NSYTCD278**
Комплект из 4 винтов с барашком (2)	**Вручную**	**NSYTCM274**
Комплект из 6 винтов с барашком (2)	**Вручную**	**NSYTCM276**
Комплект из 8 винтов с барашком (2)	**Вручную**	**NSYTCM278**
Комплект из 4 винтов с трёхгранной головкой	NSYLT27	**NSYTCT274**
Комплект из 6 винтов с трёхгранной головкой		**NSYTCT276**
Комплект из 8 винтов с трёхгранной головкой		**NSYTCT278**

(1) Входят в стандартный комплект поставки коробок **NSYPLS●●●**.
(2) Входят в стандартный комплект поставки коробок для модульных распределительных устройств **NSYPLS●●●DLS●●●**.





Запирающие замки

- Возможность установки бокового встроенного замка на стороне, противоположной петлям.

Описание	Инструмент	№ по каталогу
Ручка с замком под ключ с 2 бородками	NSYDBP	**NSYCL27M**
Боковой замок с ключом 405		**NSYCL27L405**
Боковой замок с ключом 1242E		**NSYCL27L1242E**







Принадлежности для пломбирования и отпирания

Описание	№ по каталогу
Треугольная деталь с пластиковым покрытием для пломбирования*	**NSYPPS27**
Треугольный ключ для PLS	**NSYLT27**

* Каталожный номер – для одного комплекта. Заказывается в количестве, кратном 10 (10, 20, 30...).



Пластиковая ручка для переноски

Описание	№ по каталогу
Ручка для переноски	**NSYATM27**

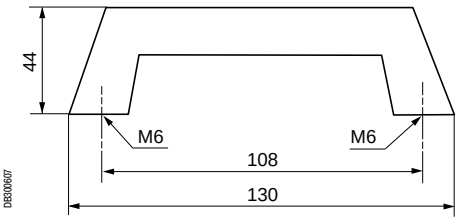

Также см. принадлежности

Принадлежности для прокладки кабелей стр. **435**

Распределительные блоки стр. **420**

Вентиляционные решетки стр. **699**

Окно для обзора модульного оборудования стр. **487**

Дверное окно стр. **487**

Модульные коробки из пластика
Принадлежности

Примеры соединения коробок

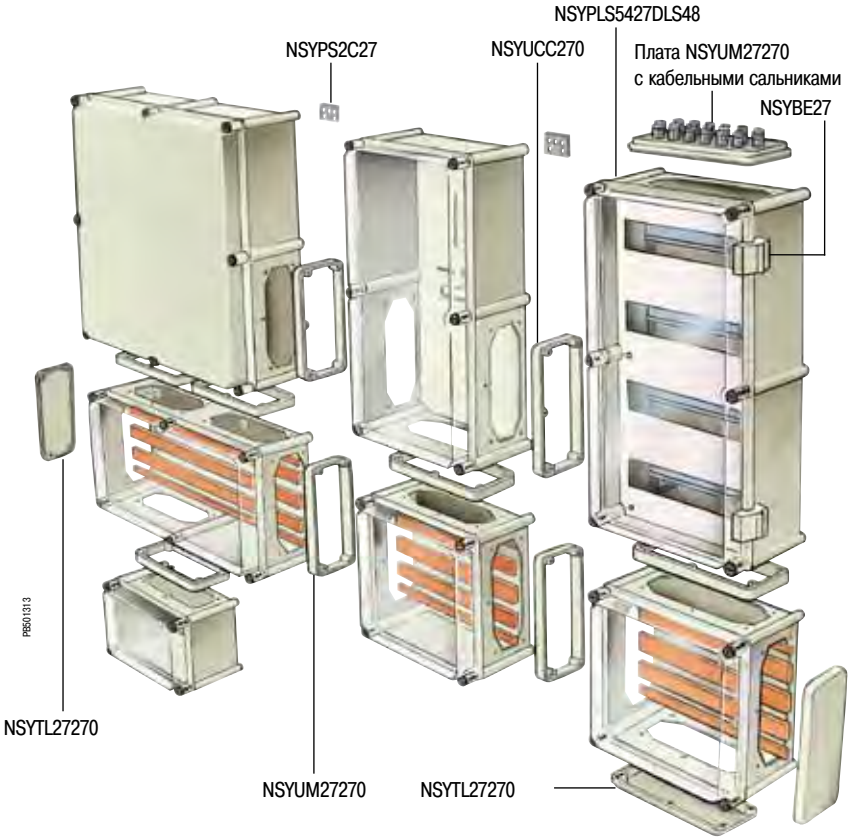

Все коробки могут соединяться боковыми сторонами с помощью соединительных рам **NSYUM●●●** или **NSYUCC●●●** и соединительных деталей **NSYPS2C27** и **NSYPS4C27**.

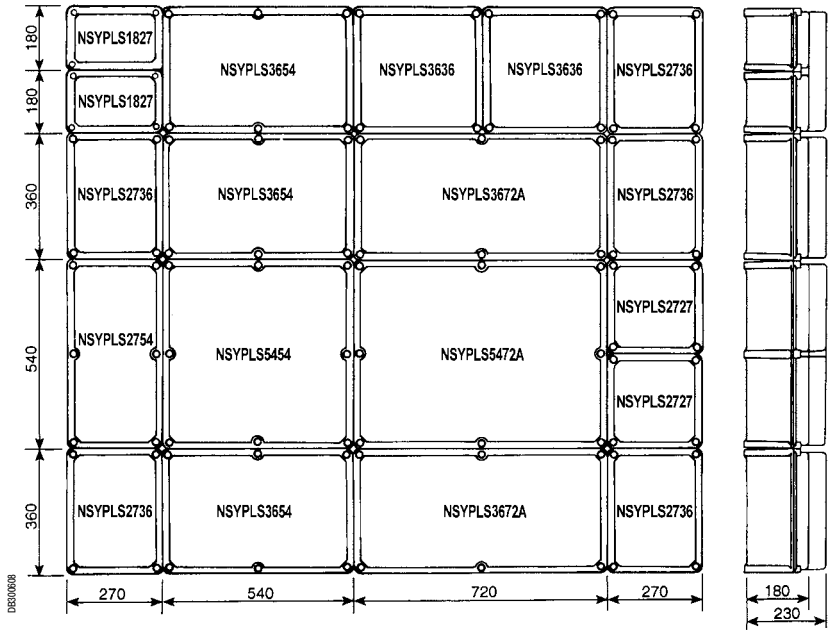

Модульные коробки из пластика

Установка модульных распределительных устройств



NSYPLS5427DLS48

Модульные коробки из пластика с платой для модульного оборудования

Коробки PLS, корпус из полиэфира и прозрачная крышка из поликарбоната к петлями и винтами с барашком для ручного открывания.
Встроенная плата для установки модульного распределительного оборудования (модульное шасси) DLS, состоящая из изолирующей защитной панели, цвет RAL 7011, DIN-реек 35 мм и коллектора нейтрали/заземления 2 x 16 + 5 x 6 мм^2.

- Проём для ввода кабелей, в комплект поставки входит запорная панель, № по каталогу **NSYTL27270**.
- Установка с двойной изоляцией.
- Наружные пластиковые петли, обеспечивающие открывание на 180°.
- Съёмные заглушки 36 мм (2 модуля): 1 на ряд в стандартном предложении.
- Платы для установки модульного оборудования можно заказывать отдельно, см. каталожные номера на стр. **260**.

Specific

- На заказ коробки могут быть снабжены ручкой с замком под ключ с двумя бородками № по каталогу **NSYCL27M** или замком с ключом **NSYCL27L405**.

Также см. принадлежности

Принадлежности для установки модульного оборудования
стр. **399**

Модульные коробки из пластика

Установка модульных распределительных устройств

Руководство по выбору

Наружные размеры (мм)			Кол-во модулей 18 мм	Кол-во рядов	Приблизительная масса (кг)	№ по каталогу
Высота (A)	Ширина (B)	Глубина (C)				
180	270	180	12	1	1.7	**NSYPLS1827DLS12**
270	270	180	24	2	2.5	**NSYPLS2727DLS24**
360	270	180	24	2	2.7	**NSYPLS3627DLS24**
360	270	180	36	3	2.8	**NSYPLS3627DLS36**
540	270	180	48	4	3.8	**NSYPLS5427DLS48**

Размеры (мм)

NSYPLS1827DLS12

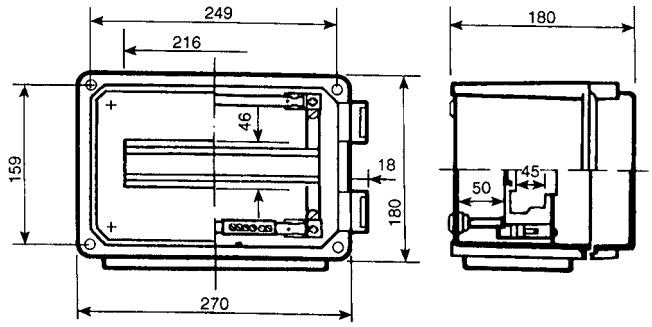

NSYPLS2727DLS24

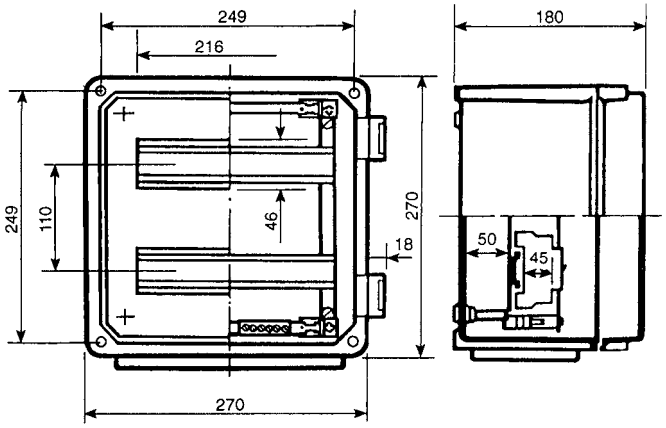

NSYPLS3627DLS24

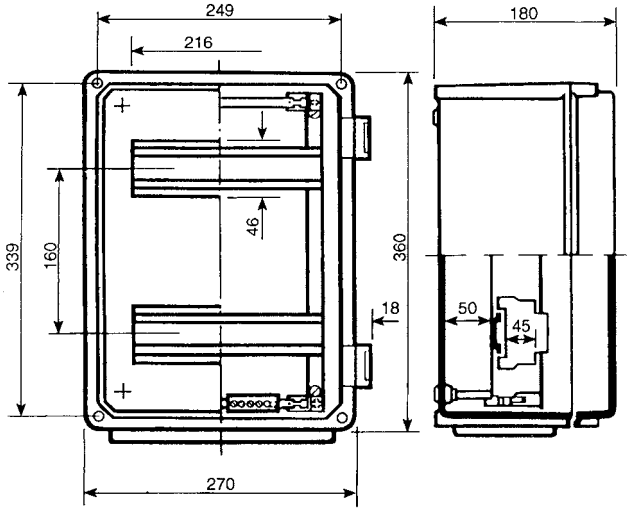

NSYPLS3627DLS36

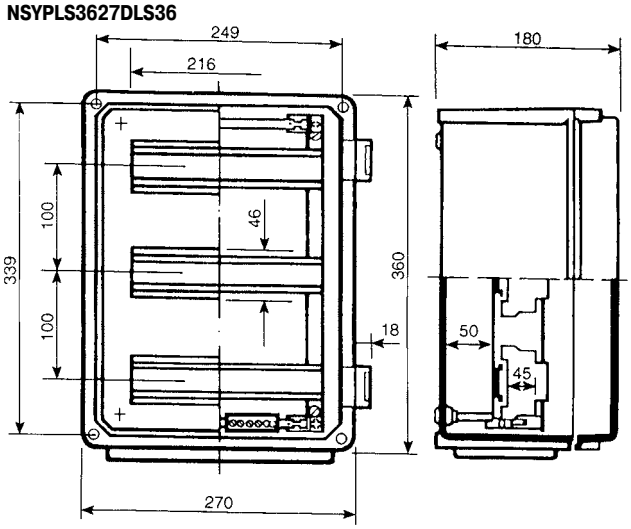

NSYPLS5427DLS48

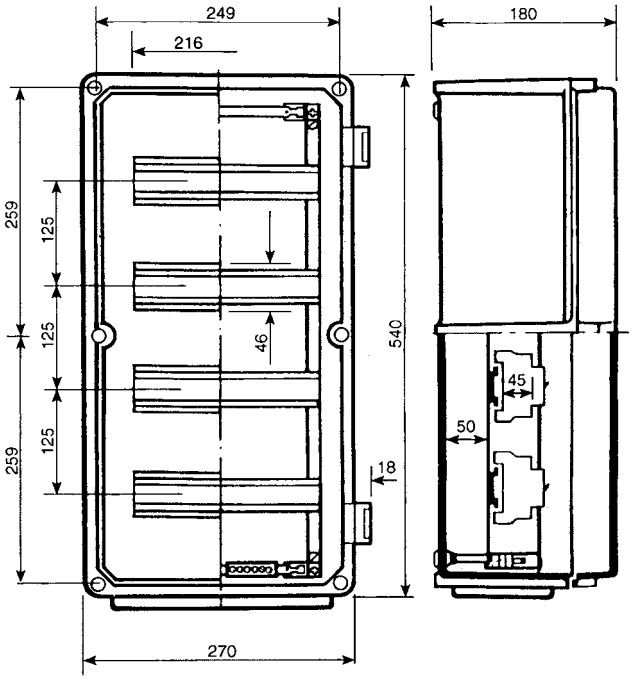

Настенные шкафы из пластика

Настенные шкафы из пластика
Содержание



Thalassa PLM
Настенные шкафы из полиэфира **270**

Общая информация 272

Размеры 275

Руководство по выбору 276

Принадлежности 278

Настенные шкафы из полиэфира

Длительный срок службы

Высокая стойкость к коррозии и способность сохранять механические и изоляционные свойства в жёстких условиях.

Герметичность

- Степень защиты IP66.
- Полиуретановое уплотнение.
- Встроенный козырёк.
- Замок устанавливается вне зоны уплотнения.

Возможность выбора

- 1 типоразмер из ABS/поликарбоната 7 моделей из полиэфира.
- Сплошная или прозрачная дверь.



Простота

- Открывание двери в другую сторону при переворачивании шкафа.
- Угол открывания 120° или 180°.
- Высверливание отверстий не приводит к коррозии.
- Малый вес.

Удобство

- Пазы для простой установки DIN-реек.
- Разметочная сетка на передней и задней двери, облегчающая подготовку отверстий.

Изготовление на заказ

- Предложение Configured: подготовка отверстий и установка стандартных принадлежностей.
- Предложение Specific: нестандартные цвета и принадлежности.

Безопасность

- Двойная изоляция (возможность создания электроустановок с классом защиты II).
- Механическая прочность.
- Отсутствие риска для людей.

Различные области применения

- Жёсткие условия промышленных предприятий и объектов инфраструктуры.
- Внутренняя или наружная установка.
- Монтаж модульных устройств распределения электроэнергии.

Настенные шкафы из полиэфира

Общие характеристики настенных шкафов Thalassa PLM

- Внутренняя или наружная установка.
- Наружная установка: в соответствии со стандартом МЭК 62208 касательно типовых испытаний, оговоренных в §9.12 (стойкость к ультрафиолетовому излучению) и в §9.13 (стойкость к коррозии). Рекомендуется всегда устанавливать навес во избежание скапливания воды на шкафу.
- 1 типоразмер настенного шкафа из ABS/поликарбоната (310 x 215 x 160 мм).
- 7 типоразмеров настенных шкафов из полиэфира.
- Моноблочный корпус с навесами (обеспечивающими герметичность), кроме настенного шкафа кат. номер **NSYPLM3025**.
- Двери с полиуретановым уплотнением.
- Двери двух типов:

– сплошные;

– прозрачные (для шкафов из ABS/поликарбоната) или стеклянные (для шкафов из полиэфира).

- Открывание двери в другую сторону при переворачивании шкафа.
- Степень защиты IP66 в соответствии со стандартом МЭК 60529.
- Стойкость к внешнему механическому воздействию IK10 для шкафов со сплошной дверью и IK08 для шкафов из полиэфира со стеклянной дверью в соответствии со стандартом МЭК 62262.
- Широкий выбор принадлежностей, общих со стальными настенными шкафами Spacial S3D и Spacial CRN.

Характеристики материала полиэфир

Настенные шкафы изготавливаются из полиэфира горячего формования, армированного стекловолокном. Серый цвет RAL 7032.

Свойства материала:

- Является изолятором: > 15 кВ/мм.
- Термостойкость: от -50 до +150 °C.
- Не размягчается при интенсивном нагреве (испытание вдавливанием шарика при +150 °C).
- Самозатухающий (не способствует распространению пламени): класс HB40; гаснет за несколько секунд при 30-секудном испытании нагретой до 960 °C проволокой.
- Не содержит галогенов.
- При горении образует малое количество нетоксичного дыма.
- Малый вес.
- Легко режется и сверлится.
- Стойкость к коррозии: не образует ржавчины и устойчив к различным химическим веществам.
- Стойкость к атмосферным воздействиям.

Технология изготовления шкафов из полиэфира

Компоненты шкафа (корпус и дверь) изготавливаются методом горячего формования: все детали отличаются прекрасной чистотой поверхности с обеих сторон и могут иметь гнёзда под резьбовые вставки для установки аксессуаров или выступы для проводки кабелей.

Сертификат соответствия стандарту на электрические оболочки МЭК 62208

Соответствие требованиям по степени защиты IP и IK, термо- и огнестойкости, сопротивлению изоляции (5000 В), стойкости к атмосферным воздействиям и коррозии, механическим нагрузкам на корпус (150 кг/м^2) и дверь (30 кг/м^2).

Настенные шкафы из полиэфира сертифицированы UL и относятся к классу 4x и 13 по классификации NEMA

Двойная изоляция позволяет создавать электроустановки класса защиты II согласно МЭК 61439-1

Соответствие директивам RoHS и REACH

Настенные шкафы из ABS/ поликарбоната 310 x 215 мм IP66

Общая информация



Технические характеристики

- Моноблочные настенные шкафы из ABS/поликарбоната. Серый цвет RAL 7032.
- Модель с прозрачной дверью из поликарбоната.
- Запирается замком с двумя бородками 3 мм.
- Угол открывания двери: 180°.
- Термостойкость: -35 °C...+90 °C.
- Степень защиты IP66 в соответствии с МЭК 60529.
- Стойкость к внешнему механическому воздействию IK10 (20 джоулей) в соответствии с МЭК 62262.
- Симметричные монтажные рейки кат. номер NSYCS200PLM с пластиковыми гайками кат. номер **NSYTCSPLM** устанавливаются прямо в расположенные с шагом 25 мм пазы в задней стенке.
- Крепление монтажных плат к болтам на задней стенке шкафа.
- Разметочная сетка с шагом 25 мм на внутренней стороне двери.

Наружные размеры (мм)			№ по каталогу настенного шкафа с дверью	
Высота	Ширина	Глубина	Сплошная*	Прозрачная
310	215	160	**NSYPLM32**	**NSYPLM32T**

*Шкафы могут поставляться с установленной металлической или пластмассовой монтажной платой. См. общую таблицу выбора на стр. **276**.

Размеры

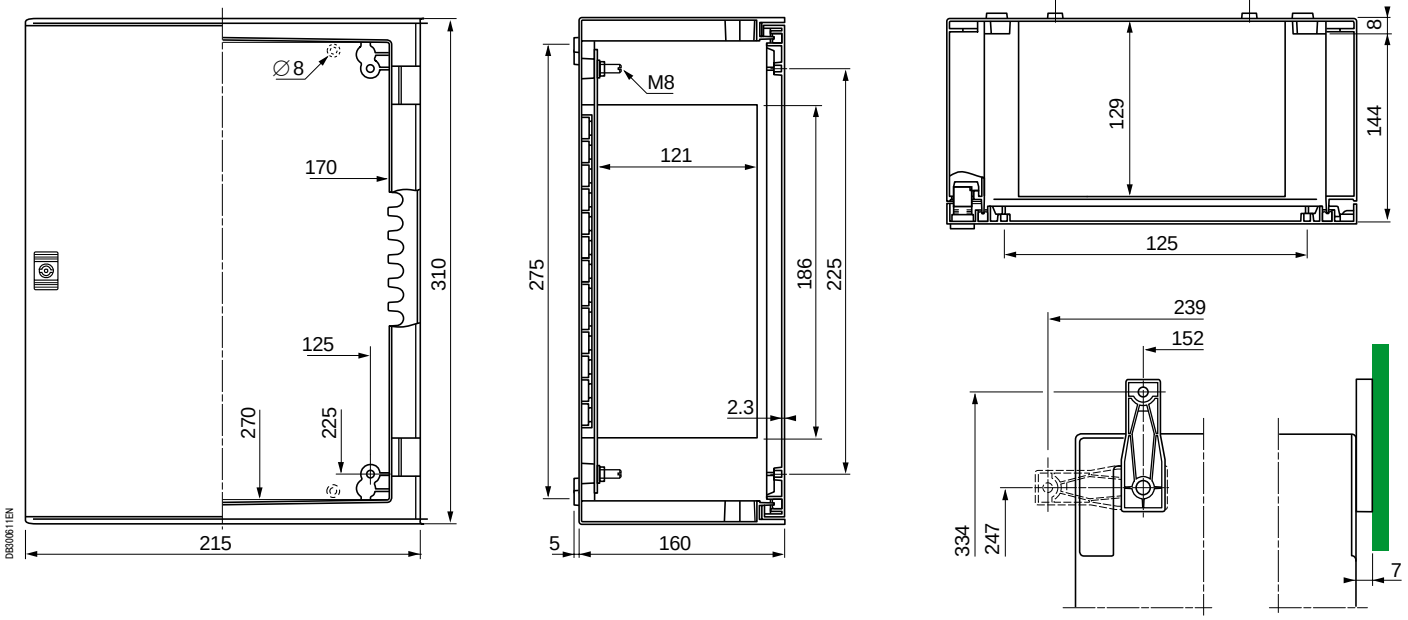

Настенные шкафы из ABS/ поликарбоната 308 x 255 мм IP66

Общая информация



Технические характеристики

- Моноблочный настенный шкаф изготовлен из полиэфира горячего формования, усиленного стекловолокном. Серый цвет RAL 7032.
- Модель с прозрачной дверью из закаленного стекла.
- Степень защиты IP66 в соответствии со стандартом МЭК 60529.
- Стойкость к механическому воздействию:
– шкафы со сплошной дверью: IK10 (20 Дж);
– шкафы с прозрачной дверью IK08 (5 Дж) в соответствии с МЭК 62262.
- Запирается двумя замками с двумя бородками 3 мм.
- Угол открывания двери: 120°.
- Монтаж принадлежностей при помощи 4 болтов M8 x 18 на задней стенке.
- Разметочная сетка с шагом 50 мм на внутренней стороне двери.

Наружные размеры (мм)			№ по каталогу настенного шкафа с дверью	
Высота	Ширина	Глубина	Сплошная*	Прозрачная
308	255	160	**NSYPLM3025**	**NSYPLM3025T**

*Шкафы могут поставляться с установленной металлической или пластмассовой монтажной платой. См. общую таблицу выбора на стр. **276**.

Размеры

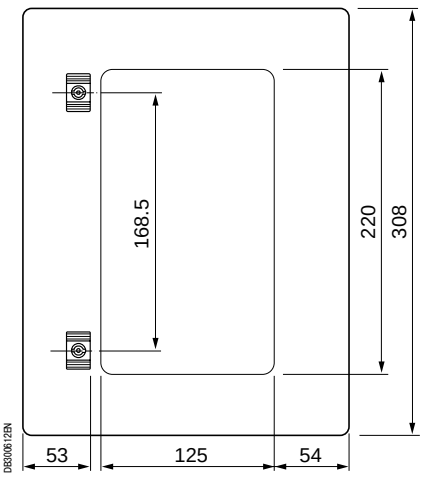

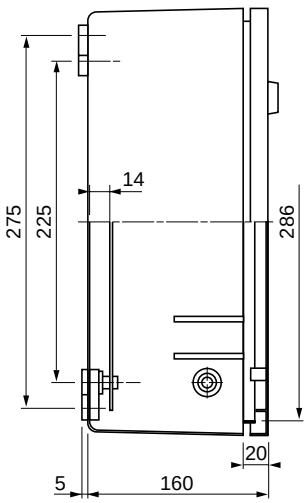

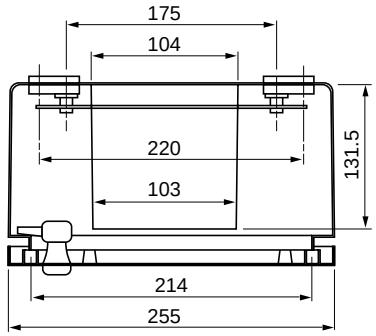

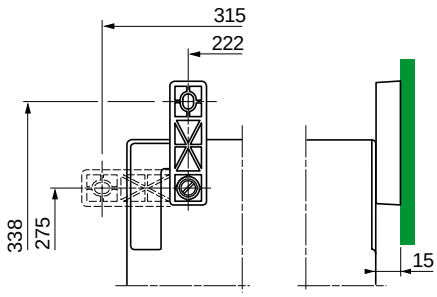

Настенные шкафы из полиэфира IP66
Общая информация


PB501325

Технические характеристики

- Моноблочный настенный шкаф изготовлен из полиэфира горячего формования, усиленного стекловолокном. Серый цвет RAL 7032.
- Модель с прозрачной дверью из закаленного стекла.
- Степень защиты IP66 в соответствии со стандартом МЭК 60529.
- Стойкость к внешнему механическому воздействию:
– шкафы со сплошной дверью: IK10 (20 Дж);
– шкафы с прозрачной дверью IK08 (5 Дж) в соответствии с МЭК 62262.
- Замки расположены вне зоны уплотнения, что постоянно обеспечивает высокую степень защиты IP66.
- Замки и профили замковых механизмов:
– шкаф высотой 847 мм: 2 замка под ключ с 2 бородками или 1 ручка с замком, обеспечивающим запирание в трех точках;
– шкаф высотой 1056 мм: 1 замок под ключ с 2 бородками, запирание в четырех точках.
- Угол открывания двери: 180°.
- Гнезда под резьбовые вставки для крепления принадлежностей: M6 внутри корпуса, M5 на двери шкафов высотой 430 и 530 мм, M6 на двери шкафа высотой 647 мм.
- Стандартная комплектация 4 болтами M8 для крепления принадлежностей к задней стенке.
- Симметричные монтажные рейки кат. номер **NSYCS●●●PLM** с пластиковыми гайками кат. номер **NSYTCSPLM** устанавливаются прямо в расположенные с шагом 25 мм пазы в задней стенке.
- Разметочная сетка с шагом 25 мм на внутренней стороне двери.


PB501326

Встроенный козырёк, защищающий дверь и уплотнение.
Два замка под ключ с 2 бородками, расположенные вне зоны уплотнения.


PB501327

Легко снимаемые петли с невыпадающими стержнями из полиамида.


PB500146


PB501328


PB500147


PB501329

Наружные размеры (мм)			№ по каталогу настенного шкафа с дверью			
Высота (A)	**Ширина** (B)	**Глубина** (C)	**Сплошная** (3)	**Сплошная** (1)	**Прозрачная**	**Прозрачная** (1)
430	330	200	**NSYPLM43**	**NSYPLM43V**	**NSYPLM43T**	**NSYPLM43TV**
530	430	200	**NSYPLM54**	**NSYPLM54V**	**NSYPLM54T**	**NSYPLM54TV**
647	436	250	**NSYPLM64**	**NSYPLM64V**	**NSYPLM64T**	**NSYPLM64TV**
747	536	300	**NSYPLM75**	**NSYPLM75V**	**NSYPLM75T**	**NSYPLM75TV**
847	636	300	**NSYPLM86**	**NSYPLM86V**	**NSYPLM86T**	**NSYPLM86TV**
1056	852	350	**NSYPLM108** (2)	-	**NSYPLM108T** (2)	-

(1) Стандартная комплектация: ручка со встроенным замком с тремя точками запирания ключом 1242 E.

(2) Стандартная комплектация: замок под ключ с 2 бородками 5 мм с четырьмя точками запирания.

(3) Шкафы могут поставляться с установленной металлической или пластмассовой монтажной платой. См. общую таблицу выбора на стр. **276**.

Настенные шкафы из полиэфира IP66
Размеры

A: Высота
B: Ширина
C: Глубина

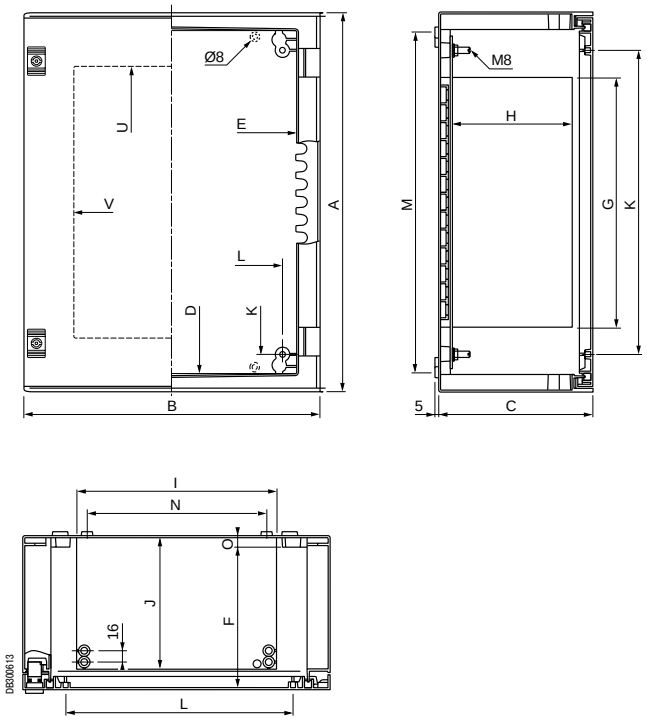

Размеры (мм)										Гнезда на задней стенке и двери (мм)		Оси крепления изнутри (мм)			№ по каталогу
A	B	C	D	E	F	G	H	I	J	K	L	M	N	O	
430	330	200	380	260	181	247	150	179	168	325	225	375	150	13	**NSYPLM43**
530	430	200	480	360	181	347	150	279	168	425	325	475	250	13	**NSYPLM54**
647	436	250	580	360	228	388	192	279	212	525	325	575	250	13	**NSYPLM64**
747	536	300	680	460	278	487	241	379	261	625	425	675	350	15	**NSYPLM75**
847	636	300	780	560	278	587	241	479	261	725	525	775	450	15	**NSYPLM86**
1056	852	350	980	760	327	775	280	680	300	925	725	975	650	15	**NSYPLM108**

Прозрачная дверь (мм)		№ по каталогу	Прозрачная дверь (мм)		№ по каталогу
U	V		U	V	
273	194	**NSYPLM43T**	273	151	**NSYPLM43TV**
373	294	**NSYPLM54T**	373	251	**NSYPLM54TV**
463	294	**NSYPLM64T**	463	252	**NSYPLM64TV**
563	394	**NSYPLM75T**	563	352	**NSYPLM75TV**
663	494	**NSYPLM86T**	663	452	**NSYPLM86TV**
854	661	**NSYPLM108T**			

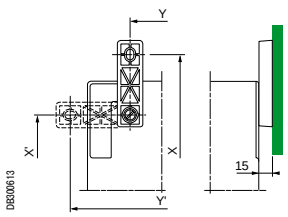

Проушины для крепления к стене				№ по каталогу
В вертикальном положении		В горизонтальном положении		
X	Y	X'	Y'	
490	225	355	360	**NSYPLM43**
590	325	455	460	**NSYPLM54**
690	330	555	465	**NSYPLM64**
790	430	655	565	**NSYPLM75**
890	530	755	665	**NSYPLM86**
1090	750	955	885	**NSYPLM108**

Настенные шкафы из полиэфира
Руководство по выбору

Общая таблица выбора











Наружные размеры (мм)			Настенные шкафы из ABS/поликарбоната IP66		Настенные шкафы из полиэфира IP66				Настенные шкафы со сплошной дверью и монтажной платой (1)	
H	W	D	Сплошная дверь	Прозрачная дверь	Сплошная дверь	Прозрачная дверь	Сплошная дверь 3 точки запир.	Прозрачная дверь 3 точки запир.	Сплошная	Бакелит
			Стр. 272		Стр. 273 и 274		Стр. 274			
310	215	160	**NSYPLM32**	**NSYPLM32T**	-	-	-	-	**NSYPLM32P**	**NSYPLM32B**
308	255	160	-	-	**NSYPLM3025**	**NSYPLM3025T**	-	-	**NSYPLM3025P**	**NSYPLM3025B**
430	330	200	-	-	**NSYPLM43**	**NSYPLM43T**	**NSYPLM43V**	**NSYPLM43TV**	**NSYPLM43P**	**NSYPLM43B**
530	430	200	-	-	**NSYPLM54**	**NSYPLM54T**	**NSYPLM54V**	**NSYPLM54TV**	**NSYPLM54P**	**NSYPLM54B**
647	436	250	-	-	**NSYPLM64**	**NSYPLM64T**	**NSYPLM64V**	**NSYPLM64TV**	**NSYPLM64P**	**NSYPLM64B**
747	536	300	-	-	**NSYPLM75**	**NSYPLM75T**	**NSYPLM75V**	**NSYPLM75TV**	**NSYPLM75P**	**NSYPLM75B**
847	636	300	-	-	**NSYPLM86**	**NSYPLM86T**	**NSYPLM86V**	**NSYPLM86TV**	**NSYPLM86P**	**NSYPLM86B**
1056	852	350	-	-	**NSYPLM108**	**NSYPLM108T**	-	-	-	**NSYPLM108B**

(1) Не установлена.

Общая таблица выбора по характеристикам

№ по каталогу	NSYPLM32	NSYPLM3025	NSYPLM43/54/64/75/86	NSYPLM108
Размеры (мм)	310 x 215 x 160	308 x 255 x 160	430 x 330 x 200 - 847 x 636 x 300	1056 x 852 x 350
Материал	ABS/поликарбонат	Полиэфир	Полиэфир	Полиэфир
Степень защиты	IP 66	IP 66	IP 66	IP 66
Защита от механических воздействий (1)	IK 10	IK 10	IK 10	IK 10
Встроенный козырек	Да	Нет	Да	Да
Замок (2)	1	2	2	1 (4 точки запирания)
Замок в ручке (3)	-	-	1 (3 точки запирания)	-
Замок, установленный вне зоны уплотнения	Нет	Нет	Да	Да
Угол открывания двери	180	120	180	180
Пазы с шагом 25 мм (4)	Да	Нет	Да	Да
Разметочная сетка изнутри на двери	25 мм	50 мм	25 мм	25 мм

(1) Для шкафов из полиэфира с прозрачной дверью: IK08.
(2) Замок под ключ с 2 бородками.
(3) Ручка с замком под ключ 1242 E.
(4) Пазы на задней стенке для быстрой установки DIN-реек.


Specific


Configured

Настенные шкафы с монтажной платой из полиэфира, с отверстиями или без них, изготовляются на заказ.

Настенные шкафы из полиэфира
Руководство по выбору

Принадлежности для монтажа оборудования

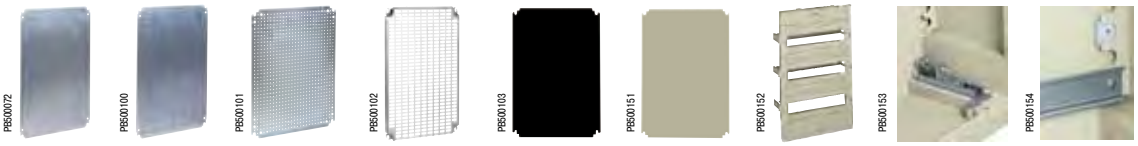

Наружные размеры шкафа (мм)			Металлические монтажные платы				Монтажные платы из пластика		Плата для установки мод. устройств	Ступенчатые направляющие опоры	Симметричная DIN-рейка
В	Ш	Г	Сплошная	С размет. сеткой	Микроперфорир.	Telequick	Бакелит	Полиэфир			
			Стр. 338		Стр. 339	Стр. 340	Стр. 342		Стр. 287	Стр. 285	Стр. 285
310	215	160	NSYMM32	-	-	NSYMR32	NSYMB32	NSYMPP32	-	-	NSYCS200PLM
308	255	160	NSYMM3025	-	-	NSYMR3025	NSYMB3025	NSYMPP3025	NSYDLPLM18	-	-
430	330	200	NSYMM43	NSYMS43	NSYMF43	NSYMR43	NSYMB43	NSYMPP43	NSYDLA24	NSYDPLM200	NSYCS300PLM
530	430	200	NSYMM54	NSYMS54	NSYMF54	NSYMR54	NSYMB54	NSYMPP54	NSYDLA48	NSYDPLM200	NSYCS400PLM
647	436	250	NSYMM64	NSYMS64	NSYMF64	NSYMR64	NSYMB64	NSYMPP64	NSYDLA48P	NSYDPLM250	NSYCS400PLM
747	536	300	NSYMM75	NSYMS75	NSYMF75	NSYMR75	NSYMB75	NSYMPP75	NSYDLA66 и NSYDLA88	NSYDPLM300	NSYCS500PLM
847	636	300	NSYMM86	NSYMS86	NSYMF86	NSYMR86	NSYMB86	NSYMPP86	NSYDLA84 и NSYDLA112	NSYDPLM300	NSYCS600PLM
1056	852	350	NSYMM108	-	NSYMF108	NSYMR108	NSYMB108	NSYMPP108	NSYDLA234	NSYDPLM350	NSYCS800PLM

Основные принадлежности



Наружные размеры (мм)			Проушины для настенного монтажа	Крепёж для монтажа на колонне	Стойка, монтируемая на полу	Соединительная рама	Плата кабельного ввода	Внутренняя дверь	Панели-заглушки
В	Ш	Г							
			Стр. 281	Стр. 281	Стр. 280	Стр. 280	Стр. 282	Стр. 281	Стр. 279
310	215	160	NSYPFPLM32	-	-	-	-	-	NSYCEPLMA
308	255	160	NSYPFPLM	-	-	-	-	NSYPA3025PLM	-
430	330	200	NSYPFPLM	NSYSFP300	-	-	-	NSYPAP43	NSYCEPLMB
530	430	200	NSYPFPLM	NSYSFP400	NSYSFSPLM	-	-	NSYPAP54	NSYCEPLMB
647	436	250	NSYPFPLM	NSYSFP400	NSYSFSPLM	-	-	NSYPAP64	NSYCEPLMC
747	536	300	NSYPFPLM	NSYSFP500	-	NSYBUPLM	NSYTLA4420	NSYPAP75	NSYCEPLMC
847	636	300	NSYPFPLM	NSYSFP600	-	NSYBUPLM	NSYTLA4420	NSYPAP86	NSYCEPLMC
1056	852	350	NSYPFPLM	-	-	NSYBU108PLM	NSYTLA6420	NSYPAP108	-

Карман для документации



Стр. 483

Дренажная пробка



Стр. 286

Пластиковые гайки для реек

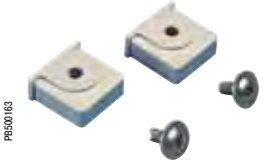

Стр. 285

Вентиляционные решетки



Стр. 286

Выбор принадлежности

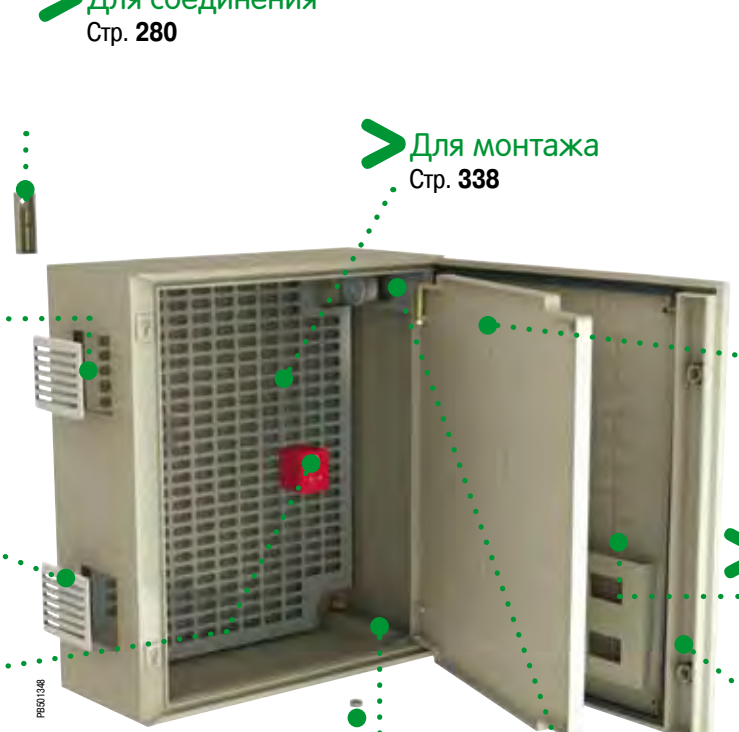

- Для соединения
  Стр. **280**
- Для крепления
  Стр. **281**
- Для монтажа
  Стр. **338**
- Поддержание микроклимата
  Стр. **672**
- Для двери
  Стр. **282**
- Вентиляционные решетки из пластика
  Стр. **699**
- Карман для документации
  Стр. **483**
- Регулирование температуры
  Стр. **677**
- Для запирания
  Стр. **283**
- Дренажная пробка
  Стр. **286**
- Вентиляционные решетки
  Стр. **286**
- Ступенчатые направляющие опоры
  Стр. **285**

- Для кабельных вводов (мембраны, кабельные сальники)
  Стр. **95** / **434**
- Для крепления кабелей
  Стр. **454**
- Для прокладки кабелей
  Стр. **460**

Изготовление на заказ: все стандартные размеры из нашего каталогу, а также размеры заказчика

Configured



Лакокрасочные покрытия



Отверстия и вырезы



Монтаж



Принадлежности

Принадлежности коробки
Опоры


PB501746


PB501747

Цоколь ZM для шкафа PLM

Служит опорой и подставкой для шкафов NSYPLM75, NSYPLM86 и NSYPLM108.
- Материал: полиэфир горячего формования, армированный стекловолокном.
- Обеспечивает полную изоляцию в соответствии с МЭК 61439-1.
- Обеспечивает степень защиты IP44 и стойкость к механическому воздействию IK10.
- Высота цоколя: 200 мм; возможна установка двух цоколей один над другим для получения высоты 400 мм.
- 4 точки крепления к полу; симметричное расположение деталей позволяет избежать ошибок при монтаже.

Передняя и задняя панели цоколя снабжены двумя винтами из нержавеющей стали, защищёнными пластиковыми колпачками; эти винты под ключ-шестигранник позволяют открывать и демонтировать переднюю и заднюю панели для облегчения прокладки кабелей.
В случае установки цоколей один над другим, нижний цоколь может быть частично встроен в пол.
Цоколь поставляется с одной поперечной рейкой усиления, положение которой можно регулировать в зависимости от положения кабелей.
В каталожный номер цоколя входят все принадлежности, необходимые для крепления шкафа с цоколю и установке двух цоколей один над другим.

Размеры шкафа (мм)				Размеры цоколя (мм)				Размеры зоны прокладки кабелей (мм)	
Высота	Ширина	Глубина	№ по каталогу	Высота	Ширина	Глубина	№ по каталогу	Ширина	Глубина
747	536	300	**NSYPLM75**	200	456	302	**NSYZM253**	256	252
847	636	300	**NSYPLM86**	200	556	302	**NSYZM263**	356	252
1056	852	350	**NSYPLM108**	200	772	352	**NSYZM283**	572	302


PB501748

Поперечные рейки-опоры для крепления кабелей

Боковые панели цоколя снабжены монтажными гнёздами, позволяющими устанавливать перфорированные поперечные рейки, служащие опорами для крепления кабелей.
В каталожный номер поперечной рейки входят все необходимые для монтажа элементы.

Для цоколя	Поперечная рейка
NSYZM253	**NSYAC280**
NSYZM263	**NSYAC360**
NSYZM283	**NSYAC600**

Комплект для IP54

Позволяет обеспечить степень защиты IP54 цоколя и соединения между цоколем и шкафом.
№ по каталогу **NSYAEPZM**.


PB501749

Стойки для установки с частично встраиваемым в пол цоколем

4 стойки стандартной длины 750 мм служат для крепления цоколей при установке с частично встраиваемым в пол цоколем.
Возможна регулировка горизонтальности цоколя.
В каталожный номер входит комплект из 4 стоек и крепёж.
№ по каталогу **NSYAEBFZ**.

Принадлежности шкафа


PB500158

Соединительные принадлежности

Соединительная рама

- Позволяет соединять два шкафа в ряд.
- Рама из полиэфира, с крепежом, цвет RAL 7032.
- Встроенный уплотнитель обеспечивает степень защиты IP66.

Наружные размеры (мм)	Отверстие (мм)	Для настенных шкафов	№ по каталогу
435 x 185 x 15	398 x 148	**NSYPLM75** и **NSYPLM86**	**NSYBUPLM**
635 x 185 x 15	598 x 148	**NSYPLM108**	**NSYBU108PLM**

Опоры


PB501333

Стойка, монтируемая на полу

- Служит для защиты кабелей при установке вне помещений.
- Материал: полиэфир, армированный стекловолокном. Серый цвет RAL 7032.
- Поставляется со стальной рамой для крепления к опорной поверхности.
- Сечение кабельного канала: 165 x 100 мм.
- Для шкафов с кат. номерами **NSYPLM54**, **NSYPLM54T**, **NSYPLM64** и **NSYPLM64T**.

Описание	№ по каталогу
Стойка, монтируемая на полу	**NSYSFSPLM**

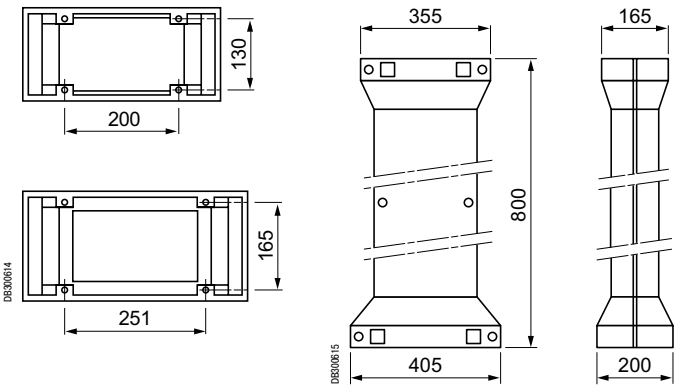

Принадлежности для ввода кабелей


PB500159

Платы кабельного ввода

- Материал: полиэфир.
- Размеры: 435 x 185 и 635 x 185 мм.

Для настенных шкафов	№ по каталогу
NSYPLM75 и NSYPLM86	**NSYTLA4420**
NSYPLM108	**NSYTLA6420**

Также см. принадлежности

Принадлежности для прокладки кабелей
Кабельные вводы
стр. **435**

Принадлежности шкафа
Монтажные принадлежности


PB501330

Шкафы могут крепиться прямо к стене через заднюю стенку. Поставляемые вместе со шкафом в стандартном исполнении прокладки и колпачки обеспечивают уплотнение и изоляцию.


PB501331
NSYPFPLM32


PB500155
NSYPFPLM


PB501332
NSYPFXPLM

Проушины для настенного монтажа

- Комплект из 4 проушин для настенного монтажа.
- Крепятся в вертикальном или горизонтальном положении к задней стенке шкафа.
- 2 исполнения: из усиленного стекловолокном полиэфира и из нержавеющей стали.
- Поставляются с крепежом.
- Допустимая нагрузка в вертикальном положении 300 кг, в горизонтальном – 100 кг.

Материал	№ по каталогу
Полиэфир	**NSYPFPLM** (1)
Нержавеющая сталь	**NSYPFXPLM** (1)

(1) Для шкафов с кат. номерами **NSYPLM32** и **NSYPLM32T** предназначены проушины из полиэфира кат. номер **NSYPFPLM32**.


PB500156

Крепёж для монтажа на колонне

- Предназначен для наружной установки на колонне с длиной окружности до 675 мм или Ø 215 мм.
- Материал: оцинкованная сталь.
- В комплект поставки входят стальные полосы, рейки и крепёж.
- Максимальная нагрузка: 100 кг.

Для настенных шкафов	№ по каталогу
NSYPLM43	**NSYSFP300** (1)
NSYPLM54 и NSYPLM64	**NSYSFP400**
NSYPLM75	**NSYSFP500**
NSYPLM86	**NSYSFP600**

(1) Приспособление **NSYSFP300** может использоваться для крепления **NSYPLM32** (рейка слегка шире шкафа).


PB501334

Заглушки

- Изготовлены из термопластичного материала. Крепятся по углам задней части шкафа. Улучшают внешний вид шкафа и предотвращают попадание посторонних предметов в вентиляционный канал.
- Поставляются стандартно для шкафа, № по каталогу **NSYPLM108**.

Для настенных шкафов	№ по каталогу
NSYPLM32	**NSYCEPLMA**
NSYPLM43 и NSYPLM54	**NSYCEPLMB**
NSYPLM64, 75 и 86	**NSYCEPLMC**

Принадлежности шкафа
Дверь и её принадлежности



Внутренняя дверь

- Перенавешиваемая для открывания в другую сторону. Изготовлена из полиэфира, армированного стекловолокном. Серый цвет RAL 7032.
- Разметочная сетка с шагом 25 мм для облегчения подготовки отверстий.
- Замки под ключ с 2 бородками.
- Дверная ручка.
- Поставляется с крепежом и латунными механизмами замков.
- Для шкафа NSYPLM3025 поставляется стальная внутренняя дверь без разметочной сетки, закрываемая винтом.
- Несовместима с панелью для установки модульных устройств.

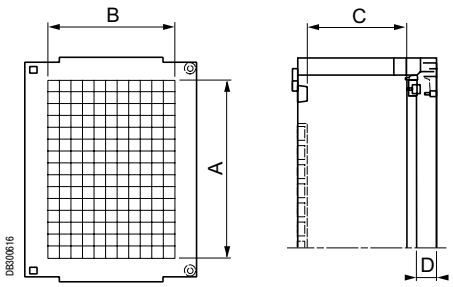

Размеры настенных шкафов (мм)		Размеры (мм)					№ по каталогу
Высота	Ширина	A	B	C	Сплошная дверь D	Прозрачная дверь D	
308	255	248	165	62	76	71	**NSYPA3025PLM**
430	330	315	205	152	26	21	**NSYPAP43**
530	430	415	305	152	26	21	**NSYPAP54**
645	435	515	305	194	32	27	**NSYPAP64**
745	535	615	405	244	32	27	**NSYPAP75**
845	635	715	505	244	32	27	**NSYPAP86**
1055	850	850	650	269	37	32	**NSYPAP108**

Принадлежности шкафа
Замки и профили замковых механизмов



Замки и профили замковых механизмов для шкафов высотой до 847 мм

- Шкафы размером 310 x 215 из ABS/поликарбоната в стандартной комплектации поставляются с замком под ключ с 2 бородками.
- Шкафы размером 308 x 255 мм из ABS/поликарбоната в стандартной комплектации поставляются с 2 замками под ключ с 2 бородками.
- Шкафы высотой 430 - 847 мм из полиэфира в стандартной комплектации поставляются:

– с 2 замками под ключ с 2 бородками, кат. номер **NSYCDBPLM**;
– или с ручкой со встроенным замком ключом 1242 E с 3 точками запирания (шкафы кат. номер **NSYPLM●●V**).

- Замок кат. номер **NSYTDBCRN** под ключ с 2 бородками размещён в прямоугольной накладке.
- В стандартный комплект поставки входит ключ с 2 бородками кат. номер **NSYDBP**. Ключ можно не доставать из замка и использовать в качестве дверной ручки.

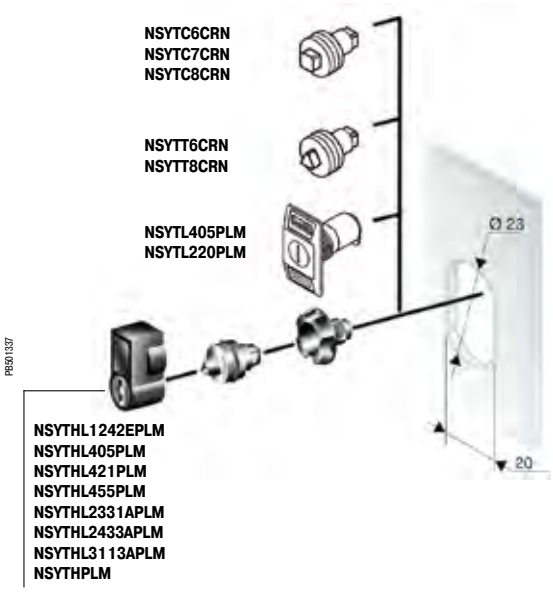

Другие профили замковых механизмов

- В таблице ниже перечислены профили замковых механизмов, устанавливаемых вместо замка под ключ с 2 бородками:

Описание	№ по каталогу
Квадратный штырь 6 мм	**NSYTC6CRN**
Квадратный штырь 7 мм	**NSYTC7CRN**
Квадратный штырь 8 мм	**NSYTC8CRN**
Треугольный штырь 6.5 мм	**NSYTT6CRN**
Треугольный штырь 8 мм	**NSYTT8CRN**
Замок с ключом 405	**NSYTL405PLM**
Замок с ключом 220	**NSYTL220PLM**

- Комплекты сменных цилиндров для установки в ручку двери.

Тип цилиндра	№ по каталогу
Под ключ 1242 E	**NSYTHL1242EPLM**
Под ключ 405	**NSYTHL405PLM**
Под ключ 421	**NSYTHL421PLM**
Под ключ 455	**NSYTHL455PLM**
Под ключ 2331 A	**NSYTHL2331APLM**
Под ключ 2433 A	**NSYTHL2433APLM**
Под ключ 3113 A	**NSYTHL3113APLM**
С кнопкой	**NSYTHPLM**

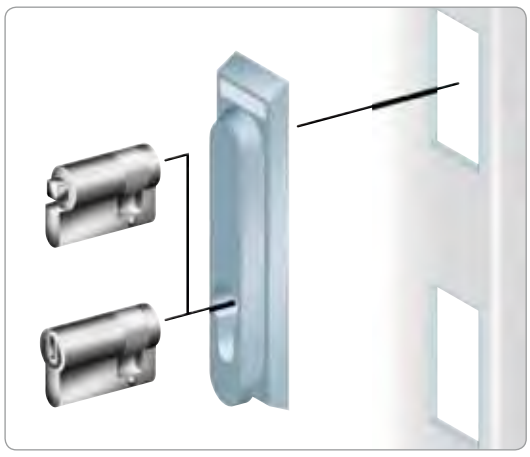

Профильные замковые механизмы для NSYPLM●●V с выдвижной ручкой и запиранием в 3 точках

- В таблице ниже перечислены профильные замковые механизмы, устанавливаемые вместо стандартного механизма (цилиндр под ключ 1242E, кат. номер **NSYTL1242EME**):

Описание	№ по каталогу
Под ключ с 2 бородками 5 мм	**NSYTDB5ME**
Квадратный штырь 6 мм	**NSYTC6ME**
Квадратный штырь 7 мм	**NSYTC7ME**
Квадратный штырь 8 мм	**NSYTC8ME**
Треугольный штырь 6.5 мм	**NSYTT6ME**
Треугольный штырь 8 мм	**NSYTT8ME**
Цилиндр и ключ 405	**NSYTCL405ME**
Усиленные цилиндр и ключ	**NSYTLRME**
Цилиндр и ключ JIS	**NSYTLJISME**
С кнопкой	**NSYTMME**

Принадлежности шкафа
Замки и профили замковых механизмов

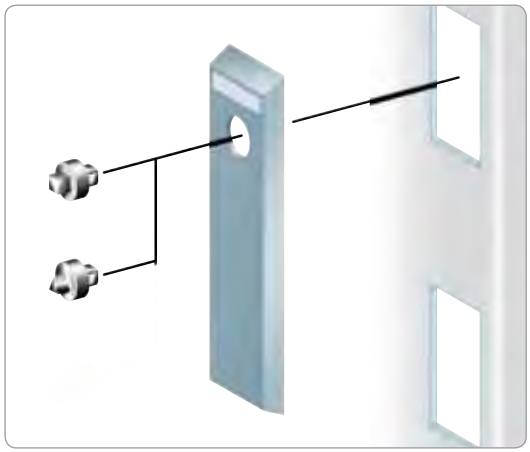
PB601339

Замки и профили замковых механизмов для шкафов NSYPLM108/T

- В стандартной комплектации шкафы поставляются с замком под ключ с 2 бородками 5 мм.
- Замок кат. номер **NSYTDB5PL**, установленный в удлиненной прямоугольной накладке, управляет системой запирания в 4 точках.

Другие профили замковых механизмов

- В таблице ниже перечислены профили замковых механизмов, устанавливаемых вместо стандартного замка:

Описание	№ по каталогу
Квадратный штырь 6 мм	**NSYTC6PL**
Квадратный штырь 7 мм	**NSYTC7PL**
Квадратный штырь 8 мм	**NSYTC8PL**
Треугольный штырь 6.5 мм	**NSYTT6PL**
Треугольный штырь 7 мм	**NSYTT7PL**
Треугольный штырь 8 мм	**NSYTT8PL**

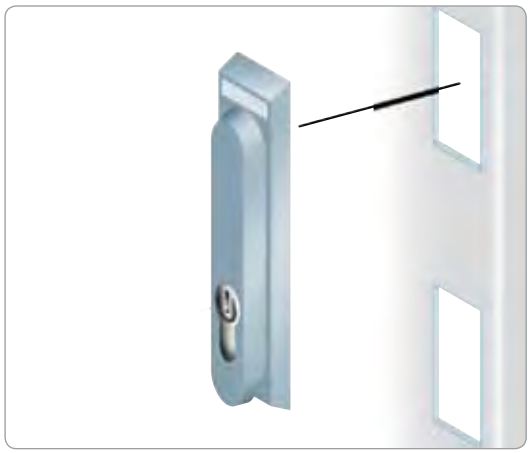
PB601340

Замковые механизмы, устанавливаемые в выдвижную ручку

- Накладку с замком можно заменить выдвижной ручкой, в которую устанавливаются замки, перечисленные в таблице ниже:

Описание	№ по каталогу
Под ключ с 2 бородками 5 мм	**NSYTEDB5PL**
Квадратный штырь 6 мм	**NSYTEC6PL**
Квадратный штырь 7 мм	**NSYTEC7PL**
Квадратный штырь 8 мм	**NSYTEC8PL**
Треугольный штырь 6.5 мм	**NSYTET6PL**
Треугольный штырь 7 мм	**NSYTET7PL**
Треугольный штырь 8 мм	**NSYTET8PL**
Под ключ 1242 E	**NSYTEL1242EPL**
Цилиндр и ключ 405	**NSYTEL405PL**
Усиленные цилиндр и ключ	**NSYTERPL**
Цилиндр и ключ JIS	**NSYTELJISPL**
Цилиндр и ключ FAC	**NSYTELFACPL**
С кнопкой	**NSYTEMPL**


PB601341

Принадлежности для блокировки навесным замком

- Приспособление для блокировки навесным замком кат. номер **NSYKPLM** устанавливается на прямоугольную накладку шкафов высотой ⩽ 847 мм и блокирует доступ к замку шкафа. Позволяет устанавливать навесные замки с диаметром дужки до 9 мм.

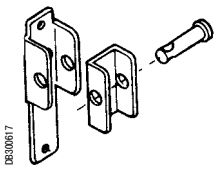
DB300617

- Приспособление для блокировки навесным замком кат. номер **NSYBCPL** устанавливается на прямоугольную накладку шкафов кат. номер **NSYPLM108/T** и блокирует доступ к замку шкафа. Позволяет устанавливать навесные замки с диаметром дужки до 9 мм.

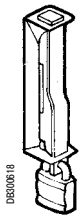
DB300618

- Приспособление кат. номер **NSYBCME** блокирует доступ к выдвижной ручке в шкафах кат. номер **NSYPLM••V** или используется в качестве опции для шкафов **NSYPLM108/T**. Позволяет устанавливать навесные замки с диаметром дужки до 9 мм.

Принадлежности для монтажа оборудования


PB600149

Ступенчатые направляющие

Для регулировки глубины установки монтажной платы

- Комплект из 4 ступенчатых направляющих с кронштейнами позволяет регулировать глубину установки платы с шагом 12,5 мм.
- Материал: оцинкованная сталь.
- Направляющие несовместимы с панелью для установки модульных устройств.

Размеры настенного шкафа	Диапазон регулировки по глубине		№ по каталогу
Глубина (мм)	Размер A (мм)	Размер B (мм)	
200	156	94	**NSYDPLM200**
250	200	100	**NSYDPLM250**
300	250	100	**NSYDPLM300**
350	306	106	**NSYDPLM350**

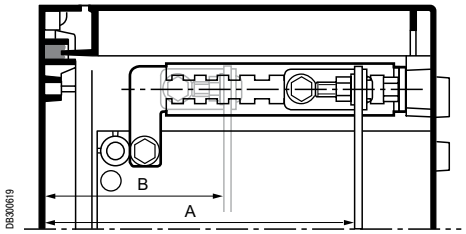

DB300619

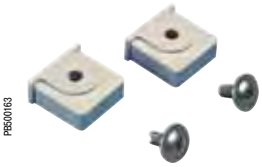
PB600163

Пластиковые гайки для крепления реек

- Вставляются в пазы, расположенные с шагом 25 мм на задней стенке, кроме шкафа кат. номер **NSYPLM3025/T**. Обеспечивают крепление симметричных DIN-реек самонарезающими винтами. Чтобы приподнять рейки, используются опциональные пластиковые гайки с впрессованной металлической гайкой M6.

Каталожный номер – для одного комплекта. Заказывается в количестве, кратном 20 (20, 40, 60...).

Описание	№ по каталогу
Пластиковая гайка с самонарезающим винтом	**NSYTCSPLM**
Пластиковая гайка с впрессованной металлической гайкой M6	**NSYTCSM6PLM**


PB301342

Симметричные DIN-рейки шириной 35 мм

- Крепятся к пластиковым гайкам кат. номер **NSYTCSPLM** или **NSYTCSM6PLM**, установленным в пазы, расположенные с шагом 25 мм на задней стенке шкафа, не имеющего вертикальных стоек.
- Материал: термообработанная сталь.

Каталожный номер – для одного комплекта. Заказывается в количестве, кратном 2 (2, 4, 6...).

Длина рейки (мм)	Размеры настенного шкафа	№ по каталогу
	Ширина (мм)	
180	215	**NSYCS200PLM**
280	330	**NSYCS300PLM**
380	430 / 436	**NSYCS400PLM**
480	536	**NSYCS500PLM**
580	636	**NSYCS600PLM**
795	852	**NSYCS800PLM**

Также см. принадлежности

Вертикальные рейки стр. **345**

Рейки стр. **379**

Винты стр. **391**

Принадлежности для прокладки кабелей Разводка кабелей стр. **454**

Принадлежности
Прочие принадлежности



NSYTEX8 NSYTEX6 NSYTEX5

Вставки с резьбой

- Вставки M6 для монтажных гнезд на корпусе шкафа, вставки M5 и M6 – для двери, M8 – для внешней стороны задней стенки.
- Вставки M5 и M6 заказываются комплектами по 20 шт.

Каталожный номер – для одного комплекта. Заказывается в количестве, кратном 8 (8, 16, 24...).

Типоразмер вставки	Для настенного шкафа	№ по каталогу
M5	**NSYPLM43** и **NSYPLM54**	**NSYTEX5**
M6	**NSYPLM64** и **NSYPLM108**	**NSYTEX6**
M8	Для задней стенки шкафа	**NSYTEX8**



NSYCAG35LP

Круглые вентиляционные решётки

- Устанавливаются в стенках настенных шкафов высотой от 430 до 846 мм и обеспечивают вентиляцию оболочки.
- При установленных решетках степень защиты шкафа сзади – IP44.

Каталожный номер – для одного комплекта.
Заказывается в количестве, кратном 2 (2, 4, 6...).

Описание	№ по каталогу
Круглые вентиляционные решётки	**NSYCAG35LP**

Вентиляционные решётки с фильтрами и без, вентиляторы и оборудование для поддержания микроклимата описаны в разделе «ClimaSys».



NSYVEA9

Дренажная пробка

- Для слива конденсата.
- Устанавливается в отверстии диаметром 9 мм в нижней панели шкафа.
- Степень защиты IP55.

Каталожный номер – для одного комплекта.
Заказывается в количестве, кратном 10 (10, 20, 30...).

Описание	№ по каталогу
Дренажная пробка	**NSYVEA9**



Краска для подкраски и предотвращения нанесения граффити

- 2-компонентная краска (основа 80 % + отвердитель 20 %), предназначенная для оболочек из полиэфира; служит для подкрашивания поверхностей, а также позволяет легко удалять нанесённые на них граффити.
- Банка 1 кг содержит 800 г основы и 200 г отвердителя. Этого достаточно для окраски около 5 м^2 поверхности.
- Банка 5 кг содержит 4 кг основы и 1 кг отвердителя. Этого достаточно для окраски около 25 м^2 поверхности.
- Цвет RAL 7032.
- Растворитель для разведения краски и очистки инструментов.

Описание	№ по каталогу
Краска для предотвращения нанесения граффити, банка 1 кг	**NSYAUPG1**
Краска для предотвращения нанесения граффити, банка 5 кг	**NSYAUPG5**
Растворитель краски, 500 г	**NSYAUPGS**

Также см. принадлежности

Рейки для распределения электроэнергии
стр. **474**

Осветительные принадлежности
стр. **473**

Принадлежности для распределения электроэнергии

Принадлежности для установки модульного оборудования



Для серий
S3D*, CRN,
S3X, PLM

* Мин. глубина 200 мм

Технические характеристики

Плата (шасси) для установки модульного оборудования Dinimel DLA

- Передние панели и панели-заглушки из изоляционного материала, не поддерживающего горения. Покрытие серого цвета RAL 7032. Жёсткая конструкция из оцинкованной стали для установки модульных устройств.
- Передние панели с вырезами и DIN-рейкой 35 мм или сплошные панели с монтажной платой.
- Быстрая установка без винтового крепления.
- Возможность регулировки расстояния между рейкой и передней панелью в диапазоне от 40 до 85 мм.
- Стандартная система маркировки цепей.
- Несовместимы с внутренними дверями и ступенчатыми направляющими.
- Коллектор нейтрали/заземления: 2 x 16 мм^2 + 5 x 6 мм^2.

Размеры (мм)					Ряды распределительных устройств				Для установки в шкафы				№ по каталогу
A	B	C	D мин.	E мин.	Кол-во использ. рядов	Кол-во модулей 18 мм в ряду	Кол-во модулей 18 мм	Кол-во плат	Шкаф PLM		Шкаф S3D (Г ⩾ 200 мм) или CRN		
									№ по каталогу		Высота	Ширина	
216	115	137	38	88	2	12	24	–	**NSYPLM43**	**NSYPLM43T**	400	300	**NSYDLA24**
286	90	112	38	88	3	16	48	–	**NSYPLM54**	**NSYPLM54T**	500	400	**NSYDLA48**
286	140	170	80	130	3	16	48	–	**NSYPLM64**	**NSYPLM64T**	600	400	**NSYDLA48P**
395	115	145	129	179	3	22	66	1	**NSYPLM75**	**NSYPLM75T**	700	500	**NSYDLA66**
395	115	145	129	179	4	22	88	–	**NSYPLM75**	**NSYPLM75T**	700	500	**NSYDLA88**
504	165	195	129	179	3	28	84	1	**NSYPLM86**	**NSYPLM86T**	800	600	**NSYDLA84**
504	165	195	129	179	4	28	112	–	**NSYPLM86**	**NSYPLM86T**	800	600	**NSYDLA112**
704	115	146	170	220	6	39	234	–	**NSYPLM108**	**NSYPLM108T**	1000	800	**NSYDLA234**

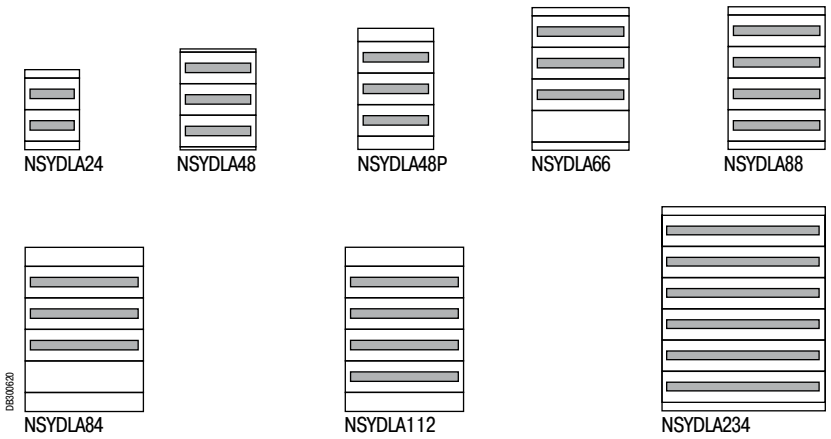

Принадлежности для распределения электроэнергии

Принадлежности для установки модульного оборудования

Размеры (мм)

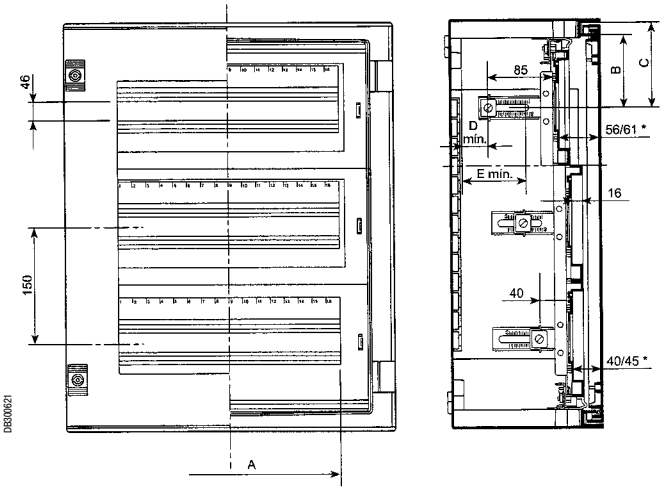

* Модели NSYDLA48P, 66, 88, 84 и 112.



Сплошные передние панели для плат Dinimel DLA

- Панель серого цвета RAL 7032 из самозатухающего изоляционного материала предназначена для защиты одного ряда немодульных устройств.
- Заказывается комплектами по 2 шт.

Для установки на плате	Ширина (мм)	№ по каталогу
NSYDLA24	256	**NSYCTL300DLA**
NSYDLA48 и NSYDLA48P	356	**NSYCTL400DLA**
NSYDLA66 и NSYDLA88	456	**NSYCTL500DLA**
NSYDLA84 и NSYDLA112	555	**NSYCTL600DLA**
NSYDLA234	755	**NSYCTL800DLA**

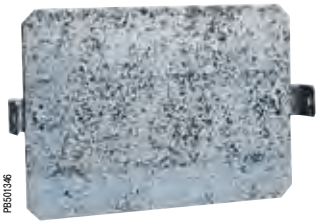

Монтажная плата для Dinimel DLA

- Монтажная плата из нержавеющей стали для установки одного ряда немодульных устройств.
- Заказывается комплектами по 2 шт.

Для установки на плате	Ширина (мм)	№ по каталогу
NSYDLA48 и NSYDLA48P	315	**NSYPMP400DLA**
NSYDLA66 и NSYDLA88	415	**NSYPMP500DLA**
NSYDLA84 и NSYDLA112	514	**NSYPMP600DLA**
NSYDLA234	714	**NSYPMP800DLA**

Плата для модульных распределительных устройств для шкафа PLM3025/T

- Металлическая плата (шасси) с защитной платой из изоляционного материала.
- Для монтажа модульных устройств в два ряда по девять модулей 18 мм.

Описание	№ по каталогу
Плата для установки модульных распределительных устройств	**NSYDLPLM18**

Также см. принадлежности

Принадлежности для установки модульного оборудования стр. **399**

Примеры установок

Configured Specific


PB501286

Соединенные друг с другом коробки Thalassa PLS с подготовленными отверстиями и установленными принадлежностями


PB501287

Настенный шкаф PLM с подготовленными на заводе отверстиями под кабельные сальники


PB501288

Напольный шкаф Thalassa PLA с установленными на заводе принадлежностями


PB501289

Соединенные в ряд напольные шкафы Thalassa PLA с установленными на заводе принадлежностями

Изготовление на заказ: все стандартные размеры из нашего каталогу, а также размеры заказчика

Specific


PB501688
Лакокрасочные покрытия


PB500359
Отверстия и вырезы


PB501690
Монтаж


PB501691
Изменения конструкции


PB501692
Принадлежности

Напольные шкафы из пластика

Напольные шкафы из пластика
Содержание

Напольные шкафы из полиэфира **292**


PB501353

Исполнение PLA: полностью закрытые шкафы 294


PB500215

Исполнение PLAT: самовентилирующиеся шкафы с навесом 295


PB500216

Исполнение PLAZ: с открытой нижней рамой, выполняющей функцию цоколя 296


PB500078

Исполнение PLAZT: самовентилирующиеся шкафы с навесом и открытой нижней рамой, выполняющей функцию цоколя 297

Размеры 298

Принадлежности 300

Напольные шкафы DIN из полиэфира **327**


PB500078

Общая информация 328

Размеры 330

Принадлежности 331

Напольные шкафы из полиэфира

Длительный срок службы

Высокая стойкость к коррозии и способность сохранять механические и изоляционные свойства в жёстких условиях.

Безопасность

- Полная изоляция (позволяет создавать электроустановки с классом защиты II).
- Отсутствие риска для людей.
- Две или четыре точки запирания.

Герметичность

- Степень защиты IP44 или IP54 и IP65 в промышленном исполнении.
- Полиуретановое уплотнение.
- Замок устанавливается вне зоны уплотнения.

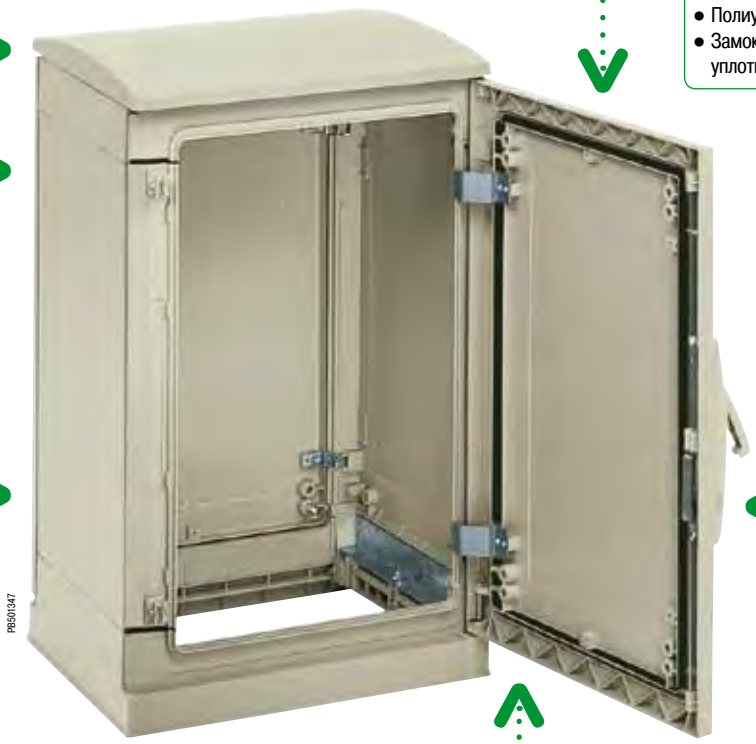

Удобство

- Ребристая поверхность двери, предотвращающая наклеивание незаконных рекламных объявлений.
- Перенавешиваемая дверь (в однодверном шкафу).
- Многочисленные гнезда под резьбовые вставки на дверях и панелях.

Возможность выбора

Четыре варианта исполнения,
40 типоразмеров, три типа дверей

Простота

- Угол открывания двери 120° или 180°.
- Возможность удаления центральной стойки.
- Многочисленные точки крепления.

Различные области применения

- Жёсткие условия промышленных предприятий и объектов инфраструктуры.
- Принадлежности для монтажа модульных устройств распределения и оборудования 19".

Изготовление на заказ

- Предложение Configured: подготовка отверстий и установка стандартных принадлежностей.
- Предложение Specific: нестандартные цвета и принадлежности.
- Любые комбинации исполнений и дверей (передних и задних), не входящие в стандартное предложение.

Напольные шкафы из полиэфира

Общие характеристики напольных шкафов

- Внутренняя или наружная установка.
- Четыре исполнения:
  - полностью закрытые шкафы (PLA);
  - самовентилирующиеся шкафы с навесом (PLAT);
  - шкафы с открытой нижней рамой, выполняющей функцию цоколя (PLAZ);
  - самовентилирующиеся шкафы с навесом и открытой нижней рамой, выполняющей функцию цоколя (исполнение PLAZT). Примечание. На исполнение указывают первые буквы каталожного кода.
- 40 типоразмеров:
  - пять вариантов высоты: 500, 750, 1000, 1250, 1500 мм.
  - четыре варианта ширины: 500 и 750 мм (1 дверь), 1000 и 1250 мм (2 двери).
  - два варианта глубины: 320 и 420 мм. Примечание. Цифры, входящие в каталожный номер шкафов и других изделий данной серии, указывают на размер соответствующего изделия в дм.
  - шкафы с двумя дверьми оборудованы центральной стойкой, которую можно снять при определенных условиях. За информацией обращайтесь в Schneider Electric.
- Три типа дверей:
  - сплошная;
  - с прозрачным окном (буква T в конце каталожного номера);
  - с поверхностью, защищенной от наклеивания незаконных рекламных объявлений (буква R в конце каталожного номера).
- Степень защиты IP65 в или IP54 в соответствии со стандартом МЭК 60529.
- Стойкость к механическим воздействиям: IK10 для сплошной двери и остальных сторон шкафа, IK08 для прозрачной двери.
- Наружная установка: в соответствии со стандартом МЭК 62208 касательно типовых испытаний, оговоренных в §9.12 (стойкость к ультрафиолетовому излучению) и в §9.13 (стойкость к коррозии). Рекомендуется всегда устанавливать навес во избежание скапливания воды на шкафу.
- Две точки запирания для шкафов высотой 500 и 750 мм, четыре точки запирания для шкафов высотой ≥ 1000 мм.

Характеристики материала

Полиэфир горячего формования, армированный стекловолокном.
Серый цвет RAL 7032. Свойства материала:

- Является изолятором: > 15 кВ/мм.
- Легко режется и сверлится.
- Стойкость к коррозии: не образует ржавчины и устойчив к различным химическим веществам.
- Стойкость к жёстким погодным условиям (дождь, ультрафиолетовое излучение).
- Термостойкость: -50...+150 °C.
- Не размягчается при нагреве (испытание вдавливанием шарика при +150 °C).
- Самозатухающий (не способствует распространению пламени): класс HB40; гаснет за несколько секунд при 30-секундном испытании нагретой до 960 °C проволокой.
- Не содержит галогенов.
- При горении образует малое количество нетоксичного дыма.
- Малый вес.

Технология изготовления

Компоненты шкафа (корпус и дверь) изготавливаются методом горячего формования: детали отличаются прекрасной чистотой поверхности с обеих сторон, могут иметь гнёзда под резьбовые вставки для установки аксессуаров или выступы для проводки кабелей.

Соответствие стандарту на электрические оболочки МЭК 62208:

Соответствие требованиям по степени защиты IP и IK, термо- и огнестойкости, сопротивлению изоляции (5000 В), стойкости к атмосферным воздействиям и коррозии, механическим нагрузкам на корпус (150 кг/м²) и дверь (30 кг/м²).

Полная изоляция позволяет создавать электроустановки класса защиты II согласно МЭК 61439-1

Настенные шкафы из полиэфира сертифицированы UL и относятся к классу 4x и 13 по классификации NEMA

Сертификация UL, классификация NEMA 4X, 5, 12 и 13 в зависимости от исполнения

Соответствие директивам RoHS и REACH

Изготовление на заказ: все стандартные размеры из нашего каталогу, а также размеры заказчика

Specific


PB501688
Лакокрасочные покрытия


PB500359
Отверстия и вырезы


PB501690
Монтаж


PB501691
Изменения конструкции


PB501692
Принадлежности

Полностью закрытые шкафы IP65

Общая информация


PB501353

Полностью закрытый шкаф со сплошной дверью

Характеристики шкафа в исполнении PLA

- Шкаф получается в результате сборки:
  – 1 верхней панели с уплотнением;
  – 1 нижней панели с уплотнением;
  – 2 боковых панелей;
  – 1 или 2 задних панелей (в зависимости от ширины);
  – 1 или 2 дверей (в зависимости от ширины).
- Предназначены для внутренней установки.
- При наружной установке следует смонтировать навес (заказывается отдельно).
- Степень защиты IP65 в соответствии с МЭК 60529.
- Система блокировки в стандартной комплектации: накладка и замок под ключ с 2 бородками 5 мм. Замки другого типа и профиля заказываются отдельно.
- Угол открывания двери 120°.
- Крепление к полу или цоколю высотой 60 мм (опция, см. стр. **305**).
- Возможность установки на частично встраиваемый в пол цоколь, см. стр. **306**.
- Проушины для настенного монтажа (опция).


PB500165 PB500166 PB500167


PB501354

Прозрачная дверь изготовлена их полиэфира и закаленного стекла


PB500192

Накладка с замком под ключ с 2 бородками


PB501355

Фрагмент системы блокировки внутренней двери

Наружные размеры (мм)				№ по каталогу шкафа с дверью		
Высота	Ширина	Глубина	Кол-во дверей	Сплошная	Прозрачная	С защитой от наклеивания рекламы
500	500	320	1	**NSYPLA553**	**NSYPLA553T**	**NSYPLA553R**
500	500	420	1	**NSYPLA554**	**NSYPLA554T**	**NSYPLA554R**
500	750	320	1	**NSYPLA573**	**NSYPLA573T**	**NSYPLA573R**
500	750	420	1	**NSYPLA574**	**NSYPLA574T**	**NSYPLA574R**
500	1000	320	2	**NSYPLA5103**	**NSYPLA5103T**	**NSYPLA5103R**
500	1000	420	2	**NSYPLA5104**	**NSYPLA5104T**	**NSYPLA5104R**
500	1250	320	2	**NSYPLA5123**	**NSYPLA5123T**	**NSYPLA5123R**
500	1250	420	2	**NSYPLA5124**	**NSYPLA5124T**	**NSYPLA5124R**
750	500	320	1	**NSYPLA753**	**NSYPLA753T**	**NSYPLA753R**
750	500	420	1	**NSYPLA754**	**NSYPLA754T**	**NSYPLA754R**
750	750	320	1	**NSYPLA773**	**NSYPLA773T**	**NSYPLA773R**
750	750	420	1	**NSYPLA774**	**NSYPLA774T**	**NSYPLA774R**
750	1000	320	2	**NSYPLA7103**	**NSYPLA7103T**	**NSYPLA7103R**
750	1000	420	2	**NSYPLA7104**	**NSYPLA7104T**	**NSYPLA7104R**
750	1250	320	2	**NSYPLA7123**	**NSYPLA7123T**	**NSYPLA7123R**
750	1250	420	2	**NSYPLA7124**	**NSYPLA7124T**	**NSYPLA7124R**
1000	500	320	1	**NSYPLA1053**	**NSYPLA1053T**	**NSYPLA1053R**
1000	500	420	1	**NSYPLA1054**	**NSYPLA1054T**	**NSYPLA1054R**
1000	750	320	1	**NSYPLA1073**	**NSYPLA1073T**	**NSYPLA1073R**
1000	750	420	1	**NSYPLA1074**	**NSYPLA1074T**	**NSYPLA1074R**
1000	1000	320	2	**NSYPLA10103**	**NSYPLA10103T**	**NSYPLA10103R**
1000	1000	420	2	**NSYPLA10104**	**NSYPLA10104T**	**NSYPLA10104R**
1000	1250	320	2	**NSYPLA10123**	**NSYPLA10123T**	**NSYPLA10123R**
1000	1250	420	2	**NSYPLA10124**	**NSYPLA10124T**	**NSYPLA10124R**
1250	500	320	1	**NSYPLA1253**	**NSYPLA1253T**	**NSYPLA1253R**
1250	500	420	1	**NSYPLA1254**	**NSYPLA1254T**	**NSYPLA1254R**
1250	750	320	1	**NSYPLA1273**	**NSYPLA1273T**	**NSYPLA1273R**
1250	750	420	1	**NSYPLA1274**	**NSYPLA1274T**	**NSYPLA1274R**
1250	1000	320	2	**NSYPLA12103**	**NSYPLA12103T**	**NSYPLA12103R**
1250	1000	420	2	**NSYPLA12104**	**NSYPLA12104T**	**NSYPLA12104R**
1250	1250	320	2	**NSYPLA12123**	**NSYPLA12123T**	**NSYPLA12123R**
1250	1250	420	2	**NSYPLA12124**	**NSYPLA12124T**	**NSYPLA12124R**
1500	500	320	1	**NSYPLA1553**	**NSYPLA1553T**	**NSYPLA1553R**
1500	500	420	1	**NSYPLA1554**	**NSYPLA1554T**	**NSYPLA1554R**
1500	750	320	1	**NSYPLA1573**	**NSYPLA1573T**	**NSYPLA1573R**
1500	750	420	1	**NSYPLA1574**	**NSYPLA1574T**	**NSYPLA1574R**
1500	1000	320	2	**NSYPLA15103**	**NSYPLA15103T**	**NSYPLA15103R**
1500	1000	420	2	**NSYPLA15104**	**NSYPLA15104T**	**NSYPLA15104R**
1500	1250	320	2	**NSYPLA15123**	**NSYPLA15123T**	**NSYPLA15123R**
1500	1250	420	2	**NSYPLA15124**	**NSYPLA15124T**	**NSYPLA15124R**

Самовентилирующиеся шкафы с навесом IP44

Общая информация


PBG00215

Самовентилирующийся шкаф с навесом и сплошной дверью

Характеристики шкафа в исполнении PLAT

- Шкаф получается в результате сборки:
  – навеса и 1 открытой верхней панели;
  – 1 нижней панели с уплотнением;
  – 2 боковых панелей;
  – 1 или 2 задних панелей (в зависимости от ширины);
  – 1 или 2 дверей (в зависимости от ширины).
- Предназначен для наружной установки.
- Степень защиты IP44 в соответствии с МЭК 60529.
- Степень защиты IP54 с 1 или 2 встроенными решётками кат. номер **NSYCAG125LPF** (заказываются отдельно).
- Система блокировки в стандартной комплектации: накладка и замок под ключ с 2 бородками 5 мм. Замки другого профиля и цилиндровые механизмы с другими ключами заказываются отдельно.
- Угол открывания двери 120°.
- Крепление к полу или цоколю высотой 60 мм (опция, см. стр. **305**).
- Возможность установки на частично встраиваемый в пол цоколь, см. стр. **306**.
- Проушины для настенного монтажа (опция).


PBG00170


PBG00171


PBG01366

Открытая верхняя панель и навес, обеспечивающий вентиляцию


PBG00193

Наружная ручка


PBG01357

Ребра на поверхности двери усиливают конструкцию и защищают от наклеивания незаконной рекламы


PBG01358

Гнезда под вставки с резьбой M8

Наружные размеры (мм)				№ по каталогу шкафа с дверью	
Высота	Ширина	Глубина	Кол-во дверей	Сплошная	С защитой от наклеивания рекламы
500	500	320	1	**NSYPLAT553**	**NSYPLAT553R**
500	500	420	1	**NSYPLAT554**	**NSYPLAT554R**
500	750	320	1	**NSYPLAT573**	**NSYPLAT573R**
500	750	420	1	**NSYPLAT574**	**NSYPLAT574R**
500	1000	320	2	**NSYPLAT5103**	**NSYPLAT5103R**
500	1000	420	2	**NSYPLAT5104**	**NSYPLAT5104R**
500	1250	320	2	**NSYPLAT5123**	**NSYPLAT5123R**
500	1250	420	2	**NSYPLAT5124**	**NSYPLAT5124R**
750	500	320	1	**NSYPLAT753**	**NSYPLAT753R**
750	500	420	1	**NSYPLAT754**	**NSYPLAT754R**
750	750	320	1	**NSYPLAT773**	**NSYPLAT773R**
750	750	420	1	**NSYPLAT774**	**NSYPLAT774R**
750	1000	320	2	**NSYPLAT7103**	**NSYPLAT7103R**
750	1000	420	2	**NSYPLAT7104**	**NSYPLAT7104R**
750	1250	320	2	**NSYPLAT7123**	**NSYPLAT7123R**
750	1250	420	2	**NSYPLAT7124**	**NSYPLAT7124R**
1000	500	320	1	**NSYPLAT1053**	**NSYPLAT1053R**
1000	500	420	1	**NSYPLAT1054**	**NSYPLAT1054R**
1000	750	320	1	**NSYPLAT1073**	**NSYPLAT1073R**
1000	750	420	1	**NSYPLAT1074**	**NSYPLAT1074R**
1000	1000	320	2	**NSYPLAT10103**	**NSYPLAT10103R**
1000	1000	420	2	**NSYPLAT10104**	**NSYPLAT10104R**
1000	1250	320	2	**NSYPLAT10123**	**NSYPLAT10123R**
1000	1250	420	2	**NSYPLAT10124**	**NSYPLAT10124R**
1250	500	320	1	**NSYPLAT1253**	**NSYPLAT1253R**
1250	500	420	1	**NSYPLAT1254**	**NSYPLAT1254R**
1250	750	320	1	**NSYPLAT1273**	**NSYPLAT1273R**
1250	750	420	1	**NSYPLAT1274**	**NSYPLAT1274R**
1250	1000	320	2	**NSYPLAT12103**	**NSYPLAT12103R**
1250	1000	420	2	**NSYPLAT12104**	**NSYPLAT12104R**
1250	1250	320	2	**NSYPLAT12123**	**NSYPLAT12123R**
1250	1250	420	2	**NSYPLAT12124**	**NSYPLAT12124R**
1500	500	320	1	**NSYPLAT1553**	**NSYPLAT1553R**
1500	500	420	1	**NSYPLAT1554**	**NSYPLAT1554R**
1500	750	320	1	**NSYPLAT1573**	**NSYPLAT1573R**
1500	750	420	1	**NSYPLAT1574**	**NSYPLAT1574R**
1500	1000	320	2	**NSYPLAT15103**	**NSYPLAT15103R**
1500	1000	420	2	**NSYPLAT15104**	**NSYPLAT15104R**
1500	1250	320	2	**NSYPLAT15123**	**NSYPLAT15123R**
1500	1250	420	2	**NSYPLAT15124**	**NSYPLAT15124R**

Шкафы с открытой нижней рамой, выполняющей функцию цоколя, IP54

Общая информация



Шкаф с открытой нижней рамой

Характеристики шкафа в исполнении PLAZ

- Шкаф получается в результате сборки:
  – 1 верхней панели с уплотнением;
  – 1 открытой нижней рамы, выполняющей роль цоколя;
  – 2 боковых панелей;
  – 1 или 2 задних панелей (в зависимости от ширины);
  – 1 или 2 дверей (в зависимости от ширины).
- Для внутренней установки.
- При наружной установке следует смонтировать навес (заказывается отдельно).
- Степень защиты IP54 в соответствии с МЭК 60529 для 5 сторон шкафа.
- Система блокировки в стандартной комплектации: накладка и замок под ключ с 2 бородками 5 мм. Замки другого профиля и цилиндровые механизмы с другими ключами заказываются отдельно.
- Угол открывания двери 120°.
- Открытая нижняя рама выполняет функцию цоколя высотой 60 мм. Она крепится к полу непосредственно или через дополнительную монтажную раму (см. стр. **305**), либо устанавливается на частично встраиваемый в пол цоколь (см. стр. **306**).



Полиуретановый дверной уплотнитель и петля, открываемая на 120°



Фрагмент нижней рамы, выполняющей функцию цоколя, оборудованной платой кабельного ввода (опция)



Сплошная монтажная плата на ступенчатых направляющих. В шкафах с открытой нижней панелью обязательно используются подгоночные пластины.



Наружные размеры (мм)				№ по каталогу шкафа с дверью	
Высота	Ширина	Глубина	Кол-во дверей	Сплошная	С защитой от наклеивания рекламы
500	500	320	1	**NSYPLAZ553**	**NSYPLAZ553R**
500	500	420	1	**NSYPLAZ554**	**NSYPLAZ554R**
500	750	320	1	**NSYPLAZ573**	**NSYPLAZ573R**
500	750	420	1	**NSYPLAZ574**	**NSYPLAZ574R**
500	1000	320	2	**NSYPLAZ5103**	**NSYPLAZ5103R**
500	1000	420	2	**NSYPLAZ5104**	**NSYPLAZ5104R**
500	1250	320	2	**NSYPLAZ5123**	**NSYPLAZ5123R**
500	1250	420	2	**NSYPLAZ5124**	**NSYPLAZ5124R**
750	500	320	1	**NSYPLAZ753**	**NSYPLAZ753R**
750	500	420	1	**NSYPLAZ754**	**NSYPLAZ754R**
750	750	320	1	**NSYPLAZ773**	**NSYPLAZ773R**
750	750	420	1	**NSYPLAZ774**	**NSYPLAZ774R**
750	1000	320	2	**NSYPLAZ7103**	**NSYPLAZ7103R**
750	1000	420	2	**NSYPLAZ7104**	**NSYPLAZ7104R**
750	1250	320	2	**NSYPLAZ7123**	**NSYPLAZ7123R**
750	1250	420	2	**NSYPLAZ7124**	**NSYPLAZ7124R**
1000	500	320	1	**NSYPLAZ1053**	**NSYPLAZ1053R**
1000	500	420	1	**NSYPLAZ1054**	**NSYPLAZ1054R**
1000	750	320	1	**NSYPLAZ1073**	**NSYPLAZ1073R**
1000	750	420	1	**NSYPLAZ1074**	**NSYPLAZ1074R**
1000	1000	320	2	**NSYPLAZ10103**	**NSYPLAZ10103R**
1000	1000	420	2	**NSYPLAZ10104**	**NSYPLAZ10104R**
1000	1250	320	2	**NSYPLAZ10123**	**NSYPLAZ10123R**
1000	1250	420	2	**NSYPLAZ10124**	**NSYPLAZ10124R**
1250	500	320	1	**NSYPLAZ1253**	**NSYPLAZ1253R**
1250	500	420	1	**NSYPLAZ1254**	**NSYPLAZ1254R**
1250	750	320	1	**NSYPLAZ1273**	**NSYPLAZ1273R**
1250	750	420	1	**NSYPLAZ1274**	**NSYPLAZ1274R**
1250	1000	320	2	**NSYPLAZ12103**	**NSYPLAZ12103R**
1250	1000	420	2	**NSYPLAZ12104**	**NSYPLAZ12104R**
1250	1250	320	2	**NSYPLAZ12123**	**NSYPLAZ12123R**
1250	1250	420	2	**NSYPLAZ12124**	**NSYPLAZ12124R**
1500	500	320	1	**NSYPLAZ1553**	**NSYPLAZ1553R**
1500	500	420	1	**NSYPLAZ1554**	**NSYPLAZ1554R**
1500	750	320	1	**NSYPLAZ1573**	**NSYPLAZ1573R**
1500	750	420	1	**NSYPLAZ1574**	**NSYPLAZ1574R**
1500	1000	320	2	**NSYPLAZ15103**	**NSYPLAZ15103R**
1500	1000	420	2	**NSYPLAZ15104**	**NSYPLAZ15104R**
1500	1250	320	2	**NSYPLAZ15123**	**NSYPLAZ15123R**
1500	1250	420	2	**NSYPLAZ15124**	**NSYPLAZ15124R**

Самовентилирующиеся шкафы с навесом и открытой нижней рамой, выполняющей функцию цоколя, IP44

Общая информация


PB501362

Самовентилирующиеся шкафы с навесом, открытой нижней рамой, выполняющей функцию цоколя и дверью с защитой от наклеивания рекламы

Характеристики шкафа в исполнении PLAZT

- Шкаф получается в результате сборки:
  – навеса и 1 открытой верхней панели;
  – 1 открытой нижней рамы, выполняющей роль цоколя;
  – 2 боковых панелей;
  – 1 или 2 задних панелей (в зависимости от ширины);
  – 1 или 2 дверей (в зависимости от ширины).
- Предназначен для наружной установки.
- Степень защиты IP44 в соответствии с МЭК 60529 для 5 сторон шкафа.
- Степень защиты IP54 с 1 или 2 встроенными решётками кат. номер **NSYCAG125LPF** (заказываются отдельно).
- Система блокировки с ручкой и замковым механизмом под ключ с 2 бородками 5 мм. Замки другого профиля и цилиндровые механизмы с другими ключами заказываются отдельно.
- Угол открывания двери 180°.
- Система предотвращения взлома двери посредством рычага.
- Открытая нижняя рама выполняет функцию цоколя высотой 60 мм. Она крепится к полу непосредственно или через дополнительную монтажную раму (см. стр. **305**), либо устанавливается на частично встраиваемый в пол цоколь (см. стр. **306**).


PB501383

Угол открывания двери 180°


PB501384

Система предотвращения взлома двери посредством рычага


PB501365

Открытая нижняя рама для ввода кабелей снизу


PB501366

Гнезда под вставки M8 на внутренней стороне двери


PB500172


PB500173

Наружные размеры (мм)				№ по каталогу шкафа с дверью	
Высота	Ширина	Глубина	Кол-во дверей	Сплошная	С защитой от наклеивания рекламы
500	500	320	1	**NSYPLAZT553**	**NSYPLAZT553R**
500	500	420	1	**NSYPLAZT554**	**NSYPLAZT554R**
500	750	320	1	**NSYPLAZT573**	**NSYPLAZT573R**
500	750	420	1	**NSYPLAZT574**	**NSYPLAZT574R**
500	1000	320	2	**NSYPLAZT5103**	**NSYPLAZT5103R**
500	1000	420	2	**NSYPLAZT5104**	**NSYPLAZT5104R**
500	1250	320	2	**NSYPLAZT5123**	**NSYPLAZT5123R**
500	1250	420	2	**NSYPLAZT5124**	**NSYPLAZT5124R**
750	500	320	1	**NSYPLAZT753**	**NSYPLAZT753R**
750	500	420	1	**NSYPLAZT754**	**NSYPLAZT754R**
750	750	320	1	**NSYPLAZT773**	**NSYPLAZT773R**
750	750	420	1	**NSYPLAZT774**	**NSYPLAZT774R**
750	1000	320	2	**NSYPLAZT7103**	**NSYPLAZT7103R**
750	1000	420	2	**NSYPLAZT7104**	**NSYPLAZT7104R**
750	1250	320	2	**NSYPLAZT7123**	**NSYPLAZT7123R**
750	1250	420	2	**NSYPLAZT7124**	**NSYPLAZT7124R**
1000	500	320	1	**NSYPLAZT1053**	**NSYPLAZT1053R**
1000	500	420	1	**NSYPLAZT1054**	**NSYPLAZT1054R**
1000	750	320	1	**NSYPLAZT1073**	**NSYPLAZT1073R**
1000	750	420	1	**NSYPLAZT1074**	**NSYPLAZT1074R**
1000	1000	320	2	**NSYPLAZT10103**	**NSYPLAZT10103R**
1000	1000	420	2	**NSYPLAZT10104**	**NSYPLAZT10104R**
1000	1250	320	2	**NSYPLAZT10123**	**NSYPLAZT10123R**
1000	1250	420	2	**NSYPLAZT10124**	**NSYPLAZT10124R**
1250	500	320	1	**NSYPLAZT1253**	**NSYPLAZT1253R**
1250	500	420	1	**NSYPLAZT1254**	**NSYPLAZT1254R**
1250	750	320	1	**NSYPLAZT1273**	**NSYPLAZT1273R**
1250	750	420	1	**NSYPLAZT1274**	**NSYPLAZT1274R**
1250	1000	320	2	**NSYPLAZT12103**	**NSYPLAZT12103R**
1250	1000	420	2	**NSYPLAZT12104**	**NSYPLAZT12104R**
1250	1250	320	2	**NSYPLAZT12123**	**NSYPLAZT12123R**
1250	1250	420	2	**NSYPLAZT12124**	**NSYPLAZT12124R**
1500	500	320	1	**NSYPLAZT1553**	**NSYPLAZT1553R**
1500	500	420	1	**NSYPLAZT1554**	**NSYPLAZT1554R**
1500	750	320	1	**NSYPLAZT1573**	**NSYPLAZT1573R**
1500	750	420	1	**NSYPLAZT1574**	**NSYPLAZT1574R**
1500	1000	320	2	**NSYPLAZT15103**	**NSYPLAZT15103R**
1500	1000	420	2	**NSYPLAZT15104**	**NSYPLAZT15104R**
1500	1250	320	2	**NSYPLAZT15123**	**NSYPLAZT15123R**
1500	1250	420	2	**NSYPLAZT15124**	**NSYPLAZT15124R**

Напольные шкафы из полиэфира
Размеры

Полностью закрытый шкаф

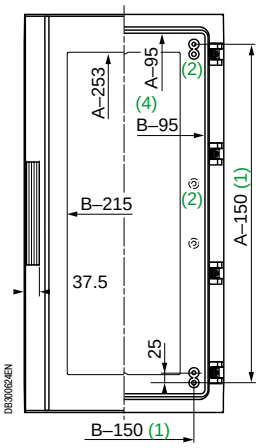

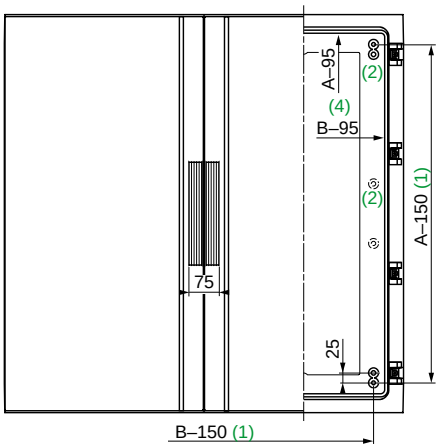

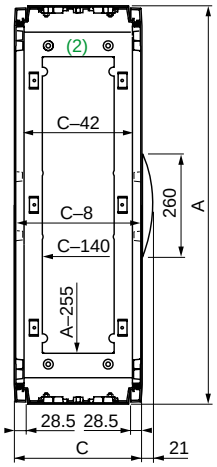

Самовентилирующийся шкаф с навесом

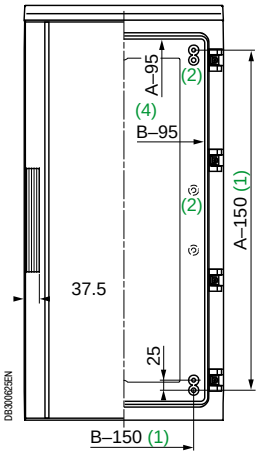

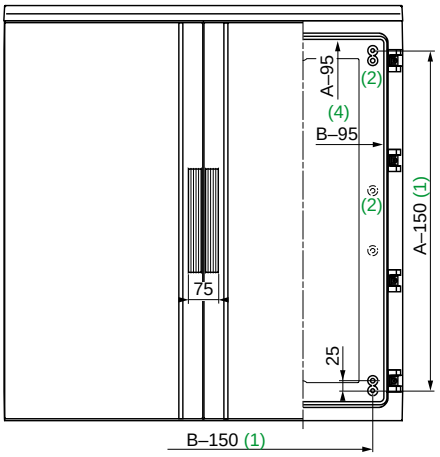

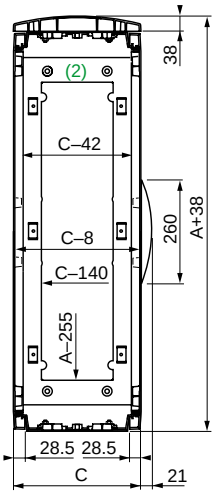

Вид сверху (общий для всех шкафов)

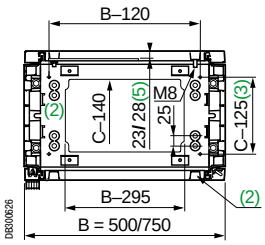

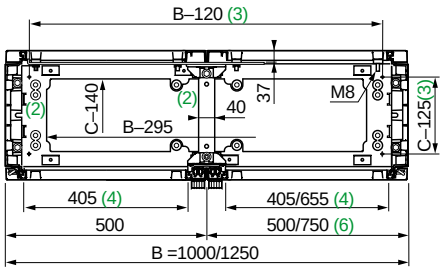

Изготовление на заказ: все стандартные размеры из нашего каталогу, а также размеры заказчика

Configured


PB500359
Отверстия и вырезы


PB501690
Монтаж


PB501692
Принадлежности

Напольные шкафы из полиэфира
Размеры

Шкаф с открытой нижней рамой, выполняющей роль цоколя

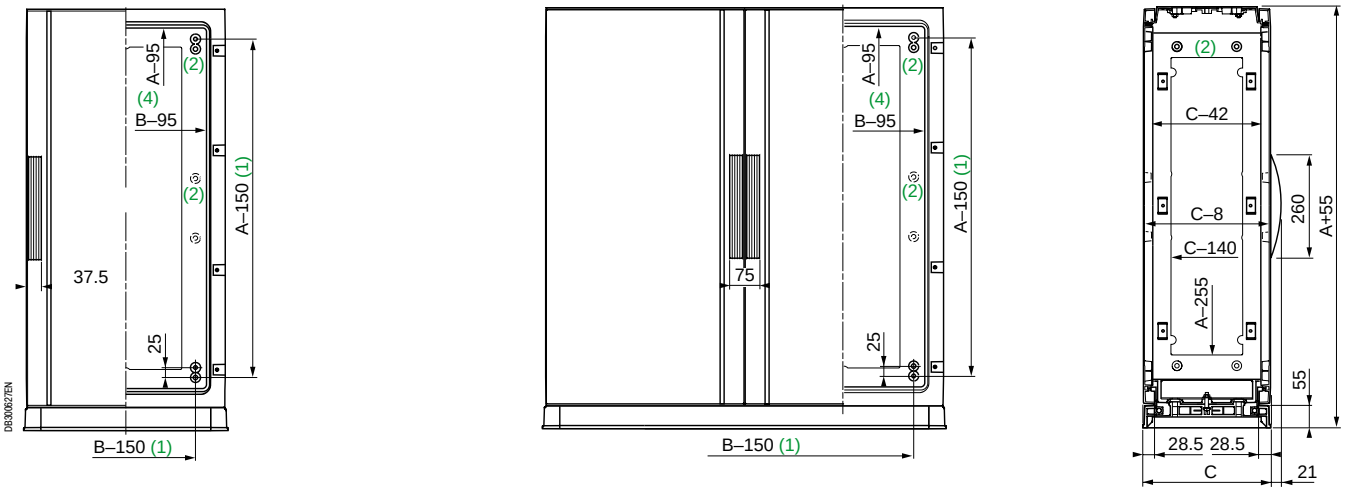

Самовентилирующийся шкаф с навесом и открытой нижней рамой, выполняющей роль цоколя

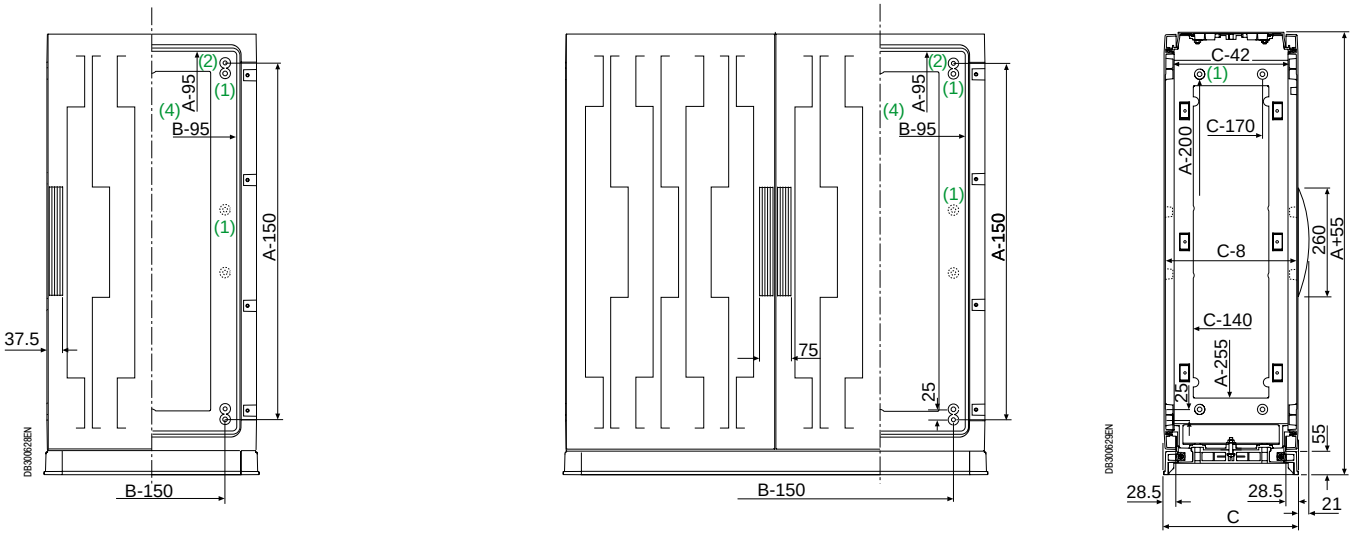

Вид сверху (общий для всех шкафов)

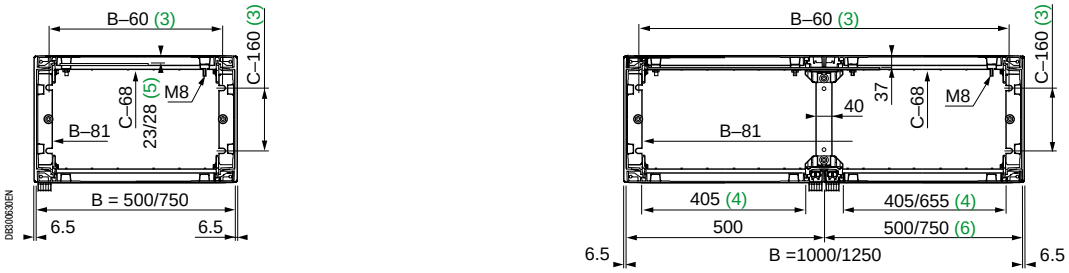

(1) 4 гнезда с резьбовыми вставками M8 и резьбовые стержни для крепления монтажных плат.
(2) Гнезда под резьбовые вставки M8, кат. номер NSYTEX8. Они расположены:
– Изнутри на задней панели шкафа высотой от 1000 мм. Позволяют крепить укороченные монтажные платы и различное оборудование.
– В верхней и нижней части шкафа. Используются для крепления ступенчатых направляющих, внутренней двери, шасси 19" и т.д.
(3) Размеры для крепления к полу или цоколю.
(4) Размеры проёма при открытой двери.
(5) 28 мм для шкафов высотой 1000 мм и более (высота, начиная с которой сплошные платы снабжены профилем жёсткости).
(6) В шкафах стандартного исполнения шириной 1250 мм дверь шириной 500 мм расположена слева, а шириной 750 мм – справа.

Напольные шкафы из полиэфира

Руководство по выбору принадлежностей

Принадлежности для монтажа оборудования


PBS500072


PBS500102


PBS500151


PBS500103


PBS500174


PRS501175

Размеры шкафа (мм)									
Высота	Ширина	Кол-во дверей	Металлические монтажные платы		Монтажные платы из пластика		Плата для модульных устройств		Внутренняя дверь
			Сплошная	Telequick	Полиэфир	Бакелит			
			Стр. 315	Стр. 316	Стр. 315		Стр. 322		Стр. 311
500	500	1	**NSYPMM55**	**NSYPMR55**	**NSYPMA55**	**NSYPMB55**	-	-	**NSYPAPLA55**
500	750	1	**NSYPMM75**	**NSYPMR57**	**NSYPMA75**	**NSYPMB75**	-	-	**NSYPAPLA57**
500	1000	2	**NSYPMM510**	2 x **NSYPMR55**	**NSYPMA510**	**NSYPMB510**	-	-	2 x **NSYPAPLA55**
500	1250	2	**NSYPMM55** + **NSYPMM75**	**NSYPMR55** + **NSYPMR57**	**NSYPMA55** + **NSYPMA75**	**NSYPMB55** + **NSYPMB75**	-	-	**NSYPAPLA55** + **NSYPAPLA57**
750	500	1	**NSYPMM75**	**NSYPMR75**	**NSYPMA75**	**NSYPMB75**	**NSYDLP76**	**NSYDLP57**	**NSYPAPLA75**
750	750	1	**NSYPMM77**	**NSYPMR77**	**NSYPMA77**	**NSYPMB77**	**NSYDLP132**	**NSYDLP99**	**NSYPAPLA77**
750	1000	2	**NSYPMM710**	2 x **NSYPMR75**	**NSYPMA710**	**NSYPMB710**	2 x **NSYDLP76**	2 x **NSYDLP57**	2 x **NSYPAPLA75**
750	1250	2	**NSYPMM712**	**NSYPMR75** + **NSYPMR77**	**NSYPMA712**	**NSYPMB712**	**NSYDLP76** + **NSYDLP132**	**NSYDLP57** + **NSYDLP99**	**NSYPAPLA75** + **NSYPAPLA77**
1000	500	1	**NSYPMM105**	**NSYPMR105**	**NSYPMA105**	**NSYPMB105**	**NSYDLP114**	**NSYDLP95**	**NSYPAPLA105**
1000	750	1	**NSYPMM107**	**NSYPMR107**	**NSYPMA107**	**NSYPMB107**	**NSYDLP198**	**NSYDLP165**	**NSYPAPLA107**
1000	1000	2	**NSYPMM1010**	2 x **NSYPMR105**	**NSYPMA1010**	**NSYPMB1010**	2 x **NSYDLP114**	2 x **NSYDLP95**	2 x **NSYPAPLA105**
1000	1250	2	**NSYPMM1012**	**NSYPMR105** + **NSYPMR107**	**NSYPMA1012**	**NSYPMB1012**	**NSYDLP114** + **NSYDLP198**	**NSYDLP95** + **NSYDLP165**	**NSYPAPLA105** + **NSYPAPLA107**
1250	500	1	**NSYPMM125**	**NSYPMR125**	**NSYPMA125**	**NSYPMB125**	**NSYDLP133**	**NSYDLP114P**	**NSYPAPLA125**
1250	750	1	**NSYPMM127**	**NSYPMR127**	**NSYPMA127**	**NSYPMB127**	**NSYDLP231**	**NSYDLP198P**	**NSYPAPLA127**
1250	1000	2	**NSYPMM1210**	2 x **NSYPMR125**	**NSYPMA1210**	**NSYPMB1210**	2 x **NSYDLP133**	2 x **NSYPLD114P**	2 x **NSYPAPLA125**
1250	1250	2	**NSYPMM1212**	**NSYPMR125** + **NSYPMR127**	**NSYPMA1212**	**NSYPMB1212**	**NSYDLP133** + **NSYDLP231**	**NSYDLP114P** + **NSYDLP198P**	**NSYPAPLA125** + **NSYPAPLA127**
1500	500	1	**NSYPMM155**	**NSYPMR155**	-	**NSYPMB155**	**NSYDLP171**	**NSYDLP152**	**NSYPAPLA155**
1500	750	1	**NSYPMM157**	**NSYPMR157**	-	**NSYPMB157**	**NSYDLP297**	**NSYDLP264**	**NSYPAPLA157**
1500	1000	2	**NSYPMM1510**	2 x **NSYPMR155**	-	**NSYPMB1510**	2 x **NSYDLP171**	2 x **NSYDLP152**	2 x **NSYPAPLA155**
1500	1250	2	**NSYPMM1512**	**NSYPMR155** + **NSYPMR157**	-	**NSYPMB1512**	**NSYDLP171** + **NSYDLP297**	**NSYDLP152** + **NSYDLP264**	**NSYPAPLA155** + **NSYPAPLA157**

Принадлежности VDI


PBS00184


PBS00185

Размеры шкафа (мм)		Фиксированная монтажная стойка 19"	Кол-во модулей	Поворотная рама 19"	Кол-во модулей
Высота	Ширина	Стр. 325		Стр. 325	
500	750	**NSYBRF8PLA**	8	**NSYBRP7PLA**	7
750	750	**NSYBRF12PLA** + **NSYSPLA75**	12	**NSYBRP11PLA** + **NSYSPLA75**	11
1000	750	**NSYBRF17PLA** + **NSYSPLA100**	17	**NSYBRP16PLA** + **NSYSPLA100**	16
1250	750	**NSYBRF21PLA** + **NSYSPLA125**	21	**NSYBRP20PLA** + **NSYSPLA125**	20
1500	750	**NSYBRF26PLA** + **NSYSPLA150**	26	**NSYBRP25PLA** + **NSYSPLA150**	25

Напольные шкафы из полиэфира

Руководство по выбору принадлежностей

Основные принадлежности

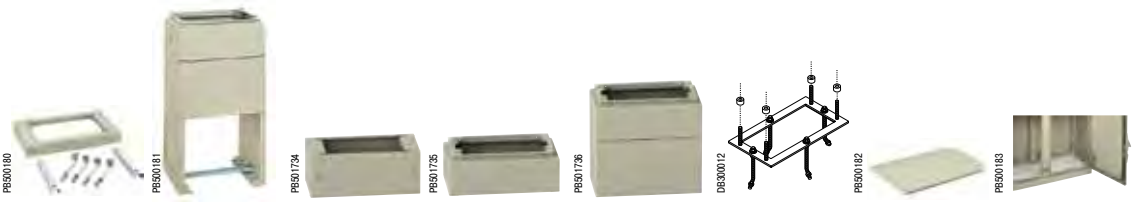

Размеры шкафа (мм)		Цоколь N	Цоколь H	Цоколь ZA	Цоколь ZZ		Рама, крепящаяся к полу	Навес	Плата кабельного ввода
		Высота 60 мм	Высота 900 мм	Высота 200 мм	Высота 200 мм	Высота 500 мм			
Ширина	Глубина	Стр. 305		Page 307	Page 308		Стр. 306	Стр. 309	Стр. 310
500	320	NSYZNPLA53	NSYZHPLA53	NSYZA253	NSYZZ253	NSYZZ553	NSYMFPLAZ53	NSYTJPLA53	NSYECPLAZ53
500	420	NSYZNPLA54	NSYZHPLA54	NSYZA273	NSYZZ273	NSYZZ573	NSYMFPLAZ54	NSYTJPLA54	NSYECPLAZ54
750	320	NSYZNPLA73	NSYZHPLA73	NSYZA2103	NSYZZ2103	NSYZZ5103	NSYMFPLAZ73	NSYTJPLA73	NSYECPLAZ73
750	420	NSYZNPLA74	NSYZHPLA74	NSYZA2123	NSYZZ2123	NSYZZ5123	NSYMFPLAZ74	NSYTJPLA74	NSYECPLAZ74
1000	320	NSYZNPLA103	NSYZHPLA103	NSYZA254	NSYZZ254	NSYZZ554	NSYMFPLAZ103	NSYTJPLA103	NSYECPLAZ103
1000	420	NSYZNPLA104	NSYZHPLA104	NSYZA274	NSYZZ274	NSYZZ574	NSYMFPLAZ104	NSYTJPLA104	NSYECPLAZ104
1250	320	NSYZNPLA123	NSYZHPLA123	NSYZA2104	NSYZZ2104	NSYZZ5104	NSYMFPLAZ123	NSYTJPLA123	NSYECPLAZ123
1250	420	NSYZNPLA124	NSYZHPLA124	NSYZA2124	NSYZZ2124	NSYZZ5124	NSYMFPLAZ124	NSYTJPLA124	NSYECPLAZ124

Ступенчатые направляющие



Стр. 317

Стойки и монтажные рейки



Стр. 319

Дверной ограничитель



Стр. 311

Дверной выключатель



Стр. 312

Вставка



Стр. 319

Карман для документации



Стр. 483

Принадлежности VDI и крепёж



Стр. 660

Комплект для соединения шкафов

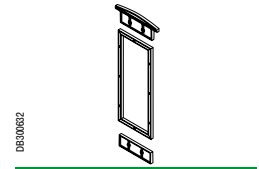

Стр. 303

Краска, препятствующая нанесению граффити



Стр. 321

Ручки и замки

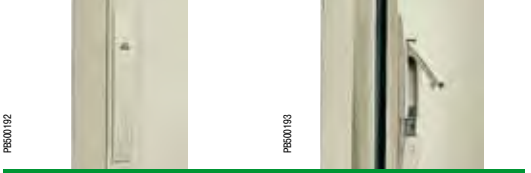

Стр. **313**

Проушины для настенного монтажа



Стр. **309**

Выбор принадлежности

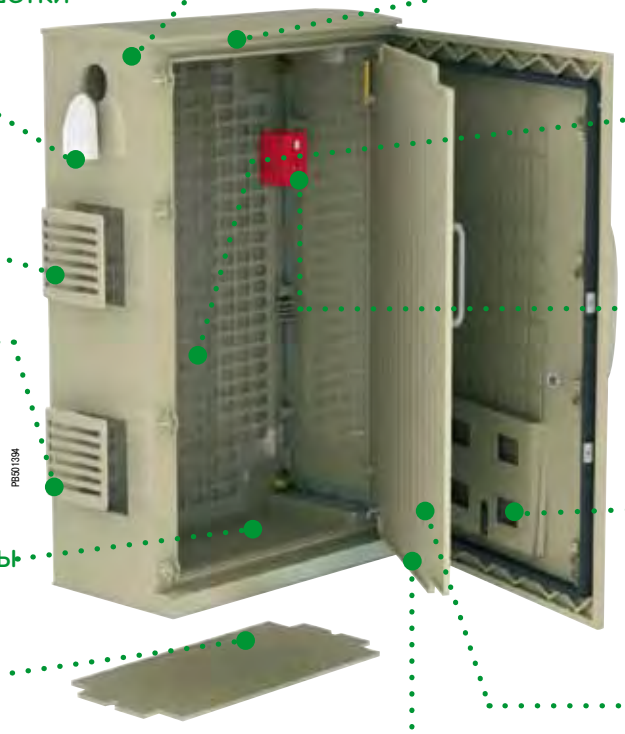

- Для соединения
  Стр. **303**
- Для монтажа
  Стр. **315**
- Вентиляционные решетки из пластика
  Стр. **699**
- Для запирания
  Стр. **313**
- Поддержание микроклимата
  Стр. **672**
- Регулирование температуры
  Стр. **677**
- Решётка IP54 вместо IP44
  Стр. **309**
- Карман для документации
  Стр. **483**
- Ступенчатые направляющие опоры
  Стр. **317**
- Для кабельных вводов (платы кабельного ввода)
  Стр. **310**
- Для двери
  Стр. **311**
- Для крепления
  Стр. **306**

- Для кабельных вводов (мембраны, кабельные сальники)
  Стр. **95** / **434**
- Для крепления кабелей
  Стр. **454**
- Для прокладки кабелей
  Стр. **460**

Изготовление на заказ: все стандартные размеры из нашего каталогу, а также размеры заказчика

Configured


PB501688
Лакокрасочные покрытия


PB500359
Отверстия и вырезы


PB501690
Монтаж


PB501692
Принадлежности

Принадлежности шкафа
Соединительные принадлежности

Комплекты для горизонтального соединения шкафов

- Позволяют соединять два шкафа бок о бок.
- Соединительная рама в комплекте с крепежом.
- Обеспечивает степень защиты IP55 в месте соединения.
- Комплект из 2 декоративных рамок, закрывающих место соединения шкафов.

Для шкафа	№ по каталогу соединительной рамы для шкафов (мм)	
Высота (мм)	Глубина 320	Глубина 420
500	**NSYMUPLA53**	**NSYMUPLA54**
750	**NSYMUPLA73**	**NSYMUPLA74**
1000	**NSYMUPLA103**	**NSYMUPLA104**
1250	**NSYMUPLA123**	**NSYMUPLA124**
1500	**NSYMUPLA153**	**NSYMUPLA154**

Для шкафа	№ по каталогу комплекта декоративных рамок для шкафов (мм)	
	Глубина 320	Глубина 420
Без навеса	**NSYSUPLA3**	**NSYSUPLA4**
С навесом	**NSYSUPLA3T**	**NSYSUPLA4T**

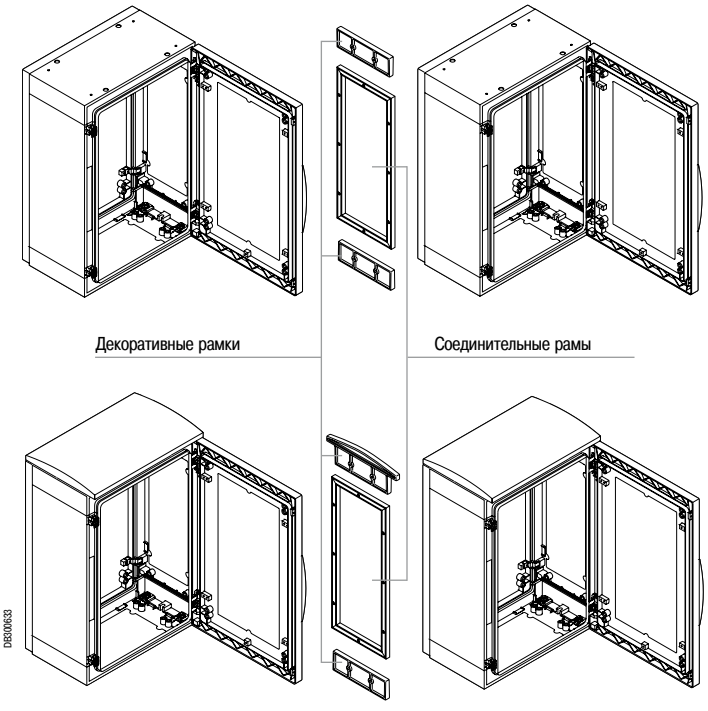

Принадлежности шкафа
Соединительные принадлежности

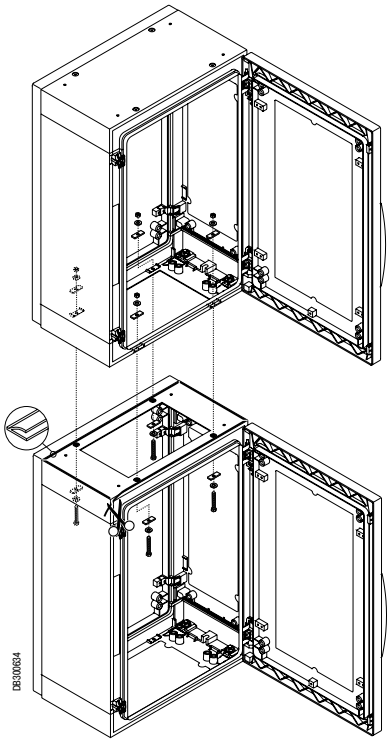

Комплект для вертикального соединения шкафов

- Для соединения двух шкафов, установленных друг на друга.
- В комплект входит самоклеящийся уплотнитель длиной 3,5 м и крепёжные принадлежности.
- Обеспечивает степень защиты IP55 в месте соединения.

Описание	№ по каталогу
Комплект для вертикального соединения шкафов	**NSYUVPLA**

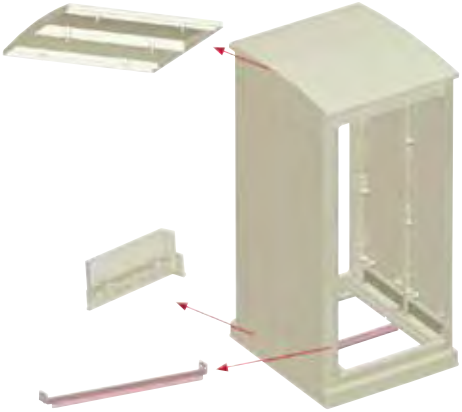

Specific Configured

Шкаф увеличенной глубины

- Корпуса стандартных шкафов объединяются на заводе, в результате чего получается напольный шкаф увеличенной глубины.
- Три варианта глубины: 575, 675 и 775 мм.
- Полезный внутренний объем исходных стандартных шкафов не уменьшается.
- Четыре исполнения шкафов, в частности, шириной 750 и 1250 мм для установки модульных устройств 19".
- Для самовентилирующегося шкафа с козырьком степень защиты – IP44, для остальных исполнений – IP54.
- Размеры верхней панели из усиленного стекловолокном полиэфира:
750 x 575 мм, 750 x 775 мм, 1250 x 575 мм, 1250 x 775 мм.
- Объединенные шкафы могут быть оборудованы задней дверью. В качестве опции устанавливаются по 2 ступенчатых направляющих (в передней и задней секциях).
- Поставка или установка в шкафы шасси 19" с боковой регулировочной платой, установленной на ступенчатых направляющих:
  – 19 U, высота 1000 мм;
  – 23 U, высота 1250 мм;
  – 25 U, высота 1500 мм.
- Сконфигурированное предложение для исполнений PLA и PLAZ глубиной 575 мм и 775 мм.

Принадлежности шкафа
Опоры



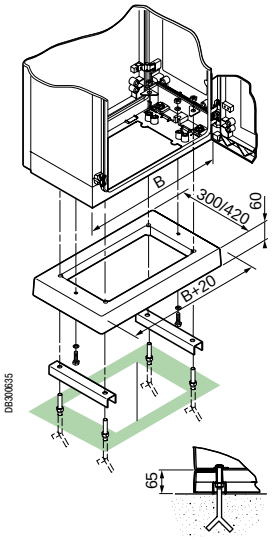

Цоколь типа N высотой 60 мм

- Предназначен для установки под шкафы со сплошной нижней панелью (исполнения PLA или PLAT).
- Армированный стекловолокном полиэфир горячей формовки, серый цвет RAL 7032.

Размеры шкафа (мм)		№ по каталогу
Ширина (B)	Глубина	
500	320	**NSYZNPLA53**
750	320	**NSYZNPLA73**
1000	320	**NSYZNPLA103**
1250	320	**NSYZNPLA123**
500	420	**NSYZNPLA54**
750	420	**NSYZNPLA74**
1000	420	**NSYZNPLA104**
1250	420	**NSYZNPLA124**



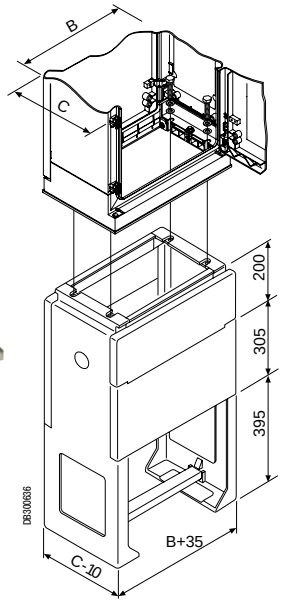



Цоколь типа H выстой 900 мм, частично встраиваемый в пол

- Предназначен для установки под шкафы с нижней рамой, выполняющей функцию цоколя (исполнения PLAZ или PLAZT).
- Армированный стекловолокном полиэфир горячей формовки, серый цвет RAL 7032.
- Выдвижная передняя панель высотой 170 мм обеспечивает доступ к внутренней части шкафа.
- Фиксированная передняя панель высотой 305 мм, выступающая над уровнем пола.
- Высота шкафа после встраивания в пол может варьироваться между 200 и 500 мм.
- Металлическая рейка для крепления входящих кабелей.
- Боковые стойки с удаляемой заглушкой Pg 36 (48 мм).
- Секция с удаляемой заглушкой включена в нижнюю часть боковых стоек для обеспечения возможности дополнительного подвода кабелей.
- Крепёжные приспособления входят в комплект поставки.

Размеры шкафа (мм)		№ по каталогу
Ширина (B)	Глубина (C)	
500	320	**NSYZHPLA53**
750	320	**NSYZHPLA73**
1000	320	**NSYZHPLA103**
1250	320	**NSYZHPLA123**
500	420	**NSYZHPLA54**
750	420	**NSYZHPLA74**
1000	420	**NSYZHPLA104**
1250	420	**NSYZHPLA124**

Specific

На заказ: съёмная верхняя передняя панель с двумя замками под ключ с двумя бородками.

Принадлежности шкафа
Опоры

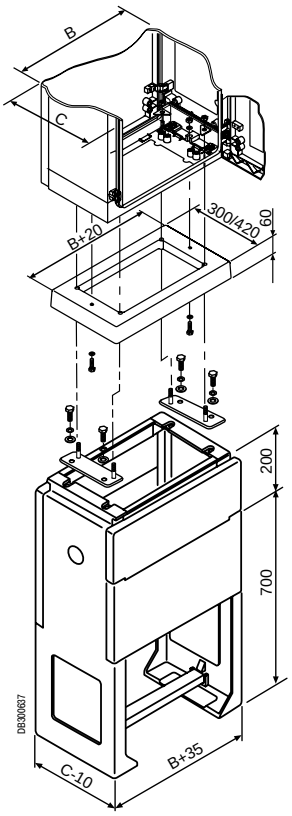

Соединительные элементы для цоколей

- Позволяют установить шкаф с закрытой нижней панелью и цоколем типа N на частично утапливаемый в пол цоколь типа H.
- Комплект поставки: 2 элемента для фиксации в крепёжных отверстиях цоколей.

Размеры шкафа (мм)	Описание	№ по каталогу
Глубина		
320	Элементы для соединения цоколя типа N с цоколем типа H глубиной 320 мм	**NSYAZ3PLA**
420	Элементы для соединения цоколя типа N с цоколем типа H глубиной 420 мм	**NSYAZ4PLA**

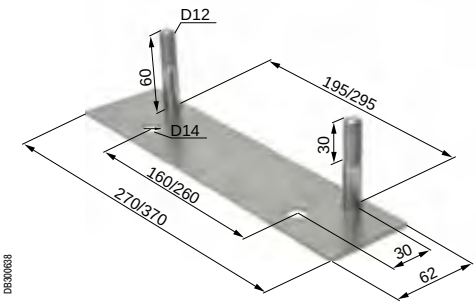

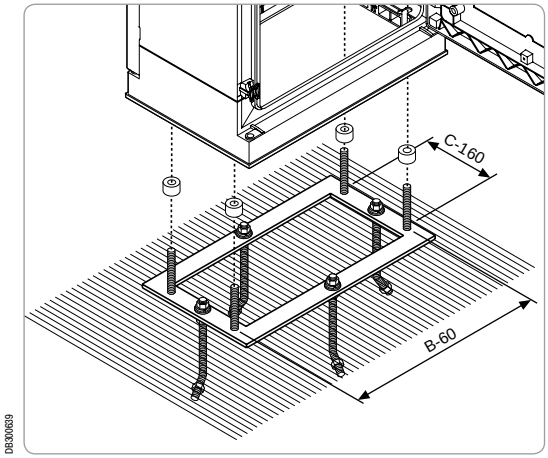

Рама, крепящаяся к полу

- Для крепления к полу шкафов с нижней рамой, выполняющей функцию цоколя (исполнения PLAZ или PLAZT).
- Материал: оцинкованная сталь.

Размеры шкафа (мм)		№ по каталогу
Ширина (B)	Глубина (C)	
500	320	**NSYMFPLAZ53**
750	320	**NSYMFPLAZ73**
1000	320	**NSYMFPLAZ103**
1250	320	**NSYMFPLAZ123**
500	420	**NSYMFPLAZ54**
750	420	**NSYMFPLAZ74**
1000	420	**NSYMFPLAZ104**
1250	420	**NSYMFPLAZ124**

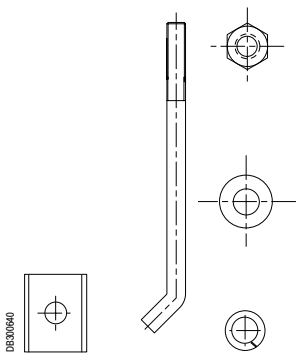

Резьбовые стержни для крепления к полу

Комплект из 4 резьбовых стержней для крепления шкафа к бетонному основанию.

Описание	№ по каталогу
Резьбовые стержни для крепления к полу	**NSYFSPLAZ**

Принадлежности коробки
Опоры



Цоколь типа ZA для шкафов PLA (исполнения PLA и PLAT)

Служит опорой и подставкой для шкафов PLA с закрытой нижней панелью (**NSYPLAxx** или **NSYPLATxx**):
- Материал: армированный стекловолокном полиэфир горячей формовки.
- Обеспечивает полную изоляцию в соответствии с МЭК 61439-1.
- Обеспечивает степень защиты IP44 и стойкость к механическим воздействиям IK10.
- Высота цоколя: 200 мм; возможна установка двух цоколей один над другим для получения высоты 400 мм.
- 4 точки крепления к полу; симметричное расположение деталей позволяет избежать ошибок при монтаже.

Передняя и задняя панели цоколя снабжены двумя винтами из нержавеющей стали, защищёнными пластиковыми колпачками; эти винты под ключ-шестигранник позволяют открывать и демонтировать переднюю и заднюю панели для облегчения прокладки кабелей.
В случае установки цоколей один над другим, нижний цоколь может быть частично встроен в пол.
Цоколь поставляется с одной или двумя поперечными рейками усиления, положение которых можно регулировать в зависимости от положения кабелей.
В каталожный номер цоколя входят все принадлежности, необходимые для крепления шкафа с цоколю и установке двух цоколей один над другим.

Размеры шкафа (мм)				Размеры цоколя (мм)				Размеры зоны прокладки кабелей (мм)	
Высота	Ширина	Глубина	№ по каталогу	Высота	Ширина	Глубина	№ по каталогу	Ширина	Глубина
500 - 1500	500	320	**NSYPLA(T)x53**	200	494	250	**NSYZA253**	360	205
500 - 1500	750	320	**NSYPLA(T)x73**	200	744	250	**NSYZA273**	610	205
500 - 1500	1000	320	**NSYPLA(T)x103**	200	994	250	**NSYZA2103**	860	205
500 - 1500	1250	320	**NSYPLA(T)x123**	200	1244	250	**NSYZA2123**	1100	205
500 - 1500	500	420	**NSYPLA(T)x54**	200	494	350	**NSYZA254**	360	305
500 - 1500	750	420	**NSYPLA(T)x74**	200	744	350	**NSYZA274**	610	305
500 - 1500	1000	420	**NSYPLA(T)x104**	200	994	350	**NSYZA2104**	860	305
500 - 1500	1250	420	**NSYPLA(T)x124**	200	1244	350	**NSYZA2124**	1110	305



Поперечные рейки-опоры для крепления кабелей

Боковые панели цоколя снабжены монтажными гнёздами, позволяющими устанавливать перфорированные поперечные рейки, служащие опорами для крепления кабелей.
В каталожный номер поперечной рейки входят все необходимые для монтажа элементы.

Для цоколя		Поперечная рейка
NSYZA253	NSYZA254	**NSYAC320**
NSYZA273	NSYZA274	**NSYAC560**
NSYZA2103	NSYZA2104	**NSYAC840**
NSYZA2123	NSYZA2124	**NSYAC1080**

Комплект для IP54

Позволяет обеспечить степень защиты IP54 цоколя и соединения между цоколем и шкафом.
№ по каталогу **NSYAEPZA**.

Стойки для установки с частично встраиваемым в пол цоколем

4 стойки стандартной длины 750 мм служат для крепления цоколей при установке с частично встраиваемым в пол цоколем.
Возможна регулировка горизонтальности цоколя.
В каталожный номер входит комплект из 4 стоек и крепёж.
№ по каталогу **NSYAEBFZ**.



Принадлежности шкафа
Опоры


PB501742


PB501743

Цоколь типа ZZ для шкафов PLA (исполнения PLAZ и PLAZT)

Служит опорой и подставкой для шкафов PLA с нижней рамой, выполняющей функцию цоколя (**NSYPLAZ** или **NSYPLAZT**):
- Материал: армированный стекловолокном полиэфир горячей формовки.
- Обеспечивает полную изоляцию в соответствии с МЭК 61439-1.
- Обеспечивает степень защиты IP44 и стойкость к механическим воздействиям IK10.

Два варианта высоты цоколя: 200 мм и 500 мм.
4 точки крепления к полу; симметричное расположение деталей позволяет избежать ошибок при монтаже.
Передняя и задняя панели цоколя демонтируются изнутри для облегчения прокладки кабелей.
Цоколь высотой 500 мм может быть частично встроен в пол.
Цоколь поставляется с одной или двумя поперечными рейками усиления, положение которых можно регулировать в зависимости от положения кабелей.

В каталожный номер цоколя входят все принадлежности, необходимые для крепления шкафа с цоколю.

Размеры шкафа (мм)				Размеры цоколя (мм)				Размеры зоны прокладки кабелей (мм)	
Высота	Ширина	Глубина	№ по каталогу	Высота	Ширина	Глубина	№ по каталогу	Ширина	Глубина
500 - 1500	500	320	**NSYPLAZ(T)x53**	200	535	310	**NSYZZ253**	419	252
500 - 1500	750	320	**NSYPLAZ(T)x73**	200	785	310	**NSYZZ273**	669	252
500 - 1500	1000	320	**NSYPLAZ(T)x103**	200	1035	310	**NSYZZ2103**	919	252
500 - 1500	1250	320	**NSYPLAZ(T)x123**	200	1285	310	**NSYZZ2123**	1169	252
500 - 1500	500	420	**NSYPLAZ(T)x54**	200	535	410	**NSYZZ254**	419	352
500 - 1500	750	420	**NSYPLAZ(T)x74**	200	785	410	**NSYZZ274**	669	352
500 - 1500	1000	420	**NSYPLAZ(T)x104**	200	1035	410	**NSYZZ2104**	919	352
500 - 1500	1250	420	**NSYPLAZ(T)x124**	200	1285	410	**NSYZZ2124**	1169	352
500 - 1500	500	320	**NSYPLAZ(T)x53**	500	535	310	**NSYZZ553**	419	252
500 - 1500	750	320	**NSYPLAZ(T)x73**	500	785	310	**NSYZZ573**	669	252
500 - 1500	1000	320	**NSYPLAZ(T)x103**	500	1035	310	**NSYZZ5103**	919	252
500 - 1500	1250	320	**NSYPLAZ(T)x123**	500	1285	310	**NSYZZ5123**	1169	252
500 - 1500	500	420	**NSYPLAZ(T)x54**	500	535	410	**NSYZZ554**	419	352
500 - 1500	750	420	**NSYPLAZ(T)x74**	500	785	410	**NSYZZ574**	669	352
500 - 1500	1000	420	**NSYPLAZ(T)x104**	500	1035	410	**NSYZZ5104**	919	352
500 - 1500	1250	420	**NSYPLAZ(T)x124**	500	1285	410	**NSYZZ5124**	1169	352


PB501744


PB501737

Поперечные рейки-опоры для крепления кабелей

Боковые панели цоколя снабжены монтажными гнёздами, позволяющими устанавливать перфорированные поперечные рейки, служащие опорами для крепления кабелей.
В каталожный номер поперечной рейки входят все необходимые для монтажа элементы.

Для цоколя				Поперечная рейка
NSYZZ253	NSYZZ254	NSYZZ553	NSYZZ554	**NSYAC360**
NSYZZ273	NSYZZ274	NSYZZ573	NSYZZ574	**NSYAC600**
NSYZZ2103	NSYZZ2104	NSYZZ5103	NSYZZ5104	**NSYAC840**
NSYZZ2123	NSYZZ2124	NSYZZ5123	NSYZZ5124	**NSYAC1120**

Комплект для открывания снаружи

Чтобы передняя 200-миллиметровая панель цоколей высотой 200 мм и 500 мм могла открываться снаружи, необходимо установить комплект, состоящий из двух замков под ключ с двумя бородками, № по каталог **NSYAELZ**.


PB501745

Стойки для установки с частично встраиваемым в пол цоколем

4 стойки стандартной длины 750 мм служат для крепления цоколей при установке с частично встраиваемым в пол цоколем.
Возможна регулировка горизонтальности цоколя.
В каталожный номер входит комплект из 4 стоек и крепёж.
№ по каталогу **NSYAEBFZ**.

Принадлежности шкафа

Принадлежности для монтажа в верхней части шкафа
Монтажные принадлежности


PB601369

Навес

- Армированный стекловолокном самогасящийся полиэфир горячей формовки, серый цвет RAL 7032.
- Может устанавливаться на шкафы всех моделей.
- Высокая стойкость к механическим, температурным и атмосферным воздействиям.
- Крепёжные приспособления входят в комплект поставки.
- Увеличивает высоту (A) шкафа на 38 мм, ширина и глубина остаются неизменными.
- Обязателен при наружной установке шкафа.

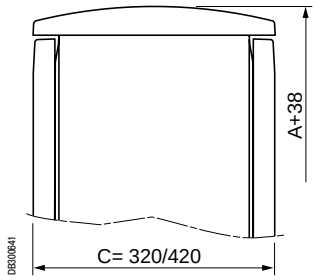

DB300841

Размеры шкафа (мм)		№ по каталогу
Ширина	Глубина (C)	
500	320	**NSYTJPLA53**
750	320	**NSYTJPLA73**
1000	320	**NSYTJPLA103**
1250	320	**NSYTJPLA123**
500	420	**NSYTJPLA54**
750	420	**NSYTJPLA74**
1000	420	**NSYTJPLA104**
1250	420	**NSYTJPLA124**


PB501055

Воздуховыпускная решётка, обеспечивающая степень защиты IP54 вместо IP44

- Для шкафов исполнения PLAT и PLAZT.
- Монтируется изнутри в верхнем вентиляционном отверстии.
- Поставляется со стандартным синтетическим фильтром G2 M1, см раздел ClimaSys.
- Для шкафов шириной 500 и 750 мм – 1 решётка , для шкафов шириной 1000 и 1250 мм – 2 решётки.
- Препятствует проникновению пыли и обеспечивает степень защиты IP5X в верхней части шкафа.
- Обеспечивает возможности вентиляции.

Описание	№ по каталогу
Воздуховыпускная решётка	**NSYCAG125LPF**


PB500194

Проушины для настенного монтажа

- 4 или 6 проушин, прикрепляемых в горизонтальном положении к правой и левой панелям шкафа (6 проушин для шкафов высотой ≥ 1000 мм).
- Крепёжные отверстия размечены и промаркированы на внутренней стороне боковых панелей.
- Сталь, пассивированная цинком.
- Максимальная допустимая нагрузка: 180 кг.
- Комплект из 6 проушин с крепёжом.
- Обеспечивают зазор 10 мм между стеной и задней панелью шкафа.

Описание	№ по каталогу
Проушины для настенного монтажа	**NSYFMPLA**

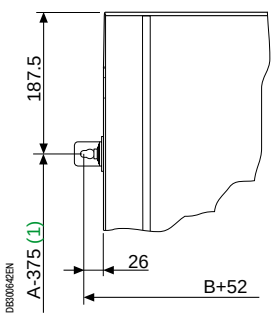

DB300642EN

(1) В шкафах высотой ≥ 1000 мм с каждой стороны устанавливается по одной дополнительной проушине на середине расстояния A-375.

Specific

На заказ: проушины для настенного монтажа из нержавеющей стали.

Принадлежности шкафа
Принадлежности для ввода кабелей


PB500183

Плата кабельного ввода

- Предназначена для установки в шкафы с нижней рамой, выполняющей функцию цоколя (исполнения PLAZ или PLAZT).
- Армированный стекловолокном полиэфир толщиной 4 мм.
- Легко поддается сверлению.
- Крепёжные приспособления входят в комплект поставки.
- Несовместима с подгоночными пластинами, ступенчатыми направляющими, внутренней дверью и платой для установки модульных распределительных устройств.

Размеры шкафа (мм)		№ по каталогу
Ширина (B)	Глубина (C)	
500	320	**NSYECPLAZ53**
750	320	**NSYECPLAZ73**
1000	320	**NSYECPLAZ103**
1250	320	**NSYECPLAZ123**
500	420	**NSYECPLAZ54**
750	420	**NSYECPLAZ74**
1000	420	**NSYECPLAZ104**
1250	420	**NSYECPLAZ124**

Плата кабельного ввода (шкаф с 1 дверью)

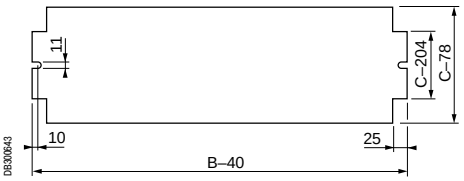

Плата кабельного ввода (шкаф с 2 дверьми)

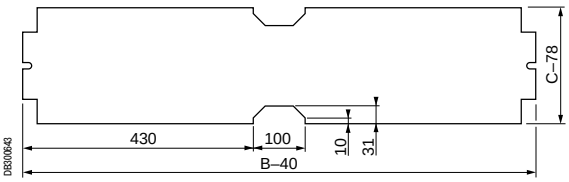

Также см. принадлежности

Принадлежности для прокладки кабелей
Кабельные вводы
стр. **435**

Разводка кабелей
стр. **454**

Принадлежности шкафа
Дверь и её принадлежности





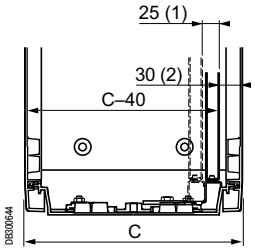

(1) Два положения установки в глубину.
(2) Во втором положении внутренняя дверь сдвинута назад на 25 мм.

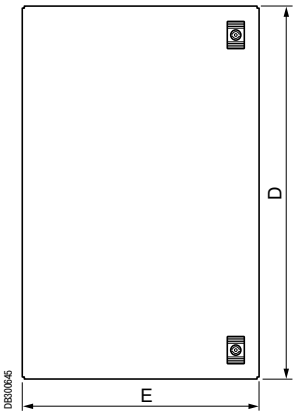

Внутренняя дверь

- Алюминиевая дверь серого цвета RAL 7032.
- Предназначена для установки в шкафах со сплошной нижней панелью. Для установки в шкафах с открытой нижней панелью требуются дополнительные подгоночные пластины кат. номер **NSYPTZ●●●**.
- 2 положения для установки в глубину (1) на выбранных гнездах M8, расположенных на верхней и нижней панелях шкафа.
- Блокируется 2 замками под ключ с 2 бородками 5 мм.
- Поставляется с крепежом и латунными резьбовыми вставками M8.
- Несовместима с платой для установки модульных распределительных устройств, шасси 19", платой кабельного ввода и дверным ограничителем кат. номер **NSYRETPLAU**.

Размеры шкафа (мм)		№ по каталогу	Размеры внутренней двери (мм)		Масса (кг)
Высота	Ширина		D	E	
500	500	**NSYPAPLA55**	398	398	1.6
500	750	**NSYPAPLA57**	398	648	2.2
500	1000	2 x **NSYPAPLA55**	398	796 (2 x 398)	3.2 (2 x 1.6)
500	1250	**NSYPAPLA55** 1 **NSYPAPLA57**	398	1046 (398 + 648)	3.8 (1.6 + 2.2)
750	500	**NSYPAPLA75**	648	398	2.2
750	750	**NSYPAPLA77**	648	648	3.1
750	1000	2 x **NSYPAPLA75**	648	796 (2 x 398)	4.4 (2 x 2.2)
750	1250	**NSYPAPLA75** 1 **NSYPAPLA77**	648	1046 (398 + 648)	5.3 (2.2 + 3.1)
1000	500	**NSYPAPLA105**	898	398	2.8
1000	750	**NSYPAPLA107**	898	648	4.1
1000	1000	2 x **NSYPAPLA105**	898	796 (2 x 398)	5.4 (2 x 2.8)
1000	1250	**NSYPAPLA105** 1 **NSYPAPLA107**	898	1046 (398 + 648)	6.9 (2.8 + 4.1)
1250	500	**NSYPAPLA125**	1148	398	3.4
1250	750	**NSYPAPLA127**	1148	648	5
1250	1000	2 x **NSYPAPLA125**	1148	796 (2 x 398)	6.8 (2 x 3.4)
1250	1250	**NSYPAPLA125** 1 **NSYPAPLA127**	1148	1046 (398 + 648)	8.4 (3.4 + 5)
1500	500	**NSYPAPLA155**	1398	398	4
1500	750	**NSYPAPLA157**	1398	648	6
1500	1000	2 x **NSYPAPLA155**	1398	796 (2 x 398)	8 (2 x 4)
1500	1250	**NSYPAPLA155** 1 **NSYPAPLA157**	1398	1046 (398 + 648)	10 (4 + 6)



NSYRETPLA



NSYRETPLAU

Дверной ограничитель

- Крепится прямо к шкафу.
- 2 модели в зависимости от типа шкафа:
  – с углом открывания 110° для шкафов исполнения PLA, PLAZ и PLAT;
  – с двумя фиксируемыми положениями, 90° и 120°, для шкафов всех исполнений (внимание: ограничитель несовместим с некоторыми принадлежностями), см. ниже.
- Совместим с дверями, открывающимися как влево, так и вправо.
- Материал: оцинкованная сталь.
- Крепёжные приспособления входят в комплект поставки.

Для шкафа	№ по каталогу
Исполнение PLA, PLAZ, PLAT	**NSYRETPLA**
Любые исполнения	**NSYRETPLAU**

Примечание: ограничитель кат. номер **NSYRETPLAU** несовместим с внутренними дверями, платой для модульных распределительных устройств, ступенчатыми направляющими, подгоночными пластинами и платами кабельного ввода. В случае несовместимости используйте кат. номер **NSYRETPLAZ**.

Принадлежности шкафа
Дверь и её принадлежности



Дверной выключатель

- Комплект поставки: концевой выключатель, кронштейн для установки и крепёж.
- Контакт: размыкающий + замыкающий.
- Несовместим с задней дверью и платой для установки модульных распределительных устройств.

Описание	№ по каталогу
Дверной выключатель	**NSYSNLPLA**



Прозрачный защитный экран

- Экран из прозрачного поликарбоната, закрывающий доступ к распределительным устройствам внутри небольших шкафов.
- Фиксируется с помощью заказываемого отдельно крепёжного приспособления (каталожный номер **NSYSPTR77**).
- Экраны с крепёжными принадлежностями заказывают комплектами по 5 шт.

Размеры шкафа (мм)		№ по каталогу
Ширина (A)	Высота (C)	
500	500	**NSYPPTR55**
750	500	**NSYPPTR57**
500	750	**NSYPPTR75**
750	750	**NSYPPTR77**

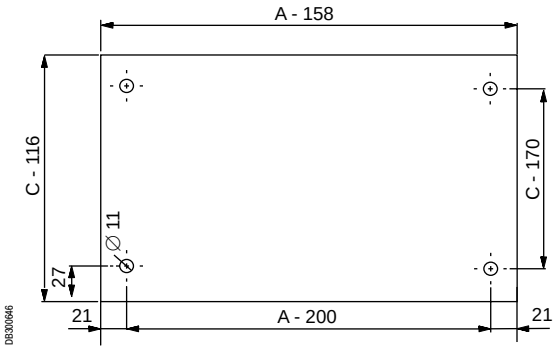

Также см. принадлежности

Карман для документации
стр. **483**

Принадлежности шкафа
Замки и профили замковых механизмов

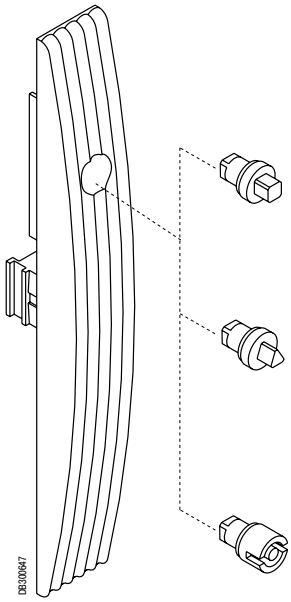

Замки с накладкой, без ручки

- Входят в стандартную комплектацию шкафов со сплошной верхней и нижней панелью (исполнение PLA).
- Замок под ключ с 2 бородками 5 мм
- Армированный стекловолокном пластик PA6.
- Серый цвет RAL 7032.
- Огнестойкость: 650 °C.
- Стойкость к внешнему механическому воздействию: IK10.
- Максимальный крутящий момент поломки: 15 даН.

Замки других профилей (поставляются с ключами)

Описание	№ по каталогу
Квадратный профиль 7 мм	**NSYTC7CRN**
Квадратный профиль 8 мм	**NSYTC8CRN**
Треугольный профиль 6.5 мм	**NSYTT6CRN**
Треугольный профиль 8 мм	**NSYTT8CRN**
Под ключ с 2 бородками 5 мм	**NSYTDB5PLA**



NSYBCPLA

Устройство для установки навесного замка

- Препятствует доступу к замку, встроенному в накладку. Диаметр отверстия под дужку навесного замка: 14 мм.

Описание	№ по каталогу
Устройство для установки навесного замка	**NSYBCPLA**

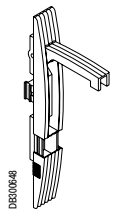

NSYEBMPLA

Накладка с ручкой, с возможностью установки замкового механизма

- Опциональная накладка кат. номер **NSYEBMPLA**, поставляется без замкового механизма или цилиндра.
- Замковый механизм или цилиндр заказываются в качестве опций, см. таблицу на следующей странице.

Изготовление на заказ: все стандартные размеры из нашего каталогу, а также размеры заказчика

Configured



Отверстия и вырезы



Монтаж



Принадлежности

Принадлежности шкафа
Замки и профили замковых механизмов

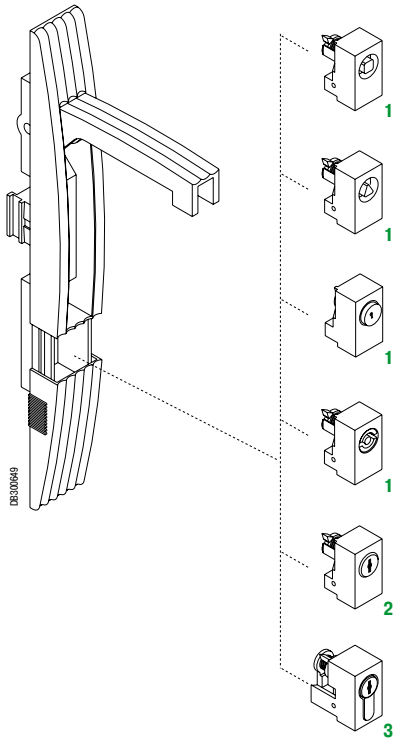

1 Замок под профильный ключ.
2 Замок с цилиндром.
3 Замок с полуцилиндром.

Ручка с замком

- Эргономичная система блокировки двери с поворотной ручкой, входящая в стандартную комплектацию самовентилирующихся шкафов с козырьком и с/без нижней рамы, выполняющей функцию цоколя (исполнения PLAT, PLAZ и PLAZT). С замком под ключ с 2 бородками 5 мм.
- Материал: PA6, армированный стекловолокном на 30 %.
- Серый цвет RAL 7032.
- Огнестойкость: 650 °C.
- Стойкость к внешнему механическому воздействию: IK10.

Замки других профилей (поставляются с ключами)

Описание	№ по каталогу
Квадратный профиль 6 мм	**NSYINS61**
Квадратный профиль 7 мм	**NSYINS71**
Квадратный профиль 8 мм	**NSYINS81**
Треугольный профиль 6.5 мм	**NSYINT61**
Треугольный профиль 8 мм	**NSYINT81**
Кнопка	**NSYTSPLA**
Под ключ с 2 бородками	**NSYINDB51**

Цилиндры

Тип ключа	№ по каталогу
405 E	**NSYIN405E1**
421 E	**NSYIN421E1**
455	**NSYIN4551**
1242 E	**NSYIN1242E1**
1332 E	**NSYIN1332E1**
2131 A	**NSYIN2131A1**
2132 A	**NSYIN2132A1**
2331 A	**NSYIN2331A1**
2433 A	**NSYIN2433A1**

Тип ключа	№ по каталогу
2452 E	**NSYIN2452E1**
3113 A	**NSYIN3113A1**
3122 E	**NSYIN3122E1**
3123 A	**NSYIN3123A1**
3133 A	**NSYIN3133A1**
3422 E	**NSYIN3422E1**
3432 E	**NSYIN3432E1**
EDF 1300	**NSYINF1301**
EDF 1400	**NSYINF1401**

Полуцилиндры

Описание	№ по каталогу
Ключ 1242 E	**NSYIN1242E2**
Переходник DIN	**NSYINDIN2**
Ключ JIS	**NSYINKJIS2**
Усиленный ключ	**NSYINKR2**
Ключ FAC	**NSYINKFAC2**



NSYCBCMPLA

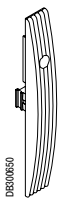

NSYEBPLA

Опции для изменения типа ручки

- Ручка с возможностью блокировки навесным замком с диаметром дужки 10 мм.
- Опция: замена ручки с замком на накладку без ручки (поставляется без замка). Тип замкового механизма выбирается по таблице на предыдущей странице.

Описание	№ по каталогу
Ручка с блокировкой навесным замком, без замка	**NSYCBCMPLA**
Накладка без ручки и замка	**NSYEBPLA**

Принадлежности для монтажа оборудования

Принадлежности для монтажа





Монтажные платы из металла и изоляционного материала

Сплошная плата из стали

- Монтажная плата из оцинкованной стали.
- Крепится к задней панели с помощью вставок M8 или устанавливается на ступенчатые направляющие для регулировки глубины (см. стр. 317). В шкафах высотой ≥ 1000 мм имеются промежуточные гнёзда под вставки M8 для крепления платы меньшей высоты (вставки M8, кат. номер **NSYTEX8** заказываются отдельно).
- В шкафах с 2 дверьми возможна установка 1 полной платы или 2 отдельных плат.
- Максимальная допустимая нагрузка: 150 кг/м^2.
- Толщина: 2,5 мм.

Сплошная плата из изоляционного материала

- Плата из бакелита чёрного цвета RAL 9005.
- Плата из полиэфира серого цвета RAL 7035.
- Максимальная допустимая нагрузка: 150 кг/м^2.
- Толщина: для плат моделей с кат. номером, заканчивающимся цифрами 55 и 75 – 4 мм, для остальных плат – 5 мм.

Размеры шкафа (мм)		№ по каталогу монтажной платы			Площадь (дм^2)	H (мм)
Высота (A)	Ширина (B)	Сплошная	Из изол. материала			
			Бакелит	Полиэфир		
500	500	**NSYPMM55**	**NSYPMB55**	**NSYPMA55**	14	-
500	750	**NSYPMM75**	**NSYPMB75**	**NSYPMA75**	24	-
500	1000	**NSYPMM510**	**NSYPMB510**	**NSYPMA510**	32	437.5
500	1250	**NSYPMM55** + **NSYPMM75**	**NSYPMB55** + **NSYPMB75**	**NSYPMA55** + **NSYPMA75**	-	-
750	500	**NSYPMM75**	**NSYPMB75**	**NSYPMA75**	24	-
750	750	**NSYPMM77**	**NSYPMB77**	**NSYPMA77**	40	-
750	1000	**NSYPMM710**	**NSYPMB710**	**NSYPMA710**	54	437.5
750	1250	**NSYPMM712**	**NSYPMB712**	**NSYPMA712**	70	687.5
1000	500	**NSYPMM105**	**NSYPMB105**	**NSYPMA105**	33	-
1000	750	**NSYPMM107**	**NSYPMB107**	**NSYPMA107**	55	-
1000	1000	**NSYPMM1010**	**NSYPMB1010**	**NSYPMA1010**	74	437.5
1000	1250	**NSYPMM1012**	**NSYPMB1012**	**NSYPMA1012**	96	687.5
1250	500	**NSYPMM125**	**NSYPMB125**	**NSYPMA125**	42	-
1250	750	**NSYPMM127**	**NSYPMB127**	**NSYPMA127**	70	-
1250	1000	**NSYPMM1210**	**NSYPMB1210**	**NSYPMA1210**	96	437.5
1250	1250	**NSYPMM1212**	**NSYPMB1212**	**NSYPMA1212**	124	687.5
1500	500	**NSYPMM155**	**NSYPMB155**	-	51	-
1500	750	**NSYPMM157**	**NSYPMB157**	-	85	-
1500	1000	**NSYPMM1510**	**NSYPMB1510**	-	118	437.5
1500	1250	**NSYPMM1512**	**NSYPMB1512**	-	152	687.5

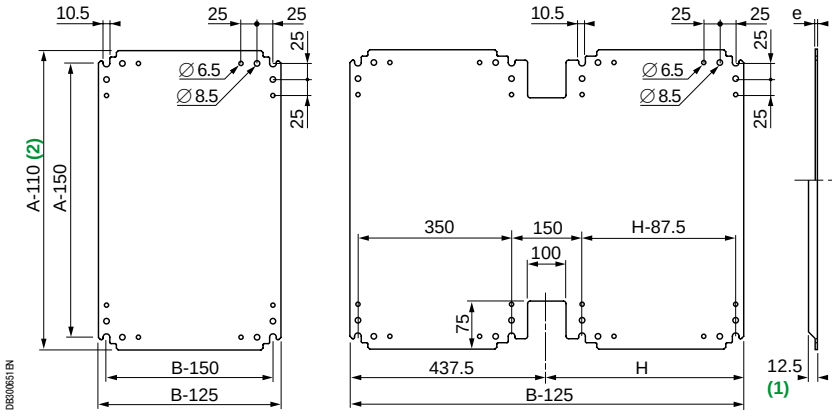

(1) Фальцовка для усиления кромки стальных монтажных плат **NSYPMM1010** - **NSYPMM1512**.
(2) A-125 для плат кат. номер **NSYPMM1010** - **NSYPMM1512**, A-120 для монтажных плат из полиэфира, кат. номер **NSYPMA●●●**.

Примечание: на схемах выше показаны монтажные платы из стали. Монтажные платы из изоляционного материала имеют по 4 или 8 основных точек крепления, а их наружные размеры соответствуют указанным на схемах.

Принадлежности для монтажа оборудования

Принадлежности для монтажа



PB501376

Перфорированная монтажная плата Telequick

- Позволяет устанавливать любые коммутационные аппараты на одной поверхности без сверления отверстий и нарезания резьбы.
- Изготовлена из оцинкованной листовой стали. Отверстия размером 11 x 26 мм расположены с шагом 15 x 30 мм. Непосредственный монтаж устройств с 2, 3 и 4 точками крепления при помощи зажимных гаек и винтов диаметром 3, 4, 5 и 6 мм.
- Крепится к задней панели через вставки M8 или устанавливается на ступенчатые направляющие для регулировки глубины (см. стр. 317). В шкафах высотой ⩾ 1000 мм имеются промежуточные гнёзда под вставки M8 для крепления платы меньшей высоты (вставки M8, кат. номер **NSYTEX8**, заказываются отдельно).
- Максимальная допустимая нагрузка: 150 кг/м^2.

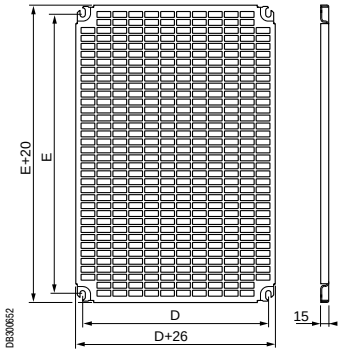

Размеры шкафа (мм)		№ по каталогу	Размеры (мм)		Площадь (дм^2)
Высота	Ширина		E	D	
500	500	**NSYPMR55**	350	350	15.3
500	750	**NSYPMR57**	350	600	24.6
500	1000	2 x **NSYPMR55**	350	2 x 350	30.6 (2 x 15.3)
500	1250	**NSYPMR55** + **NSYPMR57**	350	350 600	39.9 (15.3 + 24.6)
750	500	**NSYPMR75**	600	350	25.5
750	750	**NSYPMR77**	600	600	51.1
750	1000	2 x **NSYPMR75**	600	2 x 350	51 (2 x 25.5)
750	1250	**NSYPMR75** + **NSYPMR77**	600	350 600	76.6 (25.5 + 51.1)
1000	500	**NSYPMR105**	850	350	35.7
1000	750	**NSYPMR107**	850	600	57.5
1000	1000	2 x **NSYPMR105**	850	2 x 350	71.4 (2 x 35.7)
1000	1250	**NSYPMR105** + **NSYPMR107**	850	350 600	93.2 (35.7 + 57.5)
1250	500	**NSYPMR125**	1100	350	45.9
1250	750	**NSYPMR127**	1100	600	74
1250	1000	2 x **NSYPMR125**	1100	2 x 350	91.8 (2 x 45.9)
1250	1250	**NSYPMR125** + **NSYPMR127**	1100	350 600	119.9 (45.9 + 74)
1500	500	**NSYPMR155**	1350	350	56.1
1500	750	**NSYPMR157**	1350	600	90.4
1500	1000	2 x **NSYPMR155**	1350	2 x 350	112.2 (2 x 56.1)
1500	1250	**NSYPMR155** + **NSYPMR157**	1350	350 600	146.5 (56.1 + 90.4)

Также см. принадлежности

Принадлежности перфорированной монтажной платы Telequick
стр. **361**

Принадлежности для монтажа оборудования

Принадлежности для монтажа


PB5001 76

Ступенчатые направляющие

- Комплект из 4 ступенчатых направляющих с кронштейнами для регулировки установки платы по глубине с шагом 25 мм.
- Для установки в шкафы со сплошной нижней панелью (исполнения PLA или PLAT).
- В шкафах открытой нижней рамой (исполнения PLAZ или PLAZT) ступенчатые направляющие устанавливаются при использовании соответствующих подгоночных пластин (см. таблицы ниже и описание на следующей странице).
- Материал: стальной кронштейн со стальным пальцем M8 и алюминиевая рейка.
- Крепится поставляемыми в комплекте винтами к вставкам M8 в верхней и нижней части шкафа.
- Несовместимы с внутренней дверью, платой для установки модульных распределительных устройств, шасси 19", платой кабельного ввода и дверным ограничителем, кат. номер **NSYRETPLAU**.

Для шкафа		№ по каталогу	
Глубина (мм)	Кол-во дверей	Ступенчатые направляющие	Подгоночные пластины
320	1	**NSYDPLA3**	**NSYPTZ3**
420	1	**NSYDPLA4**	**NSYPTZ4**
320	2	2 x **NSYDPLA3**	**NSYPTZ32P**
420	2	2 x **NSYDPLA4**	**NSYPTZ42P**


PB501377

NSYDPLA

Монтаж ступенчатой направляющей, кат. номер NSYDPLA●●●

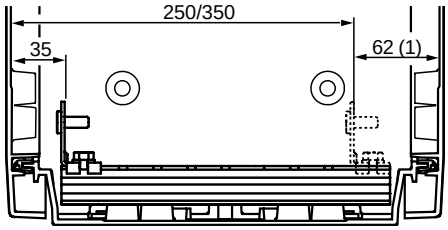

DB300653

(1) 57 мм с одной прозрачной дверью.


PB501378

NSYDPLA и NSYPTZ

Монтаж ступенчатой направляющей, кат. номер NSYDPLA●●●, подгоночной пластиной, кат. номер NSYPTZ●●●

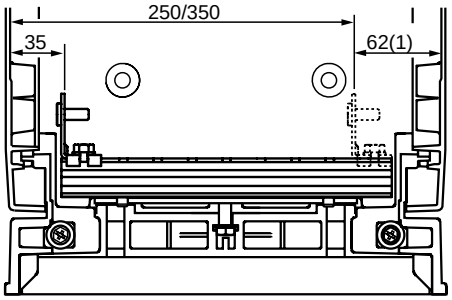

DB300654

(1) 57 мм с одной прозрачной дверью.

Принадлежности для монтажа оборудования

Принадлежности для монтажа



NSYPTZ●●●



NSYPTZ●●●2P

Подгоночные пластины

- В шкафах с открытой нижней панелью (исполнения PLAZ и PLAZT) подгоночные пластины требуются для монтажа:
  – внутренней двери;
  – ступенчатых направляющих;
  – шасси 19" и платы для установки модульных распределительных устройств.
- Материал: оцинкованная сталь.
- Крепятся винтами (в комплекте) к вставкам M8 в нижней части шкафа.

Для шкафа		№ по каталогу
Глубина (мм)	Кол-во дверей	
320	1	**NSYPTZ3**
420	1	**NSYPTZ4**
320	2	**NSYPTZ32P**
420	2	**NSYPTZ42P**



Дополнительный кронштейн

- Комплект из 4 дополнительных кронштейнов, вдвигаемых в ступенчатые направляющие для установки дополнительной монтажной платы.

Описание	№ по каталогу
Дополнительный кронштейн	**NSYEDPLA**



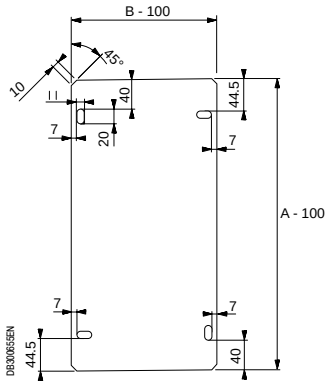

Боковые монтажные платы

- Монтажные платы из полиэфира, крепятся к боковым панелям шкафа для установки дополнительного оборудования. Крепятся с помощью вставок с резьбой M8, кат. номер **NSYTEX8**.

Заказывается в количестве, кратном 2 (2, 4, 6...).

Размеры шкафа (мм)		№ по каталогу
Высота (A)	Глубина (B)	
500	320	**NSYPMLA53**
500	420	**NSYPMLA54**
750	320	**NSYPMLA73**
750	420	**NSYPMLA74**
1000	320	**NSYPMLA103**
1000	420	**NSYPMLA104**
1250	320	**NSYPMLA123**
1250	420	**NSYPMLA124**

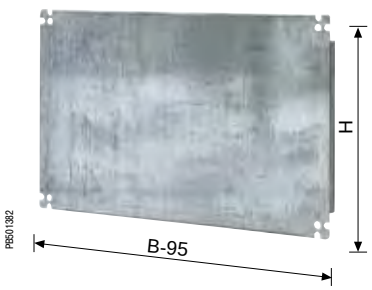

Укороченная сплошная монтажная плата

- Монтажная плата из листовой оцинкованной стали.
- Крепится непосредственно на стойки с помощью передвижных гаек с насечкой или поворотных гаек, см. раздел «Общие принадлежности».
- Максимальная допустимая нагрузка: 150 кг/м^2.

Для шкафа	Высота монтажной платы H (мм)	Расстояние между осями крепления (мм)		№ по каталогу
Ширина B (мм)		По вертикали	По горизонтали	
750	247	600	200	**NSYSPMP2575**
1000	247	850	200	**NSYSPMP25100**
1000	397	850	350	**NSYSPMP40100**

Принадлежности для монтажа оборудования

Принадлежности для монтажа


PB501383


PB501384

Усиленные вертикальные рейки

- Предназначены для установки поперечных реек, перфорированных плат и сплошных укороченных плат.
- Используются с крепёжными принадлежностями, описанными в разделе «Общие принадлежности».
- Материал: сталь толщиной 2 мм.
- Комплект 2 шт.
- Крепятся к вставкам M8 на задней панели или устанавливаются на ступенчатых направляющих.

Для шкафа Высота (мм)	№ по каталогу	Размеры
750	**NSYTVR7**	625
1000	**NSYTVR10**	875
1250	**NSYTVR125**	1125
1500	**NSYTVR15**	1375

Примечание: в шкафах шириной 1000 и 1250 мм можно устанавливать по 4 вертикальные стойки для монтажа двух плат 500 мм или одной платы 500 мм и второй платы 750 мм.

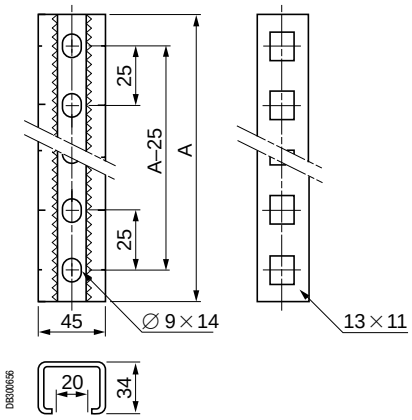

DB300656


PB500177

Поперечные рейки

- Крепёж и принадлежности: См. раздел «Общие принадлежности».


PB500187

Вставки с резьбой M8

- Устанавливаются в гнезда, отлитые в дверях, стойках, задних, нижних и верхних панелях шкафа. Предназначены для крепления принадлежностей и оборудования.

Заказывается в количестве, кратном 8 (8, 16, 24...).

Описание	№ по каталогу
Вставки с резьбой M8	**NSYTEX8**

Также см. принадлежности

Другие вертикальные рейки стр. **358**

Монтажные рейки и крепёж стр. **381**

Крепёжные принадлежности стр. **756**

Принадлежности для монтажа оборудования

Принадлежности для монтажа



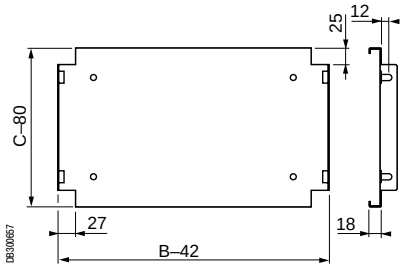

Горизонтальная перегородка

- Предназначена для установки оборудования или используется для секционирования.
- Крепится к нижней панели шкафа.
- Для установки одной или нескольких горизонтальных перегородок используется 2 комплекта из 2 стоек соответствующей высоты (заказываются отдельно). Стойки позволяют изменять положение перегородки по высоте с шагом 50 мм.
- Материал: оцинкованная сталь.
- Крепёжные приспособления входят в комплект поставки.
- Чтобы установить перегородку или стойки в 2-дверных шкафах, требуется сначала установить промежуточный кронштейн, кат. номер **NSYSBPLA**, представленный ниже.

Размеры шкафа (мм)		Макс. нагрузка	№ по каталогу перегородки
Глубина (C)	Ширина (B)		
320	500	60 кг	**NSYBANPLA53**
320	750	60 кг	**NSYBANPLA73**
420	500	50 кг	**NSYBANPLA54**
420	750	50 кг	**NSYBANPLA74**





NSYSPLA100

Для шкафа Высота (мм)	Кол-во положений для установки перегородок	№ по каталогу стойки
500	-	-
750	2	2 x **NSYSPLA75**
1000	3	2 x **NSYSPLA100**
1250	4	2 x **NSYSPLA125**
1500	5	2 x **NSYSPLA150**

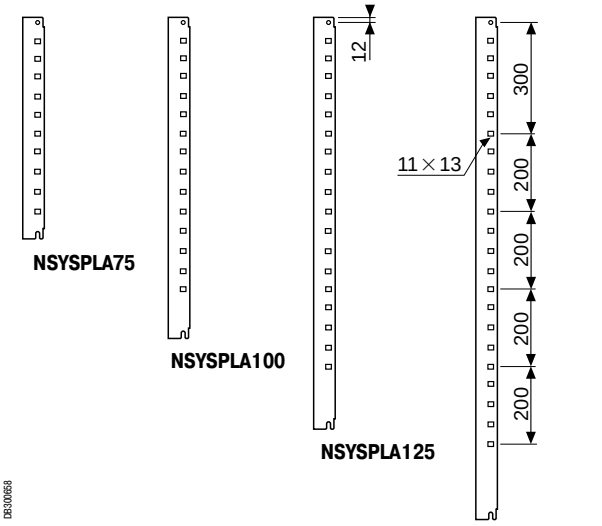

NSYSPLA75

NSYSPLA100

NSYSPLA125

NSYSPLA150

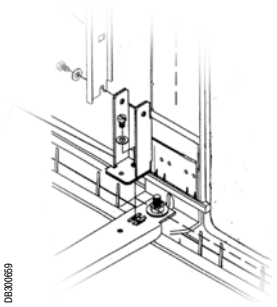

Промежуточный кронштейн для 2-дверных шкафов

- Принадлежность, необходимая для монтажа горизонтальных перегородок, кат. номер **NSYBANPLA●●●**, или вертикальных стоек, кат. номер NSYSPLA●●●, в 2-дверных шкафах.

Описание	№ по каталогу
Промежуточный кронштейн	**NSYSBPLA**

Принадлежности



PB501191

Краска для подкраски и предотвращения нанесения граффити

- 2-компонентная краска, предназначенная для оболочек из полиэфира. Служит для подкрашивания поверхностей, а также позволяет легко удалять нанесённые на них граффити.
- Состав краски: основа (80 %) и отвердитель (20 %).
- Цвет RAL 7032.
- 2 варианта расфасовки:
  - 1 кг:
    - банка 800 г основы
    - банка 200 г отвердителя
  - 5 кг:
    - банка 4 кг основы
    - банка 1 кг отвердителя
- Окрашиваемая поверхность:
  - 1 кг = 5 м^2
  - 5 кг = 25 м^2
- Растворитель в бутылках 500 г используется для разведения краски и очистки инструментов.

Описание	№ по каталогу
Краска для предотвращения нанесения граффити, 1 кг	**NSYAUPG1**
Краска для предотвращения нанесения граффити, 5 кг	**NSYAUPG5**
Растворитель краски, 500 г	**NSYAUPGS**


PB501047


PB501026

Ознакомьтесь с нашей системой поддержания микроклимата ClimaSys

- Принадлежности для вентиляции.
- Фильтры.
- Принадлежности для регулирования температуры.

Также см. принадлежности

Принадлежности для распределения электроэнергии (розеточные колодки) стр. **474**

Осветительные принадлежности стр. **473**

Принадлежности для распределения электроэнергии

Принадлежности для установки модульного оборудования



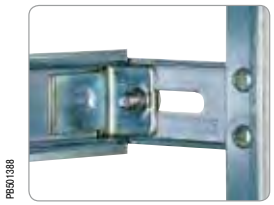

Details of the depth adjustment.

Плата для установки модульных устройств

- Устанавливается в шкафы закрытого типа (исполнение PLA). Для установки в шкафы с открытой нижней рамой (исполнение PLAZ) необходимо использовать подгоночные платы (кат. номер **NSYPTZ●●●**).
- Плата включает в себя передние панели и панели-заглушки из самозатухающего изоляционного материала с покрытием серого цвета RAL 7032, прикрепленные к жёсткому каркасу из оцинкованной стали.
- Быстрая установка без винтового крепления.
- Возможность регулировки расстояния между рейкой и передней панелью от 40 до 85 мм.
- Система идентификации электрических цепей поставляется с платой.
- Коллектор нейтрали/заземления: 2 x 16 мм^2 + 5 x 6 мм^2 входит в стандартную комплектацию.
- Несовместима с платой кабельного ввода, внутренней дверью, дверным выключателем и дверным ограничителем (кат. номер **NSYRETPLAU**).

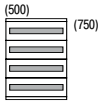

NSYDLP76

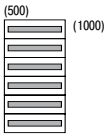

NSYDLP114

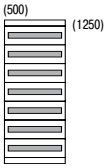

NSYDLP133

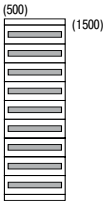

NSYDLP171

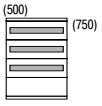

NSYDLP57

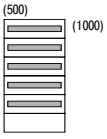

NSYDLP95

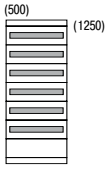

NSYDLP114P

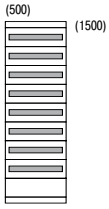

NSYDLP152

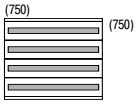

NSYDLP132

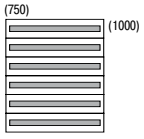

NSYDLP198

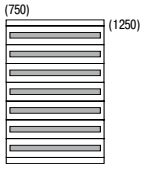

NSYDLP231

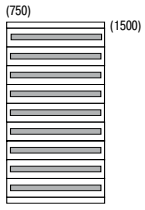

NSYDLP297

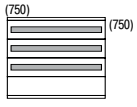

NSYDLP99

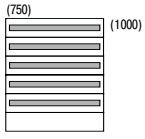

NSYDLP165

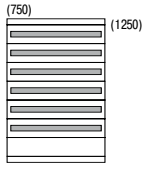

NSYDLP198P

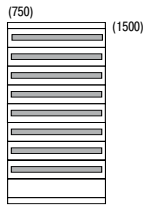

NSYDLP264

Изготовление на заказ: все стандартные размеры из нашего каталогу, а также размеры заказчика

Specific



Лакокрасочные покрытия



Отверстия и вырезы



Монтаж



Изменения конструкции



Принадлежности

Принадлежности для распределения электроэнергии

Принадлежности для установки модульного оборудования

Размеры шкафа (мм)		Кол-во дверей	№ по каталогу	Распределение по рядам			
				Кол-во рядов	Ряды для модулей		Кол-во плат
Высота	Ширина				Кол-во	Кол-во модулей 18 мм	
750	500	1	**NSYDLP76**	4	4	76	-
750	500	1	**NSYDLP57**	4	3	57	1
750	750	1	**NSYDLP132**	4	4	132	-
750	750	1	**NSYDLP99**	4	3	99	1
750	1000	2	2 x **NSYDLP76**	4 + 4	4 + 4	152	-
750	1000	2	2 x **NSYDLP57**	4 + 4	3 + 3	114	1 + 1
750	1250	2	**NSYDLP76** + **NSYDLP132**	4 + 4	4 + 4	208	-
750	1250	2	**NSYDLP57** + **NSYDLP99**	4 + 4	3 + 3	156	1 + 1
1000	500	1	**NSYDLP114**	6	6	114	-
1000	500	1	**NSYDLP95**	6	5	95	1
1000	750	1	**NSYDLP198**	6	6	198	-
1000	750	1	**NSYDLP165**	6	5	165	1
1000	1000	2	2 x **NSYDLP114**	6 + 6	6 + 6	228	-
1000	1000	2	2 x **NSYDLP95**	6 + 6	5 + 5	190	1 + 1
1000	1250	2	**NSYDLP114** + **NSYDLP198**	6 + 6	6 + 6	312	-
1000	1250	2	**NSYDLP95** + **NSYDLP165**	6 + 6	5 + 5	260	1 + 1
1250	500	1	**NSYDLP133**	7	7	133	-
1250	500	1	**NSYDLP114P**	7	6	114	1
1250	750	1	**NSYDLP231**	7	7	231	-
1250	750	1	**NSYDLP198P**	7	6	198	1
1250	1000	2	2 x **NSYDLP133**	7 + 7	7 + 7	266	-
1250	1000	2	2 x **NSYDLP114P**	7 + 7	6 + 6	228	1 + 1
1250	1250	2	**NSYDLP133** + **NSYDLP231**	7 + 7	7 + 7	364	-
1250	1250	2	**NSYDLP114P** + **NSYDLP198P**	7 + 7	6 + 6	312	1 + 1
1500	500	1	**NSYDLP171**	9	9	171	-
1500	500	1	**NSYDLP152**	9	8	152	1
1500	750	1	**NSYDLP297**	9	9	297	-
1500	750	1	**NSYDLP264**	9	8	264	1
1500	1000	2	2 x **NSYDLP171**	9 + 9	9 + 9	342	-
1500	1000	2	2 x **NSYDLP152**	9 + 9	8 + 8	304	-
1500	1250	2	**NSYDLP171** + **NSYDLP297**	9 + 9	9 + 9	468	1 + 1
1500	1250	2	**NSYDLP152** + **NSYDLP264**	9 + 9	8 + 8	416	1 + 1

Принадлежности для распределения электроэнергии

Принадлежности для установки модульного оборудования



Фрагмент монтажа передней панели



Фрагмент системы маркировки цепей

Размеры

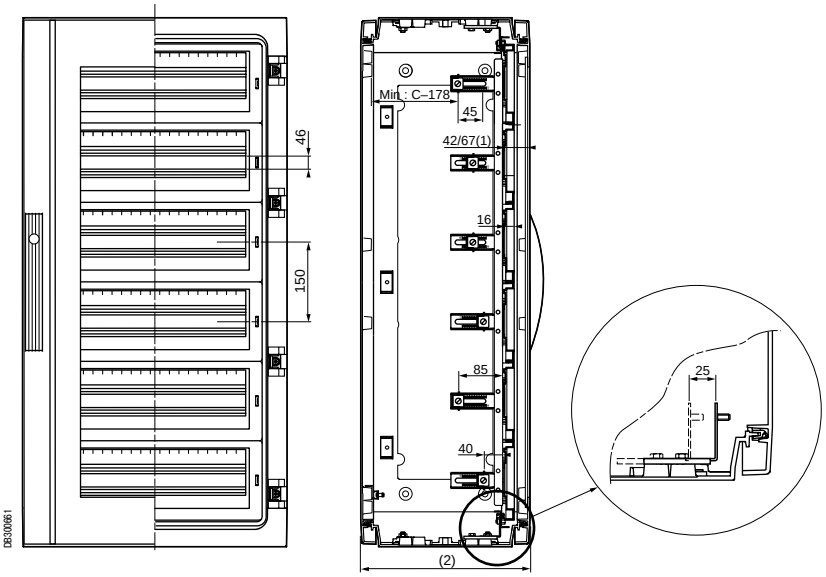

(1) 42 или 67 мм, либо смещение 25 мм, в зависимости от выбранного гнезда под вставку с резьбой M8. См. увеличенный фрагмент справа. В шкафу со стеклянными дверьми оба варианта размера уменьшаются на 5 мм.
(2) C = глубина шкафа.

Сплошная передняя панель



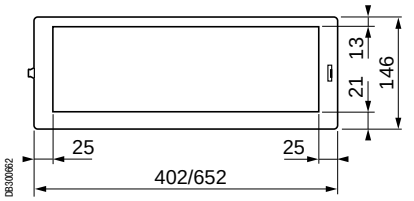

- Изготовлена из самозатухающего изоляционного материала серого цвета RAL 7032. Служит для защиты немодульных распределительных устройств.
- Номинальная высота: 150 мм.
- Заказывается в количестве, кратном 2 (2, 4, 6...).

Ширина шкафа (мм)	Размеры (мм)		№ по каталогу
	Высота	Ширина	
500	146	402	**NSYCTL500DLP**
750	146	652	**NSYCTL750DLP**

Сплошная монтажная плата



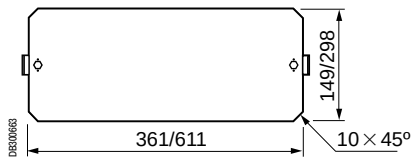

- Для установки немодульных распределительных устройств.
- Материал: оцинкованная сталь толщиной 2 мм.
- Возможность регулировки глубины установки от 40 до 85 мм.
- Номинальная высота: 150 или 300 мм.
- Заказывается в количестве, кратном 2 (2, 4, 6...).

Ширина шкафа (мм)	Размеры (мм)		№ по каталогу
	Высота	Ширина	
500	149	361	**NSYPMP500DLP**
750	149	611	**NSYPMP750DLP**
500	298	361	**NSYPMP5002DLP**
750	298	611	**NSYPMP7502DLP**

Принадлежности 19"

Шасси 19”

- Высокопрочное шасси 19”, предназначенное для установки в шкафах шириной 750 и 1250 мм. В шкафу шириной 1250 мм шасси устанавливается с промежуточным кронштейном кат. номер **NSYSBPLA**).
- Шасси выпускается в двух исполнениях: в виде фиксированных монтажных стоек или поворотной рамы.
- Данные шасси могут использоваться в качестве укороченных монтажных плат в шкафах, высота которых превышает номинальную.
- Несовместимы с внутренними дверями и ступенчатыми направляющими.



PB500194

Шкаф с фиксированными монтажными стойками 19”

Фиксированные монтажные стойки 19”

- Фиксированное шасси состоит из 2 стоек с крепёжными принадлежностями.
- В шкафы высотой от 750 до 1500 мм устанавливаются 2 стойки соответствующей высоты. Для более высоких шкафов должны использоваться стойки подходящей высоты.
- Материал: листовая сталь, толщина 20/10 мм, порошковое эпоксидно-полиэфирное покрытие серого цвета RAL 7032.
- Максимальная нагрузка: 3 кг на модуль.

Размеры шкафа (мм)		Кол-во модулей	№ по каталогу	
Высота	Ширина		Фиксированные монтажные стойки 19’’	Комплект из 2 стоек
500	750	8	**NSYBRF8PLA**	-
750	750	12	**NSYBRF12PLA**	**NSYSPLA75**
1000	750	17	**NSYBRF17PLA**	**NSYSPLA100**
1250	750	21	**NSYBRF21PLA**	**NSYSPLA125**
1500	750	26	**NSYBRF26PLA**	**NSYSPLA150**



PB500185

Шкаф с поворотными монтажными стойками 19”

Поворотная монтажная рама 19”

- Поворотная рама открывается на 120°, в закрытом положении фиксируется замком под ключ с 2 бородками 5 мм.
- В шкафы высотой от 750 до 1500 мм устанавливаются 2 стойки соответствующей высоты. Для более высоких шкафов должны использоваться стойки подходящей высоты.
- Материал: листовая сталь, толщина 20/10 мм, порошковое эпоксидно-полиэфирное покрытие серого цвета RAL 7032.
- Максимальная нагрузка: 3 кг на модуль.

Размеры шкафа (мм)		Кол-во модулей	№ по каталогу	
Высота	Ширина		Фиксированные монтажные стойки 19’’	Комплект из 2 стоек
500	750	7	**NSYBRP7PLA**	-
750	750	11	**NSYBRP11PLA**	**NSYSPLA75**
1000	750	16	**NSYBRP16PLA**	**NSYSPLA100**
1250	750	20	**NSYBRP20PLA**	**NSYSPLA125**
1500	750	25	**NSYBRP25PLA**	**NSYSPLA150**

Принадлежности 19"

Размеры

Фиксированные монтажные стойки 19”

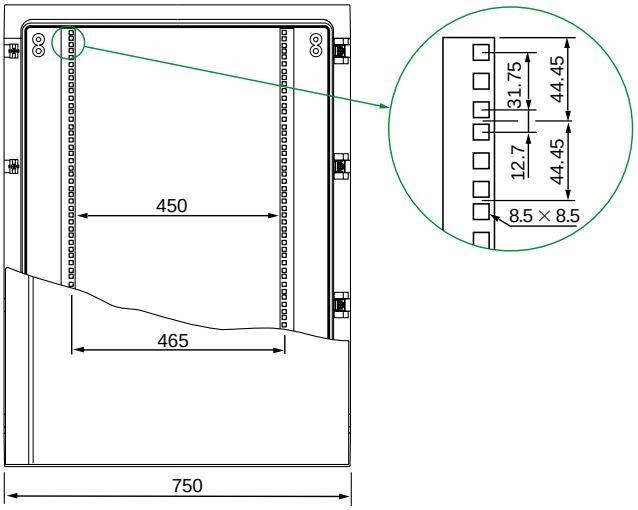

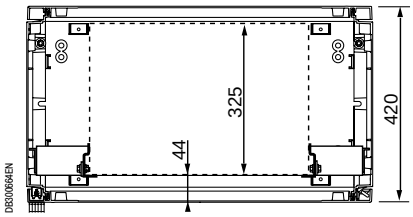

Поворотная монтажная рама 19”

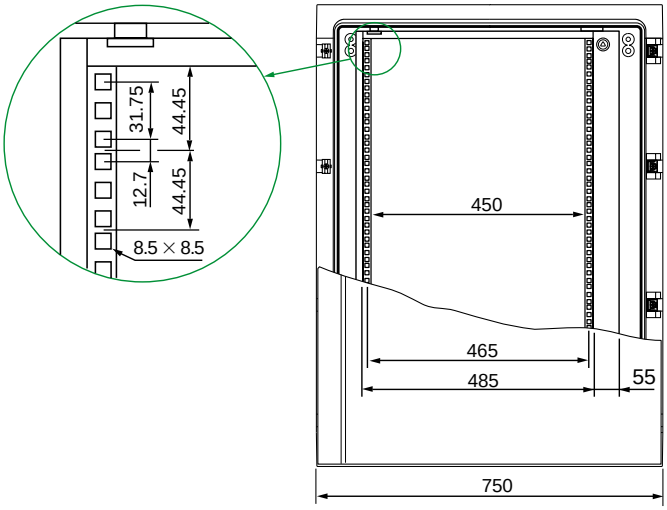

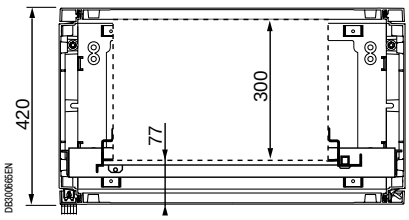

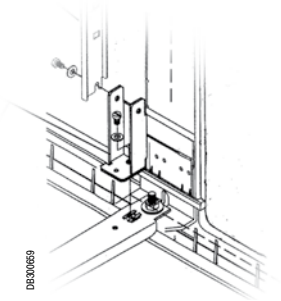

Промежуточный кронштейн для 2-дверных шкафов

- Необходим для установки вертикальных стоек, кат. номер **NSYSPLA●●●**, в 2-дверных шкафах.

Описание	№ по каталогу
Промежуточный кронштейн	**NSYSBPLA**

Напольные шкафы DIN из полиэфира

Безопасность
- Полная изоляция для электроустановок с классом защиты II.
- Отсутствие риска для людей.
- Замок с 3 точками запирания.

Применение
Позволяет устанавливать сборные шины.

Длительный срок службы
Высокая стойкость к коррозии и способность сохранять механические и изоляционные свойства в жёстких условиях.

Установка на частично встраиваемый в пол цоколь
Облегчение ввода и разводки кабелей.





Изготовление на заказ
- Соединение шкафов по горизонтали или в глубину.
- Задняя дверь.

Удобство
Съёмная поперечная рейка.

Простота
- Гнёзда под резьбовые вставки на двери, задней и боковых стенках.
- Съёмные петли.

Удобство
Съёмная поперечная рейка.

Напольные шкафы DIN из полиэфира

Общая информация


PB500078

Напольные шкафы, в которые можно устанавливать сборные шины и трехполюсные держатели предохранителей типа DIN низкого напряжения для распределения электроэнергии в низковольтных сетях общего пользования.
Технология изготовления и материалы такие же, как для шкафов серии Thalassa PLA.

Технические характеристики

- Напольные шкафы из полиэфира горячего формования, армированного стекловолокном. Серый цвет RAL 7032.
- Крепятся к полу или устанавливаются на частично встраиваемом в пол цоколе высотой 900 мм.
- Стойкость к внешнему механическому воздействию: IK10 (20 Дж).
- Наружная установка: в соответствии со стандартом МЭК 62208 касательно типовых испытаний, оговоренных в §9.12 (стойкость к ультрафиолетовому излучению) и в §9.13 (стойкость к коррозии). Рекомендуется всегда устанавливать навес во избежание скапливания воды на шкафу.
- Вентилируемые напольные шкафы со степенью защиты IP43 согласно МЭК 60529 (IP54 с уплотнителем, см. стр. 331).
- Напольные шкафы со встроенным козырьком, выступающим только спереди, что позволяет соединять шкафы боковыми и задними сторонами.
- Легко снимаемые петли, открывающиеся более чем на 180°, позволяют перенавешивать дверь для открывания в другую сторону.
- Гнёзда на дверях под вставки с резьбой M6.
- Поворотная ручка с цилиндровым замком под ключ 1242 E. Другие замки поставляются на заказ (см. стр. 331).
- Гнёзда на внутренней стороне задней стенки:
  – под вставки M10: для установки, непосредственно или на изоляторах, распределительных шин фаз для трёхполюсных держателей предохранителей типа DIN и шины нейтрали;
  – под вставки M6: для установки монтажной платы.
- Двухдверный напольный шкаф с центральной стойкой, которая:
  – прикреплена к шкафу и является съёмной: на каждой двери – по одному замку;
  – прикреплена к левой двери: имеется только один замок на правой двери.
- На боковых панелях имеются гнёзда под вставки с резьбой M8, кат. номер. NSYTEX8, заказываемые отдельно.
- На верхней панели имеются гнёзда под вставки M6 для крепления осветительного и вспомогательного оборудования. Вставки, кат. номер NSYTEX6, заказываются отдельно


PB501397

Шкаф, кат. номер **NSYPLD8122**, с центральной стойкой, прикрепленной к левой двери


PB501398

Шкаф, кат. номер. **NSYPLD8122C**, с центральной стойкой, 2 дверями и 2 замками

Руководство по выбору напольных шкафов и их принадлежностей


PB501399


PB501375


PB501279

Внешние размеры (мм)			Напольные шкафы	Размер DIN	Кол-во дверей	Кол-во замков	Монтажные платы из пластика	Цоколи	Кол-во фитингов*
Высота	Ширина (B)	Глубина					Стр. 332	Стр. 329	
850	465	320	**NSYPLD8500**	00	1	1	**NSYAPLD85**	**NSYZD5300**	3 + N
850	590	320	**NSYPLD860**	0	1	1	**NSYAPLD86**	**NSYZD630**	4 + N
850	785	320	**NSYPLD881**	1	1	1	**NSYAPLD88**	**NSYZD831**	6 + N
850	1115	320	**NSYPLD8122**	2	2	1	**NSYAPLD812**	**NSYZD1232**	9 + N
850	1115	320	**NSYPLD8122C**	2	2	2	**NSYAPLD812**	**NSYZD1232**	9 + N

* Число держателей предохранителей + N = число резьбовых вставок для непосредственного крепления (например, 3 + N).

Цоколь для напольного шкафа DIN из полиэфира

Общая информация



Цоколь высотой 900 мм

- Цоколь из армированного стекловолокном полиэфира горячей формовки, серый цвет RAL 7032.
- Легко сверлится и режется.
- Частично встраиваемый в пол цоколь для напольных шкафов DIN.
- Съёмная верхняя передняя панель обеспечивает доступ к внутренней части шкафа.
- Задняя панель с закладными вставками M6 для крепления монтажной платы, DIN-рейки и другого оборудования.
- Боковые стойки с удаляемой заглушкой Pg 36 (48 мм).
- Внутренние металлические П- и Г-образные профили, регулируемые, для крепления кабелей.
- Секция с удаляемой заглушкой включена в нижнюю часть боковых стоек для обеспечения подвода кабелей.

Размеры напольного шкафа (мм)	№ по каталогу
Ширина (мм)	
465	**NSYZD5300**
590	**NSYZD630**
785	**NSYZD831**
1115	**NSYZD1232**



Удаляемая заглушка Pg 36



Вид после удаления боковой заглушки



Съемная верхняя передняя панель (без петель)

Изготовление на заказ: все стандартные размеры из нашего каталогу, а также размеры заказчика

Specific



Лакокрасочные покрытия



Отверстия и вырезы



Монтаж



Изменения конструкции



Принадлежности

Напольные шкафы DIN из полиэфира

Размеры

B (мм)	D* (мм)	№ по каталогу	
		Напольные шкафы	Цоколи
465	360	**NSYPLD8500**	**NSYZD5300**
590	495	**NSYPLD860**	**NSYZD630**
785	690	**NSYPLD881**	**NSYZD831**
1115	1020	**NSYPLD8122**	**NSYZD1232**

* Расстояние между точками крепления цоколя к полу.

Напольные шкафы

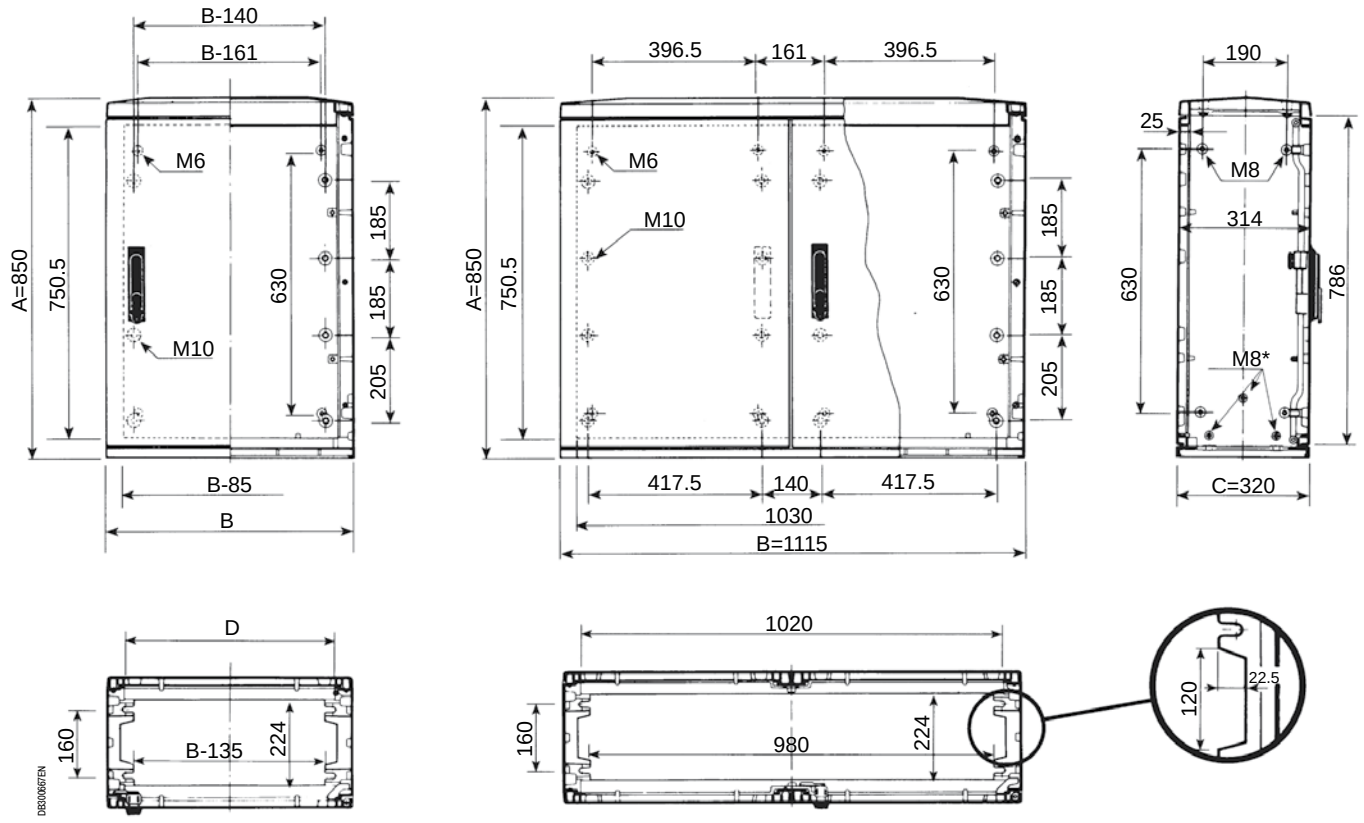

* Гнезда для вставок M8, кат. номер **NSYTEPLDM8** (заказывается в количестве, кратном 25).

Напольный шкаф с цоколем

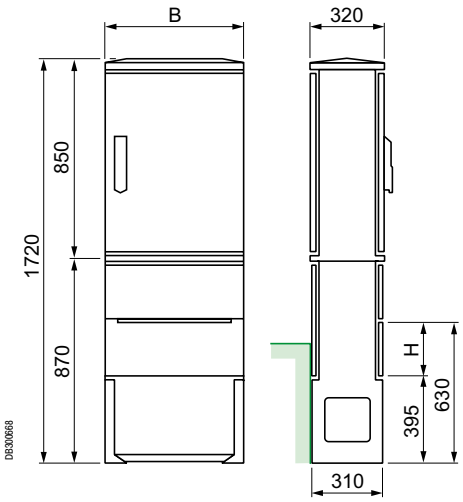

Размер H соответствует высоте готового пола.

Цоколи

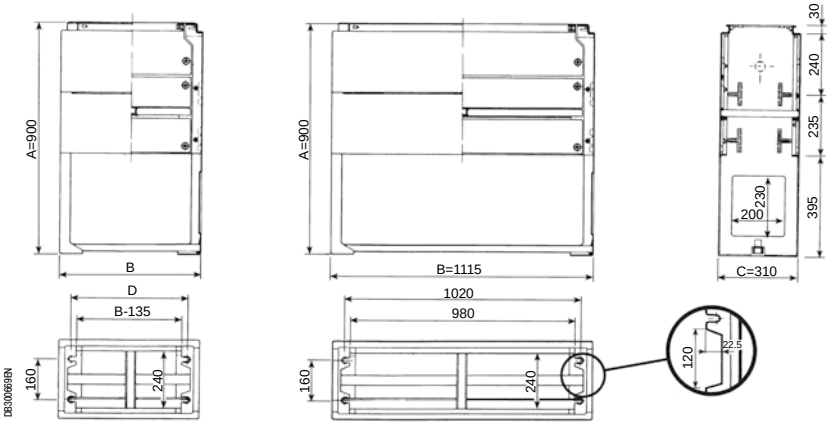

Напольные шкафы DIN из полиэфира

Принадлежности шкафа



Комплект для уплотнения IP54

- Предназначен для двери и задней части шкафа.
- Обеспечивает степень защиты IP54.
- Прокладка из синтетического каучука чёрного цвета.

Размеры напольного шкафа Ширина (мм)	№ по каталогу
465	**NSYJED8500**
590	**NSYJED860**
785	**NSYJED881**
1115	**NSYJED8122**



Кронштейны для крепления к полу

- Комплект из 2 металлических кронштейнов для непосредственного крепления шкафа к полу.

Описание	№ по каталогу
Кронштейны для крепления к полу	**NSYSPLD**

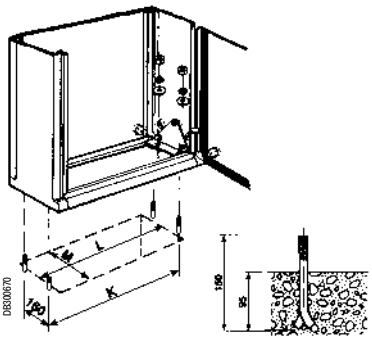

Монтажные расстояния и размер нижнего проема			
K	L	M	Для напольных шкафов
360	320	224	**NSYPLD8500**
495	455	224	**NSYPLD860**
690	650	224	**NSYPLD881**
1020	980	224	**NSYPLD8122** и **NSYPLD8122C**



Замки

Замковые механизмы

- Стандартная комплектация: замок с выдвижной ручкой и полуцилиндровым механизмом под ключ 1242 E.
- Замки другого профиля и цилиндровые механизмы с другими ключами заказываются отдельно.

Другие замковые механизмы

Описание	№ по каталогу
Под ключ с 2 бородками 5 мм	**NSYTDB5ME**
Квадратный штырь 6 мм	**NSYTC6ME**
Квадратный штырь 7 мм	**NSYTC7ME**
Квадратный штырь 8 мм	**NSYTC8ME**
Треугольный штырь 6.5 мм	**NSYTT6ME**
Треугольный штырь 8 мм	**NSYTT8ME**
Цилиндр и ключ 405	**NSYTCL405ME**
Усиленный полуцилиндровый механизм с ключом	**NSYTLRME**
Цилиндр и ключ JIS	**NSYTLJISME**

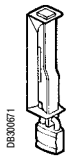

Приспособление для установки навесного замка

- Позволяет установить навесной замок с дужкой диаметром до 9 мм, блокирующий доступ к ручке.

Описание	№ по каталогу
Приспособление для установки навесного замка	**NSYBCME**

Напольные шкафы DIN из полиэфира

Принадлежности для монтажа оборудования



Сплошная плата из изоляционного материала

- Крепится к нижней панели шкафа.
- Бакелит чёрного цвета RAL 9005 толщиной 5 мм.

Размеры напольного шкафа Ширина (мм)	Г (мм)	Е (мм)	Масса (кг)	№ по каталогу
465	356	304	2	**NSYAPLD85**
590	481	429	2.7	**NSYAPLD86**
785	676	624	3.8	**NSYAPLD88**
1115	448.5	396.5	5	**NSYAPLD812***

* По данному каталожному номеру поставляется 2 платы указанного в таблице размера.

Размеры

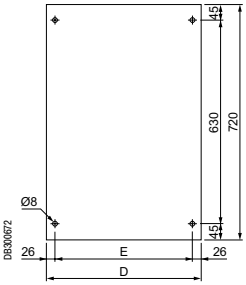



Боковые стойки для сборных шин

- Полиэфир серого цвета RAL 7032.
- Крепятся к цоколю, кат. номер **NSYZD●●●**.
- Позволяют устанавливать шины, крепящиеся к резьбовым вставкам.
- Используется в напольных шкафах DIN из полиэфира, у которых предварительно удалена нижняя панель. Подобная подготовка шкафа предусмотрена в предложении «Customized».
- Шкаф устанавливается на цоколе с прикрепленными боковыми стойками.
- Поставляются с принадлежностями для крепления 2 стоек к шкафу.

Описание	№ по каталогу
Боковые стойки	**NSYBPLDN**

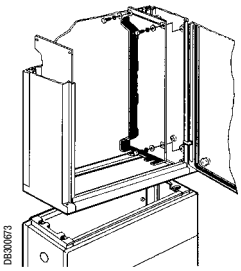

Ввод кабелей распределительной сети низкого напряжения в напольный шкаф с держателями предохранителей DIN через частично встраиваемый в пол цоколь



Также см. принадлежности

Вставки стр. **319**

Карман для документации стр. **483**

Осветительные принадлежности стр. **473**

Примеры установки

Configured Specific


PB501286

Соединенные друг с другом коробки Thalassa PLS с подготовленными отверстиями и установленными принадлежностями


PB501287

Настенный шкаф PLM с подготовленными на заводе отверстиями под кабельные сальники


PB501288

Напольный шкаф Thalassa PLA с установленными на заводе принадлежностями


PB501289

Соединённые в ряд напольные шкафы Thalassa PLA с установленными на заводе принадлежностями

Изготовление на заказ: все стандартные размеры из нашего каталогу, а также размеры заказчика

Specific


PB501688
Лакокрасочные покрытия


PB500359
Отверстия и вырезы


PB501690
Монтаж


PB501691
Изменения конструкции


PB501692
Принадлежности

Принадлежности

Принадлежности
Содержание

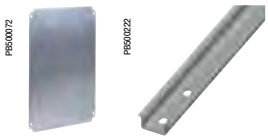

Принадлежности для монтажа 337

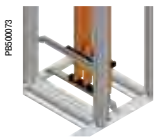

Принадлежности для распределения электроэнергии 395

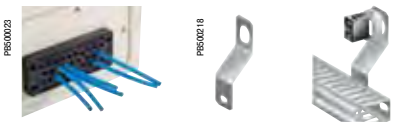

Принадлежности для прокладки кабелей 433

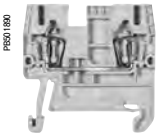

Клеммные блоки 465



Светильники и розетки 473



Принадлежности для двери 481

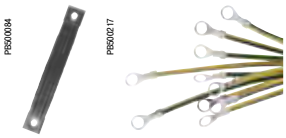

Другие принадлежности 491

Принадлежности для монтажа



PB501940

Принадлежности для монтажа
Содержание

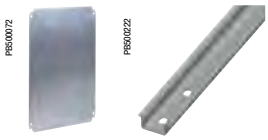

Принадлежности для установки оборудования	**338**
Поперечные рейки	**366**
Принадлежности для установки электрических аппаратов	**375**
Принадлежности 19"	**378**
Рейки	**379**
Гайки и винты для реек	**391**

Принадлежности для монтажа

Принадлежности для установки оборудования



Металлическая



С разметочной сеткой

Таблица совместим.	CRN	S3D	SM	SF	SD	S3X	SMX	SFX	SDX	PLS	PLM	PLA	PLD
	✓	✓				✓					✓		

Монтажные платы: сплошная и с разметочной сеткой

- Сплошная монтажная плата из листовой оцинкованной стали.
- Монтажная плата из листовой оцинкованной стали с разметочной сеткой, облегчающей размещение оборудования.
- Разметочная сетка с шагом в сантиметрах.

Комплект поставки: 1 монтажная плата с крепежом.

Размеры напольного шкафа (мм)		В (мм)	Ш (мм)	Площадь ($дм^2$)	Макс. нагрузка (кг)	Масса (кг)	№ по каталогу	
Высота	Ширина						Металлическая	С размет. сеткой
200	200	150	150	2.3	40	0.4	**NSYMM22**	-
200	300	150	250	3.7	40	0.6	**NSYMM23**	-
250	200	200	150	3	40	0.5	**NSYMM2520**	-
250	400	200	350	7	60	0.8	**NSYMM2540**	-
250	500	200	450	9	60	1.1	**NSYMM2550**	-
300	200	250	150	3.7	60	0.6	**NSYMM32**	-
300	250	250	200	5	60	0.7	**NSYMM3025***	-
300	300	250	250	6.3	60	0.9	**NSYMM33**	-
300	400	250	350	8.8	60	1.25	**NSYMM43***	**NSYMS43***
300	450	250	400	10	60	1.4	**NSYMM3045**	-
300	600	250	550	13.8	60	2	**NSYMM36**	-
400	400	350	350	12.3	60	1.7	**NSYMM44**	**NSYMS44**
400	600	350	550	12.3	90	2.7	**NSYMM64***	**NSYMS64***
400	800	350	750	26.3	90	3.8	**NSYMM48**	-
500	300	450	250	11.3	60	1.65	**NSYMM53***	**NSYMS53***
500	400	450	350	15.8	90	2.2	**NSYMM54**	**NSYMS54**
500	500	450	450	20.3	90	2.95	**NSYMM55***	**NSYMS55***
600	400	550	350	19.3	90	2.7	**NSYMM64**	**NSYMS64**
600	500	550	450	24.8	90	3.6	**NSYMM65**	-
600	600	550	550	30.3	135	4.4	**NSYMM66**	**NSYMS66**
700	500	650	450	29.3	135	4.25	**NSYMM75**	**NSYMS75**
700	600	650	550	35.8	135	5.2	**NSYMM76**	-
800	600	750	550	41.3	135	8.1	**NSYMM86***	**NSYMS86***
800	800	750	750	56.3	150	11	**NSYMM88**	-
1000	600	950	550	52.3	150	10.2	**NSYMM106**	-
1000	800	950	750	71.3	150	13.9	**NSYMM108***	-
1000	1000	950	950	90.3	180	18.1	**NSYMM1010**	-
1200	600	1150	550	63.3	180	12.8	**NSYMM126**	-
1200	800	1150	750	86.3	180	17.35	**NSYMM128***	-
1200	1000	1150	950	109.3	180	21.9	**NSYMM1210***	-
1200	1200	1150	1150	132.3	180	26.45	**NSYMM1212**	-
1400	1000	1350	950	128.3	180	25.7	**NSYMM1410**	-

* Данная плата может устанавливаться в шкафы с обратными размерами.

Пример:

Плата кат. номер **NSYMM64** может использоваться в следующих шкафах:

- В 600 x Ш 400 мм.
- В 400 x Ш 600 мм.
- В настенных шкафах шириной 1000 и 1200 мм можно установить две монтажные платы различной глубины, используя дополнительные центральные ступенчатые направляющие **NSYSDRSDCR** (подробная информация на стр. **344**).

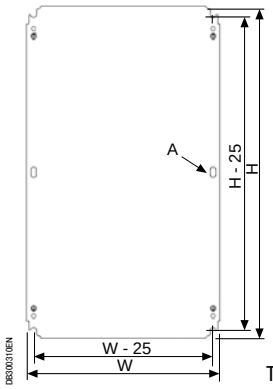

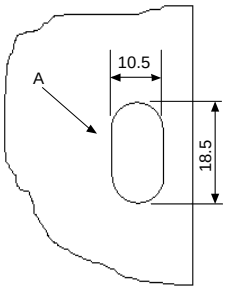

Только для 1000 x 800

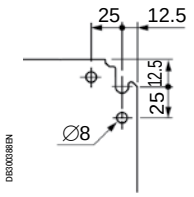

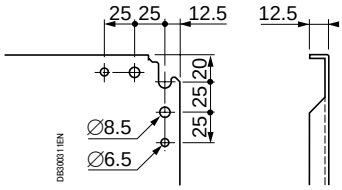

Начиная с размера 1000 x 1000

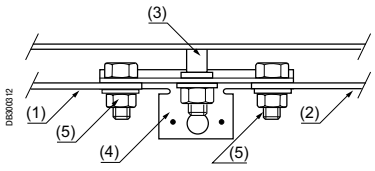

(1) Левая монтажная плата
(2) Правая монтажная плата
(3) Центральный опорный болт
(4) Кронштейн NSYCRNGSDR (с крепежом)
(5) Винт M8 x 20 мм

Также см. принадлежности



Ступенчатые направляющие
Стр. **344**



Рейки
Стр. **379**

Принадлежности для монтажа

Принадлежности для установки оборудования

Система Telequick

Таблица совместим.	CRN	S3D	SM	SF	SD	S3X	SMX	SFX	SDX	PLS	PLM	PLA	PLD
	✓	✓				✓					✓		

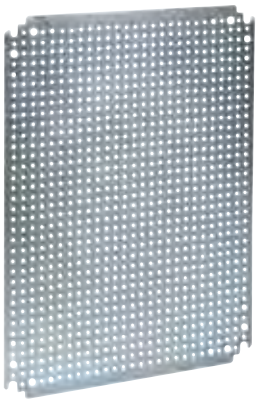

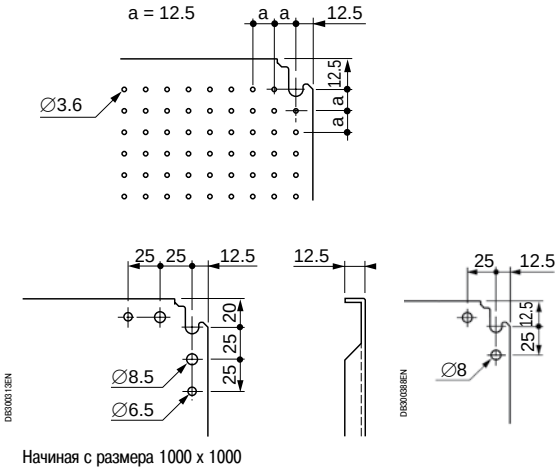

Начиная с размера 1000 x 1000

Микроперфорированная монтажная плата

- Микроперфорированная монтажная плата из листовой оцинкованной стали.
- Позволяет значительно сократить время монтажа благодаря готовым отверстиям под самонарезающие винты.
- Отверстия диаметром 3,6 мм расположены с шагом 12,5 мм.

Комплект поставки: 1 монтажная плата с крепежом.

Размеры шкафа		Высота (мм)	Ширина (мм)	Площадь ($дм^2$)	Макс. нагрузка (кг)	Масса (кг)	№ по каталогу
Высота (мм)	Ширина (мм)						
300	200	250	150	3.8	60	0.55	**NSYMF32**
300	300	250	250	6.3	60	0.95	**NSYMF33**
300	400	250	350	8.8	60	1.35	**NSYMF43***
400	400	350	350	12.3	60	1.85	**NSYMF44**
500	300	450	250	11.3	60	1.70	**NSYMF53**
500	400	450	350	15.8	90	2.40	**NSYMF54**
500	500	450	450	20.3	90	3.05	**NSYMF55**
600	400	550	350	19.3	90	2.95	**NSYMF64***
600	500	550	450	24.8	90	3.60	**NSYMF65**
600	600	550	550	30.3	135	4.55	**NSYMF66**
700	500	550	450	29.3	135	4.40	**NSYMF75**
800	600	750	550	41.3	135	7.70	**NSYMF86***
800	800	750	750	56.3	150	10.55	**NSYMF88**
1000	600	950	550	52.3	150	9.75	**NSYMF106**
1000	800	950	750	71.3	150	13.30	**NSYMF108***
1000	1000	965	965	93.1	180	17.10	**NSYMF1010**
1200	600	1165	565	65.8	180	12.05	**NSYMF126**
1200	800	1165	765	89.1	180	16.35	**NSYMF128**
1200	1000	1165	965	112.4	180	20.65	**NSYMF1210***

* Данная плата может устанавливаться в шкафы с обратными размерами.

Пример:

Плата кат. номер **NSYMF64** может использоваться в следующих шкафах:

- В 400 x Ш 600 мм.
- В 600 x Ш 400 мм.



Опоры, позволяющие приподнять микроперфорированную монтажную плату до уровня других компонентов системы Telequick.

Комплект поставки: 4 опоры.

№ по каталогу
AZ1CA04

Также см. принадлежности

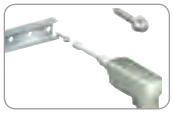

Самонарезающие винты, кат. номер **AF1VT516**
Стр. **391**



Ступенчатые направляющие
Стр. **344**

Принадлежности для монтажа

Принадлежности для установки оборудования

Система Telequick

Таблица совместим.	CRN	S3D	SM	SF	SD	S3X	SMX	SFX	SDX	PLS	PLM	PLA	PLD
	✓	✓				✓					✓		



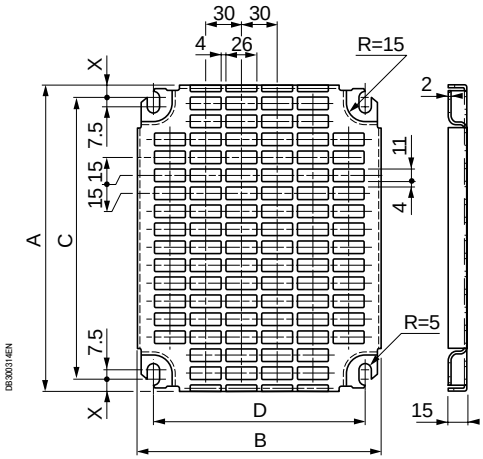

Перфорированная монтажная плата Telequick

- Монтажная плата Telequick изготовлена из оцинкованной стали. Она позволяет крепить кабелепроводы и кабельные короба с помощью монтажных зажимов на защёлках, что значительно упрощает их установку.
- Размеры отверстий 11 x 26 мм.
- Электрораспределительные аппараты крепятся зажимными гайками.

Комплект поставки: 1 монтажная плата с крепежом.

Размеры шкафа (мм)		Размеры (мм)					Площадь ($дм^2$)	Масса (кг)	Кол-во отверстий		№ по каталогу
Высота	Ширина	A	B	C	D	X			Высота	Ширина	
300	200	255	153.7	231.3	125	11.85	3.3	0.30	16	5	**NSYMR32**
300	250	253	228	231.3	175	10.85	5.1	0.40	16	8	**NSYMR3025**
300	300	255	251	231.3	225	11.85	5.8	0.50	16	9	**NSYMR33**
300	400	255	351	235	325	10	8.3	0.75	18	11	**NSYMR34**
400	300	348.7	251	325	225	11.85	8.1	0.70	22	9	**NSYMR43**
400	400	345	351	325	325	10	11.5	1	24	11	**NSYMR44**
400	600	345	551	325	525	10	18.4	1.55	24	19	**NSYMR46**
500	300	453.7	251	430	225	11.85	10.7	0.85	29	9	**NSYMR53**
500	400	450	351	430	325	10	15.2	1.30	31	11	**NSYMR54**
500	500	450	451	430	425	10	19.7	1.60	31	14	**NSYMR55**
600	400	555	351	530	325	12.5	18.8	1.50	38	11	**NSYMR64**
600	500	555	451	535	425	10	24.4	2	38	14	**NSYMR65**
600	600	555	551	535	625	10	29.9	2.50	38	17	**NSYMR66**
600	800	551	750	531	724	10	40.7	3.10	36	24	**NSYMR68**
700	500	645	451	625	425	10	28.4	2.35	44	14	**NSYMR75**
700	600	645	551	625	525	10	35.07	2.9	44	17	**NSYMR76**
800	600	750	551	730	525	10	40.7	3.20	51	17	**NSYMR86**
800	800	750	751	730	725	10	55.7	3.95	51	24	**NSYMR88**
800	1000	751	951	731	925	10	70.8	5.30	49	31	**NSYMR810**
1000	600	945	551	925	525	10	51.4	4.05	64	17	**NSYMR106**
1000	800	945	751	925	725	10	70.3	5	64	24	**NSYMR108**
1000	1000	945	951	925	925	10	89.2	6.50	62	31	**NSYMR1010**
1000	1200	951	1151	931	1125	10	108.8	7.45	62	37	**NSYMR1012**
1200	600	1145	551	1125	525	10	62.4	5.70	75	17	**NSYMR126**
1200	800	1145	751	1125	725	10	85.3	6.40	75	24	**NSYMR128**
1200	1000	1145	951	1125	925	10	108.2	7.80	75	31	**NSYMR1210**
1400	1000	1345	951	1325	925	10	127.3	9.10	88	31	**NSYMR1410**

Чтобы установить две монтажные платы в одном шкафу, закажите также кат. номер **NSYCRNGSDR**.
См. подробную информацию на стр. **344**.
Чтобы установить плату в шкафу с 6 болтами, закажите комплект опор, кат. номер **NSYEMR**.



Зажимные гайки

- Зажимные гайки для монтажной панели Telequick.
- Позволяют легко крепить устройства на монтажной плате Telequick с возможностью быстро изменять при необходимости расположение устройств.

Комплект поставки: 100 гаек.

Каталожный номер – для одного комплекта. Заказывается в количестве, кратном 100 (100, 200, 300...).

Модель	№ по каталогу
M3	**AF1EA3**
M4	**AF1EA4**
M5	**AF1EA5**
M6	**AF1EA6**

Также см. принадлежности



Монтажные зажимы для кабелей, кат. номер **AK2LA39** Стр. **463**



Зажим с пластиковым подпятником, кат. номер **NSYSPC** Стр. **462**

Принадлежности для монтажа

Принадлежности для установки оборудования

Система Telequick

Таблица совместим.	CRN	S3D	SM	SF	SD	S3X	SMX	SFX	SDX	PLS	PLM	PLA	PLD
	✓	✓				✓					✓		

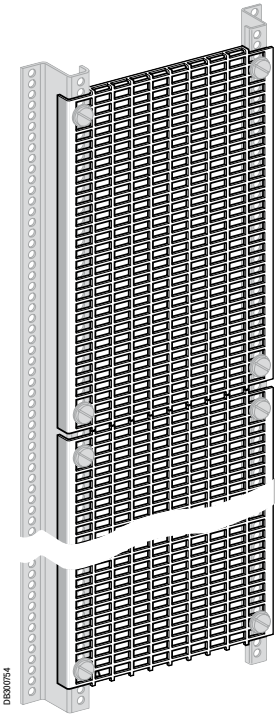

Соединяемые перфорированные монтажные платы Telequick

- Монтажные платы Telequick из оцинкованной стали толщиной 2 мм. Возможна установка нескольких плат по вертикали.
- Размеры отверстий 11 x 26 мм.
- Электрораспределительные аппараты крепятся зажимными гайками.

Комплект поставки: 1 монтажная плата с крепежом.

Размеры шкафа		Размеры монтажной платы		Площадь ($дм^2$)	Масса (г)	№ по каталогу
Ширина (мм)	Высота (мм)	Ширина (мм)	Высота (мм)			
150	300	228	349	7.9	620	**AM1PA3015**
195	300	258	349	9.0	700	**AM1PA3020**
300	405	334	465	15.0	1220	**AM1PA4030**
400	600	434	660	28.5	1960	**AM1PA6040**
500	300	534	360	19.1	1360	**AM1PA3050**
	600	534	660	35.1	2410	**AM1PA6050**
	705	534	765	40.0	2780	**AM1PA7050**
	900	534	960	51.1	3470	**AM1PA9050**
600	600	634	660	41.7	2870	**AM1PA6060**
	795	634	855	54.0	3692	**AM1PA8060**
	900	634	960	60.7	4130	**AM1PA9060**
700	60	734	120	8.7	660	**AM1PA0670**
	120	734	180	13.1	940	**AM1PA1270**
	300	734	360	26.3	1760	**AM1PA3070**
	600	734	660	48.3	3130	**AM1PA6070**
	900	734	960	70.3	4490	**AM1PA9070**

AM1-PA3015

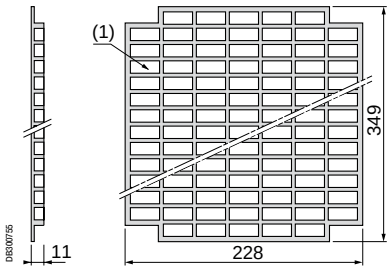

AM1-PA3020

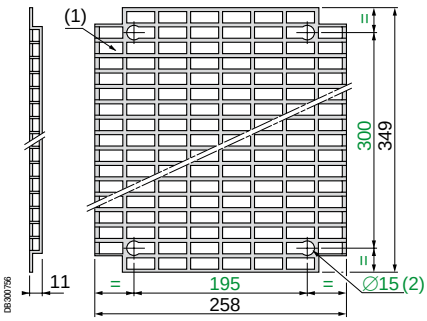

Все остальные

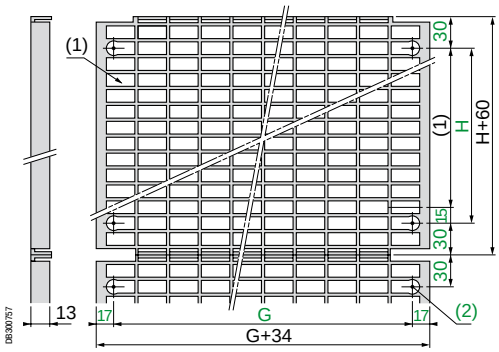

Также см. принадлежности

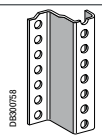

Перфорированные вертикальные рейки
Стр. **346**



Монтажные зажимы для кабелей, кат. номер **NSYGCR**
Стр. **463**



Зажим с пластиковым подпятником, кат. номер **NSYSPC**
Стр. **462**

Принадлежности для монтажа

Принадлежности для установки оборудования

Таблица совместим.	CRN	S3D	SM	SF	SD	S3X	SMX	SFX	SDX	PLS	PLM	PLA	PLD
	✓	✓				✓					✓		



Из бакелита



Из полиэфира

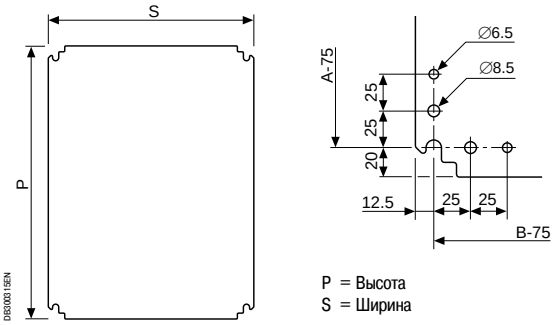

Монтажные платы из бакелита и полиэфира

- Бакелит чёрного цвета RAL-9005 или усиленный стекловолокном полиэфир серого цвета RAL-7035.
- Устанавливаются прямо на задней панели шкафа или на ступенчатых направляющих.
- В шкафах с 2 дверьми возможна установка 1 полной платы или 2 отдельных. См. указания ниже.

Комплект поставки: 1 монтажная плата с крепежом.

Размеры шкафа (мм)		Размеры (мм)		Толщина (мм)		Масса (кг)		№ по каталогу	
Высота (A)	Ширина (B)	Высота (P)	Ширина (S)	Баке-лит	Поли-эфир	Баке-лит	Поли-эфир	Бакелит	Полиэфир
300	200	265	150	4	4	0.2	0.3	**NSYMB32**	**NSYMPP32**
300	250	265	200	4	4	0.2	0.4	**NSYMB3025**	**NSYMPP3025**
300	300	265	250	4		0.3		**NSYMB33**	-
400	300	325	250	4	4	0.5	0.7	**NSYMB43**	**NSYMPP43**
500	400	465	350	4	4	0.9	1.2	**NSYMB54**	**NSYMPP54**
600	400	565	350	4	4	1.1	1.4	**NSYMB64**	**NSYMPP64**
600	500	565	450	4		1.4		**NSYMB65**	-
700	500	665	450	4	4	1.7	2.1	**NSYMB75**	**NSYMPP75**
800	600	765	550	4	5	2.3	3.8	**NSYMB86**	**NSYMPP86**
1000	600	965	550	5		4.2		**NSYMB106**	-
1000	800	965	750	5	5	5.7	6.5	**NSYMB108**	**NSYMPP108**
1200	1000	1150	950	5		8.3		**NSYMB1210**	-

Также см. принадлежности



Ступенчатые направляющие для шкафов из полиэфира
Стр. **285** и **317**



Ступенчатые направляющие
Стр. **344**

Принадлежности для монтажа

Принадлежности для установки оборудования

Таблица совместим.	CRN	S3D	SM	SF	SD	S3X	SMX	SFX	SDX	PLS	PLM	PLA	PLD
	✓	✓				✓					✓		



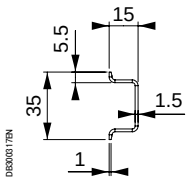

Тип A

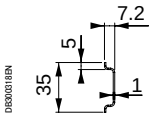

Тип B

Шасси из DIN-реек

Компоненты шасси из DIN-реек:
- Вертикальные стойки из алюминия.
- Стальные DIN-рейки (симметричного сечения типа A или B в зависимости от каталожного номера).
- Винты, шайбы и гайки для крепления DIN-реек к вертикальным стойкам.
- Комплект из 4 гаек, кат. номер NSYAMCSF, для крепления вертикальных стоек к шкафу.

Комплект поставки: 1 шасси из DIN-реек.

Размеры шкафа (мм)		Тип реек	Кол-во реек	№ по каталогу
Высота	Ширина			
300	300	B	4	**NSYMD33**
400	300	B	4	**NSYMD43**
500	400	B	4	**NSYMD54**
600	400	B	6	**NSYMD64**
600	600	A	6	**NSYMD66**
700	500	B	6	**NSYMD75**
800	600	A	6	**NSYMD86**
1000	800	A	6	**NSYMD108**
1200	800	A	7	**NSYMD128**

Также см. принадлежности



Направляющие
Стр. **345**



Проставки
Стр. **390**



Рейки
Стр. **379**

Принадлежности для монтажа

Принадлежности для установки оборудования

Таблица совместим.	CRN	S3D	SM	SF	SD	S3X	SMX	SFX	SDX	PLS	PLM	PLA	PLD
	✓	✓				✓							



Ступенчатые направляющие для монтажной платы

Комплект из 4 направляющих, предназначенных для установки в шкафы глубиной 200, 250, 300 и 400 мм. Направляющие позволяют регулировать глубину установки платы и другого оборудования с шагом 12,5 мм.

Комплект поставки: 4 ступенчатых направляющих.

Глубина шкафа (мм)	№ по каталогу
200	**NSYSDCR200**
250	**NSYSDCR250**
300	**NSYSDCR300**
400	**NSYSDCR400**

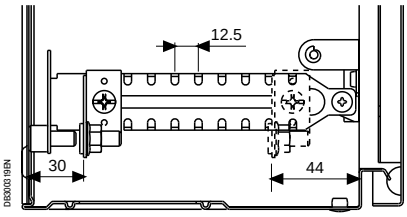

Ступенчатые направляющие для установки 2 монтажных плат в одном шкафу

В настенных шкафах шириной 1000 и 1200 мм можно установить в ряд 2 монтажные платы; для этого необходимо использовать дополнительные центральные ступенчатые направляющие.

Комплект поставки: 2 ступенчатых направляющих.

Глубина шкафа (мм)	№ по каталогу
300	**NSYSDRSDCR300***
400	**NSYSDRSDCR400***

*Не применимо в шкафах из нержавеющей стали.

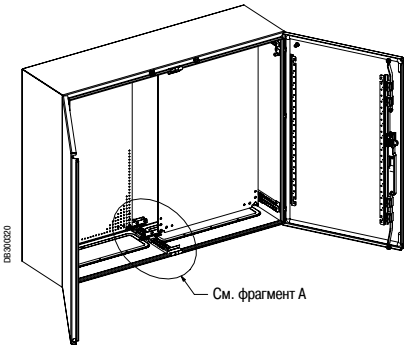

Кронштейны для установки 2 монтажных плат на разной высоте

Кронштейны, закрепляемые на центральной ступенчатой направляющей, позволяют установить в ряд 2 монтажные платы на разной высоте.

Комплект поставки: 2 кронштейна.

Комплект из 2 кронштейнов
NSYCRNGSDR

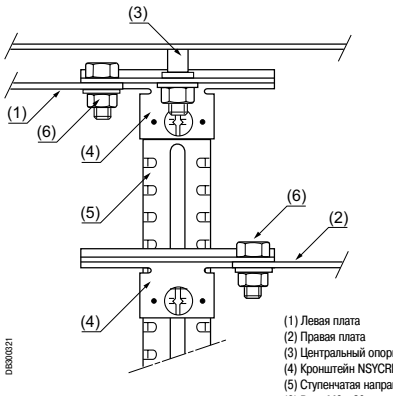

(1) Левая плата
(2) Правая плата
(3) Центральный опорный болт
(4) Кронштейн NSYCRNGSDR (поставляется с крепежом)
(5) Ступенчатая направляющая NSYSDRSDCR
(6) Винт M8 x 20 мм

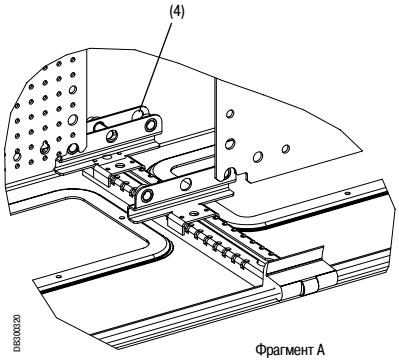

Фрагмент A

Также см. принадлежности



Ступенчатые направляющие для шкафов из полиэфира
Стр. **285** и **317**

Принадлежности для монтажа

Принадлежности для установки оборудования

Система Telequick

Таблица совместим.	CRN	S3D	SM	SF	SD	S3X	SMX	SFX	SDX	PLS	PLM	PLA	PLD
	✓	✓				✓					✓	✓	



Алюминиевые вертикальные рейки

- Крепятся к шкафу с помощью гаек M8 кат. номер **NSYAMCSF** (комплект из 4 гаек, заказывается отдельно).
- Материал: алюминий (рейки длиной 1200 мм – из стали).

Высота	Материал	№ по каталогу	Composition
300	Алюминий	**NSYMDVR3**	10
400	Алюминий	**NSYMDVR4**	10
500	Алюминий	**NSYMDVR5**	10
600	Алюминий	**NSYMDVR6**	10
700	Алюминий	**NSYMDVR7**	10
800	Алюминий	**NSYMDVR8**	10
1000	Алюминий	**NSYMDVR10**	10
1200	Сталь	**NSYMDVR12**	2
Длина: 3 м	Алюминий	**NSYMDVR3M**	10

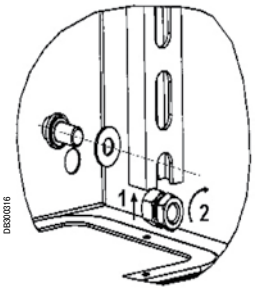

№ по каталогу **NSYAMCSF**

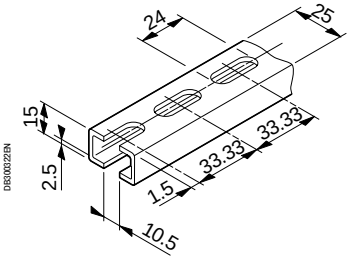

Передвижные гайки

Передвижные гайки для крепления на алюминиевых вертикальных рейках.

Тип	Комплект (шт.)	№ по каталогу
M4	100	**NSYNM4**
M5	100	**NSYNM5**
M6	100	**NSYNM6**





Направляющие с кронштейном

Позволяют регулировать глубину установки плат и реек.

- Направляющая длиной 90 мм с кронштейном: для шкафов глубиной 150 и 200 мм.
- Направляющая длиной 130 мм с кронштейном: для шкафов глубиной 250 и 300 мм.
- Кронштейн для направляющих (для монтажной платы по заказу).

Комплект поставки: 10 шт.

Каталожный номер – для одного комплекта. Заказывается в количестве, кратном 10 (10, 20, 30...).

Описание	№ по каталогу
Направляющая 90 мм	**NSYSB90**
Направляющая 130 мм	**NSYSB130**
Кронштейн	**NSYFB**





Принадлежности для монтажа

Принадлежности для установки оборудования

Система Telequick

Таблица совместим.	CRN	S3D	SM	SF	SD	S3X	SMX	SFX	SDX	PLS	PLM	PLA	PLD
	✓	✓				✓					✓		

Перфорированные вертикальные рейки

Перфорированные вертикальные рейки из оцинкованной стали толщиной 2 мм. Отверстия Ø 11 мм позволяют регулировать расположение рядов устройств с шагом 20 мм.

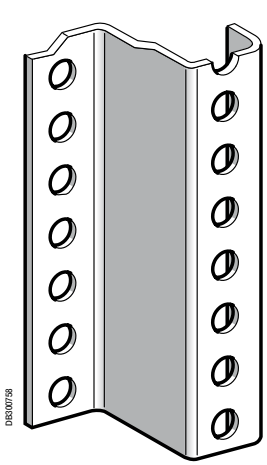

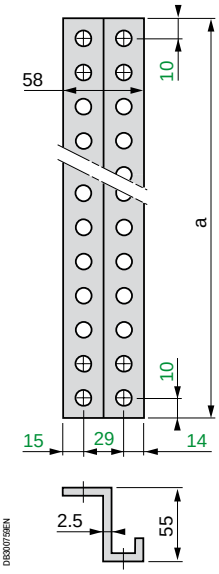

Высота (мм) (a)	Масса (г)	№ по каталогу
1020	2330	**DZ6MZ121**
1320	2920	**DZ6MZ151**
1620	3375	**DZ6MZ181**
1920	4000	**DZ6MZ211**

Комплект поставки: 4 опоры.

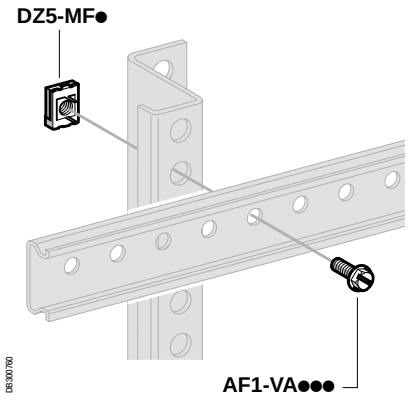

Зажимные зубчатые гайки

Зажимные зубчатые гайки для перфорированных вертикальных реек

Комплект поставки: 100 шт.

Каталожный номер – для одного комплекта. Заказывается в количестве, кратном 100 (100, 200, 300...).

Тип	Масса (г)	№ по каталогу
M6	7.0	**DZ5MF6**
M8	8.0	**DZ5MF8**

Также см. принадлежности



Винты
Стр. **391**

Принадлежности для монтажа

Принадлежности для установки оборудования

Таблица совместим.	CRN	S3D	SM	SF	SD	S3X	SMX	SFX	SDX	PLS	PLM	PLA	PLD
			✓	✓			✓	✓					



Монтажная плата

- Плата имеет по периметру упрочняющий фальц. Для защиты от порезов вертикальные края трижды фальцованы.
- Глубина установки регулируется с шагом 25 мм, для упрощения перемещения на плату можно одеть транспортировочные полозья.
- После закрепления платы в требуемом положении пластиковые полозья легко снимаются, увеличивая площадь монтажной поверхности.
- Материал: оцинкованная сталь.
- Максимальная нагрузка: 600 кг при установке в задней части шкафа и 500 кг при установке в промежуточном положении.
- Варианты крепления:

– К боковым частям шкафа с помощью прямоугольных кронштейнов (см. стр. **350**).
– С помощью кронштейнов для сдвоенного крепления монтажных плат (см. стр. **353**).

- В рядах из двух или более шкафов, оснащенных монтажными платами, с помощью промежуточных монтажных плат можно сделать непрерывную монтажную поверхность (см. стр. **352**).

Комплект поставки: одна монтажная плата и транспортировочные полозья.

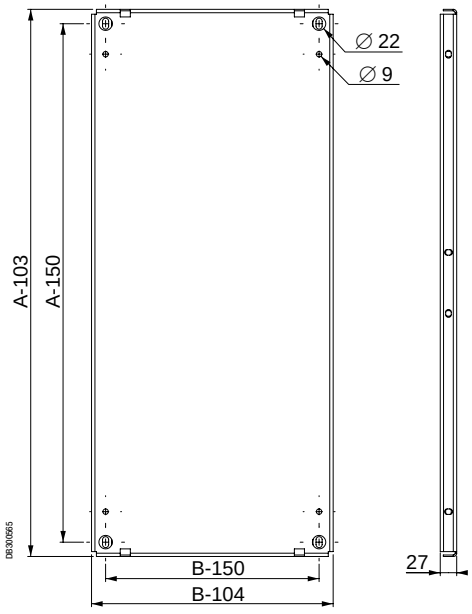

Номинальные размеры (мм)		№ по каталогу
Высота (A)	Ширина (B)	
1200	600	**NSYMP126**
	800	**NSYMP128**
	1000	**NSYMP1210**
	1200	**NSYMP1212**
1400	600	**NSYMP146**
	800	**NSYMP148**
	1000	**NSYMP1410**
	1200	**NSYMP1412**
1600	600	**NSYMP166**
	800	**NSYMP168**
	1000	**NSYMP1610**
	1200	**NSYMP1612**
1800	600	**NSYMP186**
	800	**NSYMP188**
	1000	**NSYMP1810**
	1200	**NSYMP1812**
	1600	**NSYMP1816**
2000	600	**NSYMP206**
	800	**NSYMP208**
	1000	**NSYMP2010**
	1200	**NSYMP2012**
	1600	**NSYMP2016**
2200	600	**NSYMP226**
	800	**NSYMP228**
	1000	**NSYMP2210**
	1200	**NSYMP2212**

> Преимущество

Оптимальные размеры платы можно рассчитать с помощью приложения mySpacial.pro.

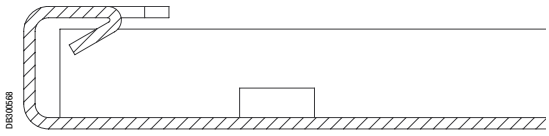

> Преимущество

Тройная фальцовка вертикальных краев монтажной платы увеличивает жёсткость и повышает безопасность работы с платой, предотвращая порезы.

Принадлежности для монтажа

Принадлежности для установки оборудования

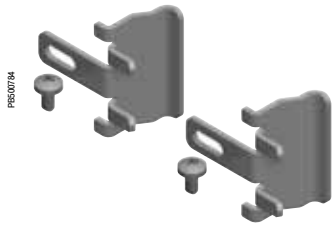

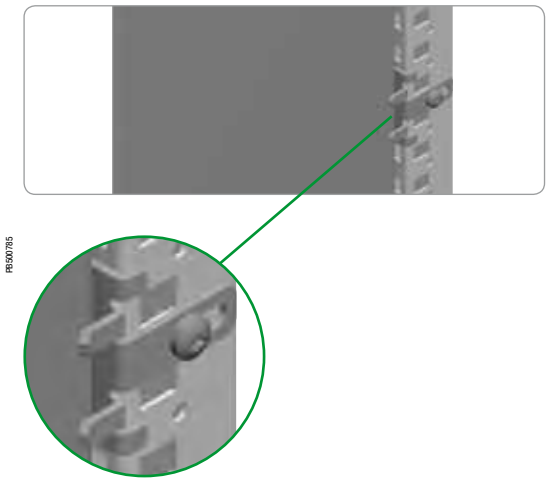

Крепление средней части монтажной платы, установленной у задней стенки шкафа

- Кронштейны, фиксируемые на любой высоте и предназначенные для дополнительного крепления монтажной платы, установленной у задней стенки шкафа.
- Кронштейны снижают вибрацию платы при транспортировке и работе с панелью.
- Кронштейны прикрепляются к каркасу после установки монтажной платы у задней стенки шкафа.
- **Spacial SM:** крепление к универсальным поперечным рейкам 40 мм (1-рядным), установленным вертикально у задней стенки шкафа, см. стр. **371**.
- Материал: оцинкованная сталь.

Комплект поставки: 10 кронштейнов и крепёжные элементы.

Каталожный номер – для одного комплекта. Заказывается в количестве, кратном 10 (10, 20, 30...).

№ по каталогу
NSYSMPFB

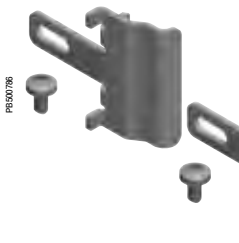

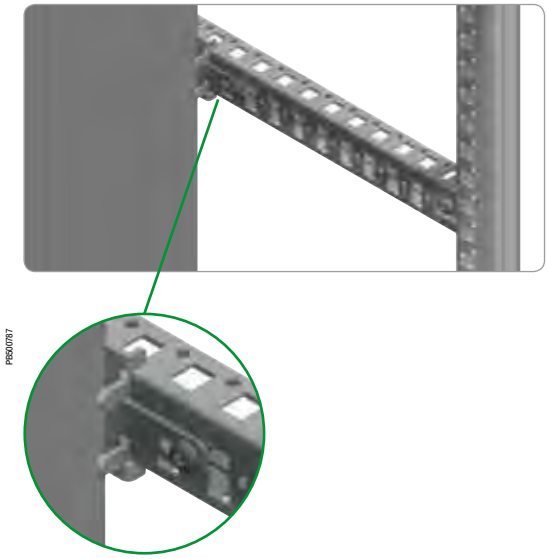

Установка монтажной платы в промежуточном положении

- Кронштейны, фиксируемые на любой высоте и предназначенные для дополнительного крепления монтажной платы, установленной в промежуточном положении.
- Кронштейны снижают вибрацию платы при транспортировке и работе с панелью.
- Кронштейны крепятся к легким поперечным рейкам, универсальным поперечным рейкам 40 мм (1-рядным) или поперечным рейкам для быстрого крепления (не входят в комплект поставки) (см. стр. **371**).
- Материал: оцинкованная сталь.

Комплект поставки: 10 кронштейнов и крепёжные элементы.

Каталожный номер – для одного комплекта. Заказывается в количестве, кратном 10 (10, 20, 30...).

№ по каталогу
NSYSMPFA

Принадлежности для монтажа

Принадлежности для установки оборудования


PB500788

Элемент жёсткости для монтажной платы

- Комплект для увеличения поперечной жёсткости монтажной платы.
- Обеспечивает дополнительную жёсткость монтажной платы и снижает вибрации.
- Может использоваться в качестве кронштейна для крепления тяжелых компонентов.
- Материал: оцинкованная сталь.
- Толщина: 1,5 мм.

Комплект поставки: два профиля, четыре кронштейна для крепления к монтажной плате и крепёжные элементы.

Номинальные размеры (мм)	№ по каталогу
Ширина	
800	**NSYMPRK8**
1000	**NSYMPRK10**
1200	**NSYMPRK12**
1600	**NSYMPRK16**

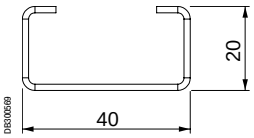

DB100069

Принадлежности для монтажа

Принадлежности для установки оборудования

Таблица совместим.	CRN	S3D	SM	SF	SD	S3X	SMX	SFX	SDX	PLS	PLM	PLA	PLD
			✓	✓			✓	✓					

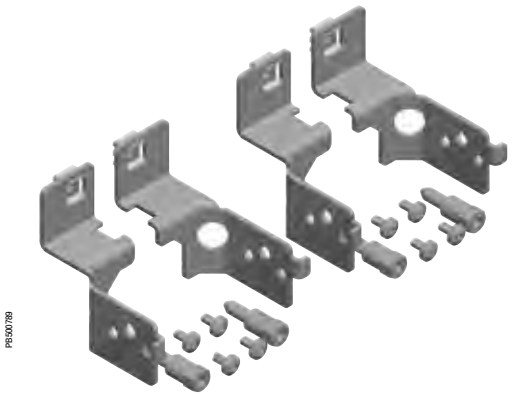

PBS00789

Кронштейны для крепления монтажной платы

- Кронштейны для крепления монтажной платы устанавливаются непосредственно на каркас шкафа.
- Глубина установки регулируется с шагом 25 мм.
- Максимальная нагрузка (4 кронштейна): 600 кг.
- Материал: оцинкованная сталь.

Комплект поставки: четыре кронштейна и крепёжные элементы.

№ по каталогу	Размеры шкафа (мм)
NSYSFPB	Spacial SF
NSYSMPB	Spacial SM, Spacial SFX, Spacial SMX

Таблица совместим.	CRN	S3D	SM	SF	SD	S3X	SMX	SFX	SDX	PLS	PLM	PLA	PLD
				✓				✓					

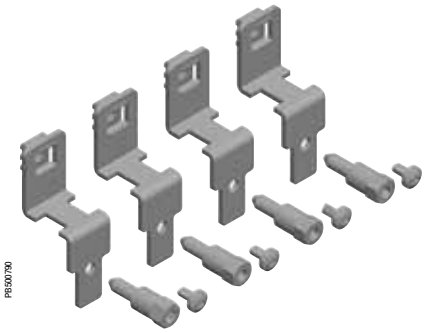

PBS00790

Прямоугольные кронштейны

- Прямоугольные кронштейны предназначены для крепления монтажной платы к боковой стенке шкафа.
- Если одна плата установлена у задней стенки, а другая у боковой стенки шкафа, то обе платы должны крепиться с помощью прямоугольных кронштейнов.
- Максимальная нагрузка (4 кронштейна): 600 кг.
- Материал: оцинкованная сталь.
- Spacial SFX: чтобы установить боковую монтажную плату, необходимо снять заднюю монтажную плату вместе с крепёжными кронштейнами.

Комплект поставки: четыре кронштейна и крепёжные элементы.

№ по каталогу
NSYSMPSB

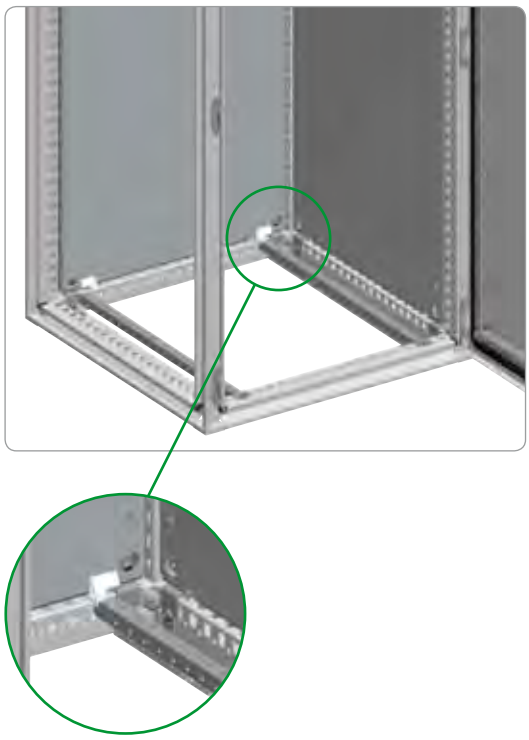

PBS00791

Принадлежности для монтажа

Принадлежности для установки оборудования

Таблица совместим.	CRN	S3D	SM	SF	SD	S3X	SMX	SFX	SDX	PLS	PLM	PLA	PLD
				✓									

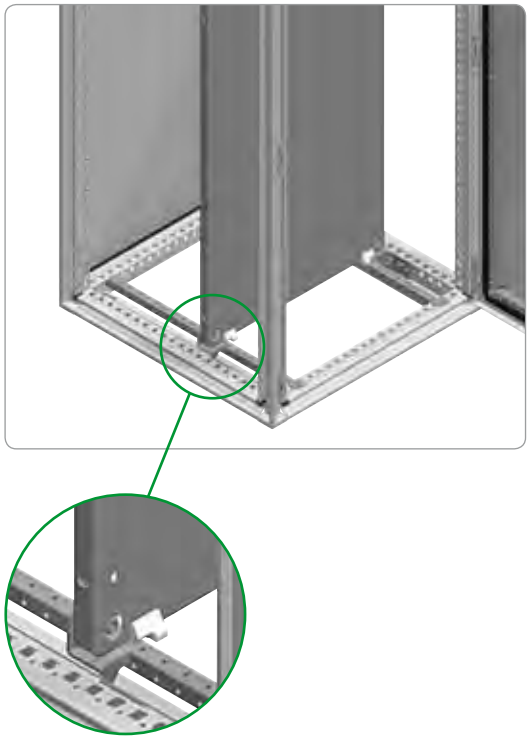

PB500792

Направляющие для перемещения монтажной платы

- Направляющие предназначены для перемещения монтажной платы при её установке в шкаф.
- После установки и фиксации монтажной платы к кронштейнам, направляющие можно снять, чтобы увеличить площадь свободного пространства для ввода кабелей, или установить в другом положении в продольном направлении.
- Материал: оцинкованная сталь.

Комплект поставки: две направляющих и крепёжные элементы.

Номинальные размеры (мм)	№ по каталогу
Глубина	
400	**NSYSMPS4**
500	**NSYSMPS5**
600	**NSYSMPS6**
800	**NSYSMPS8**

Принадлежности для монтажа

Принадлежности для установки оборудования

Таблица совместим.	CRN	S3D	SM	SF	SD	S3X	SMX	SFX	SDX	PLS	PLM	PLA	PLD
				✓				✓					

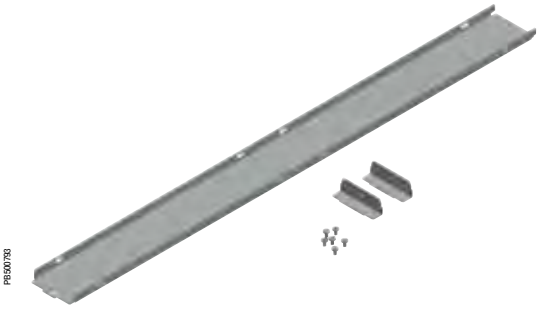

PB500793

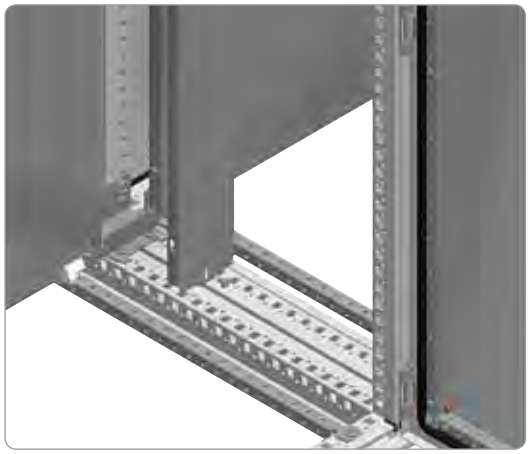

PB500794

Промежуточная монтажная плата

- Промежуточная монтажная плата предназначена для обеспечения непрерывности монтажной поверхности при соединении шкафов в ряд.
- Глубина установки регулируется с шагом 25 мм. Если монтажные платы установлены у задних стенок шкафа, то они располагаются заподлицо с вертикальными рейками каркаса, которые при этом выполняют роль промежуточных монтажных плат. Установить промежуточную монтажную плату в этом случае невозможно.
- Материал: оцинкованная сталь.

Комплект поставки: одна промежуточная монтажная плата и крепёжные элементы.

Номинальные размеры (мм) Высота (A)	№ по каталогу
1200	**NSYSIMP12**
1400	**NSYSIMP14**
1600	**NSYSIMP16**
1800	**NSYSIMP18**
2000	**NSYSIMP20**
2200	**NSYSIMP22**

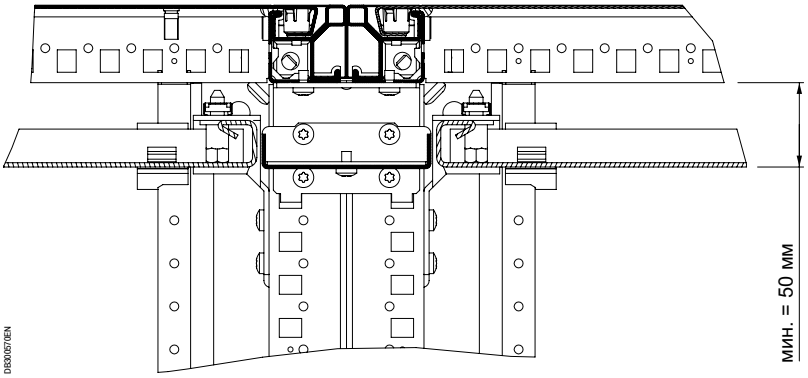

DB500570EN

Принадлежности для монтажа

Принадлежности для установки оборудования

Таблица совместим.	CRN	S3D	SM	SF	SD	S3X	SMX	SFX	SDX	PLS	PLM	PLA	PLD
				✓									

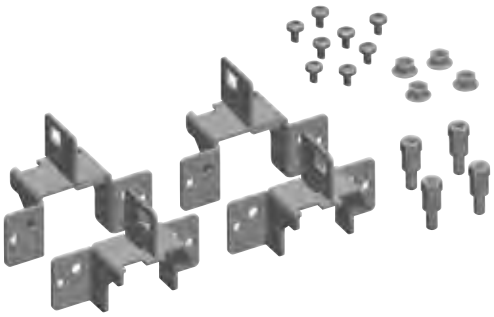

PB500795

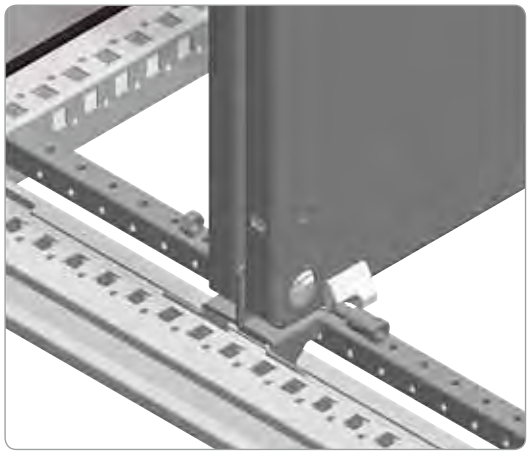

PB500796

Кронштейны для сдвоенного крепления монтажных плат

- Кронштейны для сдвоенного крепления монтажных плат, монтажная поверхность при этом удваивается.
- Глубина установки регулируется с шагом 25 мм.
- Материал: оцинкованная сталь.

Комплект поставки: четыре кронштейна для сдвоенного крепления плат и крепёжные элементы.

№ по каталогу
NSYSBTB

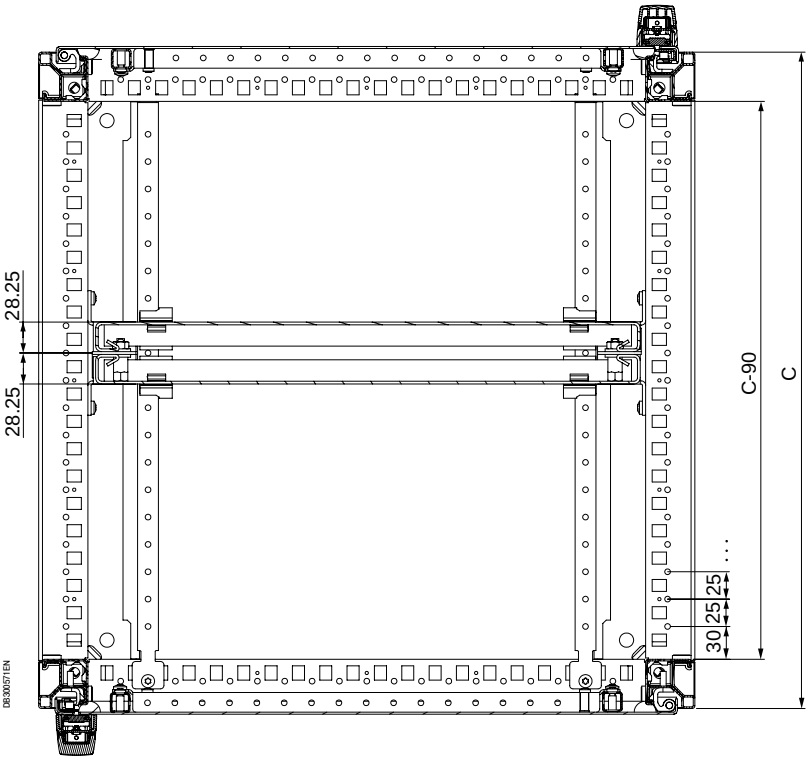

Принадлежности для монтажа

Принадлежности для установки оборудования

Таблица совместим.	CRN	S3D	SM	SF	SD	S3X	SMX	SFX	SDX	PLS	PLM	PLA	PLD
				✓				✓					

Кронштейны для сдвоенного крепления промежуточных монтажных плат

- Кронштейны для сдвоенного крепления промежуточных монтажных плат, монтажная поверхность при этом удваивается.
- Глубина установки регулируется с шагом 25 мм.
- Материал: оцинкованная сталь.

Комплект поставки: два кронштейна для сдвоенного крепления промежуточных плат и крепёжные элементы.

№ по каталогу
NSYSIBTB



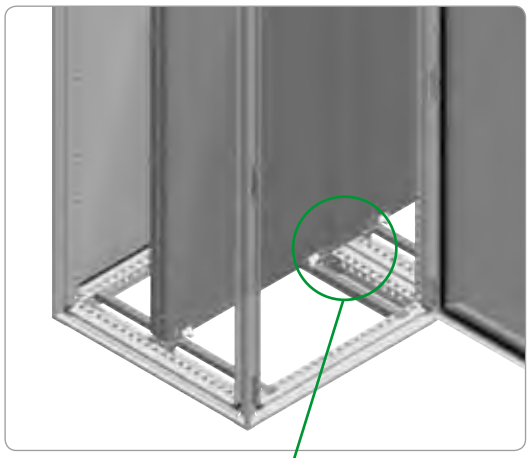

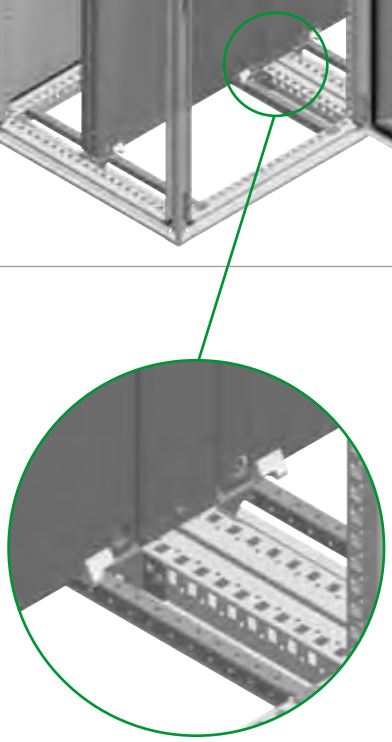

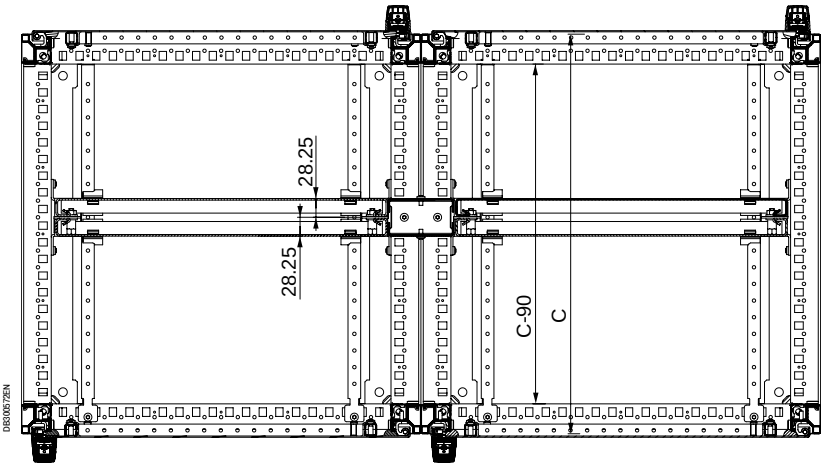

Принадлежности для монтажа

Принадлежности для установки оборудования

Таблица совместим.	CRN	S3D	SM	SF	SD	S3X	SMX	SFX	SDX	PLS	PLM	PLA	PLD
				✓				✓					

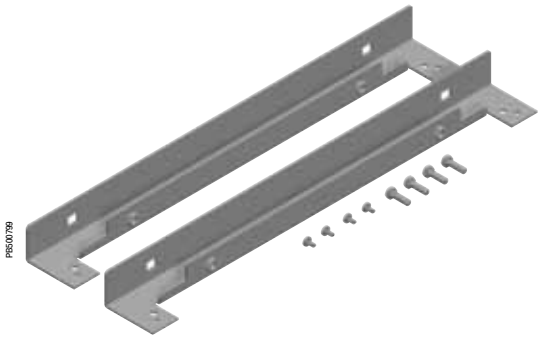

PBS00799

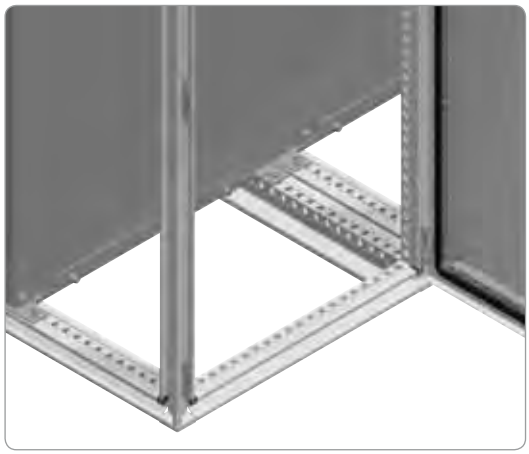

PBS00800

Рейки для боковой установки монтажной платы

- Рейки предназначены для установки монтажных плат сбоку при соединении в ряд шкафов **Spacial SF** или **Spacial SFX**.
- Монтажные платы можно соединять между собой, при этом они крепятся к рейкам для боковой установки путём нажатия.
- Материал: оцинкованная сталь.

Комплект поставки: две рейки и крепёжные элементы.

Номинальные размеры (мм) Ширина (B)	№ по каталогу
600	**NSYSMPSE6**
800	**NSYSMPSE8**
1000	**NSYSMPSE10**
1200	**NSYSMPSE12**

Длина соединенных шкафов Spacial SF (мм)	Комбинации шкафов Spacial SF разной ширины (мм) (B)	Комбинации монтажных плат разной ширины (мм)	Полезная длина (мм)
1200	1200	600 + 800	1192
1400	600 + 800	600 + 1000	1392
1600	2 x 800	800 + 1000	1592
1800	3 x 600	800 + 1200	1792
2000	2 x 1000	1000 + 1200	1992
2200	600 + 2 x 800	1200 + 1200	2192
2400	3 x 800	1600 + 1000	2392
		3 x 600 + 1000	2384
2600	2 x 1000 + 600	1600 + 1200	2592
		3 x 600 + 1200	2584
2800	2 x 1000 + 800	4 x 800	2784
3000	3 x 1000	3 x 800 + 1000	2984
3200	2 x 1000 + 1200	3 x 800 + 1200	3184
3400	3 x 800 + 1000	800 + 3 x 1000	3384
3600	3 x 1200	4 x 1000	3584
3800	800 + 3 x 1000	600 + 3 x 1200	3784
4000	4 x 1000	800 + 3 x 1200	3984

Принадлежности для монтажа

Принадлежности для установки оборудования

Таблица совместим.	CRN	S3D	SM	SF	SD	S3X	SMX	SFX	SDX	PLS	PLM	PLA	PLD
				✓									

Комплект для двухдверных шкафов

- Предназначен для установки двух монтажных плат, имитируя два отдельных шкафа.
- Требуется комплект кронштейнов для крепления монтажных плат (номер по каталогу **NSYSMPB**).
- Возможна установка промежуточной монтажной платы.
- Предназначен для шкафов шириной 1200 и 1600 мм.
- Вместо платы кабельного ввода шириной 1200 мм необходимо установить две платы шириной 600 мм, вместо платы шириной 1600 мм – две платы шириной 800 мм.

Комплект поставки: две поперечные рейки 90 мм, опора для платы кабельного ввода, 2 кронштейна для центрального крепления верхней панели и крепёжные элементы.

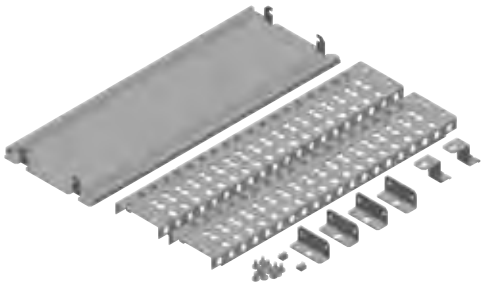

PB500801

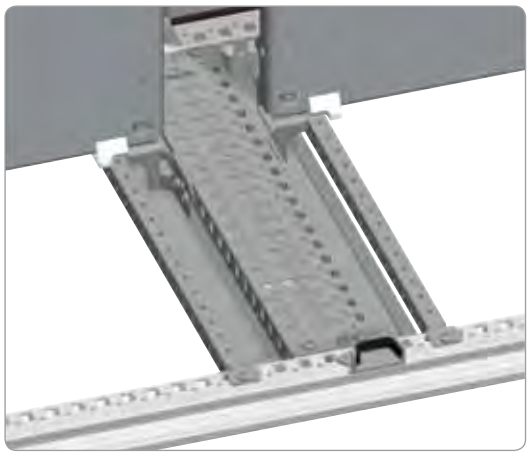

PB500802

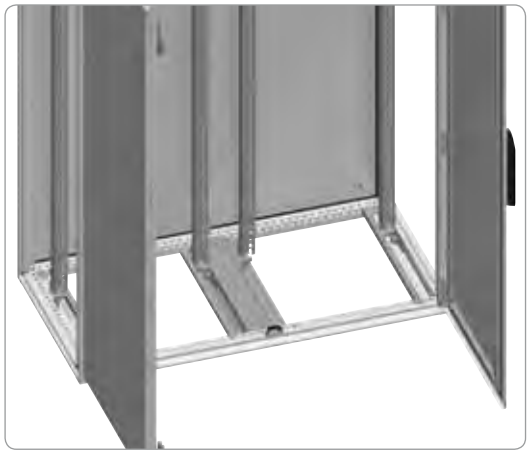

PB500803

Номинальные размеры (мм)	№ по каталогу
Глубина (C)	
400	**NSYSMP2D4**
500	**NSYSMP2D5**
600	**NSYSMP2D6**
800	**NSYSMP2D8**

Принадлежности для монтажа

Принадлежности для установки оборудования

Таблица совместим.	CRN	S3D	SM	SF	SD	S3X	SMX	SFX	SDX	PLS	PLM	PLA	PLD
			✓										

Верхняя и нижняя монтажные рейки

- Предназначены для установки двух монтажных плат или вертикальных реек в шкафы шириной 1200 мм, имитируя два отдельных шкафа.
- Требуется комплект кронштейнов для крепления монтажных плат (№ по каталогу **NSYSMPB**).
- Возможна установка промежуточной монтажной платы.

Комплект поставки: 2 рейки (верхняя и нижняя) и крепёжные элементы.


PB500804

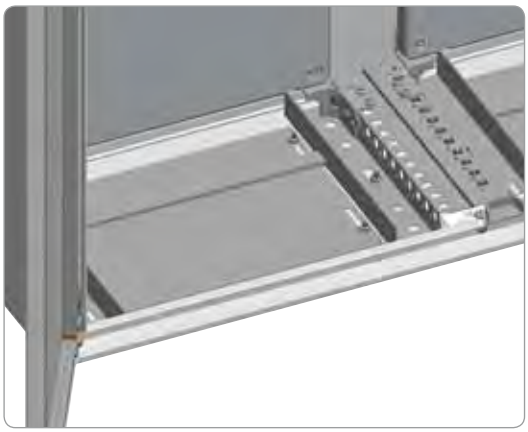
PB500805

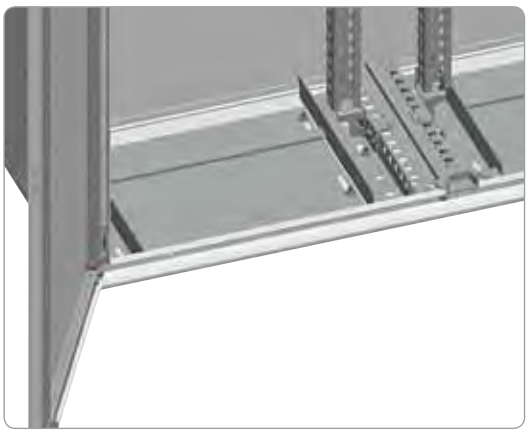
PB500806

Номинальные размеры (мм)	№ по каталогу
Глубина	
300	**NSYSTBR3**
400	**NSYSTBR4**
500	**NSYSTBR5**
600	**NSYSTBR6**

Принадлежности для монтажа

Принадлежности для установки оборудования

Система Telequick

Таблица совместим.	CRN	S3D	SM	SF	SD	S3X	SMX	SFX	SDX	PLS	PLM	PLA	PLD
			✓	✓	✓		✓	✓	✓			✓	

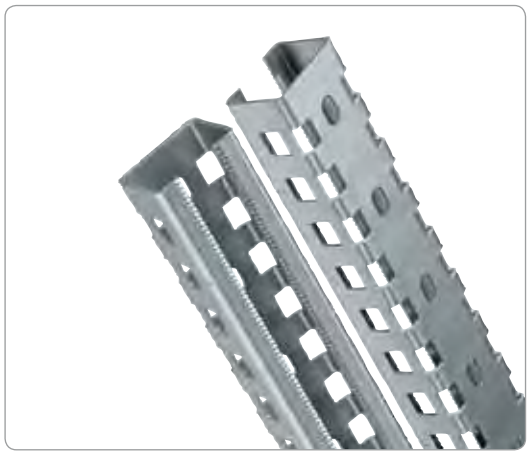

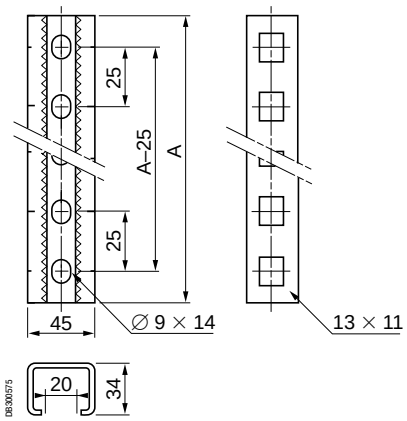

Усиленные вертикальные рейки

- Вертикальные рейки для крепления монтажных плат и поперечных реек.
- Крепление к кронштейнам для монтажных плат или к кронштейнам для вертикальных реек (№ по каталогу **NSYMFB**).
- Высота установки регулируется с шагом 2,5 мм (с помощью гаек с поворотом на ¼, № по каталогу **NSYSNM6** или **NSYSNM8**) или 25 мм (с помощью закладных гаек, № по каталогу **NSYCNM6** или **NSYCNM8**).
- Толщина: 2 мм.

Комплект поставки: две стандартные вертикальные рейки.

Высота шкафа (мм)	A	№ по каталогу
750	625	**NSYTVR7**
1000*	675	**NSYTVR8**
1000	875	**NSYTVR10**
1200	1075	**NSYTVR12**
1250	1125	**NSYTVR125**
1400	1275	**NSYTVR14**
1500	1375	**NSYTVR15**
1600	1475	**NSYTVR16**
1800	1675	**NSYTVR18**
2000	1875	**NSYTVR20**
2200	2075	**NSYTVR22**

* Шкаф управления.

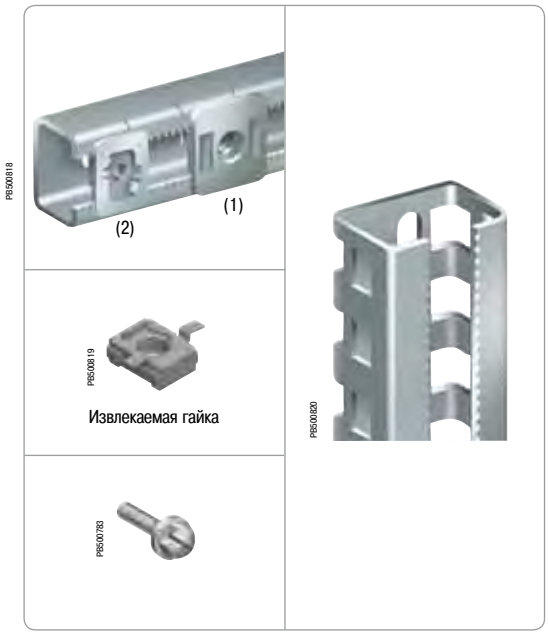

Гайки и винты для усиленных вертикальных реек

- Передвижные зажимные гайки с поворотом на ¼.
- Гайки устанавливаются в отверстиях 13 x 11 мм усиленных реек. Также могут устанавливаться непосредственно в каркас шкафа или в поперечные рейки.
- Винты с шестигранной головкой с шайбой.

Гайки и винты для усиленных вертикальных реек	Комплект поставки, шт.	№ по каталогу
Передвижная гайка M6 с поворотом на ¼ (1)	10	**NSYSNM6**
Передвижная гайка M8 с поворотом на ¼ (1)	10	**NSYSNM8**
Передвижная зубчатая гайка M6 с поворотом на ¼ (2)	10	**NSYSNSM6**
Передвижная зубчатая гайка M8 с поворотом на ¼ (2)	10	**NSYSNSM8**
Извлекаемая гайка M6	50	**NSYCNM6**
Извлекаемая гайка M8	50	**NSYCNM8**
Винт M6 x 12	100	**AF1VA612**
Винт M6 x 18	100	**AF1VA618**
Винт M8 x 20	100	**AF1VC820**

Принадлежности для монтажа

Принадлежности для установки оборудования

Таблица совместим.	CRN	S3D	SM	SF	SD	S3X	SMX	SFX	SDX	PLS	PLM	PLA	PLD
			✓	✓			✓	✓					

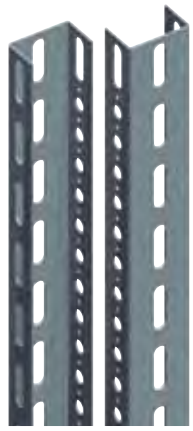

PB500482

Стандартные вертикальные рейки

- Вертикальные рейки для крепления монтажных плат и поперечных реек.
- Крепление к кронштейнам для монтажных плат или к кронштейнам для вертикальных реек, № по каталогу **NSYMFB**.
- Высота установки регулируется с шагом 25 или 50 мм.
- Материал: оцинкованная сталь.
- Толщина: 2 мм.

Комплект поставки: две стандартные вертикальные рейки.

Номинальные размеры (мм)	№ по каталогу
Высота (A)	Стандартное исполнение
1800	**NSYVR18**
2000	**NSYVR20**
2200	**NSYVR22**

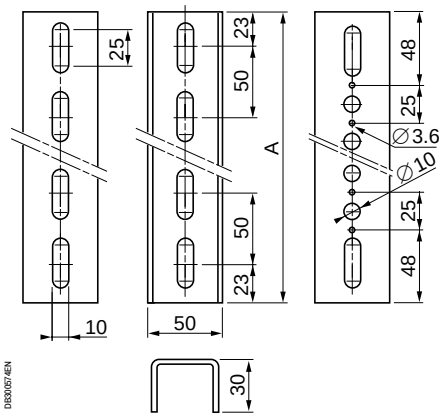

DB300574EN



PB500783



PB500817

Гайки и винты для стандартных вертикальных реек

- Плоские гайки для стандартных вертикальных реек.
- Винты с шестигранной головкой с шайбой.

Гайки и винты для стандартных вертикальных реек	Комплект поставки, шт.	№ по каталогу
Плоская гайка M6	50	**NSYFNM6**
Плоская гайка M8	50	**NSYFNM8**
Винт M6 x 12	100	**AF1VA612**
Винт M6 x 18	100	**AF1VA618**
Винт M8 x 20	100	**AF1VC820**

Каталожный номер – для одного комплекта.
Заказывается в количестве, кратном 50 (плоские гайки) и 100 (винты).

Принадлежности для монтажа

Принадлежности для установки оборудования

Система Telequick

Таблица совместим.	CRN	S3D	SM	SF	SD	S3X	SMX	SFX	SDX	PLS	PLM	PLA	PLD
			✓	✓	✓		✓	✓	✓				

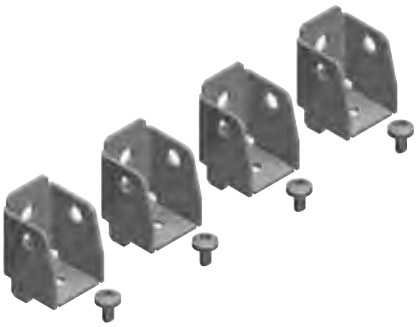

PBS00823

Кронштейны для крепления вертикальных реек

- Кронштейны для крепления стандартных или усиленных вертикальных реек. Рейки устанавливаются на таком же уровне, как и рейки каркаса, и увеличивают площадь монтажной поверхности внутри шкафа.
- Возможна сдвоенная установка реек, площадь монтажной поверхности при этом удваивается.
- Кронштейны крепятся к каркасу с помощью самонарезающих винтов M6.
- Глубина установки регулируется с шагом 25 мм.
- Материал: оцинкованная сталь.

Комплект поставки: четыре кронштейна для крепления вертикальных реек и крепёжные элементы.

№ по каталогу
NSYMFB

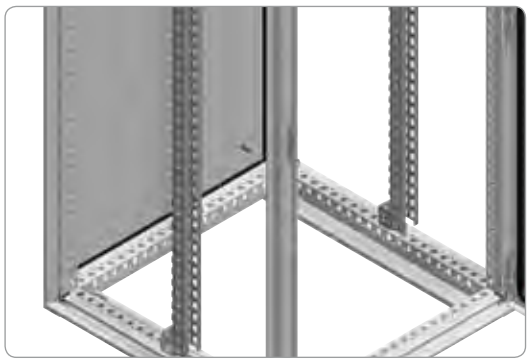

PBS00821

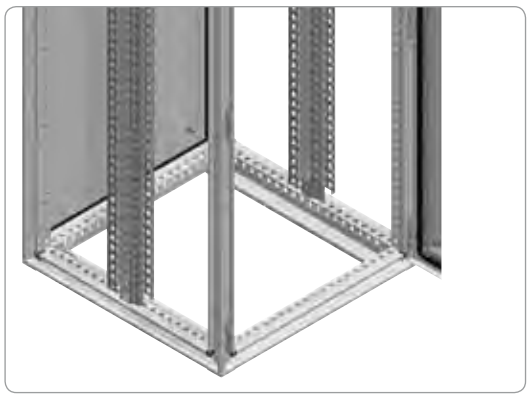

PBS00822

Принадлежности для монтажа

Принадлежности для установки оборудования

Система Telequick

Таблица совместим.	CRN	S3D	SM	SF	SD	S3X	SMX	SFX	SDX	PLS	PLM	PLA	PLD
			✓	✓	✓		✓	✓	✓				

Перфорированная монтажная плата “Telequick”

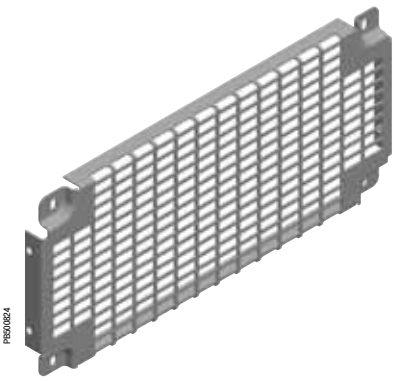

- Предназначена для установки электрических аппаратов без пробивания или просверливания отверстий.
- Плата предназначена для быстрого крепления электрических аппаратов с помощью зажимных гаек (№ по каталогу **NSYKNM3 - AF1EA6**).
- Способы крепления:
  - Непосредственно к вертикальным рейкам каркаса с помощью самонарезающих винтов (только для шкафов Spacial SF).
  - К усиленным вертикальным рейкам с помощью передвижных гаек (стр. **358**); к стандартным вертикальным рейкам с помощью плоских гаек (стр. **359**) или самонарезающих винтов, и к поперечным рейкам.
- При установке плат в вертикальном положении обеспечивается непрерывность монтажной поверхности.
- Верхняя плата должна крепиться с помощью третьего отверстия на расстоянии от 80 мм от верхней рамы каркаса.
- Материал: оцинкованная сталь.

Комплект поставки: одна перфорированная монтажная плата и крепёжные элементы для крепления к усиленным вертикальным рейкам, вертикальным рейкам каркаса или поперечным рейкам.

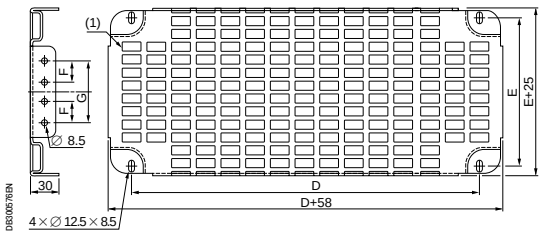

(1) Вырезы 11 x 26 мм с шагом 15 x 30 мм.

Номинальные размеры (мм)	Высота платы (мм)				Полезная поверхность (дм²)	№ по каталогу
Ширина (B)	D	E	F	G		
600	450	200	–	100	11.4	**NSYSTMP2260**
	450	425	–	325	22.8	**NSYSTMP4560**
	450	575	125	475	30.4	**NSYSTMP6060**
	450	800	250	700	11.9	**NSYSTMP8260**
800	650	200	–	100	15.9	**NSYSTMP2280**
	650	425	–	325	31.8	**NSYSTMP4580**
	650	575	125	475	42.4	**NSYSTMP6080**
	650	800	250	700	58.4	**NSYSTMP8280**
1000	850	200	–	100	20.4	**NSYSTMP22100**
	850	425	–	325	40.8	**NSYSTMP45100**
	850	575	125	475	54.4	**NSYSTMP60100**
	850	800	250	700	74.9	**NSYSTMP82100**
1200	1050	200	–	100	24.9	**NSYSTMP22120**
	1050	425	–	325	49.9	**NSYSTMP45120**
	1050	575	125	475	66.5	**NSYSTMP60120**
	1050	800	250	700	91.5	**NSYSTMP82120**
1600	Заказываются две платы 800 мм					

Примеры установки перфорированной монтажной платы

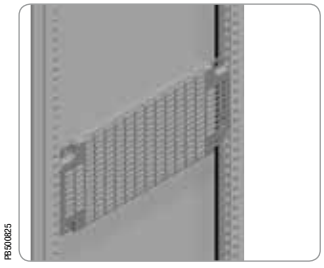

(1) Перфорированная плата крепится к каркасу.



(2) Перфорированная плата крепится к усиленным вертикальным рейкам.

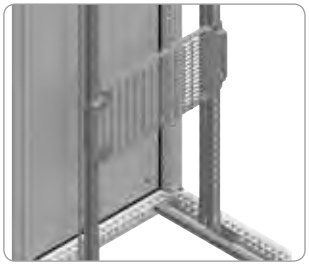

(3) Перфорированная плата крепится к стандартным вертикальным рейкам.

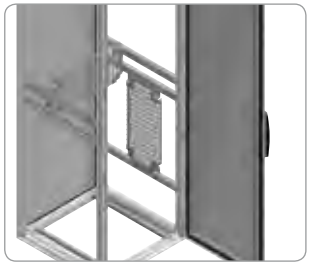

(4) Перфорированная плата крепится к поперечным рейкам.

Также см. принадлежности



Зажим с пластиковым подпятником, кат. номер **NSYSPC** Стр. **462**



Монтажные зажимы для кабелей, кат. номер **AK2LA39** Стр. **463**

Принадлежности для монтажа

Принадлежности для установки оборудования

Система Telequick

Таблица совместим.	CRN	S3D	SM	SF	SD	S3X	SMX	SFX	SDX	PLS	PLM	PLA	PLD
			✓	✓				✓					

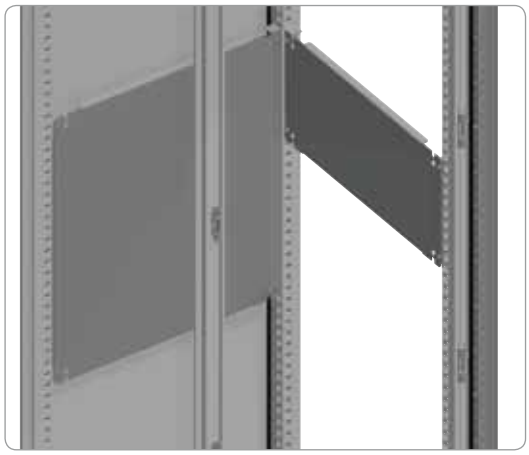

PB500907

Укороченная монтажная плата

- Укороченная монтажная плата, фальцы с четырех сторон для увеличения жёсткости.
- Способы крепления:

– **Spacial SF, SFX:**
  - Крепление к вертикальным рейкам каркаса.
  - Крепление к усиленным или стандартным вертикальным рейкам (см. стр. **358**).
  - При положении, выдвинутом вперёд, крепление к поперечным рейкам (см. стр. **371**).

– **Spacial SM:**
  - Крепление с помощью регулировочных реек и универсальных вертикальных поперечных реек 40 мм (1-рядных) или универсальных горизонтальных поперечных реек.
  - С помощью продольных поперечных реек может устанавливаться в горизонтальном положении, аналогично откидной полке (см. стр. **371**).

- Материал: оцинкованная сталь.

Комплект поставки: укороченная монтажная плата и крепёжные элементы.

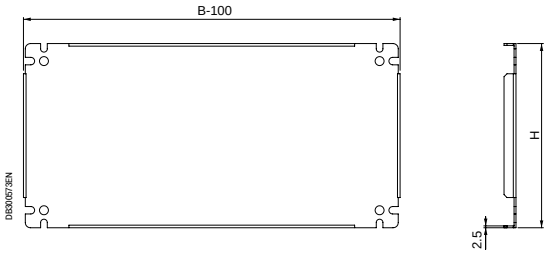

DB300857EN

Номинальные размеры (мм) Ширина (B)	Высота панели (мм) (H)	Длина панели (мм) (B-100)	№ по каталогу
600	247	500	**NSYSPMP2560**
	247	750	**NSYSPMP2575**
	397	500	**NSYSPMP4060**
	597	500	**NSYSPMP6060**
800	247	700	**NSYSPMP2580**
	397	700	**NSYSPMP4080**
	597	700	**NSYSPMP6080**
1000	247	900	**NSYSPMP25100**
	397	900	**NSYSPMP40100**
	597	900	**NSYSPMP60100**
1200	247	1100	**NSYSPMP25120**
	397	1100	**NSYSPMP40120**
	597	1100	**NSYSPMP60120**
1600	397	1100	**NSYSPMP40160**



PB500808

Самонарезающие винты

- Самонарезающие винты с шестигранной головкой 4,8 x 16 мм.
- Предельная глубина сверления листового материала: от 1,75 до 4 мм.

Комплект поставки: 100 шт.

Заказывается в количестве, кратном 100 (100, 200, 300...).

№ по каталогу
AF1VT516

Принадлежности для монтажа

Принадлежности для установки оборудования

Система Telequick

Таблица совместим.	CRN	S3D	SM	SF	SD	S3X	SMX	SFX	SDX	PLS	PLM	PLA	PLD
			✓	✓	✓		✓	✓	✓				



PB500829

Опорный кронштейн для реек

- Кронштейн для крепления реек под углом 45°.
- **Spacial SF:** крепление к каркасу и/или монтажной плате.
- **Spacial SM:** крепление к нижней монтажной рейке и/или монтажной плате.
- Материал: оцинкованная сталь.

Комплект поставки: 10 кронштейнов и крепёжные элементы.

Каталожный номер – для одного комплекта.
Заказывается в количестве, кратном 10 (10, 20, 30...).

№ по каталогу
NSYFB45

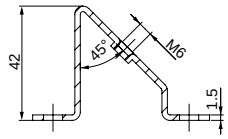

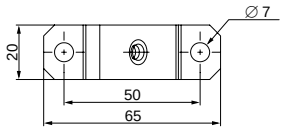

DB300715EN

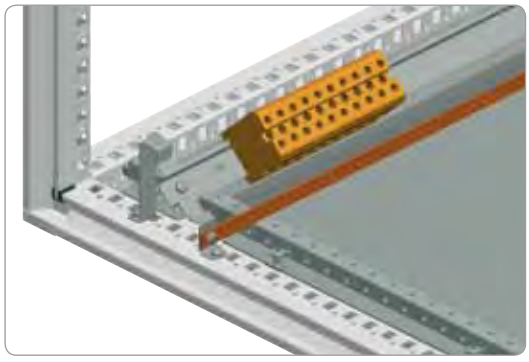

PB500831

Комбинированный опорный кронштейн

- Предназначен для установки DIN-реек и коллекторов заземления на разных уровнях, уменьшая радиус изгиба кабелей.
- **Spacial SF**: крепление к непосредственно к каркасу и/или монтажной плате.
- **Spacial SM**: крепление к нижней регулировочной рейке и/или монтажной плате.
- Материал: оцинкованная сталь.

Комплект поставки: 10 комбинированных опорных кронштейнов и крепёжные элементы.

Каталожный номер – для одного комплекта.
Заказывается в количестве, кратном 10 (10, 20, 30...).

№ по каталогу
NSYETF

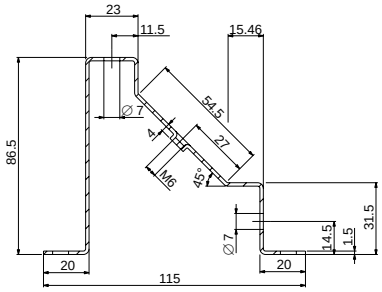

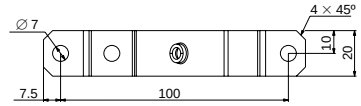

DB300324EN

Принадлежности для монтажа

Принадлежности для установки оборудования

Система Telequick

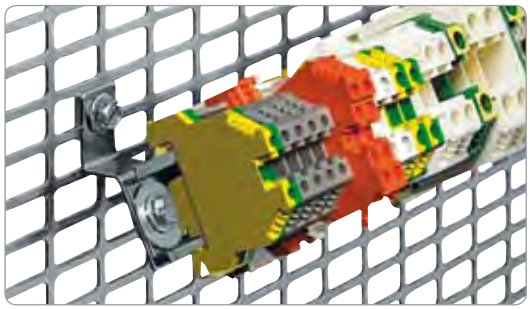

PB500830

Кронштейны для клеммных блоков

- Угол наклона: 45°.
- Материал: термообработанная сталь.

Комплект поставки: 2 кронштейна и крепёжные элементы.

№ по каталогу
NSYEDCO

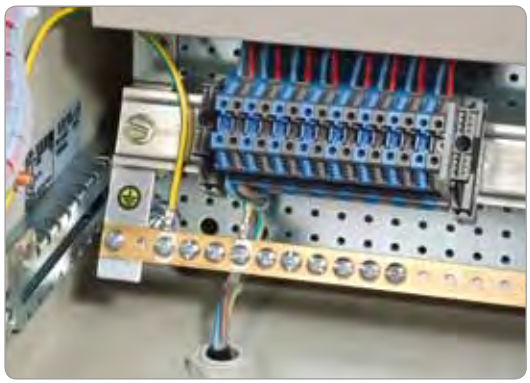

PB500833

Кронштейны для коллектора заземления

- Позволяют устанавливать коллектор заземления или DIN-рейку в нижней части шкафа.
- Угол наклона: 30°.
- Коллектор заземления, кат. номер **NSYECB1M153**. См. стр. **493**.

Комплект поставки: 2 кронштейна и крепёжные элементы.

№ по каталогу
DZ5MS10

Принадлежности для монтажа

Принадлежности для установки оборудования

Система Telequick

Защёлкивающаяся монтажная плата

Служит для установки устройств, крепящихся винтами. Материал: оцинкованная сталь. Устанавливается на DIN-рейке 35 мм симметричного и двойного профиля или на монтажной плате Telequick.

Комплект поставки: 10 плат и крепёжные элементы.

Каталожный номер – для одного комплекта.
Заказывается в количестве, кратном 10 (10, 20, 30...).

Размер (A) (мм)	№ по каталогу
44 x 65 - 9 винтов	**AX2DL01**
49 x 65 - 4 винта	**AX2DL02**

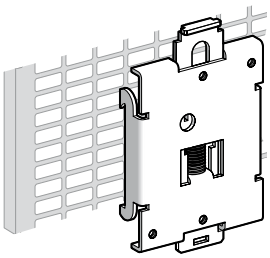



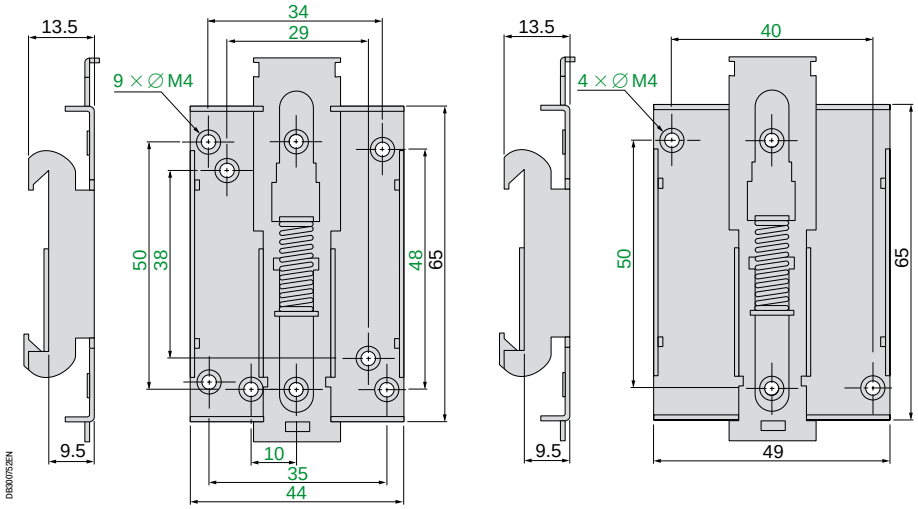

Кронштейны для устройств управления (Ø 22 мм)

Позволяют устанавливать любые устройства управления диаметром 22 мм непосредственно на монтажных платах.

Комплект поставки: 10 кронштейнов и крепёжные элементы.

Каталожный номер – для одного комплекта.
Заказывается в количестве, кратном 10 (10, 20, 30...).

Описание	№ по каталогу
Fixing bracket	**DX1AP52**

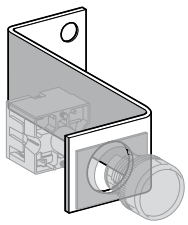

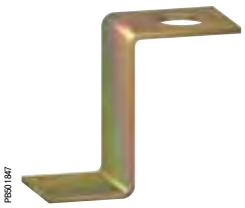

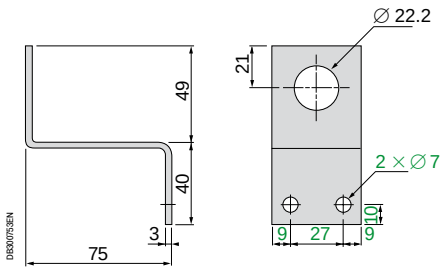

Принадлежности для монтажа
Поперечные рейки

Система Telequick

Таблица совместим.	CRN	S3D	SM	SF	SD	S3X	SMX	SFX	SDX	PLS	PLM	PLA	PLD
			✓	✓	✓		✓	✓	✓				

Примеры соединения

В шкафах **Spacial SF**, **SM**, **SFX** и **SMX** рейки можно прикрепить в любой точке внутреннего пространства шкафа, создав при этом монтажную поверхность требуемой ширины, высоты и глубины.
В шкафах Spacial SM может потребоваться установка вертикальных и горизонтальных регулировочных реек и универсальных поперечных реек 40 мм (1-рядных).

Для создания монтажной поверхности внутри шкафа можно использовать поперечные рейки четырех типов:
– Универсальные поперечные рейки шириной 40 (1-рядная), 65 (2-рядная) и 90 мм (3-рядная).
– Поперечные рейки для быстрого монтажа шириной 40 (1-рядная), 65 (2-рядная) и 90 мм (3-рядная).
– Легкие поперечные рейки.
– Направляющие для перемещения монтажной платы (см. стр. **351**).



PB500465

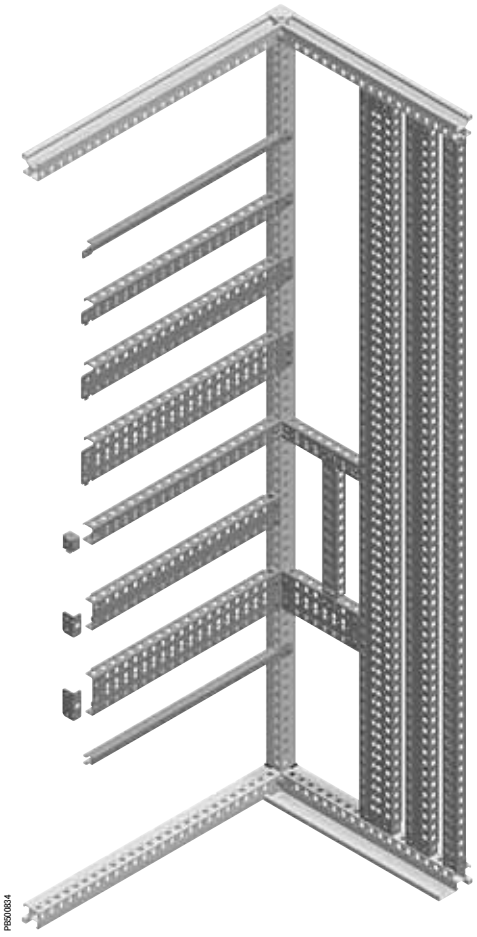

PB500834

Принадлежности для монтажа
Поперечные рейки

Система Telequick

Таблица совместим.	CRN	S3D	SM	SF	SD	S3X	SMX	SFX	SDX	PLS	PLM	PLA	PLD
			✓	✓	✓		✓	✓	✓				

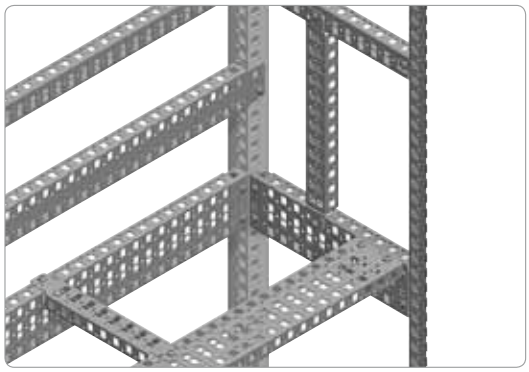
PB500466

Spacial SF и SFX: поперечные рейки крепятся к каркасу и друг к другу, обеспечивая функциональную гибкость.

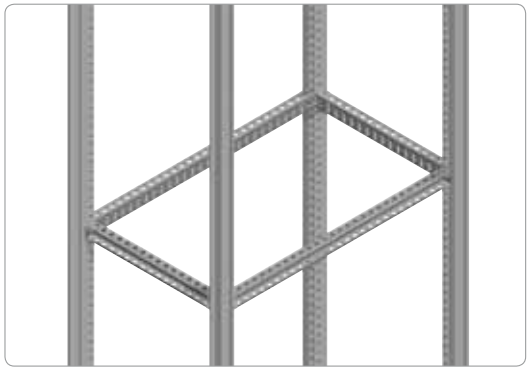
PB500835

Универсальные поперечные рейки устанавливаются на одном уровне по внутреннему периметру шкафа.
Для крепления таким способом универсальных реек в шкафах **Spacial SM**, у задней стенки шкафа следует установить вертикальную регулировочную рейку и вертикальную универсальную поперечную рейку 40 мм (1-рядную).

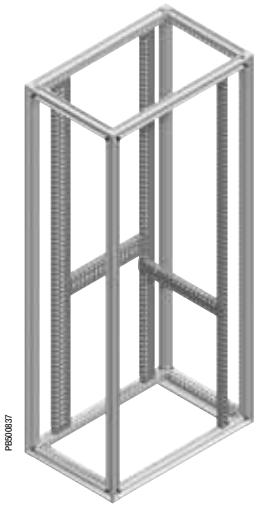
PB500837

Spacial SF: универсальные поперечные рейки могут быть установлены вертикально.

Принадлежности для монтажа
Поперечные рейки

Система Telequick

Таблица совместим.	CRN	S3D	SM	SF	SD	S3X	SMX	SFX	SDX	PLS	PLM	PLA	PLD
			✓	✓	✓		✓	✓	✓				

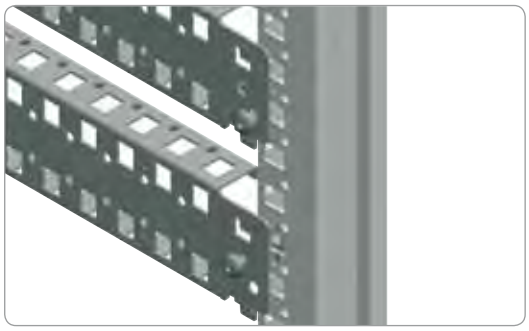

PR5008038

Поперечные рейки для быстрого монтажа можно быстро и просто прикрепить непосредственно к каркасу шкафа.

- **Spacial SF и SFX*:**
  – Рейки защёлкиваются на каркасе и фиксируются самонарезающими винтами M6 или, в качестве опции, с помощью закладных гаек M6.
- **Spacial SM:**
  – Возможность крепления к регулировочной рейке или к другой поперечной рейке.
  – Крепление с помощью самонарезающих винтов M6.
  – Крепление с помощью закладных гаек M6.

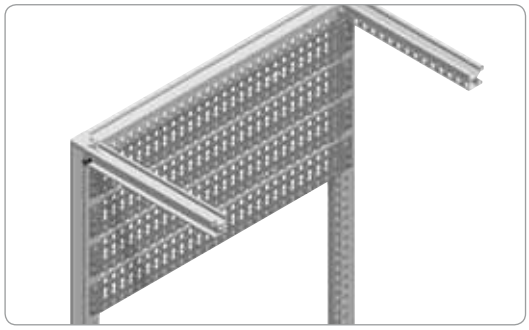

PR5008039

* В шкафах Spacial SFX рейки нельзя установить в продольном направлении.

Поперечные рейки для быстрого монтажа могут использоваться для крепления оборудования на задней стенке шкафа или в промежуточном положении (с шагом 25 мм) с помощью двух универсальных поперечных реек, установленных вертикально.

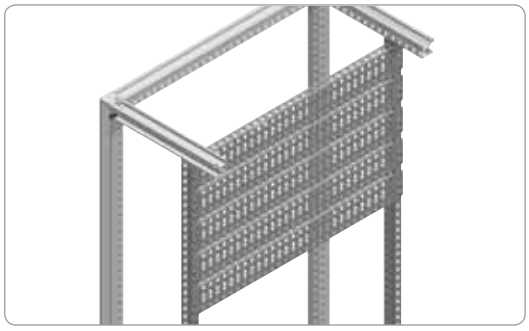

PR5300841

Универсальные поперечные рейки 40 мм (1-рядные), используемые в качестве вертикальных реек, регулируемых по глубина с шагом 25 мм, позволяют устанавливать различные опоры для монтажа аппаратуры. Высота может регулироваться с шагом 25 мм.

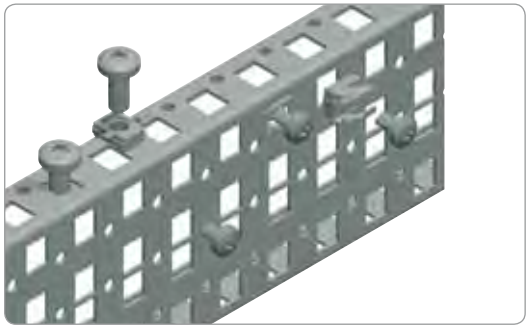

PR5001942

Основными крепёжными элементами поперечных реек для быстрого монтажа являются отверстия диаметром 5,2 мм для самонарезающих винтов M6; также в рейки можно установить закладные гайки M6 и M8.

Принадлежности для монтажа
Поперечные рейки

Таблица совместим.	CRN	S3D	SM	SF	SD	S3X	SMX	SFX	SDX	PLS	PLM	PLA	PLD
			✓										

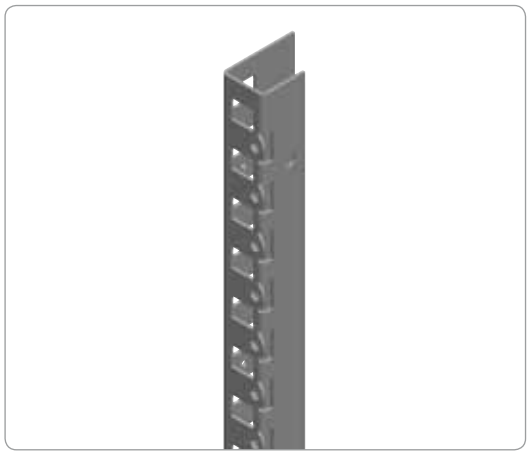

PB500478



PB500843

Вертикальные регулировочные рейки

- Вертикальные регулировочные рейки предназначены для создания точек крепления в передней части шкафа.
- Предназначены для крепления дверных петель и ответных частей под ригели.
- Могут использоваться для крепления поперечных реек и т. д.
- Материал: сталь.
- Толщина: 1,5 мм.
- Цинковое гальваническое покрытие.

Комплект поставки: две вертикальные регулировочные рейки и крепёжные элементы.

Номинальная высота (мм) (A)	№ по каталогу
1200	**NSYSMVR12**
1400	**NSYSMVR14**
1600	**NSYSMVR16**
1800	**NSYSMVR18**
2000	**NSYSMVR20**

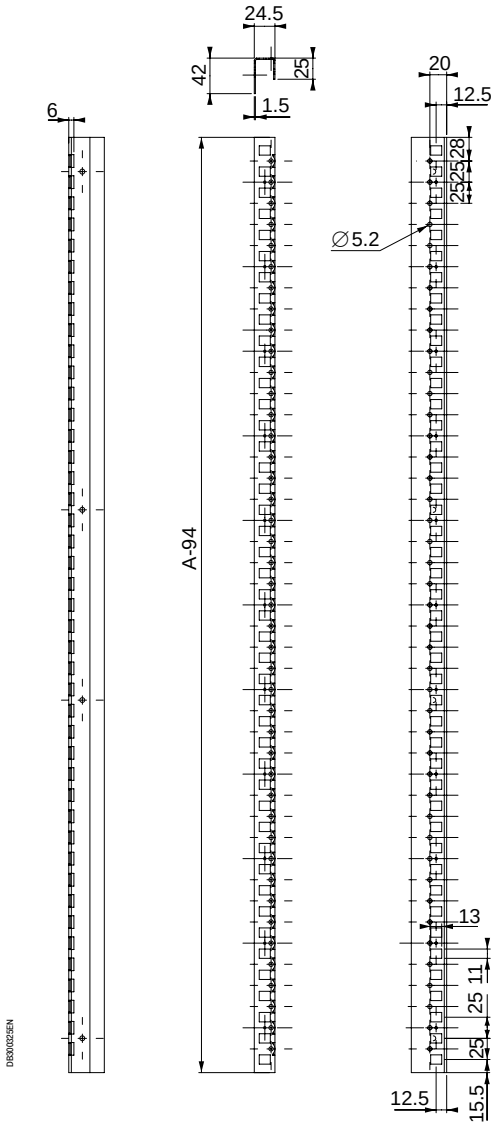

DB300325EN

Принадлежности для монтажа
Поперечные рейки

Таблица совместим.	CRN	S3D	SM	SF	SD	S3X	SMX	SFX	SDX	PLS	PLM	PLA	PLD
			✓										


PBG00844

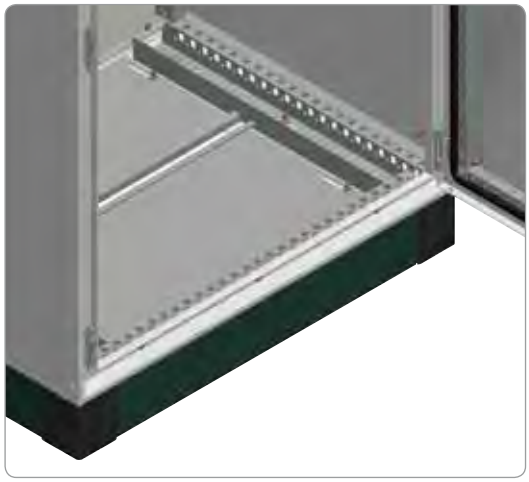
PBG00945

Горизонтальные регулировочные рейки

- Горизонтальные регулировочные рейки предназначены для создания точек крепления в передней части шкафа.
- Материал: сталь.
- Толщина: 1,5 мм.
- Цинковое гальваническое покрытие.

Комплект поставки: две горизонтальные регулировочные рейки и крепёжные элементы.

Номинальная ширина (мм) (B)	№ по каталогу
600	**NSYSMHR6**
800	**NSYSMHR8**
1000	**NSYSMHR10**
1200	**NSYSMHR12**
1600	**NSYSMHR16**

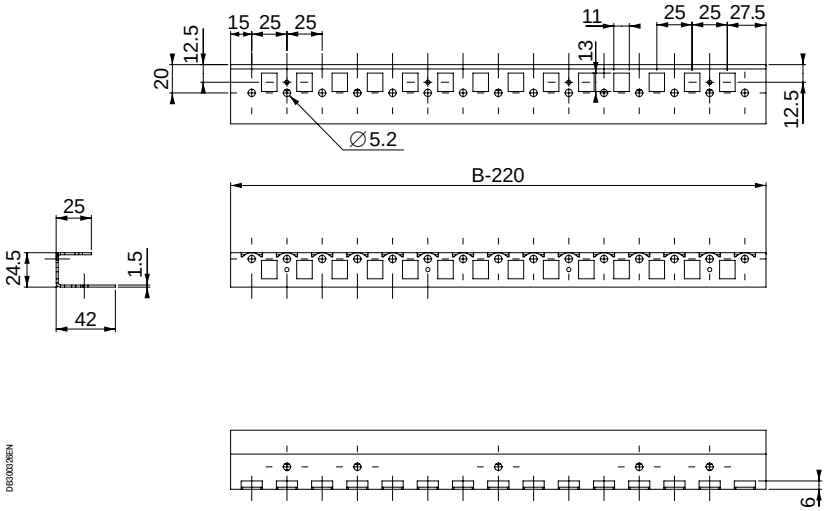

Принадлежности для монтажа
Поперечные рейки

Система Telequick

Таблица совместим.	CRN	S3D	SM	SF	SD	S3X	SMX	SFX	SDX	PLS	PLM	PLA	PLD
			✓	✓	✓		✓	✓	✓				

Универсальные поперечные рейки

- Поставляются рейки различных исполнений, в зависимости от ширины: 40 (1-рядная), 65 (2-рядная) и 90 мм (3-рядная), перфорация с шагом 25 мм, позволяющая создать требуемую конфигурацию монтажной поверхности внутри шкафа.
- Предназначены для всех типов монтажа, позволяют регулировать глубину установки оборудования (укороченных плат, стоек 19" и т. д.).
- Материал: оцинкованная сталь.
- Толщина: 1,5 мм.

Комплект поставки: две универсальные поперечные рейки, четыре кронштейна для крепления универсальных поперечных реек и крепёжные элементы.

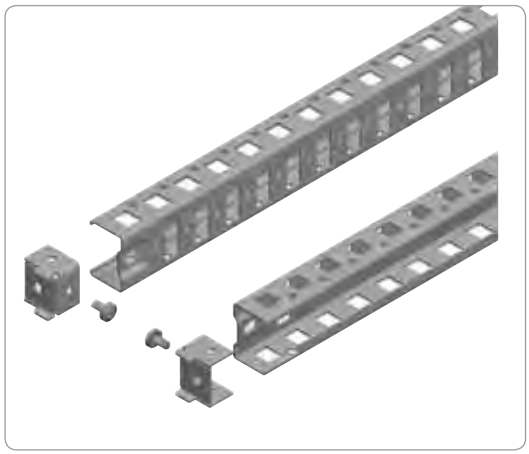

PB500846

Номинальные размеры Высота/Ширина/Глубина (мм)	Макс. нагрузка на рейку (кг)	№ по каталогу 40 мм (1-рядная)
300	70	**NSYSUCR4030**
400	60	**NSYSUCR4040**
500	60	**NSYSUCR4050**
600	50	**NSYSUCR4060**
800	40	**NSYSUCR4080**
1000	30	**NSYSUCR40100**
1200	20	**NSYSUCR40120**
1400	(1)	**NSYSUCR40140**
1600	(1)	**NSYSUCR40160**
1800	(1)	**NSYSUCR40180**
2000	(1)	**NSYSUCR40200**
2200	(1)	**NSYSUCR40220**

(1) Только для вертикальной установки.

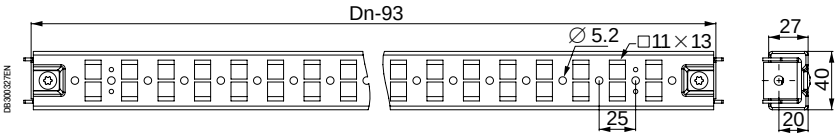

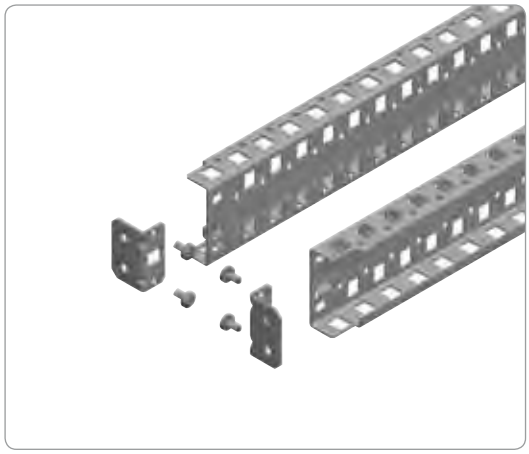

PB500847

Номинальные размеры Высота/Ширина/Глубина (мм)	Макс. нагрузка на рейку (кг)	№ по каталогу 65 мм (2-рядная)
300	110	**NSYSUCR6530**
400	100	**NSYSUCR6540**
500	90	**NSYSUCR6550**
600	80	**NSYSUCR6560**
800	70	**NSYSUCR6580**
1000	50	**NSYSUCR65100**
1200	50	**NSYSUCR65120**
1400	(1)	**NSYSUCR65140**
1600	(1)	**NSYSUCR65160**
1800	(1)	**NSYSUCR65180**
2000	(1)	**NSYSUCR65200**
2200	(1)	**NSYSUCR65220**

(1) Только для вертикальной установки.

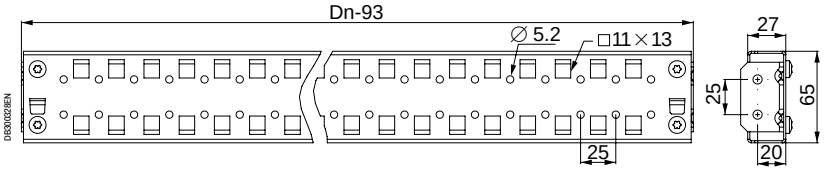

> Преимущество

Универсальные рейки предназначены для монтажа любого типа.

Принадлежности для монтажа
Поперечные рейки

Система Telequick

Таблица совместим.	CRN	S3D	SM	SF	SD	S3X	SMX	SFX	SDX	PLS	PLM	PLA	PLD
			✓	✓	✓		✓	✓	✓				

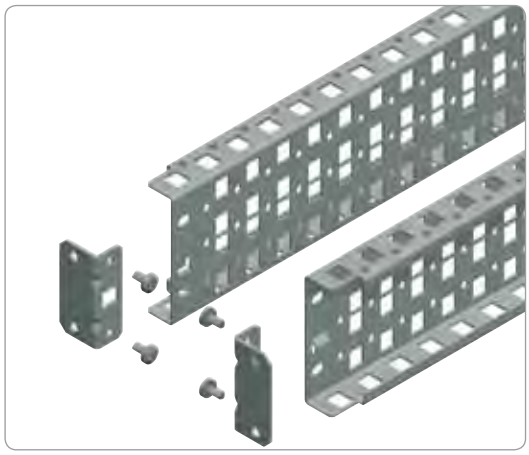

PB500848

Номинальные размеры	Макс. нагрузка на рейку (кг)	№ по каталогу
Высота/Ширина/Глубина (мм)		90 мм (3-рядная)
300	130	**NSYSUCR9030**
400	120	**NSYSUCR9040**
500	120	**NSYSUCR9050**
600	110	**NSYSUCR9060**
800	100	**NSYSUCR9080**
1000	70	**NSYSUCR90100**
1200	70	**NSYSUCR90120**
1400	(1)	**NSYSUCR90140**
1600	(1)	**NSYSUCR90160**
1800	(1)	**NSYSUCR90180**
2000	(1)	**NSYSUCR90200**
2200	(1)	**NSYSUCR90220**

(1) Только для вертикальной установки.

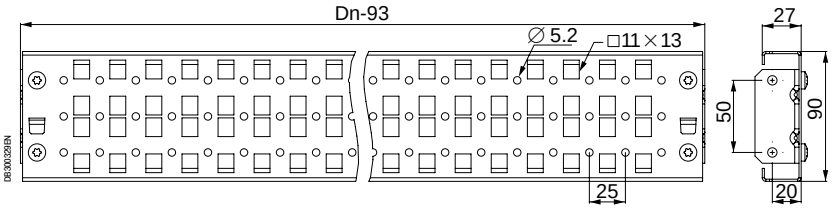

DB300329EN

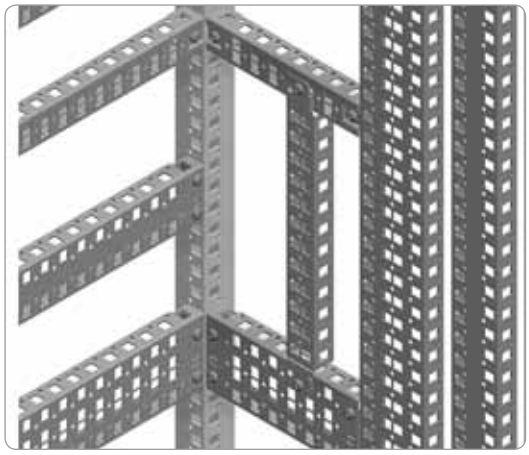

PB500849

Рейки прочих размеров

- Возможна поставка универсальных поперечных реек 40 (1-рядная) и 90 мм (3-рядная) других размеров для крепления в других позициях или между поперечными рейками.
- Материал: оцинкованная сталь.
- Толщина: 1,5 мм.

Комплект поставки: две универсальные поперечные рейки, четыре кронштейна для крепления универсальных поперечных реек и крепёжные элементы.

Номинальные размеры	Макс. нагрузка (кг) (1)	№ по каталогу	Макс. нагрузка на рейку (кг)	№ по каталогу
Высота/Ширина/Глубина (мм)		40 мм (1-рядная)		90 мм (3-рядная)
700	50	**NSYSUCR4070**	110	**NSYSUCR9070**
900	40	**NSYSUCR4090**	100	**NSYSUCR9090**
1100	30	**NSYSUCR40110**	70	**NSYSUCR90110**
1500	(1)	**NSYSUCR40150**	(1)	**NSYSUCR90150**

(1) Поперечные рейки только для крепления кабелей.

Принадлежности для монтажа
Поперечные рейки

Система Telequick

Таблица совместим.	CRN	S3D	SM	SF	SD	S3X	SMX	SFX	SDX	PLS	PLM	PLA	PLD
			✓	✓	✓		✓	✓	✓				

Поперечные рейки для быстрого монтажа

- Поставляются рейки трёх моделей, в зависимости от ширины: 40 (1-рядная), 65 (2-рядная) и 90 мм (3-рядная), перфорация с шагом 25 мм (отверстия диаметром 5,2 мм).
- Глубина установки регулируется с шагом 25 мм.
- **Spacial SF:** быстрое и надёжное крепление непосредственно к каркасу шкафа. Использование зажимов и винтов.
- **Spacial SM:** поперечные рейки, устанавливаемые на различной глубине, крепятся к регулировочным рейкам или к универсальным поперечным рейкам 40 мм (1-рядная) или устанавливаются между двумя поперечными рейками в любой требуемой позиции.
- Материал: оцинкованная сталь.

Комплект поставки: две поперечные рейки для быстрого монтажа и крепёжные элементы.

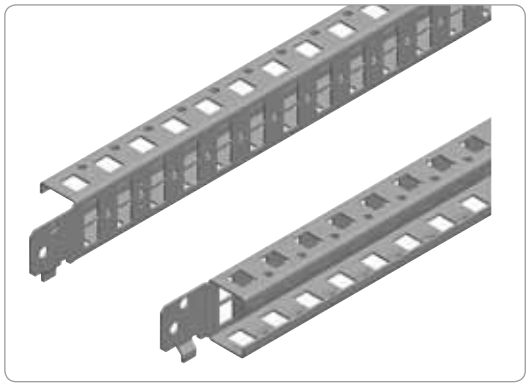

Номинальные размеры Высота/Ширина/Глубина	Макс. нагрузка на рейку (кг)	№ по каталогу 40 мм (1-рядная)
400	60	**NSYSQCR4040**
500	60	**NSYSQCR4050**
600	50	**NSYSQCR4060**
800	40	**NSYSQCR4080**
1000	30	**NSYSQCR40100**
1200	20	**NSYSQCR40120**

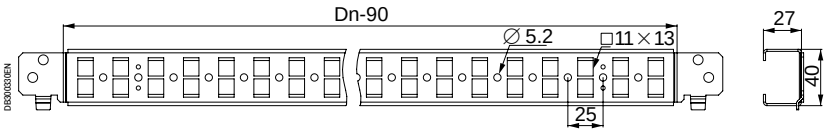

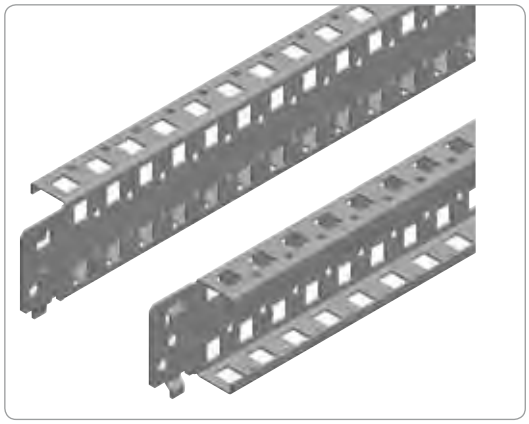

Номинальные размеры Высота/Ширина/Глубина	Макс. нагрузка на рейку (кг)	№ по каталогу 65 мм (2-рядная)
400	100	**NSYSQCR6540**
500	90	**NSYSQCR6550**
600	80	**NSYSQCR6560**
800	70	**NSYSQCR6580**
1000	50	**NSYSQCR65100**
1200	50	**NSYSQCR65120**

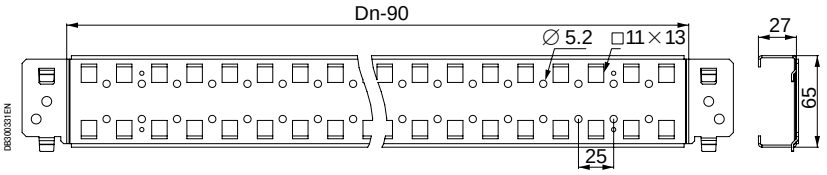

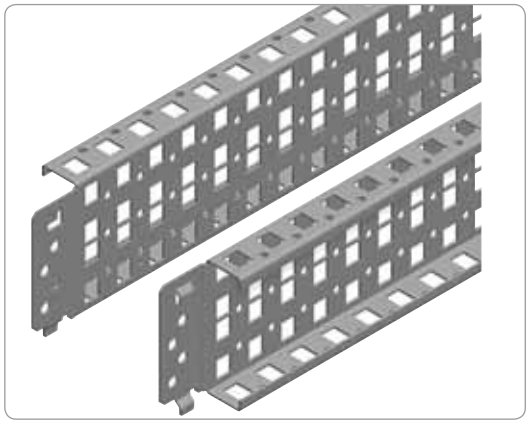

Номинальные размеры Высота/Ширина/Глубина	Макс. нагрузка на рейку (кг)	№ по каталогу 90 мм (3-рядная)
400	120	**NSYSQCR9040**
500	120	**NSYSQCR9050**
600	110	**NSYSQCR9060**
800	100	**NSYSQCR9080**
1000	70	**NSYSQCR90100**
1200	70	**NSYSQCR90120**

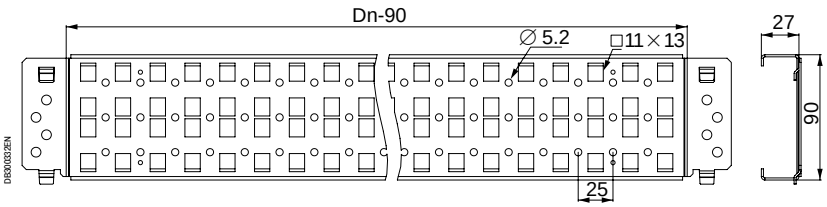

Принадлежности для монтажа
Поперечные рейки

Таблица совместим.	CRN	S3D	SM	SF	SD	S3X	SMX	SFX	SDX	PLS	PLM	PLA	PLD
			✓	✓				✓					

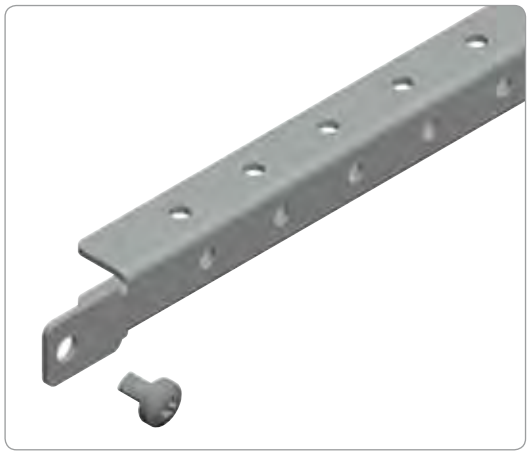

PB500853

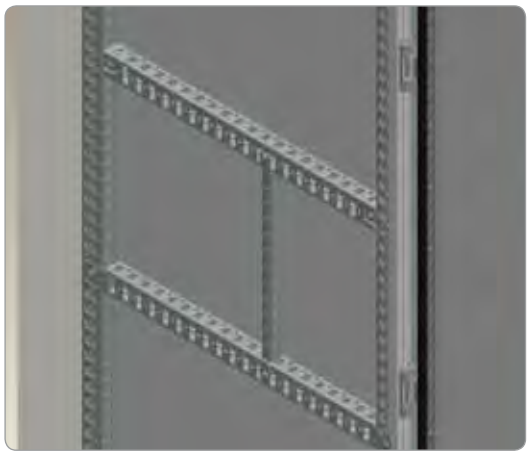

PB500854

Лёгкие поперечные рейки

- **Spacial SF и SFX:** крепление непосредственно к каркасу или установка между поперечными рейками.
- **Spacial SM:** крепление к регулировочным рейкам или к универсальным поперечным рейкам 40 мм (1-рядная) или установка между двумя поперечными рейками в любой требуемой позиции.
- Глубина установки регулируется с шагом 25 мм.
- Легкие поперечные рейки имеют ряд отверстий диаметром 5,2 мм, расположенных с шагом 25 мм и предназначенных для крепления оборудования с помощью самонарезающих винтов M6 (номер по каталогу **NSYST30M6S**).
- Материал: оцинкованная сталь.

Комплект поставки: две лёгкие поперечные рейки и крепёжные элементы.

Номинальные размеры Ширина/Глубина	№ по каталогу
400	**NSYSLCR40**
500	**NSYSLCR50**
600	**NSYSLCR60**
800	**NSYSLCR80**

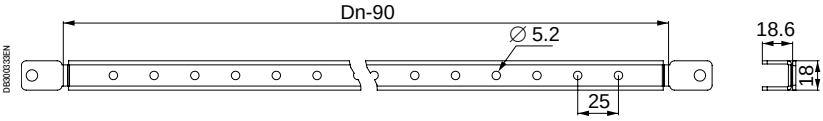

DB300333EN

Таблица совместим.	CRN	S3D	SM	SF	SD	S3X	SMX	SFX	SDX	PLS	PLM	PLA	PLD
				✓									



PB500855

Рейки для тяжелого оборудования

- Могут устанавливаться совместно с платами кабельного ввода или с монтажной платой, установленной ранее.
- Поперечное положение при установке регулируется с шагом 25 мм.
- Продолговатые отверстия для регулирования расстояния между центрами отверстий при креплении электрических аппаратов.
- Материал: оцинкованная сталь.
- Толщина: 4 мм.

Комплект поставки: 2 рейки для тяжелого оборудования и крепёжные элементы.

Номинальные размеры (мм) Глубина	Макс. нагрузка (кг)	№ по каталогу
400	575	**NSYHLCR40**
500	525	**NSYHLCR50**
600	500	**NSYHLCR60**
800	475	**NSYHLCR80**

Принадлежности для монтажа

Принадлежности для установки электрических аппаратов

Таблица совместим.	CRN	S3D	SM	SF	SD	S3X	SMX	SFX	SDX	PLS	PLM	PLA	PLD
			✓	✓									



PBS100523

Полка, закрепленная на каркасе.

Фиксированная полка

- Способы крепления полки в шкафу:
– Если размеры полки и шкафа одинаковы:
  - **Spacial SF:** непосредственное крепление к каркасу.
  - **Spacial SFX:** установка возможна только с помощью универсальных поперечных реек (см. стр. **371**).
  - **Spacial SM:** крепление к регулировочным рейкам или к универсальным поперечным рейкам шириной 40 мм (1-рядным), установленным вертикально.
– Если размеры полки меньше размеров шкафа: крепление к поперечным рейкам.
  - Глубина установки полки регулируется с шагом 25 мм.
- Полка оснащена отверстиями для облегчения циркуляции воздуха внутри шкафа.
- Материал: сталь.
- Эпоксидно-полиэфирное покрытие серого цвета RAL 7035.
- Допустимая нагрузка: 150 кг при равномерном распределении веса.
- Высота полки: 30 мм.

Комплект поставки: одна фиксированная полка и крепежные элементы.

> Преимущество

Допустимая нагрузка до 150 кг.

Номинальные размеры (мм)		Размеры полки (мм)	№ по каталогу
Ширина	Глубина		
600	400	482 x 290 x 30	**NSYFXT6040**
	500	482 x 390 x 30	**NSYFXT6050**
	600	482 x 490 x 30	**NSYFXT6060**
800	400	682 x 290 x 30	**NSYFXT8040**
	500	682 x 390 x 30	**NSYFXT8050**
	600	682 x 490 x 30	**NSYFXT8060**



PBS100693

Выдвижные опоры, прикрепленные к поперечным рейкам

Выдвижные опоры

- **Spacial SF:** крепление непосредственно к каркасу шкафа или к универсальным поперечным рейкам.
- **Spacial SFX:** установка возможна только с помощью универсальных поперечных реек (см. стр. **371**).
- **Spacial SM:** крепление с помощью регулировочных реек и универсальных вертикальных поперечных реек 40 мм (1-рядных) или универсальных горизонтальных поперечных реек.
- Выдвижная полка состоит из следующих компонентов:
– 1 фиксированная полка.
– 2 выдвижные опоры.
- Фиксация в конце хода в открытом и закрытом положениях.
- Материал: оцинкованная сталь.
- Допустимая нагрузка: 50 кг при равномерном распределении веса.

Комплект поставки: две выдвижные опоры и крепёжные элементы.

Номинальные размеры (мм)	№ по каталогу
Глубина	
400	**NSYTTG40**
500	**NSYTTG50**
600	**NSYTTG60**

Принадлежности для монтажа

Принадлежности для установки электрических аппаратов

Таблица совместим.	CRN	S3D	SM	SF	SD	S3X	SMX	SFX	SDX	PLS	PLM	PLA	PLD
			✓	✓			✓	✓					

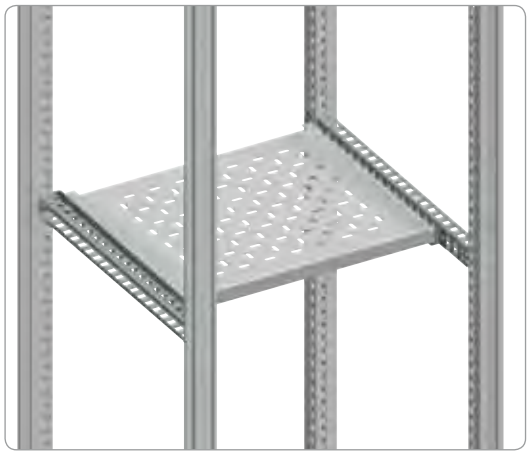

PB500698

Полка, закрепленная на поперечных рейках

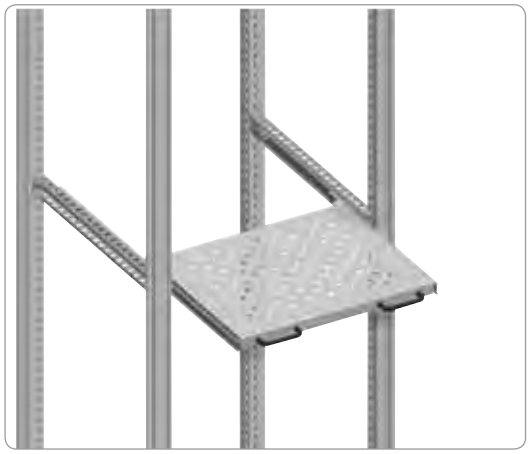

PB500672

Поперечные рейки для крепления полки

- Поперечные рейки могут использоваться для крепления полок и выдвижных опор. Универсальные поперечные рейки и поперечные рейки для быстрого монтажа, см. стр. **371**.

Номинальные размеры (мм)	№ по каталогу универсальных поперечных реек	№ по каталогу поперечных реек для быстрого монтажа
Глубина	40 мм (1-рядная)	40 мм (1-рядная)
400	**NSYSUCR4040**	**NSYSQCR4040**
500	**NSYSUCR4050**	**NSYSQCR4050**
600	**NSYSUCR4060**	**NSYSQCR4060**
800	**NSYSUCR4080**	**NSYSQCR4080**



PB500671

Ручка для выдвижной полки

- Ручка для удобного выдвигания полки.
- Материал: полиамид 6 (чёрный).

Комплект поставки: две ручки и крепёжные элементы.

№ по каталогу
NSY1TH

Принадлежности для монтажа

Принадлежности для установки электрических аппаратов

Таблица совместим.	CRN	S3D	SM	SF	SD	S3X	SMX	SFX	SDX	PLS	PLM	PLA	PLD
				✓									

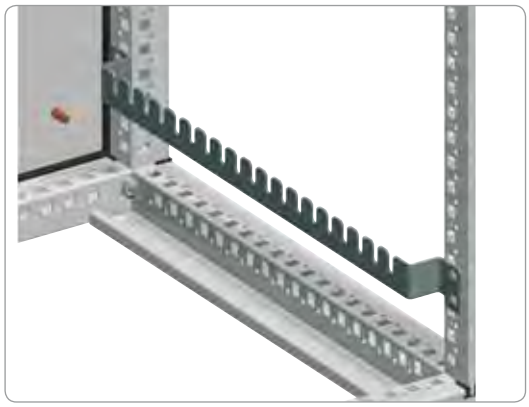

PB300861

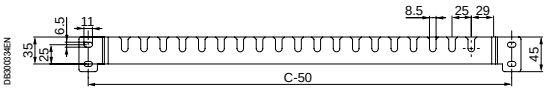

DB300034EN

Поперечные рейки для платы Lütze

- Поперечные рейки для крепления и регулирования глубины положения платы Lütze.
- Материал: оцинкованная сталь.
- Толщина: 2,5 мм.

Комплект поставки: 6 поперечных реек для платы Lütze и крепёжные элементы.

Номинальные размеры (мм)	№ по каталогу
Глубина (C)	
400	**NSYLCR40**
500	**NSYLCR50**
600	**NSYLCR60**



PB500862

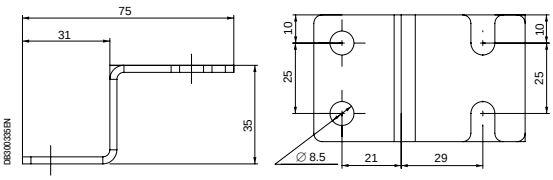

DB100335EN

Держатели для платы Lütze

- Держатели для крепления платы Lütze на задней стенке шкафа.
- Материал: оцинкованная сталь.
- Толщина: 2,5 мм.

Комплект поставки: шесть держателей и крепёжные элементы.

№ по каталогу
NSYLSUP

Принадлежности для монтажа
Принадлежности 19"

Таблица совместим.	CRN	S3D	SM	SF	SD	S3X	SMX	SFX	SDX	PLS	PLM	PLA	PLD
	✓	✓				✓							



Фиксированная рама 19" для настенного шкафа

- Фиксированная рама 19" состоит из 2 вертикальных монтажных стоек 19" с крепёжными принадлежностями.
- Материал: оцинкованная сталь, толщина 20/10 мм.
- Максимальная нагрузка: 3 кг на модуль.
- Глубина установки регулируется при установке на ступенчатых направляющих.

Размеры шкафа (мм)		Кол-во модулей	№ по каталогу
Высота	Ширина		
400	600	8	**NSYVDM8UF**
600	600	12	**NSYVDM12UF**
800	600	17	**NSYVDM17UF**
1000	600	21	**NSYVDM21UF**

Таблица совместим.	CRN	S3D	SM	SF	SD	S3X	SMX	SFX	SDX	PLS	PLM	PLA	PLD
	✓	✓				✓							



Поворотная рама 19" для настенного шкафа

- Рама открывается на 120°, в закрытом положении запирается замком под ключ с 2 бородками 3 мм.
- Материал: сталь, текстурированное порошковое эпоксидно-полиэфирное покрытие серого цвета RAL 7035.
- Максимальная нагрузка: 3 кг на модуль.

Размеры шкафа (мм)		Кол-во модулей	№ по каталогу
Высота	Ширина		
400	600	7	**NSYVDM7UP**
600	600	11	**NSYVDM11UP**
800	600	16	**NSYVDM16UP**
1000	600	20	**NSYVDM20UP**
1000	800	20	**NSYVDM20U8P**
1200	800	25	**NSYVDM25U8P**



Крепёжные элементы для принадлежностей 19"

- Служат для монтажа принадлежностей 19".
- Закладная гайка совместима с отверстиями 8,5 x 8,5 мм и 9,5 x 9,5 мм.

Комплект (шт.)	Описание	№ по каталогу
30	Винты M6 + шайбы + гайки	**NSYGFR95M63**
50	Винты M6 x 16 и шайбы	**NSYGFR166P**
100	Закладные гайки M6	**NSYCN9M625**
50	Винты M6 + шайбы + гайки	**NSYGFR95M65**
50	Винты M5 + шайбы + гайки	**NSYGFR95M55**

Принадлежности для монтажа
Рейки

Система Telequick



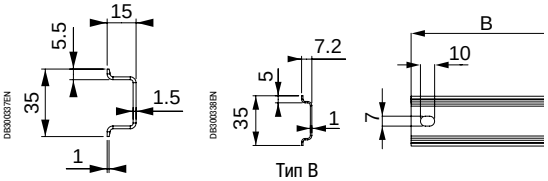

Симметричные DIN-рейки

Таблица совместим.	CRN	S3D	SM	SF	SD	S3X	SMX	SFX	SDX	PLS	PLM	PLA	PLD
	✓	✓				✓					✓		

Симметричные DIN-рейки для настенных шкафов

- Крепятся к монтажным платам или к другим элементам конструкции (монтажные стойки в комплект поставки не входят).
- Два типа:
– Тип A: 35 x 15 мм, толщина 1,5 мм.
– Тип B: 35 x 7,5 мм, толщина 1 мм.
- Материал: оцинкованная сталь.

Комплект поставки: 20 реек с принадлежностями для непосредственного крепления к шкафу.

Каталожный номер – для одного комплекта. Заказываются в количестве, кратном 20 (20, 40 и т.д.).

Размеры (мм)	Тип рейки	Длина рейки (B) (мм)	№ по каталогу
300	B	250	**NSYSDR30B**
400	B	350	**NSYSDR40B**
500	A	450	**NSYSDR50A**
600	A	550	**NSYSDR60A**
800	A	750	**NSYSDR80A**
1000	A	950	**NSYSDR100A**

Таблица совместим.	CRN	S3D	SM	SF	SD	S3X	SMX	SFX	SDX	PLS	PLM	PLA	PLD
			✓	✓	✓		✓	✓	✓				



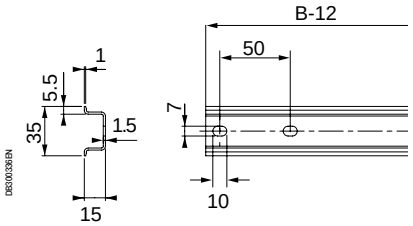

Симметричные DIN-рейки для металлических шкафов

- Крепятся к стандартным или усиленным вертикальным стойкам (заказываются отдельно), или прямо к каркасу.
- Обеспечивают непрерывное электрическое соединение с корпусом металлического шкафа.
- Тип рейки:
– тип A: 35 x 15 мм, толщина 1,5 мм.
- Материал: оцинкованная сталь.

Комплект поставки: 20 реек с принадлежностями для непосредственного крепления к шкафу.

Каталожный номер – для одного комплекта. Заказываются в количестве, кратном 20 (20, 40 и т.д.).

Размеры (мм) (B)	Длина рейки (мм) (B-12)	№ по каталогу
600	588	**NSYSDR60**
800	788	**NSYSDR80**
1000	988	**NSYSDR100**
1200	1188	**NSYSDR120**

Гайки			
	Тип	№ по каталогу	
 Зажимная гайка	M4	**AF1GC4**	100
	M5	**AF1GC5**	100
	M6	**AF1GC6**	100

Принадлежности для монтажа
Рейки



Симметричные DIN-рейки длиной 2000 мм

Перфорация	Материал	Тип	Длина рейки	№ по каталогу	Комплект (шт.)
Неперфорированная	Оцинкованная сталь	A	1 рейка 2000 мм	**NSYSDR200**	20
Неперфорированная	Оцинкованная сталь	B	1 рейка 2000 мм	**NSYSDR200B**	20
Перфорированная	Оцинкованная сталь	A	1 рейка 2000 мм	**NSYSDR200D**	20
Перфорированная	Оцинкованная сталь	B	1 рейка 2000 мм	**NSYSDR200BD**	20
Неперфорированная	Оцинкованная сталь	C	1 рейка 2000 мм	**AM1DL201**	6
Неперфорированная	Алюминий	D	1 рейка 2000 мм	**AM1EA200**	10

Гайки

	Тип	№ по каталогу	
 Зажимная гайка	M4	**AF1GC4**	100
	M5	**AF1GC5**	100
	M6	**AF1GC6**	100

Только для типов A и B.

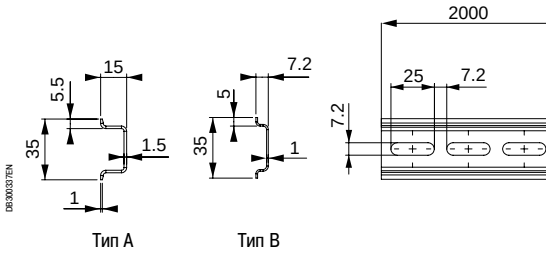

Тип A Тип B

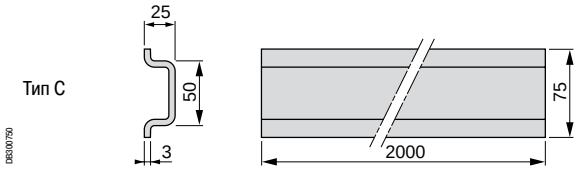

Тип C

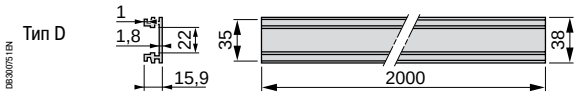

Тип D

Также см. принадлежности



Вертикальные рейки
Стр. **358**

Принадлежности для монтажа
Рейки

Система Telequick

Таблица совместим.	CRN	S3D	SM	SF	SD	S3X	SMX	SFX	SDX	PLS	PLM	PLA	PLD
			✓	✓	✓		✓	✓	✓				



PB500865

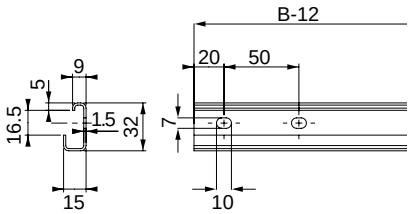

DB300330EN

Асимметричные DIN-рейки

Асимметричные DIN-рейки для напольных шкафов

- Крепятся к стандартным или усиленным вертикальным стойкам (заказываются отдельно), или прямо к каркасу.
- Обеспечивают непрерывное электрическое соединение с корпусом металлического шкафа.
- Толщина: 1,5 мм.
- Материал: оцинкованная сталь.

Комплект поставки: 20 реек с принадлежностями для непосредственного крепления к шкафу.

Каталожный номер – для одного комплекта. Заказываются в количестве, кратном 20 (20, 40 и т.д.).

Размеры (мм) (B)	Длина рейки (мм) (B-12)	№ по каталогу
600	588	**NSYADR60**
800	788	**NSYADR80**
1000	988	**NSYADR100**
1200	1188	**NSYADR120**



PB500867

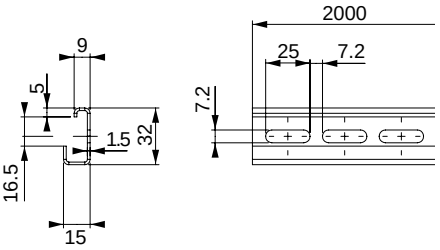

DB300340EN

Асимметричные DIN-рейки длиной 2000 мм

- Материал: оцинкованная сталь.

Комплект поставки: 20 реек длиной 2 м.

Каталожный номер – для одного комплекта. Заказывается в количестве, кратном 20 (20, 40 и т.д.).

Длина (мм)	Перфорация	№ по каталогу
2000	Неперфорированная	**NSYADR200**
2000	Перфорированная	**NSYADR200D**

Гайки			
	Тип	№ по каталогу	
 PB500866 Передвижная гайка с поворотом на ¼	M4	**DZ5ME5**	100
	M5	**DZ5ME8**	100
	M6	**DZ5ME9**	100

Принадлежности для монтажа
Рейки

Система Telequick

Таблица совместим.	CRN	S3D	SM	SF	SD	S3X	SMX	SFX	SDX	PLS	PLM	PLA	PLD
			✓	✓	✓		✓	✓	✓				



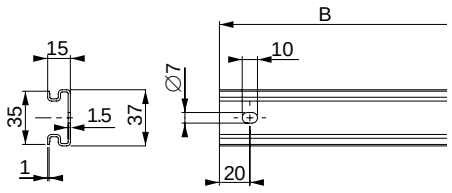

Рейка типа W

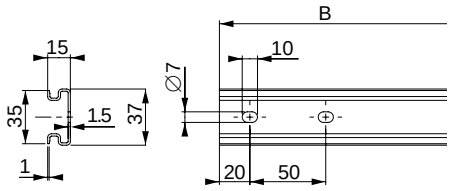

Рейка типа F

D8300034 1EN

DIN-рейки двойного профиля

- Сочетают преимущества симметричных и асимметричных реек.
- Крепятся к стандартным или усиленным вертикальным стойкам (см. стр. **358**), или прямо к каркасу.
- Обеспечивают быстрое крепление устройств в соответствии со стандартом DIN 46277/1.
- Толщина: 1,5 мм.
- Материал: оцинкованная сталь.

Комплект поставки: 20 реек с принадлежностями для непосредственного крепления к шкафу.

Каталожный номер – для одного комплекта. Заказывается в количестве, кратном 20 (20, 40 и т.д.).

Тип шкафа	Тип рейки	Размер шкафа (мм)	Длина рейки - B (мм)	№ по каталогу
Настенный	W	300	250	**NSYDPR25**
Настенный	W	400	350	**NSYDPR35**
Настенный	W	500	450	**NSYDPR45**
Настенный	W	600	550	**NSYDPR55**
Настенный	W	700	650	**NSYDPR65**
Настенный	W	800	750	**NSYDPR75**
Напольный	F	600	588	**NSYDPR60**
Напольный	F	800	788	**NSYDPR80**
Напольный	F	1000	988	**NSYDPR100**
Напольный	F	1200	1188	**NSYDPR120**

Гайки			
	Тип	№ по каталогу	
 P85001866 Передвижная гайка с поворотом на ¼	M3	**AF1CF34**	100
	M4	**AF1CF34**	100
	M5	**AF1CF56**	100
	M6	**AF1CF56**	100

Принадлежности для монтажа
Рейки


PB500869

DIN-рейки двойного профиля, длиной 2000 мм

- Толщина: 1,5 мм.
- Материал: оцинкованная сталь.

Комплект поставки: 20 реек длиной 2 м.

Каталожный номер – для одного комплекта.
Заказывается в количестве, кратном 20 (20, 40 и т.д.).

Длина (мм)	Перфорация	№ по каталогу
2000	Неперфорированная	**NSYDPR200**
2000	Перфорированная	**NSYDPR200D**
2000	Неперфорированная	**NSYDPR200T***

* Толщина 1 мм.

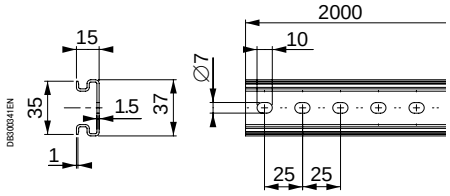


PB500872

Зубчатые рейки С-образного профиля для тяжёлых нагрузок

- Риски, нанесенные с шагом 25 мм, облегчают размещение оборудования.
- Толщина: 2 мм.
- Материал: оцинкованная сталь.

Комплект поставки: 2 рейки длиной 2 м.

Размеры (A) (мм)	№ по каталогу
1150	AM1EC115
2000	AM1EC200

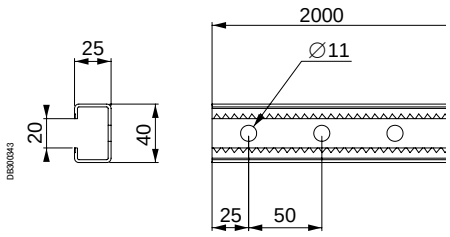

Гайки			
	Тип	№ по каталогу	
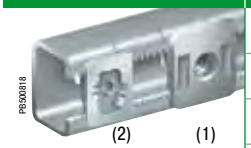 PB500818 (2) (1) Передвижная гайка с поворотом на ¼	M6 (1)	**NSYSNM6**	10
	M8 (1)	**NSYSNM8**	10
	M6 (2)	**NSYSNSM6**	10
	M8 (2)	**NSYSNSM8**	10

Принадлежности для монтажа
Рейки



Рейка П-образного профиля

- Универсальные рейки с овальными отверстиями шириной 8,5 мм, рассчитанными на закладные гайки M4, M5 и M6.
- Материал: оцинкованная сталь.
- Толщина: 2 мм.

Комплект поставки: 20 реек длиной 2 м.

Каталожный номер – для одного комплекта. Заказывается в количестве, кратном 20 (20, 40 и т.д.).

Размеры (мм)	№ по каталогу
2000	**NSYCUT30**

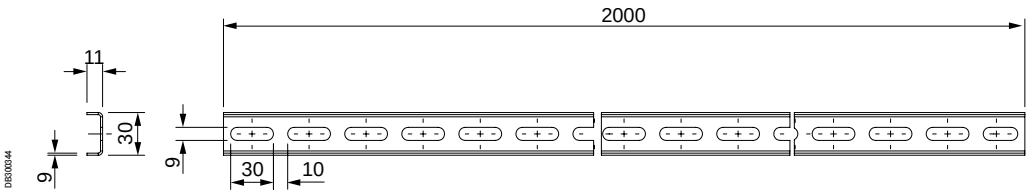

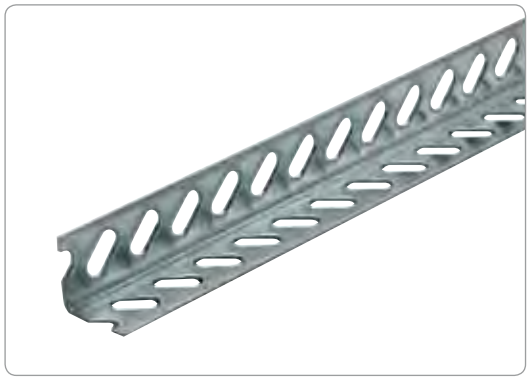

Рейка Г-образного профиля

- Универсальные рейки с овальными отверстиями шириной 8,5 мм, рассчитанными на закладные гайки M4, M5 и M6.
- Материал: оцинкованная сталь.
- Толщина: 2 мм.

Комплект поставки: 20 реек длиной 2 м.

Каталожный номер – для одного комплекта. Заказывается в количестве, кратном 20 (20, 40 и т.д.).

Размеры (мм)	№ по каталогу
2000	**NSYAT32**

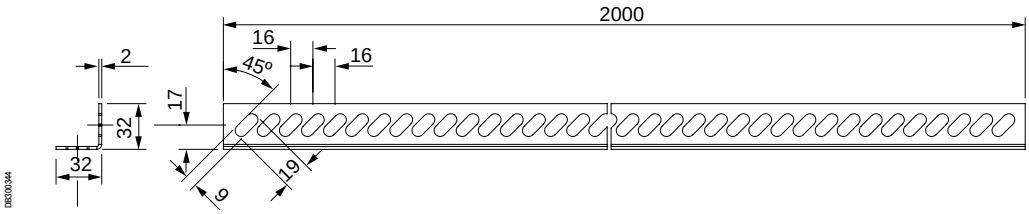

Принадлежности для монтажа
Рейки

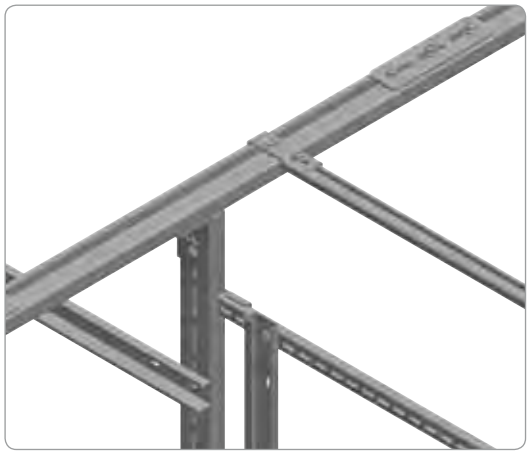
P8500059

Соединительные элементы для симметричных реек С-образного профиля

- Соединительные элементы позволяют собирать шасси, рамы и каркасы для установки распределительного оборудования в любом месте внутри шкафа. Они соединяют DIN-рейки и другие элементы.
- См. описание реек С-образного профиля.
- Соединительные элементы крепятся к рейкам с помощью гаек в пластиковых изоляторах.

Примеры конфигураций с соединительными элементами и симметричными рейками С-образного профиля


P8500070

Симметричные рейки С-образного профиля

- Предназначены для использования качестве опор и для крепления распределительного оборудования на панелях шкафов, для сборки шасси и стоек, а также для усиления панелей.
- Крепятся к каркасу шкафа или друг к другу с помощью крепёжных элементов.
- Материал: оцинкованная сталь.

Каталожный номер – для одного комплекта. Заказываются в количестве, кратном указанному в графе «Комплект» в таблице ниже.

Тип рейки	A (мм)	B (мм)	C (мм)	D (мм)	E (мм)	F (мм)	G (мм)	H (мм)	Компл. (шт.)	№ по кат.
C20 (1)	21	11	10	1.5	5.5	-	-	-	20	**NSYCN20**
C40 (1)	40	20	24	1.5	8	-	-	-	20	**NSYCN40**
C60 (1)	60	30	36	2	12	-	-	-	10	**NSYCN60**
C20	21	11	10	1.5	5.5	5	6.2	15	20	**NSYCNT20**
C40	40	20	24	1.5	8	10	8.5	30	20	**NSYCNT40**
C60	60	30	36	2	12	10	10.5	30	10	**NSYCNT60**

(1) Неперфорированная.

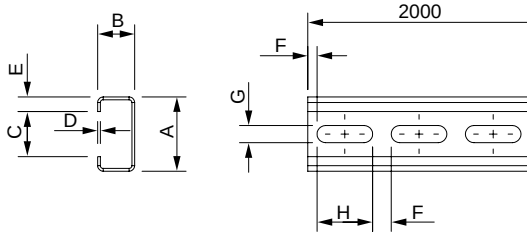

DB300342

Гайки				
	Тип	Тип рейки	№ по каталогу	
 P8500871 Гайка в пластиковом изоляторе	M3	C20	-	-
	M4		**NSYBN204**	100
	M6		**NSYBN206**	100
	M4	C40	**NSYBN404**	50
	M6		**NSYBN406**	50
	M8		**NSYBN408**	50
	M6	C60	**NSYBN606**	20
	M8		**NSYBN608**	20
	M10		**NSYBN610**	20
 P8500871 Металлическая передвижная гайка	M4	C20	**NSYB204**	100
	M4	C40	**NSYB404**	100
	M6	C60	**NSYB406**	100

Принадлежности для монтажа
Рейки

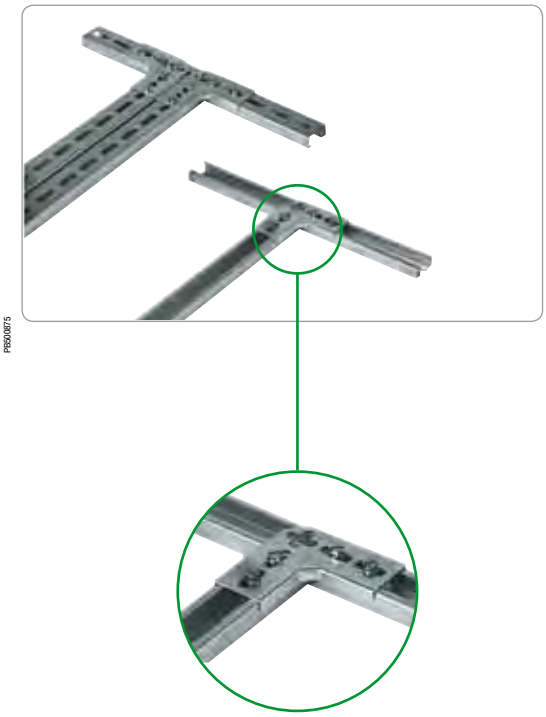

Соединительные элементы EMA

- Соединительные элементы EMA позволяют соединять под прямым углом симметричные рейки С-образного профиля типа С20 и С40, расположенные в одной плоскости. С их помощью также можно собирать Т-образные конструкции.
- Материал: оцинкованная сталь.
- Толщина: 2 мм.

Комплект поставки: 20 шт.

Каталожный номер – для одного комплекта. Заказываются в количестве, кратном 20 (20, 40, 60...).

A (мм)	B (мм)	C (мм)	D (мм)	E (мм)	№ по каталогу
60	21.3	6	6.2	15	**NSYEMA20**
100	40.3	10	8.5	25	**NSYEMA40**

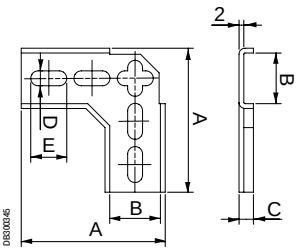



Соединительные элементы EVA

- Соединительные элементы EVA позволяют соединять симметричные рейки С-образного профиля типа С20 и С40, расположенные в перпендикулярных плоскостях. Они также позволяют собирать опорные конструкции из реек, расположенных на разных уровнях.
- Материал: оцинкованная сталь.

Комплект поставки: 20 шт.

Каталожный номер – для одного комплекта. Заказываются в количестве, кратном 20 (20, 40, 60...).

A (мм)	B (мм)	C (мм)	D (мм)	E (мм)	№ по каталогу
43	19	2	6.2	15	**NSYEVA20**
78	36	2.5	8.5	25	**NSYEVA40**

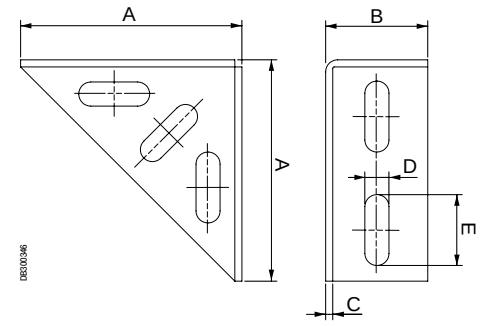

Принадлежности для монтажа
Рейки

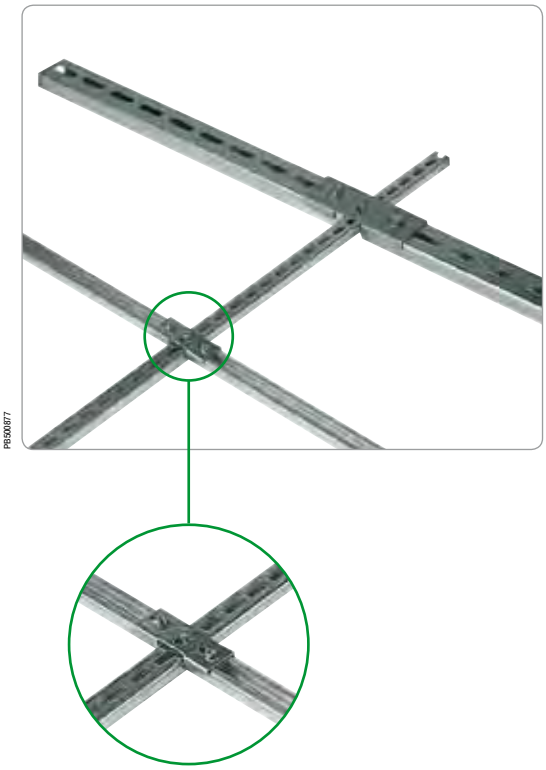

Соединительные элементы UCA

- Соединительные элементы UCA позволяют собирать крестообразные конструкции из симметричных реек С-образного профиля типа С20 и С40, расположенных в одной плоскости, например, внутри рамы.
- Материал: оцинкованная сталь.

Комплект поставки: 20 шт.

Каталожный номер – для одного комплекта. Заказываются в количестве, кратном 20 (20, 40, 60...).

A (мм)	B (мм)	C (мм)	D (мм)	E (мм)	F (мм)	G (мм)	№ по каталогу
21.3	60	21.3	6	2	6.2	15	**NSYUCA22**
40.3	116	40.3	10	2.5	8.5	25	**NSYUCA44**

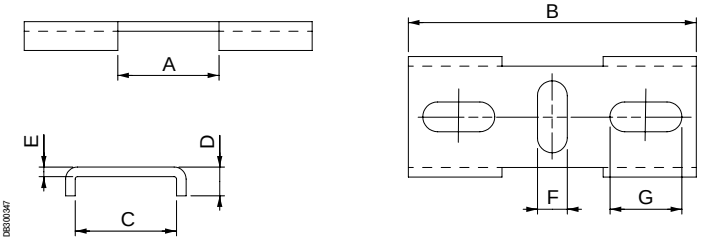

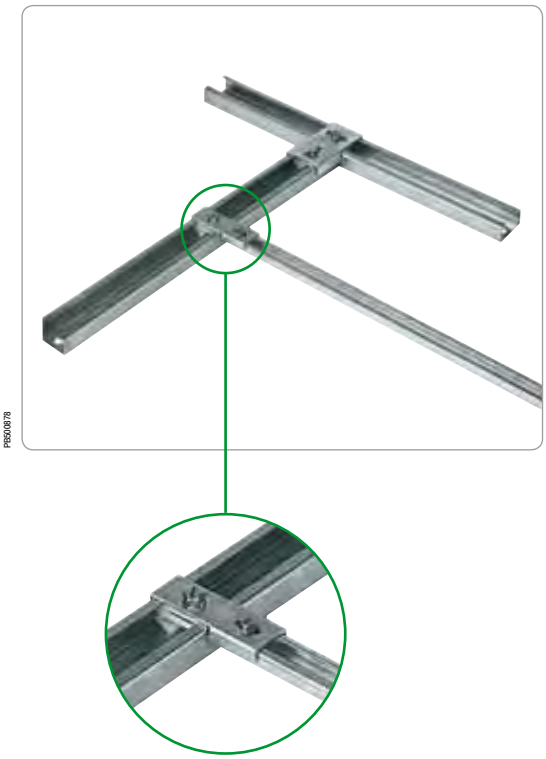

Соединительные элементы UTA

- Соединительные элементы UTA позволяют создавать Т-образные конструкции из симметричных реек С-образного профиля типа С20 и С40. Особенно рекомендуются для создания поперечин в шасси и рамах.
- Соединительные элементы UTA42 позволяют присоединять рейки С20 к рейкам С40.
- Материал: оцинкованная сталь.

Комплект поставки: 20 шт.

Каталожный номер – для одного комплекта. Заказываются в количестве, кратном 20 (20, 40, 60...).

A (мм)	B (мм)	C (мм)	D (мм)	E (мм)	F (мм)	G (мм)	№ по каталогу
21.3	21.5	53.5	8	2	6.2	15	**NSYUTA22**
21.3	40.5	72.5	8	2	6.2	15	**NSYUTA42**
40.3	40.5	81	10	2.5	8.5	25	**NSYUTA44**

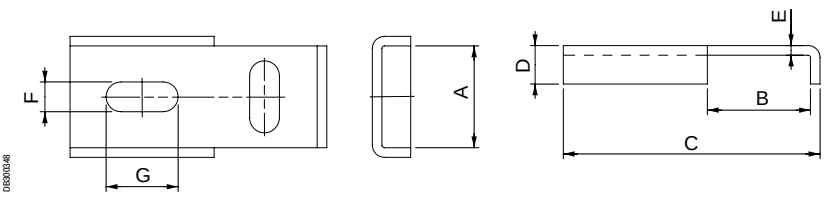

Принадлежности для монтажа
Рейки

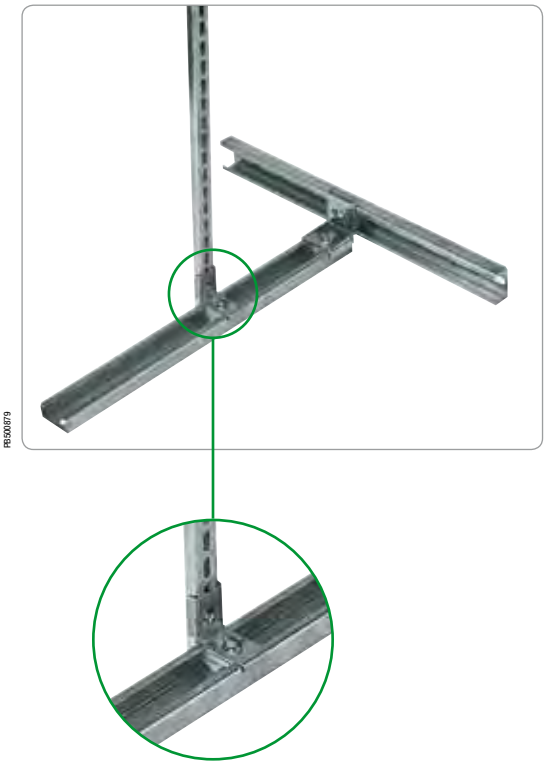

Соединительные элементы ECA

- Соединительные элементы ECA позволяют собирать крестообразные конструкции из симметричных реек C-образного профиля типа C20 и C40, расположенных в перпендикулярных плоскостях.
- Соединительный элемент ECA42 позволяет присоединять рейки C20 к рейкам C40.
- Материал: оцинкованная сталь.

Комплект поставки: 20 шт.

Каталожный номер – для одного комплекта. Заказываются в количестве, кратном 20 (20, 40, 60...).

A (мм)	B (мм)	C (мм)	D (мм)	E (мм)	F (мм)	G (мм)	H (мм)	№ по каталогу
21.3	21.5	8	2	6.2	15	6.2	15	**NSYECA22**
21.3	40.5	8	2	6.2	15	6.2	13	**NSYECA42**
40.3	40.5	10	2.5	8.5	25	8.5	25	**NSYECA44**

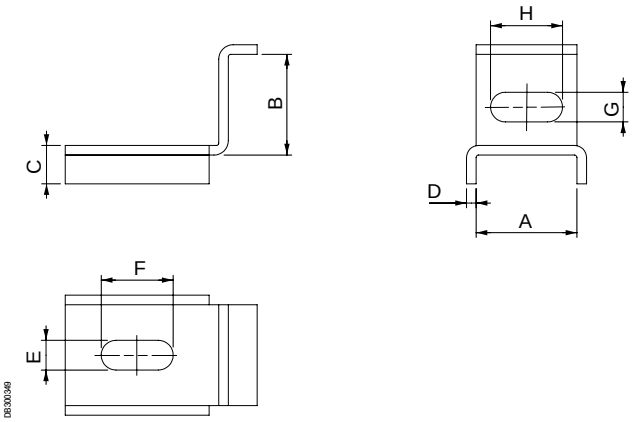



Соединительные элементы UR

- Соединительные элементы UR используются для соединения симметричных реек C-образного профиля в длину.
- Их рекомендуется использовать, если длины стандартной рейки недостаточно, а также для максимально эффективного использования обрезков реек.
- Материал: оцинкованная сталь.

Комплект поставки: 20 шт.

Каталожный номер – для одного комплекта. Заказываются в количестве, кратном 20 (20, 40, 60...).

A (мм)	B (мм)	C (мм)	D (мм)	E (мм)	F (мм)	№ по каталогу
60	18	2	20	15	5	**NSYUR20**
130	36	3	40	30	10	**NSYUR40**
130	55	3	40	30	10	**NSYUR60**

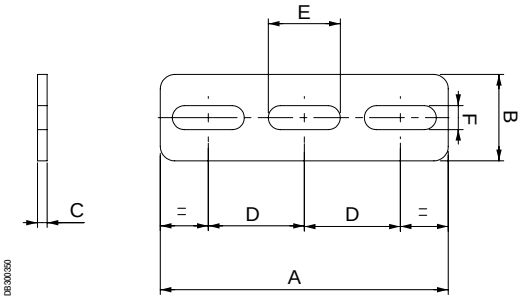

Принадлежности для монтажа
Рейки


PB500381

Соединительные элементы UT

- Соединительные элементы UT используются для создания Т-образных конструкций из симметричных реек С-образного профиля. Из них можно создавать поперечины в рамах и каркасах.
- Материал: оцинкованная сталь.

Комплект поставки: 20 шт.

Каталожный номер – для одного комплекта. Заказываются в количестве, кратном 20 (20, 40, 60...).

A (мм)	B (мм)	C (мм)	D (мм)	E (мм)	F (мм)	№ по каталогу
54	54	2	20	20	5	**NSYUT20**
60	80	2	20	25	8	**NSYUT40**
80	110	2	20	29	10	**NSYUT60**

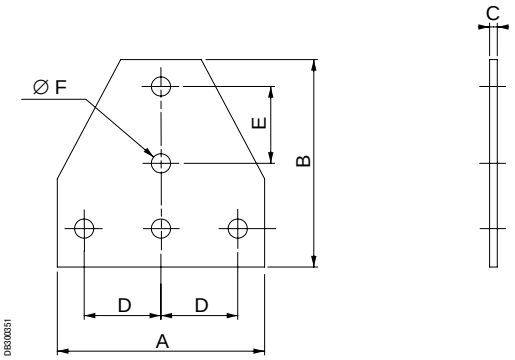

DB300351

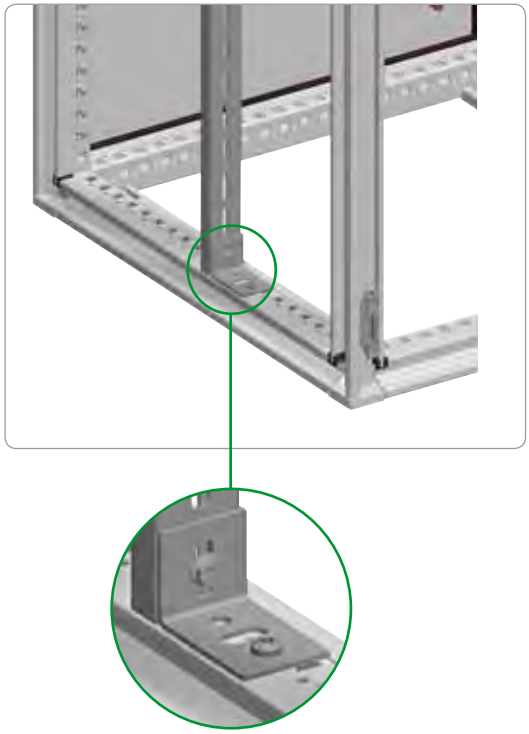
PB500880

Соединительные элементы EN

- Соединительные элементы EN используются для создания Г-образных конструкций из расположенных в перпендикулярных плоскостях симметричных реек, а также для присоединения реек к конструктивным элементам.
- Материал: оцинкованная сталь.

Комплект поставки: 20 шт.

Каталожный номер – для одного комплекта. Заказываются в количестве, кратном 20 (20, 40, 60...).

№ по каталогу
NSYEN20
NSYEN40
NSYEN60

NSYEN20

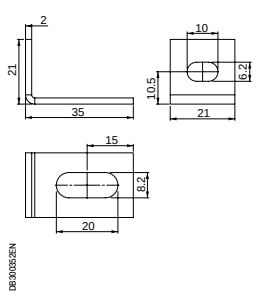

DB301055EN

NSYEN40

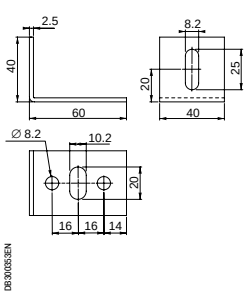

DB301053EN

NSYEN60

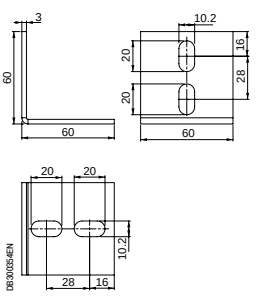

DB301054EN

Принадлежности для монтажа
Рейки



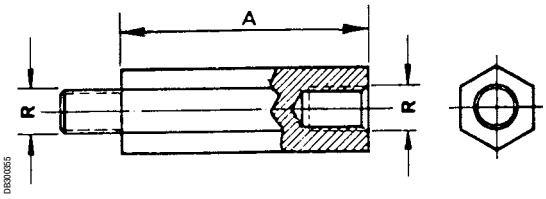

Шестигранные проставки

- Шестигранные проставки позволяют поднять аппараты, монтажные платы и другое оборудование. Проставки можно соединять друг с другом для ступенчатого увеличения их высоты.
- Для установки проставок требуются закладные гайки M6 или M8.

Комплект поставки: 100 шестигранных проставок.

Каталожный номер – для одного комплекта. Заказываются в количестве, кратном 100 (100, 200, 300 и т.д.).

Высота проставки (мм) (A)	Резьба (R)	№ по каталогу
10	M5	**NSYE1025**
15	M5	**NSYE1525**
20	M5	**NSYE2025**
10	M6	**NSYEX106**
12	M6	**NSYEX126**
14	M6	**NSYEX146**
16	M6	**NSYEX166**
18	M6	**NSYEX186**
20	M6	**NSYEX206**
30	M6	**NSYEX306**
40	M6	**NSYEX406**
50	M6	**NSYEX506**
100	M6	**NSYEX1006**
15	M8	**NSYEX158**
20	M8	**NSYEX208**
30	M8	**NSYEX308**
40	M8	**NSYEX408**
50	M8	**NSYEX508**
60	M8	**NSYEX608**
100	M8	**NSYEX1008**



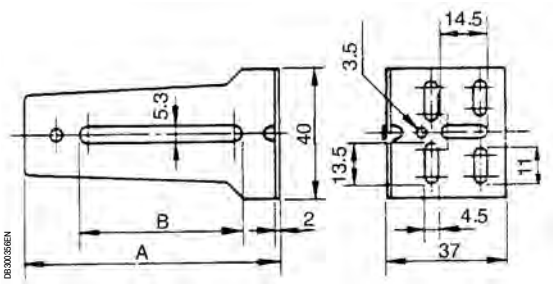

Модульные проставки ETU

- Позволяют устанавливать устройства или рейки на различной высоте над шасси или монтажной платой.
- Материал: оцинкованная сталь.

Комплект поставки: 20 шт.

Каталожный номер – для одного комплекта. Заказываются в количестве, кратном 20 (20, 40, 60...).

A (мм)	B (мм)	№ по каталогу
48	25	**NSYETU48**
58	25	**NSYETU58**
79	55	**NSYETU79**
118	55	**NSYETU118**

Комбинации проставок	Минимальная высота (мм)	Максимальная высота (мм)
NSYETU48 + NSYETU48	53	64
NSYETU48 + NSYETU58	63	74
NSYETU48 + NSYETU79	85	95
NSYETU48 + NSYETU118	124	134
NSYETU58 + NSYETU58	73	84
NSYETU58 + NSYETU79	94	104
NSYETU58 + NSYETU118	134	144
NSYETU79 + NSYETU79	84	125
NSYETU79 + NSYETU118	124	164
NSYETU118 + NSYETU118	164	204

Принадлежности для монтажа
Гайки и винты для реек

Каталожный номер – для одного комплекта. Заказываются в количестве, кратном указанному в графе «Комплект» в таблице ниже.

Применение	Описание			№ по каталогу	Комплект (шт.)
Монтажные платы Telequick	**Зажимные гайки для монтажных плат Telequick**				
 PBS00107	 PBS01768	Зажимная гайка M3		**AF1EA3**	100
		Зажимная гайка M4		**AF1EA4**	100
		Зажимная гайка M5		**AF1EA5**	100
		Зажимная гайка M6		**AF1EA6**	100
Рейки С-образного профиля - 20/40/60 мм	**Передвижные гайки в пластиковом изоляторе**	**Гайка**	**Тип рейки**	**№ по каталогу**	**Комплект (шт.)**
 PBS00870	 PBS00871	M4	C20	**NSYBN204**	100
		M6		**NSYBN206**	100
		M4	C40	**NSYBN404**	50
		M6		**NSYBN406**	50
		M8		**NSYBN408**	50
		M6	C60	**NSYBN606**	20
		M8		**NSYBN608**	20
		M10		**NSYBN610**	20
	 PBS00871	M4	C20	**NSYB204**	100
		M4	C40	**NSYB404**	100
		M6	C60	**NSYB406**	100
Любые гайки	**Винты с шестигранной головкой с невыпадающей шайбой**			**№ по каталогу**	**Комплект (шт.)**
 PBS01766  PBS01763  PBS01764	 PBS01813	Винт M4 x 10 мм		**AF1VA410**	100
		Винт M4 x 16 мм		**AF1VA416**	100
		Винт M5 x 12 мм		**AF1VA512**	100
		Винт M5 x 18 мм		**AF1VA518**	100
		Винт M6 x 12 мм		**AF1VA612**	100
		Винт M6 x 18 мм		**AF1VA618**	100
		Винт M8 x 20 мм		**AF1VC820**	100
Гайки и отверстия 6 мм шкафов Spacial	**Винты Torx с невыпадающей шайбой**			**№ по каталогу**	**Комплект (шт.)**
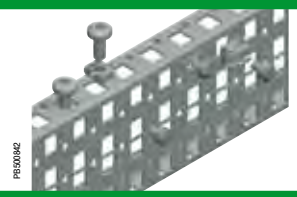 PBS00942	 PBS00835	Torx T30 M6 x 16 мм		**NSYST30M6**	100
		Torx T40 M8 x 16 мм		**NSYST30M8**	100
		Torx T30 M6 x 12 мм самонарезающий		**NSYST30M6S**	100
Самонарезающие винты				**№ по каталогу**	**Комплект (шт.)**
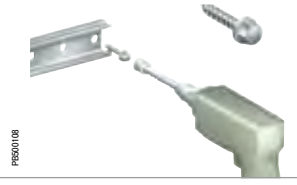 PBS00108	 PBS01855	Винт M5 x 13 мм		**NSYS13M5HS**	100
		Винт M5 x 16 мм		**ФА1ME516**	100
		Винт M6 x 16 мм		**NSYS16M6HS**	100

Принадлежности для монтажа
Гайки и винты для реек

Каталожный номер – для одного комплекта. Заказываются в количестве, кратном указанному в графе «Комплект» в таблице ниже.

Применение	Описание		№ по каталогу	Комплект (шт.)
Вертикальные рейки Для настенных шкафов	**Крепёжные элементы и гайки для алюминиевых вертикальных реек**			
 PBS00105	 PBS01839	Латунная гайка для крепления вертикальной рейки к шкафу	**NSYAMCSF**	4
	 PBS01766	Передвижная гайка M4	**NSYNM4**	100
		Передвижная гайка M5	**NSYNM5**	100
		Передвижная гайка M6	**NSYNM6**	100
Усиленные вертикальные рейки Для напольных шкафов	**Крепёжные элементы и гайки для усиленных вертикальных реек**		**№ по каталогу**	**Комплект (шт.)**
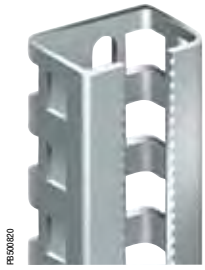 PBS00820	 PBS00823	Кронштейн	**NSYMFB**	4
	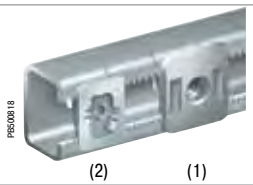 PBS00818 (2) (1)	(1) Гайка M6 с поворотом на ¼	**NSYSNM6**	10
		(1) Гайка M8 с поворотом на ¼	**NSYSNM8**	10
		(2) Зубчатая гайка M6 с поворотом на ¼	**NSYSNSM6**	10
		(2) Зубчатая гайка M8 с поворотом на ¼	**NSYSNSM8**	10
	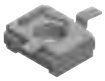 PBS00819	Извлекаемая гайка M6	**NSYCNM6**	50
		Извлекаемая гайка M8 Закладная гайка M6 Закладная гайка M8	**NSYCNM8** **NSYCNFM6** **NSYCNFM8**	50 50 50
Стандартные вертикальные рейки Для напольных шкафов	**Плоские гайки для стандартных вертикальных реек**		**№ по каталогу**	**Комплект (шт.)**
 PBS00482	 PBS00817	Плоская гайка M6	**NSYFNM6**	50
		Плоская гайка M8	**NSYFNM8**	50
Симметричные DIN-рейки 35 x 15 мм	**Зажимные гайки для симметричных DIN-реек**		**№ по каталогу**	**Комплект (шт.)**
 PBS00222	 PBS00863	Зажимная гайка M4	**AF1CG4**	100
		Зажимная гайка M5	**AF1CG5**	100
		Зажимная гайка M6	**AF1CG6**	100
DIN-рейки двойного профиля 35 мм	**Гайки с поворотом на ¼ для DIN-реек двойного профиля**		**№ по каталогу**	**Комплект (шт.)**
 PBS00868	 PBS00836	Гайка M3 + M4	**AF1CF34**	100
		Гайка M5 + M6	**AF1CF56**	100
Асимметричные DIN-рейки 35 мм	**Гайки с поворотом на ¼ для асимметричных DIN-реек**		**№ по каталогу**	**Комплект (шт.)**
 PBS00865	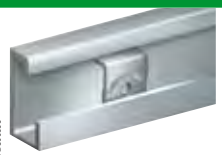 PBS00866	Nut M4	**DZ5ME5**	100
		Nut M5	**DZ5ME8**	100
		Nut M6	**DZ5ME9**	100

Принадлежности для распределения электроэнергии

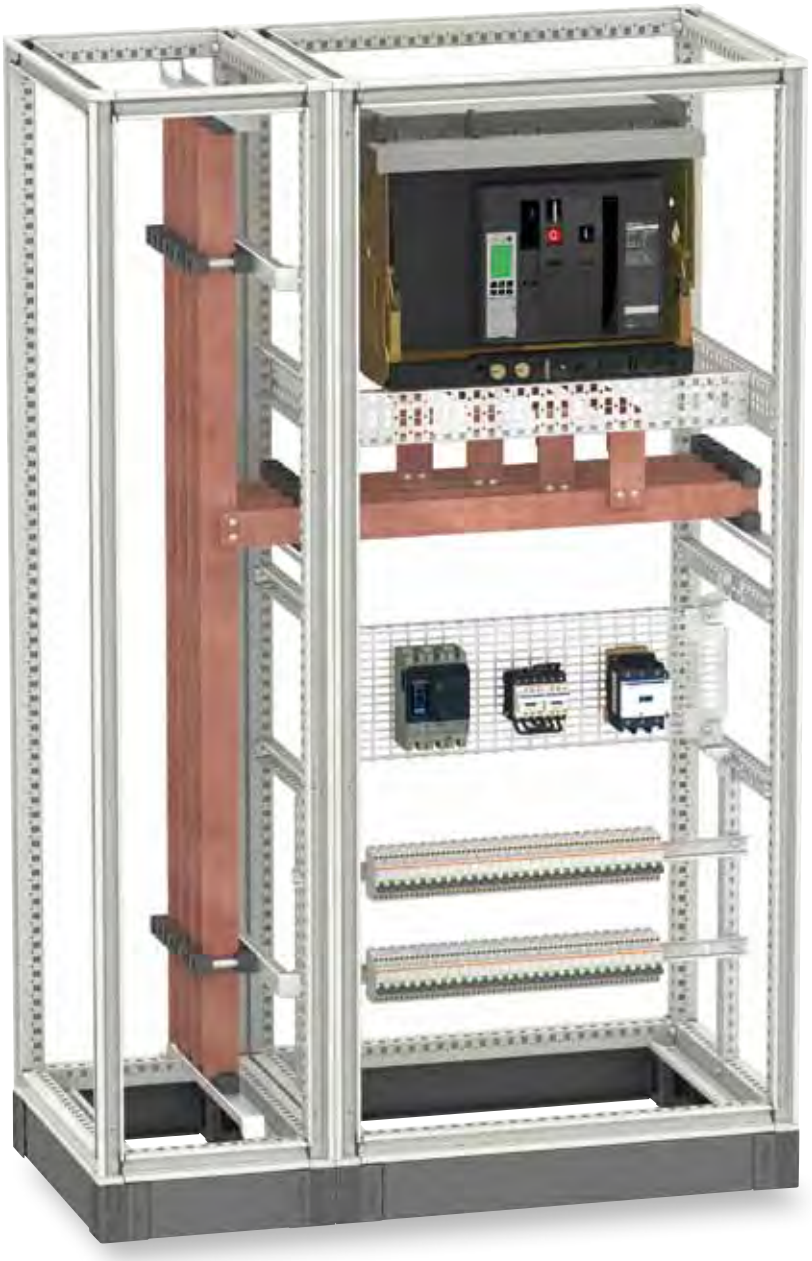

DB404943

Принадлежности для распределения электроэнергии
Содержание


PBS00408

Принадлежности для установки модульного оборудования 396

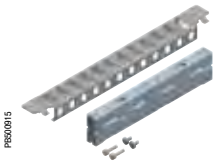
PBS09915

Принадлежности для шин и распределительные блоки 410

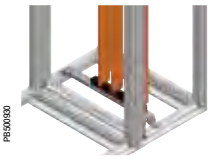
PBS00930

Опоры для шин 415

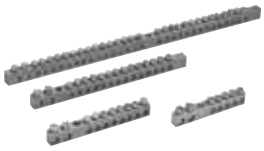
PBS00938

Распределительные клеммы 420

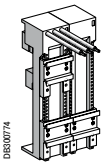
DB300774

Платы для установки на шину 60 мм 423

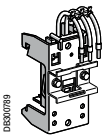
DB300789

Система распределения питания AK5 427

Принадлежности для распределения электроэнергии

Принадлежности для установки модульного оборудования





Таблица совместим.	CRN	S3D	SM	SF	SD	S3X	SMX	SFX	SDX	PLS	PLM	PLA	PLD
	✓	✓				✓							

Плата DLM для модульного оборудования

- Плата состоит из металлических передних панелей с вырезами, с текстурированным полиэфирным порошковым покрытием серого цвета RAL 7035 и жёстким каркасом из оцинкованной стали. Крепление – безвинтовое, на зажимах.
- Глубина установки платы регулируется в диапазоне от 40 до 85 мм между рейкой и передней панелью. Это позволяет размещать в шкафу оборудование любого типа.

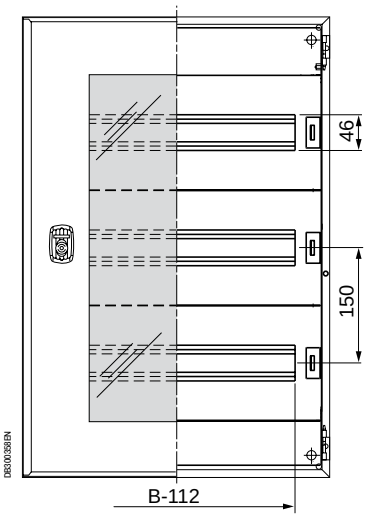

Вырез в передней панели (см. стр. **397**).

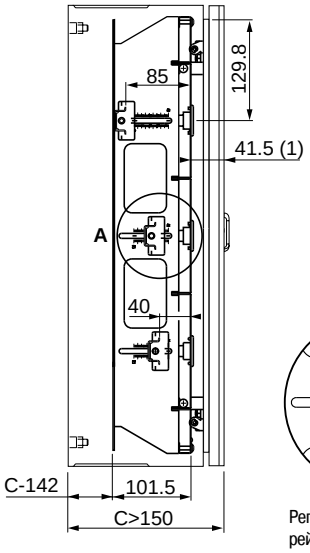

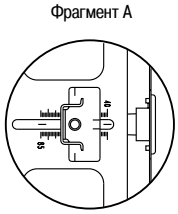

Регулировка положения рейки: 45 мм







Размеры (мм)		Кол-во модулей*	№ по каталогу платы	№ по каталогу сплошной передней панели	№ по каталогу сплошной платы
Высота	Ширина				
400	300	24	**NSYDLM24**	**NSYCTL300DLM**	**NSYPMP300DLM**
500	400	48	**NSYDLM48**	**NSYCTL400DLM**	**NSYPMP400DLM**
600	400	48	**NSYDLM48P**	**NSYCTL400DLM**	**NSYPMP400DLM**
600	600	84	**NSYDLM84P**	**NSYCTL600DLM**	**NSYPMP600DLM**
700	500	66	**NSYDLM66**	**NSYCTL500DLM**	**NSYPMP500DLM**
700	500	88	**NSYDLM88**	**NSYCTL500DLM**	**NSYPMP500DLM**
800	600	84	**NSYDLM84**	**NSYCTL600DLM**	**NSYPMP600DLM**
800	600	112	**NSYDLM112**	**NSYCTL600DLM**	**NSYPMP600DLM**
1000	600	168	**NSYDLM168**	**NSYCTL600DLM**	**NSYPMP600DLM**
1000	800	234	**NSYDLM240**	**NSYCTL800DLM**	**NSYPMP800DLM**

* 1 модуль = 2 шага = 18 мм.

Принадлежности для распределения электроэнергии

Принадлежности для установки модульного оборудования

Количество модулей Ш = 18 мм, устанавливаемых на плату

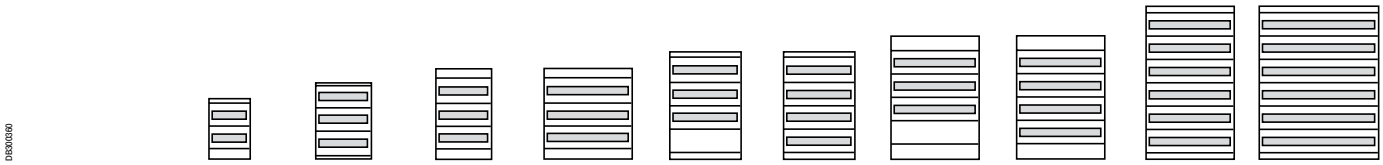

№ по каталогу платы	NSYDLM24	NSYDLM48	NSYDLM48P	NSYDLM84P	NSYDLM66	NSYDLM88	NSYDLM84	NSYDLM112	NSYDLM168	NSYDLM240
Высота шкафа (мм)	400	500	600	600	700	700	800	800	1000	1000
Ширина шкафа (мм)	300	400	400	600	500	500	600	600	600	800
Кол-во рядов	2	3	3	3	3	4	3	4	6	6
Кол-во модулей в ряду	12	16	16	28	22	22	28	28	28	39
Общее кол-во модулей	24	48	48	84	66	88	84	112	168	234

* Для кат. номеров **NSYDLM48**, **NSYDLM48P** и **NSYDLM84** в настенных шкафах Spacial: в центральный ряд шасси, установленного в передней части шкафа, нельзя устанавливать модульные устройства на высоте замка. В этом случае вместо 1 модуля устанавливается заглушка (сверьтесь с нашей технической документацией).



Сплошная передняя панель

- Металлические передние панели безвинтового крепления. Текстурированное 100 % полиэфирное порошковое покрытие серого цвета RAL 7035.
- Номинальная высота: 150 мм.

Комплект поставки: 2 сплошных передних панели с крепежом.

Ширина шкафа (мм)	Кол-во модулей	№ по каталогу
300	12	**NSYCTL300DLM**
400	16	**NSYCTL400DLM**
500	22	**NSYCTL500DLM**
600	28	**NSYCTL600DLM**
800	40	**NSYCTL800DLM**



Сплошная монтажная плата

- Для установки немодульного оборудования.
- Материал: оцинкованная сталь толщиной 2 мм.
- Номинальная высота: 150 мм.

Комплект поставки: 2 сплошные панели с крепежом.

Ширина шкафа (мм)	A (мм)	№ по каталогу
300	208	**NSYPMP300DLM**
400	308	**NSYPMP400DLM**
500	408	**NSYPMP500DLM**
600	508	**NSYPMP600DLM**
800	708	**NSYPMP800DLM**

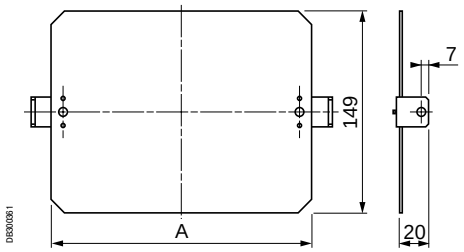

Листовая сталь толщиной 2 мм

Принадлежности для распределения электроэнергии

Принадлежности для установки модульного оборудования



NSYCRN64150P + NSYDLCR64

Таблица совместим.	CRN	S3D*	SM	SF	SD	S3X	SMX	SFX	SDX	PLS	PLM	PLA	PLD
	✓	✓				✓							

Плата DL для модульного оборудования

Плата Dinimel предназначена для устройств высотой 53 и 68 мм. Может крепиться к опорным болтам на задней панели шкафа. Изготовлена из листовой стали. Металлическая передняя панель серого цвета RAL-7035.

- Расстояние между рейкой для монтажа устройств и передней панелью: 45 мм.

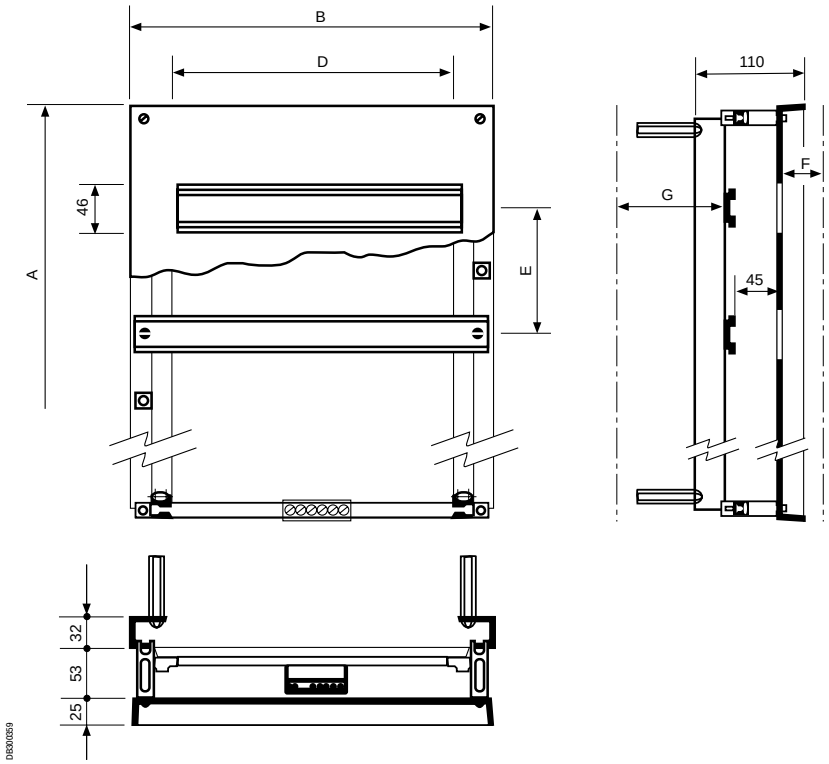

*По поводу использования в шкафах Spacial S3D проконсультируйтесь в Schneider Electric.

Размер F: расстояние от передней панель до внутренней поверхности двери.
Размер G: расстояние от рейки для монтажа устройств до задней панели шкафа.

№ по каталогу	Кол-во модулей 18 мм	Кол-во рядов	Прибл. масса (кг)	Размеры шкафа со сплошной или прозрачной дверью (мм)			Размеры (мм)					
				Высота	Ширина	Глубина	A	B	D	E	F**	G
NSYDLCR18	18	2	1.2	300	250	150*	255	205	162	120	41	51
NSYDLCR24	24	2	1.7	400	300	150*	355	255	216	160	41	51
NSYDLCR36	36	3	1.7	400	300	150*	355	255	216	110	41	51
NSYDLCR48	48	3	2.4	500	400	150*	455	355	288	130	41	51
NSYDLCR64	64	4	3.3	600	400	150/200	555	355	288	130	41	51/101
NSYDLCR88	88	4	4.5	600	500	150/200	555	455	396	130	41	51/101
NSYDLCR110	110	5	5.1	700	500	200	655	455	396	125	41	101
NSYDLCR135	135	5	7.5	800	600	200	755	555	486	140	41	101

* Для установки в шкафы глубиной 200 мм, закажите проставки, кат. номер **NSYEX608** (по 4 на плату).

** Для шкафов с прозрачной дверью размер F уменьшается на 4 мм.

Также см. принадлежности



Сплошная передняя панель
Стр. **397**



Панель-заглушка
Стр. **399**

Принадлежности для распределения электроэнергии

Принадлежности для установки модульного оборудования



P85001890

Панель-заглушка

Изготовлена из огнестойкого изоляционного материала. Полностью или частично закрывает вырезы под автоматические выключатели, легко режется.

Длина (мм)	Кол-во модулей	Цвет RAL	№ по каталогу
72	4	7032	**NSYATP72G**
72	4	7035	**NSYATP72M**
72	4	7035	**NSYATP72MS**
108	6	7035	**NSYATP6DTM**
432	24	7035	**NSYATP24DTM**
1100	-	7035	**NSYATPUND**

Также см. принадлежности



P85001891

Connecting strips
Стр. **422**

Принадлежности для распределения электроэнергии

Принадлежности для установки модульного оборудования



Модульная распределительная система

- Принадлежности для формирования монтажных поверхностей для электрораспределительного оборудования большой мощности.
- На монтажную раму, устанавливаемую на переднюю раму шкафа, крепятся следующие принадлежности:
  - Передние панели для шкафов шириной 600 и 800 мм, сплошные или с вырезами, неподвижные или поворотные. На панели можно закрепить 24 или 36 модулей в ряд, в зависимости от ширины шкафа.
  - Опорные рейки, неподвижные или с регулированием глубины установки.
  - Держатели для монтажных рам, предназначенных для крепления немодульного оборудования.
  - Кронштейны для крепления кабельных каналов.
- Набор дополнительных принадлежностей из опорной рамы и защитной панели, предназначенных для создания двойной или шинной монтажной панели. Все компоненты отдельной монтажной панели могут устанавливаться на двойную или шинную монтажную панель.

Таблица совместим.	CRN	S3D	SM	SF	SD	S3X	SMX	SFX	SDX	PLS	PLM	PLA	PLD
			✓	✓									

Принадлежности для установки модульного оборудования

- Компания Schneider Electric разработала широкий спектр компонентов для создания модульных распределительных панелей, удовлетворяющих потребностям рынка.
- В новую серию компонентов входит монтажная рама, устанавливаемая на передней раме шкафа и предназначенная для крепления следующих компонентов:
  - Передние панели шириной 600 и 800 мм, сплошные или с вырезами, неподвижные или поворотные, высотой 150, 200, 300, 400, 450 и 600 мм.
  - Опорные рейки, неподвижные или с регулированием глубины установки.
  - Кронштейны для монтажных плат, сплошных или перфорированных, для установки немодульных устройств.

- Для шкафов с двойной рамой для модульных распределительных устройств или с камерой для крепления шин используется специальная монтажная рама.







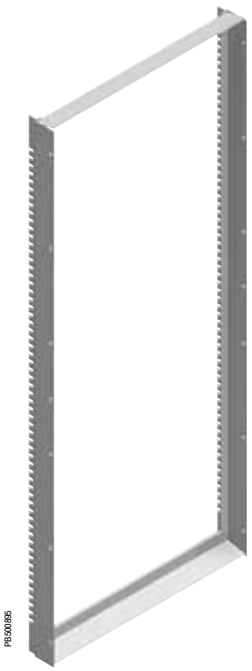

Принадлежности для распределения электроэнергии

Принадлежности для установки модульного оборудования

Таблица совместим.	CRN	S3D	SM	SF	SD	S3X	SMX	SFX	SDX	PLS	PLM	PLA	PLD
			✓	✓									

Одиночная монтажная рама

- Рама из вертикальных и горизонтальных реек:
  – **Spacial SF:** прикручивается к передней раме шкафа.
  – **Spacial SM:** прикручивается к передней раме шкафа через вертикальные регулировочные рейки (см. стр. **369**).
- Удобный доступ внутрь шкафа для установки оборудования.
- Материал: сталь.
- Текстурированное эпоксидно-полиэфирное покрытие серого цвета RAL-7035.

Комплект поставки: две вертикальные рейки, две горизонтальные рейки и крепёжные элементы.

Номинальные размеры (мм)		Макс. кол-во модулей 18 мм	№ по каталогу
Высота (A)	Ширина (B)		
1200	600	144	**NSYCSH126**
	800	216	**NSYCSH128**
1400	600	192	**NSYCSH146**
	800	288	**NSYCSH148**
1600	600	216	**NSYCSH166**
	800	324	**NSYCSH168**
1800	600	240	**NSYCSH186**
	800	360	**NSYCSH188**
2000	600	288	**NSYCSH206**
	800	432	**NSYCSH208**

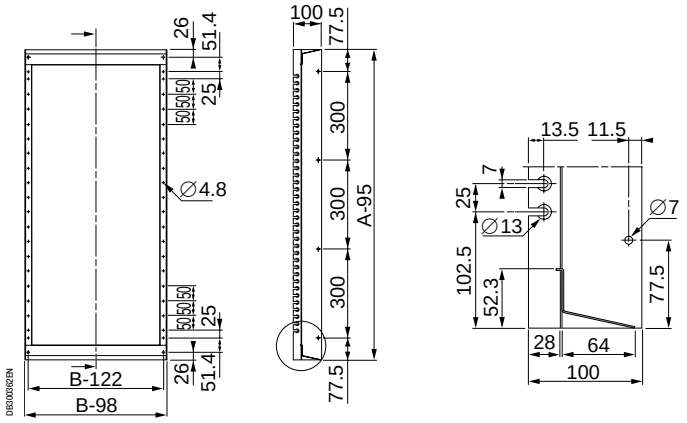

Пример соединения неподвижных передних панелей с вырезами и одиночной монтажной рамы

Номинальные размеры (мм)		Кол-во модулей 18 мм	№ по каталогу		
Высота (A)	Ширина (B)		Одиночная монтажная рама	5 неподвижных передних панелей с вырезами	2 панели-заглушки
1800	600	240	1 x **NSYCSH186**	5 x **NSYMUC306**	1 x **NSYADC16**

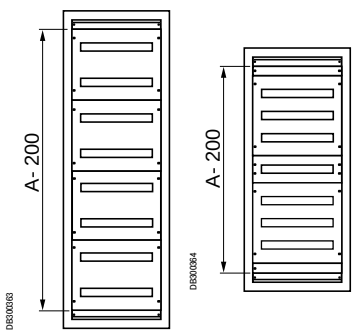

Принадлежности для распределения электроэнергии

Принадлежности для установки модульного оборудования

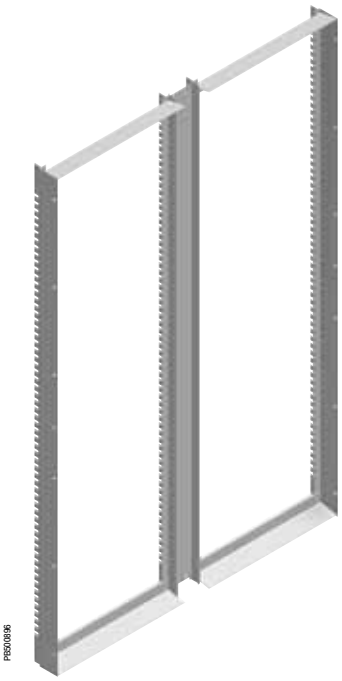

Таблица совместим.	CRN	S3D	SM	SF	SD	S3X	SMX	SFX	SDX	PLS	PLM	PLA	PLD
			✓	✓									

Двойная монтажная рама

- Предназначена для шкафов шириной 1200 и 1600 мм.
- Установка в шкафах Spacial SM: прикручивается к передней раме шкафа через вертикальные регулировочные рейки (стр. **369**).
- Комплект состоит из двух модульных рам с промежуточной центральной вертикальной рейкой.
- **Spacial SM**: для шкафов шириной 1200 мм требуется использовать верхнюю и нижнюю регулировочные рейки.
- **Spacial SF**: для шкафов шириной 1200 и 1600 мм требуется использовать комплект для двухдверных шкафов (стр. **356**).
- Материал: сталь.
- Текстурированное эпоксидно-полиэфирное покрытие серого цвета RAL-7035.

Комплект поставки: две одиночные монтажные рамы, одна промежуточная центральная вертикальная рейка и крепёжные элементы.

Размеры шкафа Spacial (мм)		Ширина проёмов (мм)	Макс. кол-во модулей 18 мм	№ по каталогу
Высота	Ширина			
1400	1200	600 + 600	384	**NSYDCSH1412**
1600	1200	600 + 600	432	**NSYDCSH1612**
1800	1200	600 + 600	480	**NSYDCSH1812**
	1600	800 + 800	720	**NSYDCSH1816**
2000	1200	600 + 600	576	**NSYDCSH2012**
	1600	800 + 800	864	**NSYDCSH2016**

Пример соединения неподвижных передних панелей и двойной монтажной рамы

Размеры шкафа Spacial (мм)			Кол-во модулей 18 мм	№ по каталогу		
Высота (A)	Ширина (B)	Глубина (C)		1 двойная монтажная рама	12 неподвижных передних панелей 300 мм с вырезами	Комплект для двухдверных шкафов
2000	1200	500	576	1 x **NSYDCSH2012**	12 x **NSYMUC306**	**NSYSMP2D5**
	1600	500	864	1 x **NSYDCSH2016**	12 x **NSYMUC308**	-

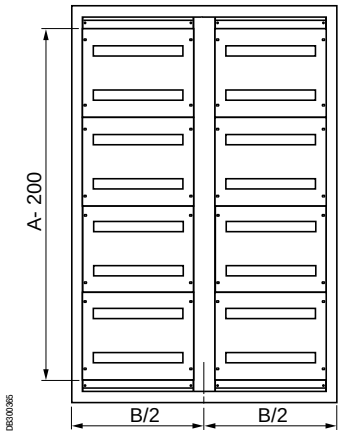

Принадлежности для распределения электроэнергии

Принадлежности для установки модульного оборудования

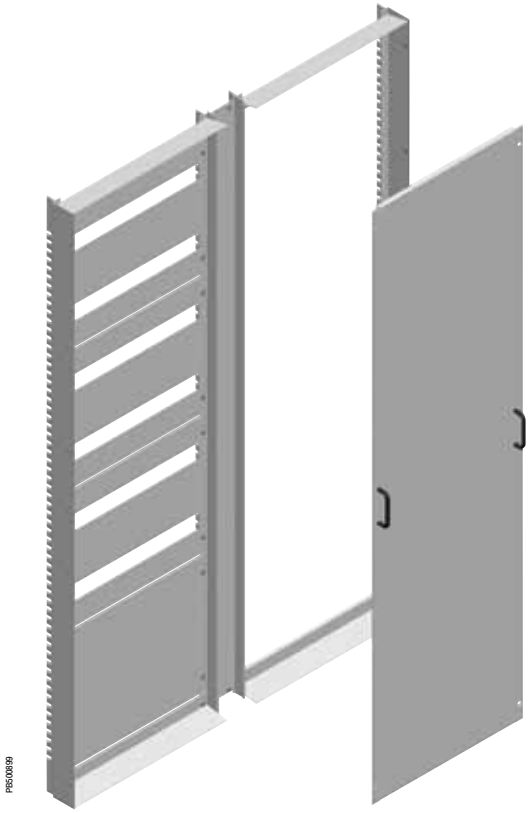

Таблица совместим.	CRN	S3D	SM	SF	SD	S3X	SMX	SFX	SDX	PLS	PLM	PLA	PLD
			✓	✓									

Монтажная рама с отсеком сборных шин

- Предназначена для установки в шкафах шириной 1000 и 1200 мм.
- **Spacial SF**: прикручивается к передней раме шкафа.
- **Spacial SM**: прикручивается к передней раме шкафа через вертикальные и горизонтальные регулировочные рейки.
- Комплект состоит из модульной монтажной рамы с промежуточной центральной вертикальной рейкой и сплошной передней панели для отсека сборных шин (ширина 300 мм).
- Материал: сталь.
- Текстурированное эпоксидно-полиэфирное покрытие серого цвета RAL-7035.

Комплект поставки:
- Одна одиночная монтажная рама.
- Одна промежуточная центральная вертикальная рейка.
- Одна передняя панель-заглушка для отсека сборных шин (шириной 300 мм).
- Крепёжные элементы.

Номинальные размеры (мм)		Ширина проёмов (мм)	Макс. кол-во модулей 18 мм	№ по каталогу
Высота	Ширина			
1400	1000	600 + 400	192	**NSYCSHB1410**
	1200	800 + 400	288	**NSYCSHB1412**
1600	1000	600 + 400	216	**NSYCSHB1610**
	1200	800 + 400	324	**NSYCSHB1612**
1800	1000	600 + 400	240	**NSYCSHB1810**
	1200	800 + 400	360	**NSYCSHB1812**
2000	1000	600 + 400	288	**NSYCSHB2010**
	1200	800 + 400	432	**NSYCSHB2012**

Пример соединения неподвижных передних панелей и монтажной рамы с отсеком сборных шин

Номинальные размеры (мм)		Кол-во модулей 18 мм	№ по каталогу		
Высота (A)	Ширина (B)		1 монтажная рама с отсеком сборных шин	5 неподвижных передних панелей 300 мм с вырезами	2 панели-заглушки
1800	1000	240	1 x **NSYCSHB1810**	5 x **NSYMUC306**	1 x **NSYADC16**
1800	1200	360	1 x **NSYCSHB1812**	5 x **NSYMUC308**	1 x **NSYADC18**

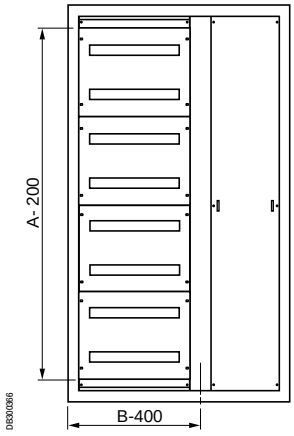

Принадлежности для распределения электроэнергии

Принадлежности для установки модульного оборудования

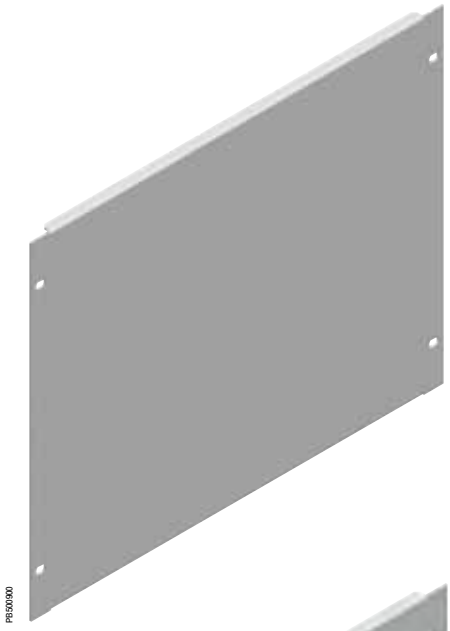
PB500900


PB501901


PB501904

Таблица совместим.	CRN	S3D	SM	SF	SD	S3X	SMX	SFX	SDX	PLS	PLM	PLA	PLD
			✓	✓									

Сплошные передние панели

- Металлическая передняя панель для защиты устройств управления.
- По требованию заказчика могут быть изготовлены вырезы для немодульных устройств управления.
- Подходит для модулей высотой 150 и 200 мм.
- Исполнения:
  – Неподвижная сплошная передняя панель.
  – Поворотная сплошная передняя панель. Угол открытия 120° при установке на плоских петлях.
- Материал: сталь.
- Текстурированное эпоксидно-полиэфирное покрытие серого цвета RAL-7035.

Комплект поставки: одна сплошная передняя панель и крепёжные элементы.

Номинальные размеры (мм)		№ по каталогу неподвижной сплошной передней панели	№ по каталогу поворотной сплошной передней панели
Высота (A)	Ширина (B)		
150	600	**NSYMPC156**	**NSYMPCH156**
	800	**NSYMPC158**	**NSYMPCH158**
200	600	**NSYMPC206**	**NSYMPCH206**
	800	**NSYMPC208**	**NSYMPCH208**
300	600	**NSYMPC306**	**NSYMPCH306**
	800	**NSYMPC308**	**NSYMPCH308**
400	600	**NSYMPC406**	**NSYMPCH406**
	800	**NSYMPC408**	**NSYMPCH408**
450	600	**NSYMPC456**	**NSYMPCH456**
	800	**NSYMPC458**	**NSYMPCH458**
600	600	**NSYMPC606**	**NSYMPCH606**
	800	**NSYMPC608**	**NSYMPCH608**

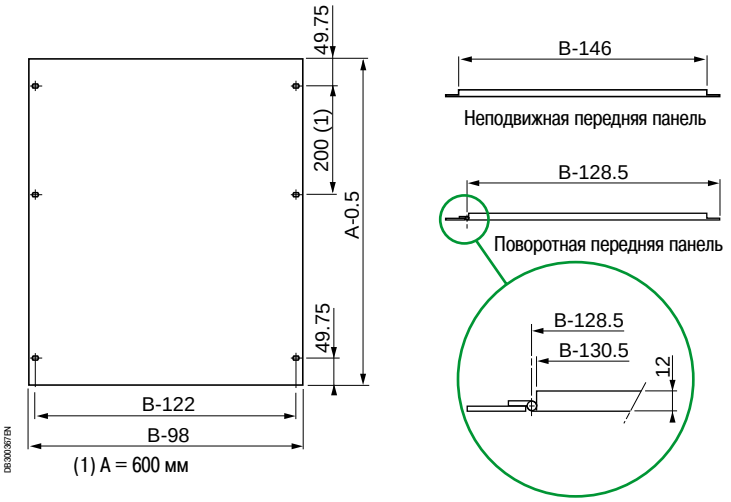

DB300387EN

Панели-заглушки

- Металлические панели-заглушки, закрывающие вырезы на передних панелях, не занятые модульными аппаратами высотой 150 или 200 мм.
- Материал: сталь.
- Текстурированное эпоксидно-полиэфирное покрытие серого цвета RAL-7035.

Комплект поставки: две панели-заглушки и крепёжные элементы.

Размеры передней панели (мм)	Номинальные размеры (мм)	№ по каталогу
Высота	Ширина	
50	600	**NSYADC16**
	800	**NSYADC18**

Принадлежности для распределения электроэнергии

Принадлежности для установки модульного оборудования

Таблица совместим.	CRN	S3D	SM	SF	SD	S3X	SMX	SFX	SDX	PLS	PLM	PLA	PLD
			✓	✓									

Передние панели с вырезами

- Металлические передние панели с вырезами для модульных электрических аппаратов (1 модуль = 18 мм).
- Подходит для модулей высотой 150 и 200 мм.
  – Передние панели для шкафов шириной 600 мм: 24 модуля в одном ряду.
  – Передние панели для шкафов шириной 800 мм: 36 модулей в одном ряду.
- Исполнения:
  – Неподвижная передняя панель с вырезами.
  – Поворотная передняя панель с вырезами. Угол открытия 120° при установке на плоских петлях.
- Материал: сталь.
- Текстурированное эпоксидно-полиэфирное покрытие серого цвета RAL -7035.

Комплект поставки: одна передняя панель с вырезами и крепёжные элементы.

Номинальные размеры (мм)		Размеры			Кол-во вырезов	Макс. кол-во модулей Ш = 18 мм	№ по каталогу неподвижной передней панели с вырезами	№ по каталогу поворотной передней панели с вырезами
Высота (A)	Ширина (B)	D	E	F				
150	600	432	-	-	1	24	**NSYMUC156**	**NSYMUCH156**
	800	642			1	36	**NSYMUC158**	**NSYMUCH158**
200	600	432	-	-	1	24	**NSYMUC206**	**NSYMUCH206**
	800	642			1	36	**NSYMUC208**	**NSYMUCH208**
300	600	432	51.75	150	2	48	**NSYMUC306**	**NSYMUCH306**
	800	642			2	72	**NSYMUC308**	**NSYMUCH308**
400	600	432	76.75	200	2	48	**NSYMUC406**	**NSYMUCH406**
	800	642			2	72	**NSYMUC408**	**NSYMUCH408**
450	600	432	51.75	150	3	72	**NSYMUC456**	**NSYMUCH456**
	800	642			3	108	**NSYMUC458**	**NSYMUCH458**
600	600	432	76.75	200	3	72	**NSYMUC606**	**NSYMUCH606**
	800	642			3	108	**NSYMUC608**	**NSYMUCH608**

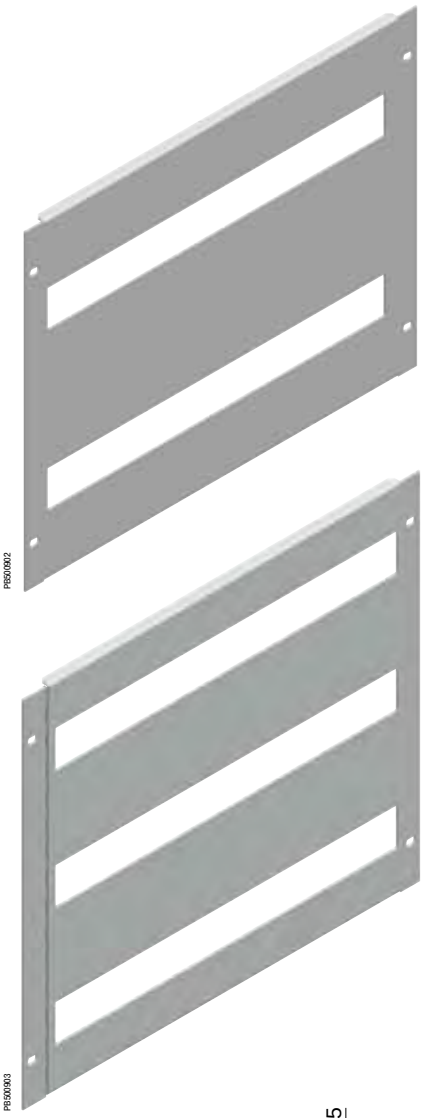

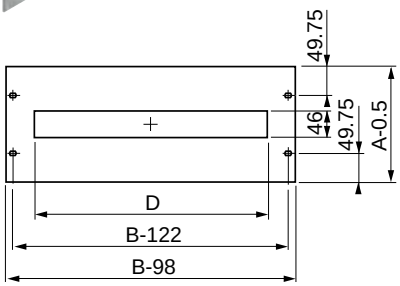

A = 150 и 200 мм

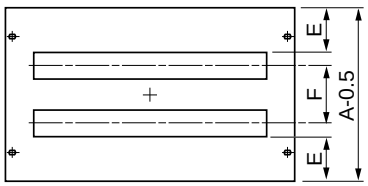

A = 300 и 400 мм

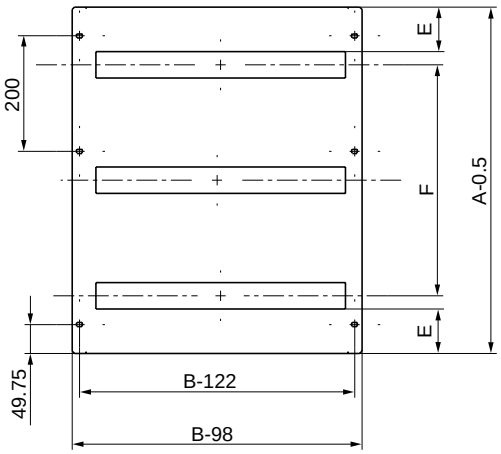

Вырезы 200 мм при A = 600 мм

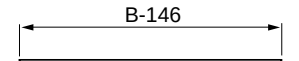

Неподвижная передняя панель

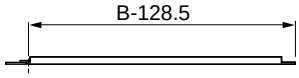

Поворотная передняя панель

Принадлежности для распределения электроэнергии

Принадлежности для установки модульного оборудования



Таблица совместим.	CRN	S3D	SM	SF	SD	S3X	SMX	SFX	SDX	PLS	PLM	PLA	PLD
			✓	✓									

Поперечные рейки с неподвижными кронштейнами

- В комплект входят симметричные DIN-рейки из оцинкованной стали сечением 35 x 15 мм и неподвижные кронштейны. Рейки предназначены для крепления модульных и немодульных устройств.
- Макс. количество модулей шириной 18 мм:
  – Шкаф шириной 600 мм: 24 модуля.
  – Шкаф шириной 800 мм: 36 модулей.
- Крепление винтами непосредственно к вертикальным рейкам монтажной рамы.
- Материал: оцинкованная сталь.

Комплект поставки: одна DIN-рейка, два неподвижных кронштейна и крепёжные элементы.

Номинальные размеры (мм)	№ по каталогу
Ширина (B)	
600	**NSYMFSC60**
800	**NSYMFSC80**

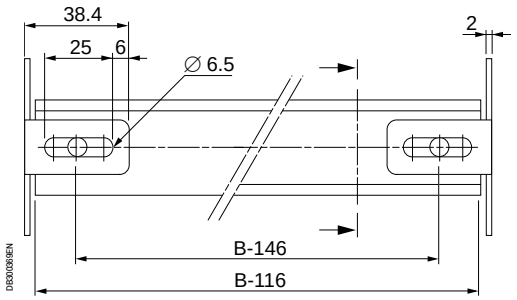

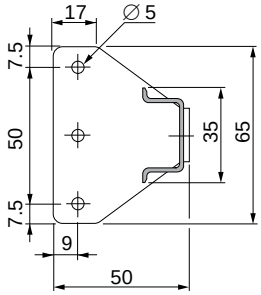

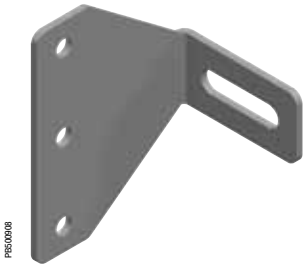

Неподвижные кронштейны без реек

Комплект поставки: два неподвижных кронштейна и крепёжные элементы.

№ по каталогу
NSYMFS1

Принадлежности для распределения электроэнергии

Принадлежности для установки модульного оборудования

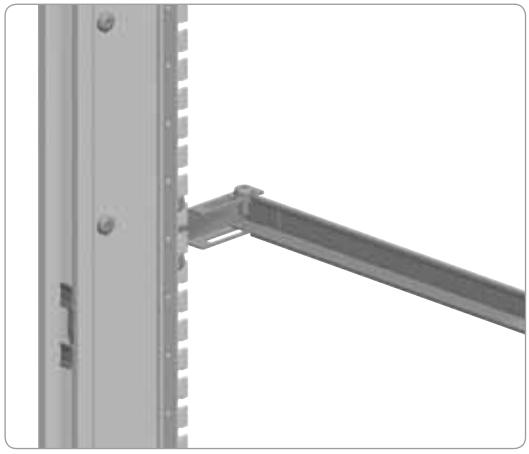

Таблица совместим.	CRN	S3D	SM	SF	SD	S3X	SMX	SFX	SDX	PLS	PLM	PLA	PLD
			✓	✓									

Поперечные рейки с регулируемыми кронштейнами

- В комплект входят симметричные DIN-рейки из оцинкованной стали сечением 35 x 15 мм и кронштейны с регулируемой глубиной установки. Рейки предназначены для крепления модульных и немодульных устройств.
- Макс. количество модулей шириной 18 мм:
  – Шкаф шириной 600 мм: 24 модуля.
  – Шкаф шириной 800 мм: 36 модулей.
- Крепление винтами непосредственно к вертикальным рейкам модульной монтажной рамы.
- Материал: оцинкованная сталь.

Комплект поставки: одна DIN-рейка, два регулируемых кронштейна и крепёжные элементы.

Номинальные размеры (мм)	№ по каталогу
Ширина (B)	
600	**NSYMFSC60D**
800	**NSYMFSC80D**

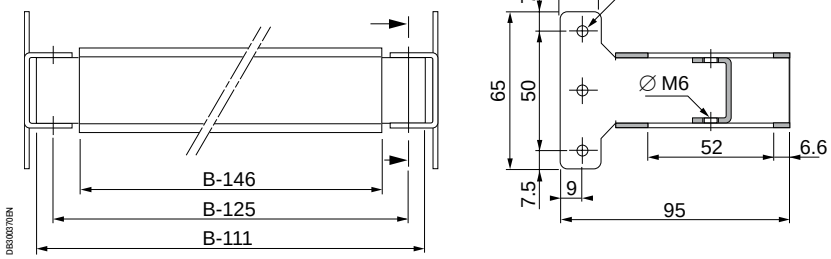



Регулируемые кронштейны без реек

Комплект поставки: два регулируемых кронштейна и крепёжные элементы.

№ по каталогу
NSYMFS1D

Принадлежности для распределения электроэнергии

Принадлежности для установки модульного оборудования

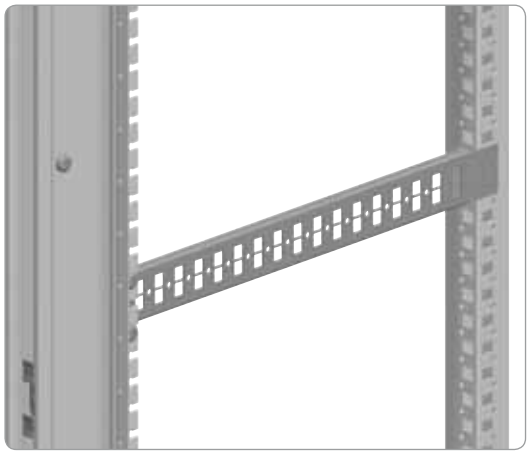

PBS009111



PBS009112

Таблица совместим.	CRN	S3D	SM	SF	SD	S3X	SMX	SFX	SDX	PLS	PLM	PLA	PLD
			✓	✓									

Усиленные держатели для плат

- Держатели для крепления укороченной монтажной платы, предназначенной для установки малых немодульных устройств или поперечных реек для тяжелого оборудования. См. описание укороченной монтажной платы (стр. **362**).
- Крепление винтами непосредственно к вертикальным рейкам модульной монтажной рамы с передней стороны, с задней стороны крепление к каркасу шкафа (**Spacial SF**) или к универсальным поперечным рейкам или поперечным рейкам для быстрого монтажа (см. стр. **371**), установленным вертикально у задней стенки шкафа (**Spacial SM**).
- Материал: оцинкованная сталь.

Комплект поставки: два держателя и крепёжные элементы.

Номинальные размеры (мм) Глубина (C)	Кол-во крепёжных отверстий (Ø 5.2 мм)	№ по каталогу
300	3	**NSYMPS30**
400	7	**NSYMPS40**
500	11	**NSYMPS50**
600	15	**NSYMPS60**
800	23	**NSYMPS80**

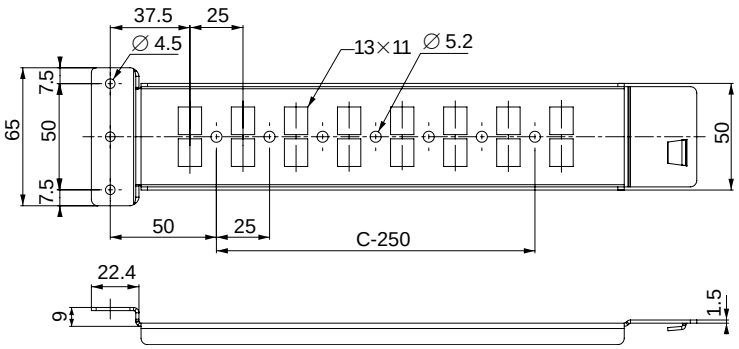

DB300037/EN

Принадлежности для распределения электроэнергии

Принадлежности для установки модульного оборудования

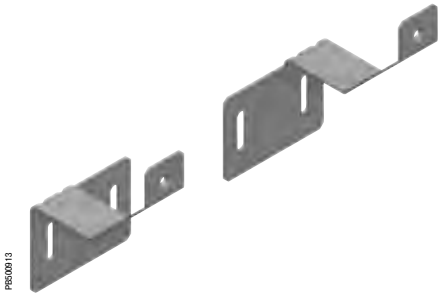

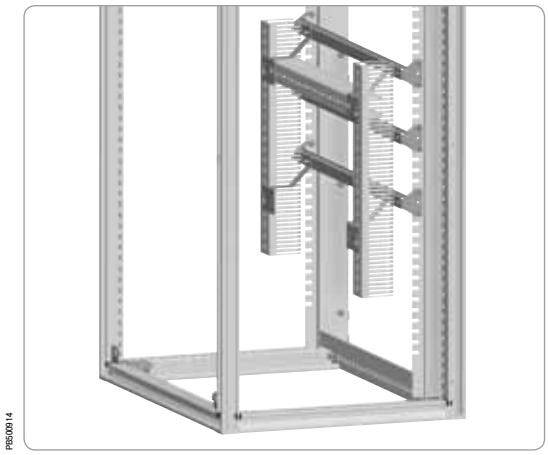

Таблица совместим.	CRN	S3D	SM	SF	SD	S3X	SMX	SFX	SDX	PLS	PLM	PLA	PLD
			✓	✓									

Держатели кабельных каналов

- Держатели кабельных каналов, предназначенные для крепления к модульным монтажным рамам.
- Предназначены для крепления кабельных каналов, расположенных в одной плоскости в горизонтальном или вертикальном положении.
- Крепление винтами непосредственно к поперечным рейкам с неподвижными или регулируемыми кронштейнами.
- Материал: оцинкованная сталь.

Комплект поставки: шесть держателей (три справа и три слева) и крепёжные элементы.

№ по каталогу
NSYMCDFIX

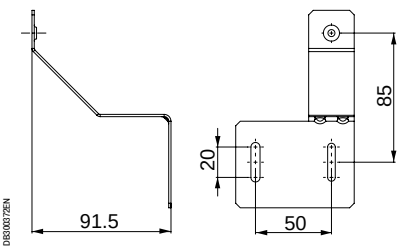

Левый держатель

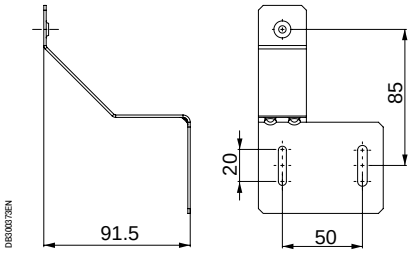

Правый держатель

Принадлежности для распределения электроэнергии

Принадлежности для шин и распределительные блоки

Таблица совместим.	CRN	S3D	SM	SF	SD	S3X	SMX	SFX	SDX	PLS	PLM	PLA	PLD
			✓	✓				✓					

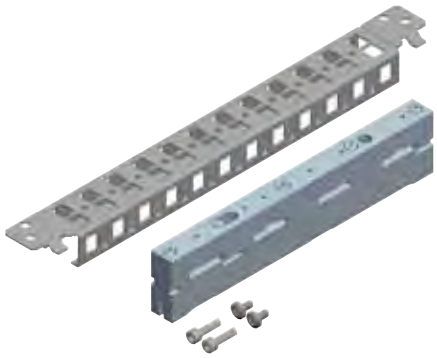
PB500915

Опора для шин 630 А

- **Spacial SF:** крепление непосредственно к каркасу шкафа.
- **Spacial SFX:** в некоторых случаях поперечную рейку для быстрого монтажа размером 400 мм необходимо заменить на универсальную поперечную рейку.
- **Spacial SM:** крепление к вертикальным регулировочным рейкам или к универсальным поперечным рейкам шириной 40 мм (1-рядным).
- Максимальный номинальный ток 630 А.
- Сечение шин и расстояние между опорами определяется в зависимости от номинального тока и тока короткого замыкания с помощью приведенной ниже таблицы.

Комплект поставки: одна опора для шин 630 А, одна поперечная рейка шириной 40 мм для быстрого монтажа и крепёжные элементы.


PB500916


PB500917


PB500918

Номинальные размеры (мм) Ширина/Глубина	№ по каталогу
400	**NSYBS400**
500	**NSYBS500**
600	**NSYBS600**
800	**NSYBS800**

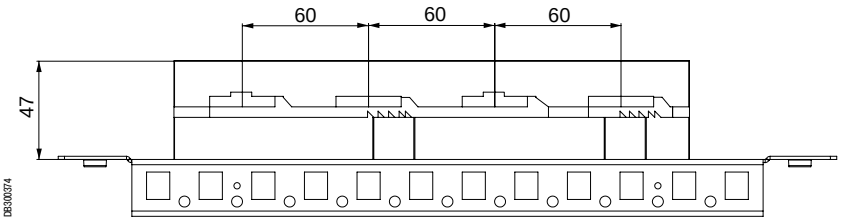

DB300374

Номинальный ток IP55 NR (А)	Кол-во шин на фазу	Размеры шины (мм)	Сечение шины (мм²)	Макс. расстояние между опорами в зависимости от тока короткого замыкания (мм) Iк.з., кА							Нулевой рабочий проводник (мм)	Проводник заземления (мм)
				12	23	30	39	52	66	69		
200	1	12 x 5	60	525	525	525	400	250	-	-	-	-
250	1	12 x 5	75	575	575	575	450	325	-	-	-	-
320	1	20 x 5	100	600	600	600	475	350	150	-	12 x 5-10	-
390	1	25 x 5	125	600	600	600	475	350	150	-	12 x 5-10	6 x 3
440	1	30 x 5	150	650	650	650	650	525	400	350	20 x 5-10	10 x 3
500	1	20 x 10	200	675	675	675	525	350	150	-	25 x 5-10	10 x 6
600	1	30 x 10	300	675	675	675	600	475	325	275	30 x 5-10	10 x 6


PB500919

Крышка для шины 630 А

- Крышка для защиты концов сборных шин.
- Крепление непосредственно к опоре для шин (изолятор).

Комплект поставки: две крышки для шины 630 А и крепёжные элементы.

№ по каталогу
NSYBSC630

Принадлежности для распределения электроэнергии

Принадлежности для шин и распределительные блоки

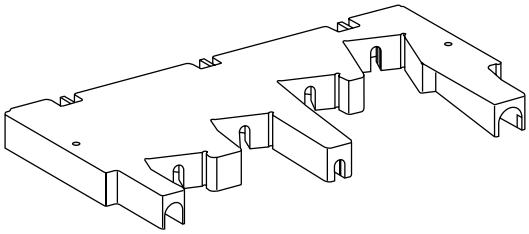
DB300375

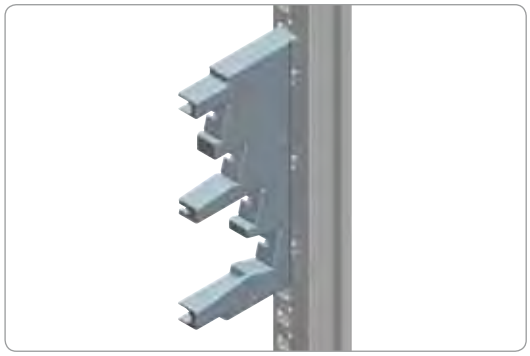
PB500920

Держатель ступенчатых силовых шин

- Обеспечивает крепление шин следующих размеров: 15 x 5, 20 x 5, 32 x 5, 32 x 8.
- Возможность поворота шин облегчает соединение и позволяет оптимизировать расположение кабелей.
- Трёх- или четырёхполюсный, на номинальные токи от 160 до 630 А.
- Устанавливается на монтажные платы (см. стр. **347**) или поперечные рейки (см. стр. **371**).
- Электрические характеристики:
  – Максимальный ток короткого замыкания Ipk (кА удар.):
    - 30 кА (удар.) для шин 160 А.
    - 40 кА (удар.) для шин 250 А.
    - 55 кА (удар.) для шин 400 А и 630 А.
  – Номинальное напряжение изоляции Ui = 750 В.
- Материал: изолирующий пластик.

Комплект поставки: 1 держатель ступенчатых силовых шин и крепёжные элементы.

- Для крепления к поперечным рейкам необходимы самонарезающие винты M6 x 25 (не входят в комплект поставки).

№ по каталогу
04192

- В следующей таблице указаны:
  – Размеры шины в зависимости от допустимого тока в силовых шинах.
  – Расстояние между держателями в зависимости от допустимого сквозного тока короткого замыкания Icw.

Ном. ток (А)	Размеры шины (мм)	Расстояние между центрами держателей (мм)				
		Icw (кА действ. / 1 с)				
		10	13	15	20	25
160	15 x 5	450			300	300 (1)
250	20 x 5					
400	32 x 5					
630	32 x 8					

(1) Icw (кА действ. / 0,6 с).

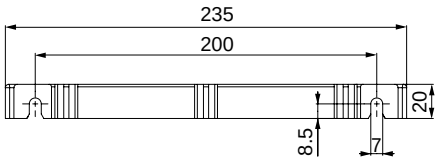

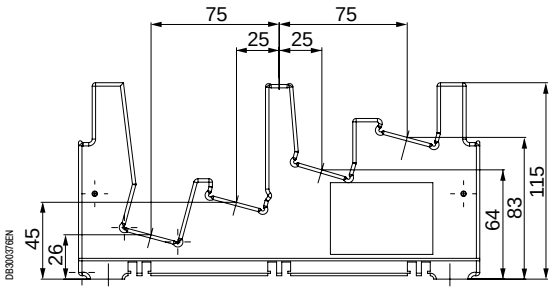

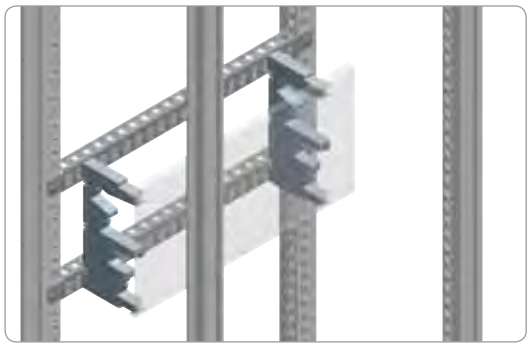
PB500921

Изолирующий экран для ступенчатых силовых шин 630 А

- Защищает от прямого прикосновения спереди к соединениям силовых шин.
- Крепится непосредственно к держателю.
- Длина: 1500 мм.

Комплект поставки: 1 экран для ступенчатых силовых шин и крепёжные элементы.

№ по каталогу
04197

Принадлежности для распределения электроэнергии

Принадлежности для шин и распределительные блоки



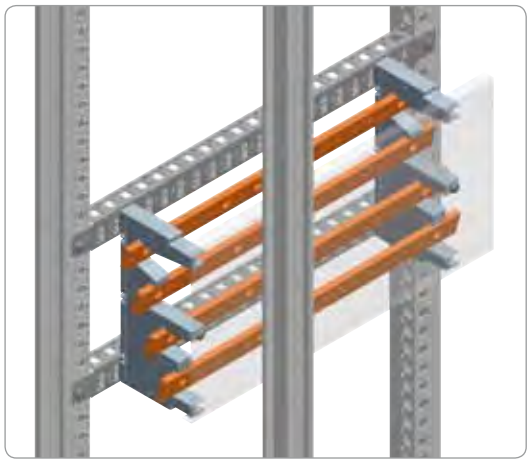

Четырёхполюсный ступенчатый распределительный блок на токи 160/630 А

- Возможность поворота шин облегчает соединение и позволяет оптимизировать расположение кабелей.
- Медные шины с отверстиями:
– 13 резьбовых отверстий M6 для отходящих цепей.
– 4 отверстия Ø 12,2 мм для питания распределительного блока.
- Трёх- или четырёхполюсный, на номинальные токи от 160 до 630 А.
- Установка:
– Устанавливается на монтажные платы (см. стр. **347**) или поперечные рейки (см. стр. **371**).
- Электрические характеристики:
– Номинальный рабочий ток (40 °C):
  - 160 А.
  - 250 А.
  - 400 А.
  - 630 А.
– Номинальное напряжение изоляции: Ui = 750 В.
– Допустимый сквозной ток короткого замыкания Icw:
  - 10 кА (действ.) / 1 с для распределительного блока 160 А;
  - 13 кА (действ.) / 1 с для распределительного блока 250 А;
  - 20 кА (действ.) / 1 с для распределительного блока 400 А;
  - 25 кА (действ.) / 1 с для распределительного блока 630 А.
– Максимальный ток короткого замыкания Ipk:
  - 30 кА (удар.) для распределительного блока 160 А;
  - 30 кА (удар.) для распределительного блока 250 А;
  - 40 кА (удар.) для распределительного блока 400 А;
  - 40 кА (удар.) для распределительного блока 630 А.
– Номинальное импульсное напряжение: Uimp = 8 кВ.
- Распределение тока: 13 отходящих кабелей на фазу сечением не более 50 мм^2.

Комплект поставки: 2 держателя ступенчатых силовых шин, 4 медные шины с отверстиями через каждые 25 мм и 1 изолирующая передняя крышка IPxxB.

- Для крепления к поперечным рейкам необходимы самонарезающие винты M6 x 25 (не входят в комплект поставки).

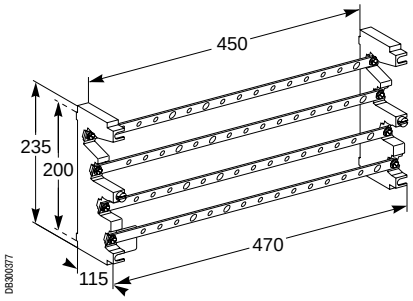

Описание	Размеры шины (мм)	№ по каталогу
160 А (40 °C)	15 x 5	**04052**
250 А (40 °C)	20 x 5	**04053**
400 А (40 °C)	32 x 5	**04054**
630 А (40 °C)	32 x 8	**04055**

Принадлежности для распределения электроэнергии

Принадлежности для шин и распределительные блоки

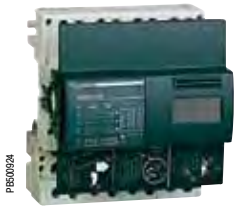

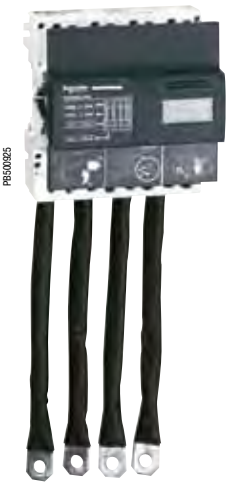

Распределительная колодка Distribloc

- Четырёхполюсная распределительная колодка
- Отходящие цепи подключаются спереди через пружинные клеммы. Усилие контактной пружины автоматически подстраивается под сечение проводника и не зависит от оператора.
- Степень защиты: IPxxB (защита от прямых прикосновений).
- Установка:
  – Устанавливается защёлкиванием на DIN-рейках (см. стр. **379**) и/или монтажных платах (см. стр. 347).
- Электрические характеристики:
  – Номинальный рабочий ток (40 °C):
    - 125 A для колодки Distribloc 125;
    - 160 A для колодки Distribloc 160.
  – Стойкость к токам короткого замыкания: сохраняется отключающая способность, повышающаяся за счёт каскадного соединения нескольких аппаратов.
  – Соответствует стандартам на низковольтную аппаратуру UNE-EN 60947-7-1 и/или UNE-EN 61439-2.
  – Номинальное импульсное напряжение: Uimp = 8 кВ.
- Питание:
  – Distribloc 125 A: через туннельные клеммы для кабелей 35 мм^2.
  – Distribloc 160 A: посредством комплекта для подсоединения (35 мм^2) (входит в комплект поставки).
- Распределение тока (для Distribloc 125 A и Distribloc 160A):
  – Через пружинные клеммы:
    - 2 отходящие цепи посредством гибкого кабеля 4 - 10 мм^2;
    - 3 отходящие цепи посредством гибкого кабеля 2,5 - 6 мм^2;
    - 7 отходящих цепей посредством гибкого кабеля 1,5 - 4 мм^2.
  – Через туннельные клеммы:
    - 1 отходящая цепь посредством гибкого кабеля 4 - 16 мм^2.

Комплект поставки: моноблочная распределительная колодка, модульный изолирующий экран IPxxB и самоклеящиеся этикетки для маркировки фаз. Комплект гибких соединительных кабелей для Distribloc 160.

Описание	№ по каталогу
Распределительная колодка Distribloc 125 A	**04045**
Комплект для подсоединения (4 проводника 125 A)	**04047**
Распределительная колодка Distribloc 160 A + комплект для подсоединения (4 проводника)	**04046**

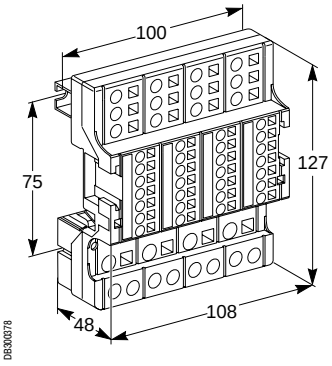

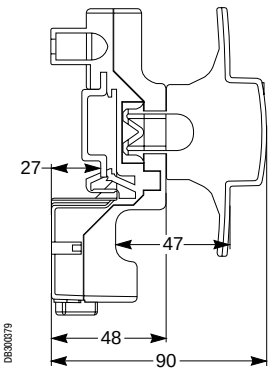

Принадлежности для распределения электроэнергии

Принадлежности для шин и распределительные блоки

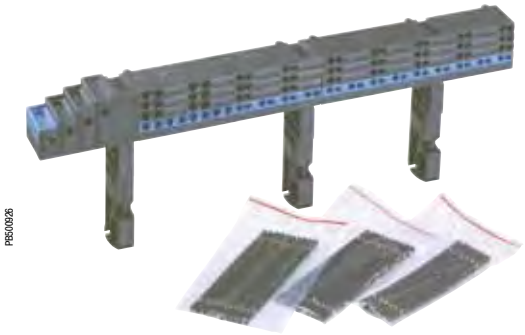
PB600826

Распределительный блок Multiclip

- Используется для распределения тока в ряду модульных устройств полной длины (48 модулей 9 мм). Обычно питается от силовых шин шкафа или ячейки.
- Отходящие цепи присоединяются спереди на пружинных клеммах. Сила нажатия кабельных зажимов не зависит от оператора и автоматически подстраивается к сечению проводника (минимальное сечение 1 мм^2).
- Питание: через туннельные клеммы для кабелей сечением до 50 мм^2.
- Каждая пружина одновременно может зажимать только один гибкий кабель.
- Степень защиты: IPxxB (защита от прямых прикосновений).
- Установка: крепится защёлкиванием на обратной стороне монтажной рейки (например, кат. номер 03001), или крепится винтами на монтажной плате (см. стр. **347**).
- Электрические характеристики:

– Номинальное напряжение изоляции: Ui = 750 В.
– Номинальное импульсное напряжение: Uimp = 8 кВ.
– Стойкость к токам короткого замыкания: сохраняется отключающая способность, повышающаяся за счёт каскадного соединения нескольких выключателей.
– Распределительный блок Multiclip 200 А:
  - отходящий кабель 10 мм^2: I макс. = 50 А;
  - два отходящих кабеля 10 мм^2: I макс. = 63 А.

- Распределение тока:

– Для двухполюсного блока Multiclip 200 А (04012):
  - 12 точек подключения для фазы и нейтрали.
– Для трёх- и четырёхполюсного блока Multiclip 200 А (04013 и 04014):
  - 12 точек подключения для каждой фазы;
  - 18 точек подключения для нейтрали.

Комплект поставки: распределительный блок Multiclip, зачищенные медные соединительные кабели 10 мм^2, Д = 100 мм, 2 комплекта из 12 соединительных кабелей, защитные крышки для контактных пластин питания (IPxxB), винты для контактных пластин питания и крепёжные элементы.

Описание	№ по каталогу
Распределительный блок Multiclip 200 А, 2 полюса	**04012**
Распределительный блок Multiclip 200 А, 3 полюса	**04013**
Распределительный блок Multiclip 200 А, 4 полюса	**04014**

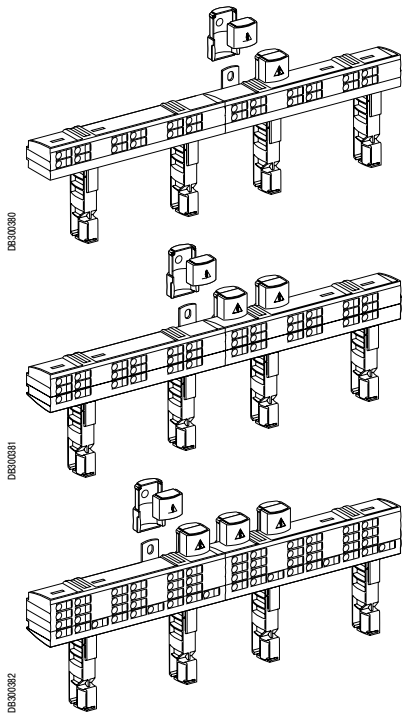
DB300380

DB300381

DB300382

Принадлежности для распределения электроэнергии
Опоры для шин


PB500827

Таблица совместим.	CRN	S3D	SM	SF	SD	S3X	SMX	SFX	SDX	PLS	PLM	PLA	PLD
				✓									

Опоры для вертикальных шин на токи до 3200 А

- Опоры для вертикальных сборных шин, крепление непосредственно к каркасу шкафа. Высота установки регулируется с шагом 25 мм.
- Максимальный номинальный ток:
– 1600 А для шин толщиной 5 мм.
– 3200 А для шин толщиной 10 мм.
- Количество опор и расстояние между ними определяется в зависимости от номинального тока и тока короткого замыкания с помощью приведенной ниже таблицы.

Комплект поставки: две изолирующие опоры для шин, одна металлическая вертикальная опора и крепёжные элементы.

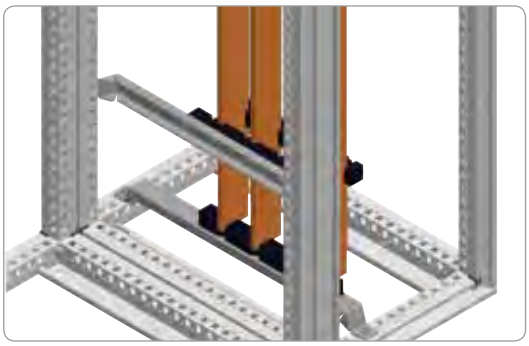
PB500073

Номинальные размеры (мм) Ширина/Глубина (B)	№ по каталогу
400	**NSYBVS400**
500	**NSYBVS500**
600	**NSYBVS600**
800	**NSYBVS800**

- Количество опор и расстояние между ними определяется в зависимости от номинального тока и тока короткого замыкания с помощью приведенной ниже таблицы.


PB500928

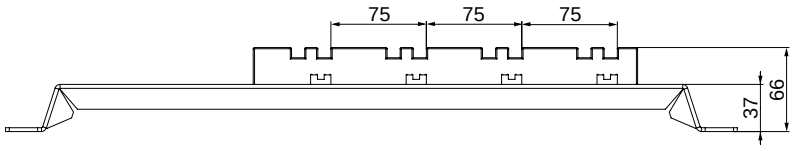

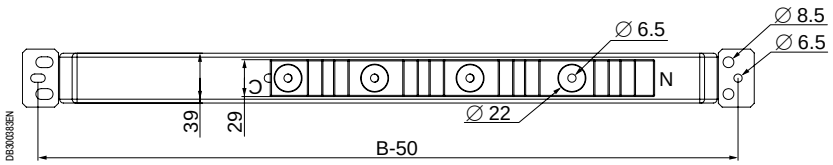

Принадлежности для распределения электроэнергии
Опоры для шин

Подбор количества опор

- Количество и сечение шин подбирается для каждой фазы в зависимости от номинального тока.
- Определите ток короткого замыкания Iк.з. (кА) и с помощью таблицы выберите расстояние между опорами.
- Определите число опор, в зависимости от расстояния между ними и учитывая следующие условия:

– Три вертикальные опоры для шин обязательно должны крепиться к каркасу шкафа (№ по каталогу **NSYBVS**...).

– Если требуется установить более трёх опор, то следует использовать чётное число (2, 4 и т. д.) держателей (№ по каталогу **NSYBSA**).

- Пример:
  Iном.: 2000 А, на одну фазу требуется две шины размером 60 x 10 мм.
  Iк.з.: 50 кА.
  Согласно таблице минимальное расстояние между опорами должно равняться 325 мм.
  Длина медных шин: 1800 мм.
  1700/325 = 5,23, т.е. требуется 6 опор, 3 фиксированные вертикальные опоры и 3 держателя + 1 дополнительный держатель (необходимо, чтобы их количество было чётным).

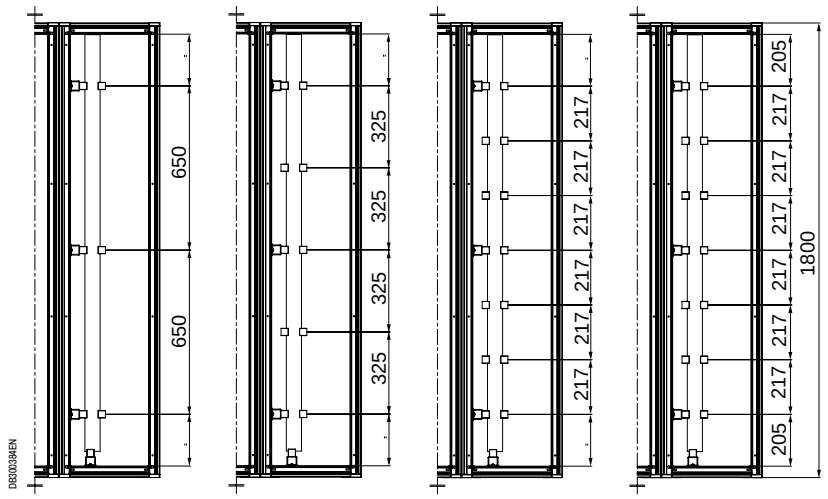

Вертикальные сборные шины			Максимальное расстояние (мм) между опорами в зависимости от тока короткого замыкания Iк.з.								
Номинальный ток Iном. (А)	Размеры шины (мм)	Число шин на фазу	Iк.з. (кА)								
			15	25	30	40	50	60	65	75	85
750	60 x 5	1	650	325	325	217	-	-	-	-	-
900	80 x 5	1	650	325	325	217	-	-	-	-	-
1250	60 x 5	2	650	325	325	217	163	-	-	-	-
1600	80 x 5	2	650	325	325	217	217	-	-	-	-
1080	50 x 10	1	650	650	650	325	217	217	-	-	-
1250	60 x 10	1	650	650	650	325	325	217	-	-	-
1600	80 x 10	1	650	650	650	325	325	217	-	-	-
1850	50 x 10	2	650	650	325	325	325	217	217	217	-
2000	60 x 10	2	650	650	650	325	325	325	217	217	-
2500	80 x 10	2	650	650	650	325	325	325	325	217	-
2800	100 x 10	2	650	650	650	650	325	325	325	217	163

Примечание: номинальный ток шины указан для температуры окружающей среды 35 °C.
Номинальные токи указаны при соблюдении степени защиты IP55. Максимальные значения тока (3200 А) достигаются при температуре окружающей среды ниже 35 °C, варьирующейся в зависимости от конфигурации и положения шин.
См. таблицу допустимых токов в зависимости от температуры (стр. **419**).

Принадлежности для распределения электроэнергии

Опоры для шин

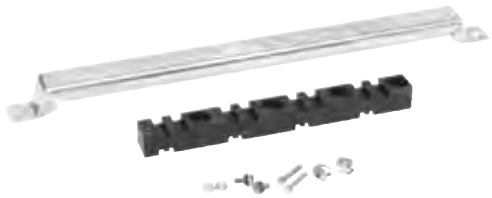

PB500929

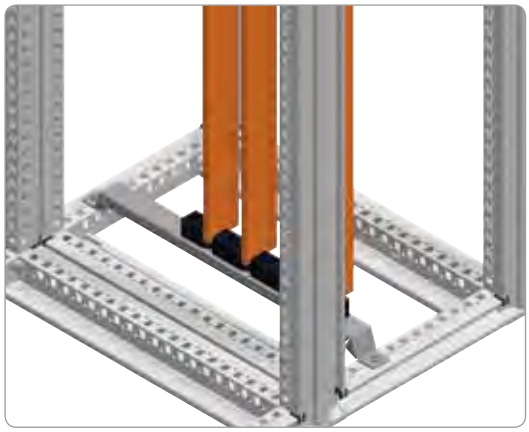

PB500930

Таблица совместим.	CRN	S3D	SM	SF	SD	S3X	SMX	SFX	SDX	PLS	PLM	PLA	PLD
				✓									

Монтажная опора

- Нижняя опора для вертикальных шин.
- Крепится к нижней раме шкафа.
- Предназначена для крепления шин.
- Не учитывается при расчёте числа вертикальных опор.

Комплект поставки: одна изолирующая опора для крепления шин, одна металлическая опора и крепёжные элементы.

Номинальные размеры (мм) Ширина/Глубина	№ по каталогу
400	**NSYAS400**
500	**NSYAS500**
600	**NSYAS600**
800	**NSYAS800**

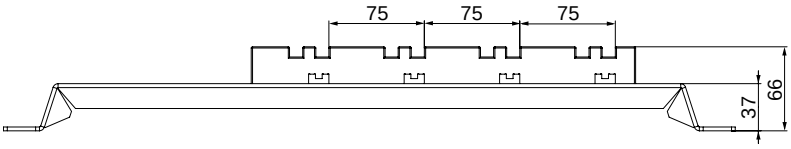

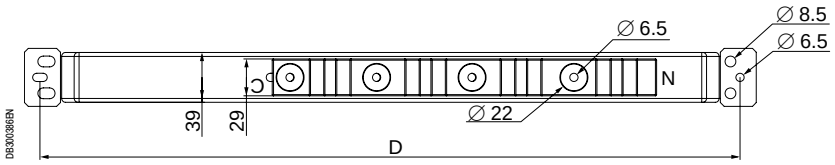

Принадлежности для распределения электроэнергии
Опоры для шин


PB500931

Таблица совместим.	CRN	S3D	SM	SF	SD	S3X	SMX	SFX	SDX	PLS	PLM	PLA	PLD
				✓				✓					

Опоры для горизонтальных шин на токи до 3200 А

- Опоры для крепления горизонтальных сборных шин.
- Крепление к вертикальным рейкам каркаса шкафа на любой высоте, высота установки регулируется с шагом 25 мм.
- Максимальный номинальный ток:
  – 1600 А для шин толщиной 5 мм.
  – 3200 А для шин толщиной 10 мм.
- Количество опор и расстояние между ними определяется в зависимости от номинального тока и тока короткого замыкания с помощью приведенной ниже таблицы.

Комплект поставки: две изолирующие опоры для шин, одна металлическая горизонтальная опора и крепёжные элементы.

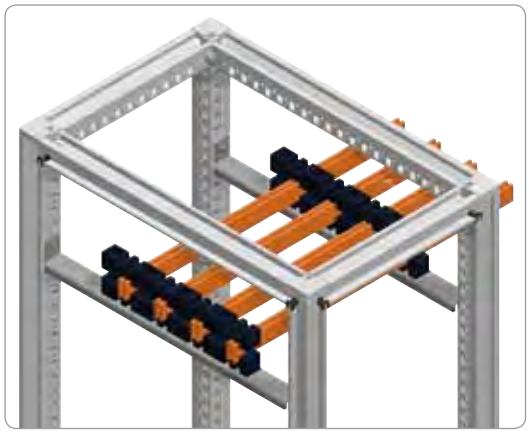
PB500932

Номинальные размеры (мм) Ширина/Глубина (B)	№ по каталогу
500	**NSYBHS500**
600	**NSYBHS600**
800	**NSYBHS800**

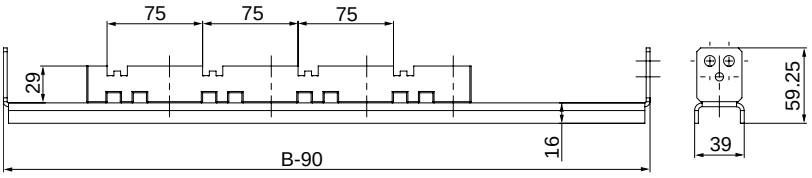

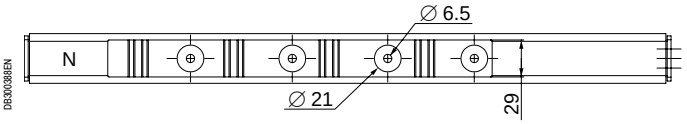

DB300388EN

Горизонтальные сборные шины			Максимальное расстояние (мм) между опорами в зависимости от тока короткого замыкания Iк.з. (кА)								
Номинальный ток Iном. (А)	Размеры шины (мм)	Число шин на фазу	15	25	30	40	50	60	65	75	85
750	60 x 5	1	650	325	325	217	-	-	-	-	-
900	80 x 5	1	650	325	325	217	-	-	-	-	-
1250	60 x 5	2	650	325	325	217	163	163	130	108	81
1600	80 x 5	2	650	325	325	217	217	163	130	108	81
1080	50 x 10	1	650	650	650	325	217	217	163	-	-
1250	60 x 10	1	650	650	650	325	325	217	163	130	108
1600	80 x 10	1	650	650	650	325	325	217	163	130	108
1850	50 x 10	2	650	650	325	325	325	217	217	217	163
2000	60 x 10	2	650	650	650	325	325	325	217	217	163
2500	80 x 10	2	650	650	650	325	325	325	325	217	163
2800	100 x 10	2	650	650	650	650	325	325	325	217	163

Примечание: номинальный ток шины указан для температуры окружающей среды 35 °C.
Номинальные токи указаны при соблюдении степени защиты IP55. Максимальные значения тока (3200 А) достигаются при температуре окружающей среды ниже 35 °C, варьирующейся в зависимости от конфигурации и положения шин.
См. таблицу допустимых токов в зависимости от температуры (**стр. 419**).

Принадлежности для распределения электроэнергии
Опоры для шин

Таблица совместим.	CRN	S3D	SM	SF	SD	S3X	SMX	SFX	SDX	PLS	PLM	PLA	PLD
				✓				✓					

Подбор количества опор

- Количество и сечение шин подбирается для каждой фазы в зависимости от номинального тока.
- Определите ток короткого замыкания Ik.з. (кА) и с помощью таблицы выберите расстояние между опорами.
- Определите число опор, в зависимости от расстояния между ними и учитывая следующие условия:

– Две опоры для шин обязательно должны крепиться к каркасу шкафа. Если шкафы соединены в ряд, то требуется только одна опора, которая крепится к вертикальным рейкам каркаса.
– Если требуется более двух опор, то следует использовать держатели (№ по каталогу **NSYBSA**).

Таблица зависимости максимально допустимого тока от температуры

Тип шины		Максимально допустимый ток (А) в зависимости от температуры окружающей среды				
Размеры шины (мм)	Кол-во шин на фазу	25 °C	30 °C	35 °C	40 °C	45 °C
60 x 5	1	840	790	750	700	650
80 x 5	1	1050	990	900	870	810
60 x 5	2	1420	1350	1250	1180	1090
80 x 5	2	1820	1720	1600	1510	1390
50 x 10	1	1220	1160	1080	1010	940
60 x 10	1	1400	1320	1250	1160	1070
80 x 10	1	1800	1700	1600	1500	1390
50 x 10	2	2090	1980	1850	1740	1610
60 x 10	2	2270	2140	2000	1870	1720
80 x 10	2	2820	2660	2500	2330	2160
100 x 10	2	3200	3100	2800	2720	2510

Примечание: приведенные данные о максимально допустимом токе в зависимости от температуры не являются исчерпывающими, так как они зависят от конфигурации и положения шин внутри шкафа.

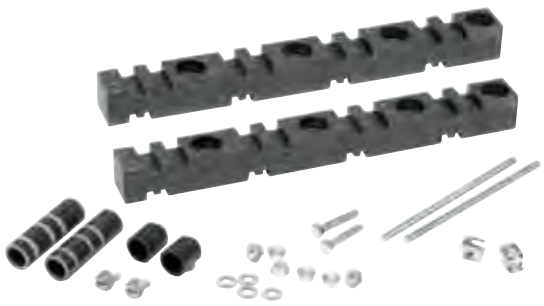
PB500933

Держатели шин

- Держатели, не закрепляемые на каркасе шкафа, обеспечивают определенное расстояние между шинами.
- Предназначены как для вертикальных, так и для горизонтальных шин.
- Для расчета количества держателей используется таблица для максимального расстояния между опорами.

Комплект поставки: два изолирующих держателя и крепёжные элементы.

№ по каталогу
NSYBSA

Принадлежности для распределения электроэнергии
Распределительные клеммы


PB5003034

Безопасные клеммы Sigma

Безопасные клеммы: основание из полиамида-6 матово-чёрного цвета, клемма из латуни **MS-58** (DIN 17660), кольцо из закалённой оцинкованной и бихромированной стали, колпачок из самозатухающего полипропилена оранжевого цвета.

- Защита от повреждения проводника: соединение обеспечивается зажимным механизмом, который распределяет давление по всей поверхности контакта, предотвращая трение поверхностей и точечные усилия, могущие привести к повреждению проводников.
- Защита от ослабления зажима: окружающее латунный корпус кольцо предохраняет его от механического давления проводников, которое может вызвать ослабление зажима и разрыв соединения.
- Полная изоляция: все клеммы SIGMA «S» снабжены защитным колпачком, предотвращающим случайное прикосновение к частям под напряжением.

Все клеммы можно соединять между собой, что позволяет получать клеммные колодки любой длины. Рабочее напряжение: 500 В.

Сечение (мм²)	A	B	C	D	E	Комплект (шт.)	№ по каталогу
1 x 4	30	20	13	21	4	20	**NSYS04**
1 x 6	33	25	16	24	7	20	**NSYS06**
1 x 10	38	28	16	28	6	20	**NSYS10**
1 x 16	42	32	19	32	9	20	**NSYS16**
1 x 35	46	38	23	34	11	20	**NSYS2535**
1 x 50	52	45	27	40	15	20	**NSYS50**
1 x 70	55	50	30	40	15	20	**NSYS70**
1 x 100	58	54	33	40	20	10	**NSYS95100**

Примечание: к любой клемме можно подсоединить до двух проводников указанного сечения.

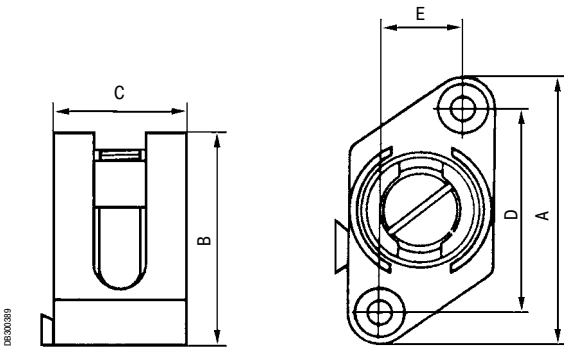

DB300389

Принадлежности для распределения электроэнергии
Распределительные клеммы



PB500935

Биметаллические клеммы

Предназначены для ответвления кабелей от плоских шин; используются прежде всего в соединениях сборных шин.
Биметаллические клеммы изготавливаются из медного сплава методом горячей штамповки и покрыты оловом; к ним можно присоединять как медные так и алюминиевые проводники.

Комплект поставки: 4 биметаллические клеммы.

Сечение основной линии (мм²)	Сечение ответвления (мм²)	№ по каталогу
6-50	-	**NSYBBH29**
6-50	-	**NSYBBH29C**
10-95	-	**NSYBBH30**
16-150	-	**NSYBBH31**
50-240	-	**NSYBBH32**
6-50	6-50	**NSYBBH29D**
10-95	10-95	**NSYBBH30D**
25-150	16-150	**NSYBBH31D**
95-240	5-240	**NSYBBH32D**
6-50	-	**NSYBBH29P**
6-50	6-50	**NSYBBH29DPC**



PB500936

Клеммы шина/кабель

Ввод через плоскую шину, ответвление через кабель, шину или клемму.

Комплект поставки: 1 ответвительная клемма.

Сечение ответвляемого кабеля (мм²)	Толщина шины (мм)	Рис.	№ по каталогу
1.5 to 16	5	2	**NSYBPCH516**
1.5 to 50	5	2	**NSYBPCH550**
16 to 120	5	2	**NSYBPCH5120**
1.5 to 16	10	1	**NSYBPCH1016**
1.5 to 50	10	1	**NSYBPCH1050**

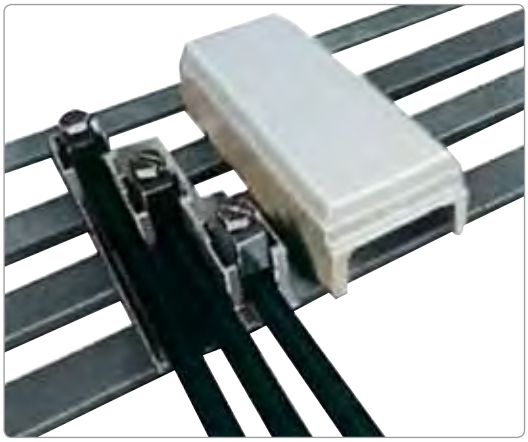

PB500937

Трёхполюсные ответвительные клеммы

Ввод через плоскую шину, ответвление через кабель (для сборных шин).

Комплект поставки: 1 ответвительная клемма.

Ширина шины (мм)	Толщина шины (мм)	Сечение ответвляемого кабеля (мм²)	№ по каталогу
12/15/20/25/30	5 - 10	35 - 120	**NSYBTE630TBT**

Принадлежности для распределения электроэнергии
Распределительные клеммы

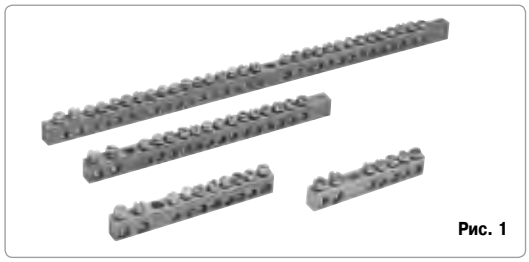
PB500938

Рис. 1

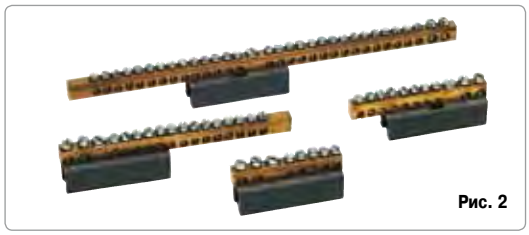
PB500819

Рис. 2


PB500891

Рис. 2

Коллекторы заземления

Служат для ответвления кабелей зануления и заземления.
- Модели **NSYRBL** (рис. 1) предназначены для установки в коробках с изолирующей задней панелью либо с помощью изоляторов (не входят в комплект поставки).
- Модели **NSYRBLZ** (рис. 2) с изолирующим цоколем устанавливаются нажатием на рейки 12 x 2 мм.

Комплект поставки: 10 коллекторов заземления.

Кол-во клемм x сечение	Рис.	№ по каталогу
2 x 16 мм² + 5 x 6 мм²	1	**NSYRBL21656M**
2 x 16 мм² + 8 x 6 мм²	1	**NSYRBL21686M**
2 x 16 мм² + 14 x 6 мм²	1	**NSYRBL216146M**
2 x 16 мм² + 29 x 6 мм²	1	**NSYRBL216296M**
2 x 16 мм² + 5 x 6 мм²	2	**NSYRBLZ21656**
2 x 16 мм² + 8 x 6 мм²	2	**NSYRBLZ21686**
2 x 16 мм² + 14 x 6 мм²	2	**NSYRBLZ216146**
2 x 16 мм² + 29 x 6 мм²	2	**NSYRBLZ216296**

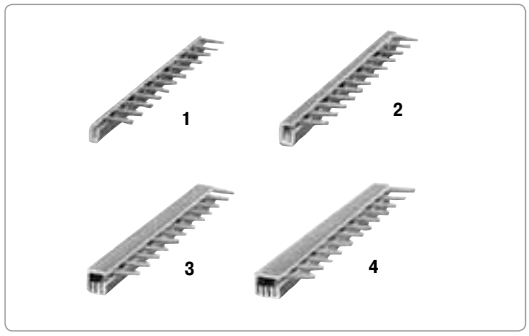

PB500940

Гребёнчатые шинки

Служат для распределения тока в одинарном ряду автоматических выключателей (до 12 модулей).

Комплект поставки: 10 гребёнчатых шинок.

Кол-во шин	Кол-во полюсов на шину	Рис.	№ по каталогу
1	12	1	**NSYBDS112**
2	6	2	**NSYBDS26**
3	4	3	**NSYBDS34**
4	3	4	**NSYBDS43**

Принадлежности для распределения электроэнергии

Платы для установки на шину 60 мм

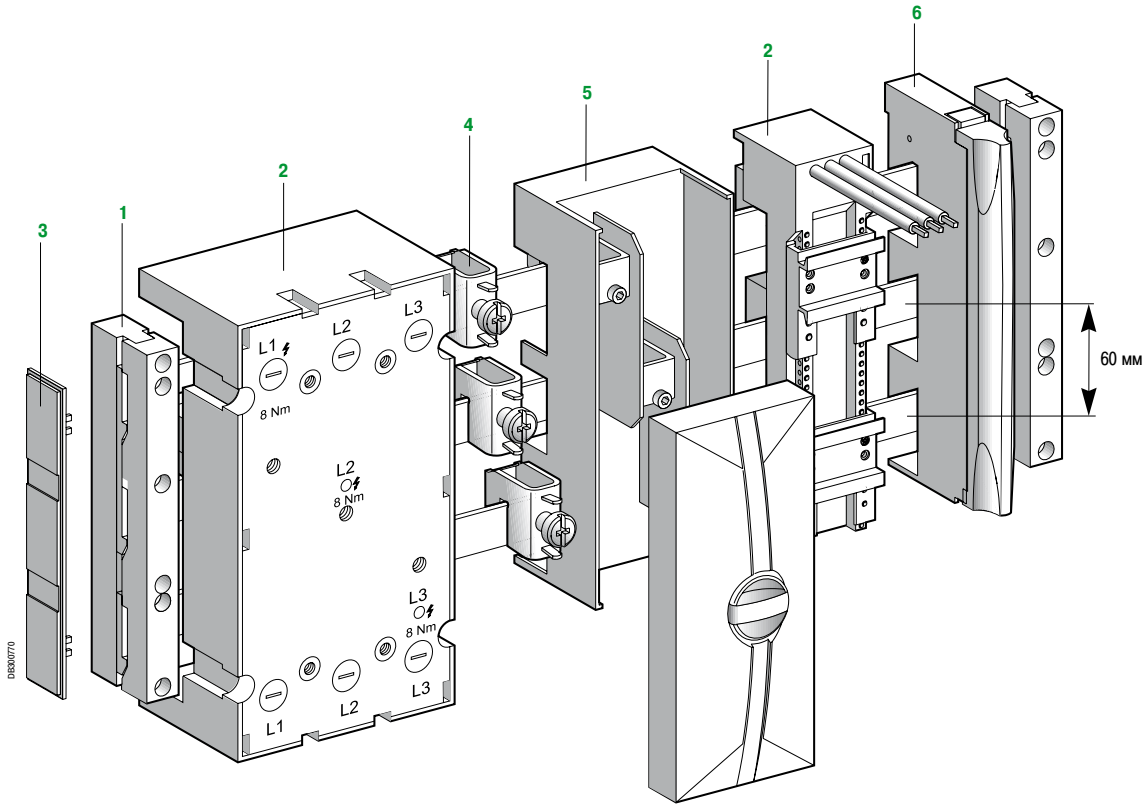

Описание

Монтажные платы устанавливаются непосредственно на сборные шины защёлкиванием, при этом осуществляется электрическое соединение.

Такая система имеет многочисленные преимущества:
- Экономия пространства в шкафах.
- Быстрота выполнения, надёжность и безопасность электрического и механического соединения.
- Удобство подсоединения.
- Защита людей от прямых прикосновений (IP20) за счёт использования изолирующих крышек.
- Гибкость и модульность оборудования.
- Повышение эксплуатационной готовности оборудования: легче выполнять техническое обслуживание.
- Подвод кабелей питания без проделывания отверстий (клеммы): 1,5 - 120 мм^2.

Держатель шин 3P и 4P 1

Монтажные платы 2

Служат для монтажа схемы управления и защиты двигателя, включающей в себя следующие элементы:
- Автоматический выключатель GV2, установленный отдельно или в комбинации с контактором TeSys K или TeSys D.
- Автоматический выключатель GV3, установленный отдельно или в комбинации с контактором TeSys D.
- Пускатель-контроллер TeSys U.
- Автоматический выключатель TeSys GV7.
- Интегральный контактор-автоматический выключатель LD63.
- Автоматический выключатель NSX100-250 или NSX400-630 A.

Принадлежности

В состав предложения входят следующие принадлежности:
- Торцевые крышки **3**.
- Клеммы 1P **4**.
- Клеммы 3P на плате **5**.
- Соединительный модуль с пружинными клеммами 3P **6**.

Принадлежности для распределения электроэнергии
Держатели шин и клеммы

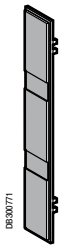

LA9ZX01573

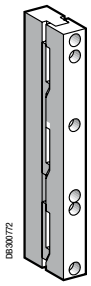

LA9ZX01495

Держатели шин МЭК и принадлежности

		Комплект (шт.)	№ по каталогу
3 полюса	Для шин 12, 15, 20, 25, 30 x 5/10 мм	10	**LA9ZX01495**
	Торцевые крышки для сборных шин 3P	10	**LA9ZX01573**
4 полюса	Для шин 12, 15, 20, 25, 30 x 5/10 мм	10	**LA9ZX01485**
	Торцевые крышки для сборных шин 4P (5 левых, 5 правых)	10	**LA9ZX01131**

Другие принадлежности

		Комплект (шт.)	№ по каталогу
Крышки, длина 1 м			
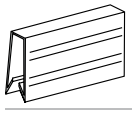	Для шин 12 - 30 x 5 мм	10	**LA9ZX01244**
	Для шин 12 - 30 x 10 мм	10	**LA9ZX01245**

Общие характеристики

		LA9ZX01495 и LA9ZX01485 (МЭК)							
Размеры совместимых шин	мм	12 x 5	15 x 5	20 x 5	25 x 5	30 x 5	12 x 10	20 x 10	30 x 10
Номинальный рабочий ток	A	200	250	320	400	450	360	520	630
Номинальный пиковый ток	кА	30	30	30	30	45	35	35	53
Макс. расстояние между 2 держателями шин	мм	570	570	570	570	570	570	570	570
Степень защиты	IP	20 (с крышкой LA9ZX01244 или LA9ZX01245)							
Термостойкость	°C	125							
Номинальная частота тока	Гц	50/60							
Номинальное напряжение изоляции	В	690							
Номинальное рабочее напряжение	В	690							

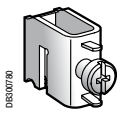

LA9ZX01285

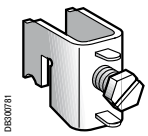

LA9ZX01287

Клеммы

	Iмакс.		Комплект (шт.)	№ по каталогу
Клеммы 1P для плоских шин 5 мм	270 A	Сечение: 4-35 мм²	50	**LA9ZX01285**
	400 A	Сечение: 16-70 мм²	25	**LA9ZX01287**
Крышка 3P Ш = 84 мм			10	**LA9ZX01413**

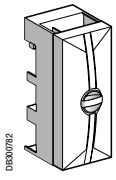

LA9ZX01243

Клеммы на монтажной плате

	Iмакс.		Комплект (шт.)	№ по каталогу
3P, на плате + крышка, для шин от 12 x 5 до 30 x 10	440 A	Сечение: 35-120 мм²	1	**LA9ZX01243**

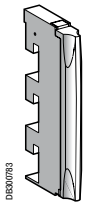

LA9ZX01563

Соединительный модуль

	Iмакс.		Комплект (шт.)	№ по каталогу
3P, пружинные клеммы + крышка, для шин от 12 x 5 до 30 x 10	80 A	Сечение: 1.5-16 мм²	8	**LA9ZX01563**

Принадлежности для распределения электроэнергии

Монтажные платы для оборудования TeSys

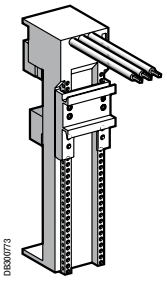

LA9ZA32443, LA9ZA32621

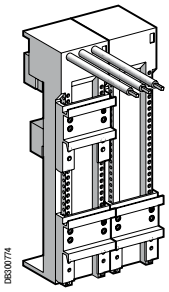

LA9ZA32622, LA9ZA32623

Для автоматических выключателей TeSys GV2

Рабочий ток по AC-3 при 440 В	Защита автоматическим выключателем	Для контактора	Размеры платы, Ш x В x Г (мм)	Комплект (шт.)	№ по каталогу
Нереверсивная плата					
25 A	GV2 ME GV2 P GV2 LE	LC1 D LC1 K LP4 K06-K12	45 x 200 x 63	4	**LA9ZA32621**
32 A	GV2 ME	LC1 D	45 x 200 x 63	4	**LA9ZA32434**
	GV2 P		54 x 200 x 63	4	**LA9ZA32442**
	GV2 LE		63 x 200 x 63	4	**LA9ZA32443**
Реверсивная плата(1)					
25 A	GV2 ME GV2 P GV2 LE	LC1 D LC1 K LP4 K06-K12	90 x 200 x 63	2	**LA9ZA32622**
32 A	GV2 ME GV2 P GV2 LE	LC1 D	90 x 200 x 63	2	**LA9ZA32623**

(1) Используйте комплект LAD 9R1 или LAD 9R1V для сборки реверсивных контакторов.

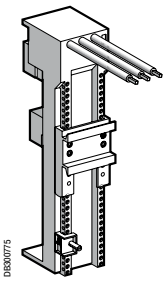

LA9ZA32427

Для пускателей-контроллеров TeSys U

Рабочий ток по AC-3 при 440 В	Защита силовым блоком	Размеры платы, Ш x В x Г (мм)	Комплект (шт.)	№ по каталогу
Нереверсивная плата				
32 A	LUB12, LUB32	45 x 200 x 63	4	**LA9ZA32427**
Реверсивная плата				
32 A	LUB12, LUB32	45 x 260 x 63	4	**LA9ZA32428**

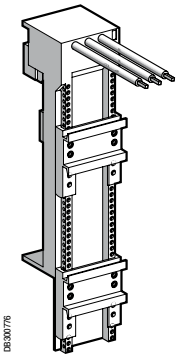

LA9ZA32625

Для автоматических выключателей TeSys GV3

Рабочий ток по AC-3 при 440 В	Защита силовым блоком	Для контактора	Размеры платы, Ш x В x Г (мм)	Комплект (шт.)	№ по каталогу
Нереверсивная плата(2)					
63 A	GV3 P	–	54 x 200 x 63	4	**LA9ZA32624**
	GV3 P	LC1 D40A...65 A	54 x 260 x 63	4	**LA9ZA32625**
Реверсивная плата(2) (3)					
63 A	GV3 P	LC1 D40A...65 A	117 x 260 x 63	4	**LA9ZA32626**

(2) Комбинация контактора и автоматического выключателя без дополнительного компонента.

(3) Используйте комплект LAD 9R3 для сборки реверсивных контакторов.

Примечание: рейки монтажных плат могут перемещаться по вертикали с шагом 1,25 мм.

Принадлежности для распределения электроэнергии

Монтажные платы для оборудования TeSys

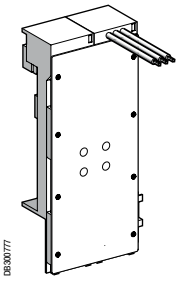

LA9ZA32627

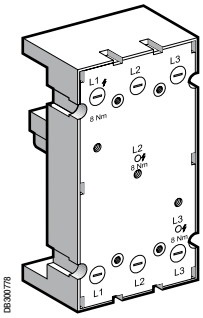

LV432623, LA9ZA32600

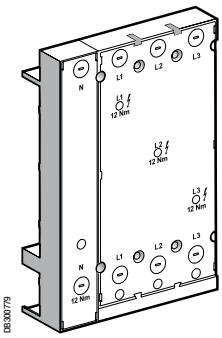

LV432624

Для интегральных контакторов-автоматических выключателей TeSys

Рабочий ток по AC-3 при 440 В	Защита автоматическим выключателем	Размеры платы, Ш x В x Г (мм)	Комплект (шт.)	№ по каталогу
Нереверсивная плата				
63 A	LD1, LD4 LD	108 x 260 x 63	1	**LA9ZA32627**

Для автоматических выключателей TeSys GV7

Рабочий ток по AC-3 при 440 В	Защита автоматическим выключателем	Размеры платы, Ш x В x Г (мм)	Комплект (шт.)	№ по каталогу
Нереверсивная плата				
80 A	GV7	104 x 190 x 63	1	**LV429372**

Для автоматических выключателей Compact NSX

Номинальный ток		Размеры платы, Ш x В x Г (мм)	Комплект (шт.)	№ по каталогу
100-250 A	Плата для автоматических выключателей 3P	104 x 190 x 63	1	**LV429372**
	Плата для автоматических выключателей 4P	139 x 251 x 63	1	**LV429373**
400-630 A	Плата для автоматических выключателей 3P	139 x 270 x 63	1	**LV432623**
	Плата для автоматических выключателей 4P	184 x 284 x 63	1	**LV432624**

Для автоматических выключателей PowerPact 3P

Номинальный ток		Размеры платы, Ш x В x Г (мм)	Комплект (шт.)	№ по каталогу
60-100-150 A	Плата для автоматических выключателей H	104 x 190 x 63	1	**LA9ZA32600**
250 A	Плата для автоматических выключателей J	104 x 190 x 63	1	**LV429372**
250-400-600 A	Плата для автоматических выключателей L	139 x 270 x 63	1	**LV432623**

Принадлежности для распределения электроэнергии
Система распределения питания AK5

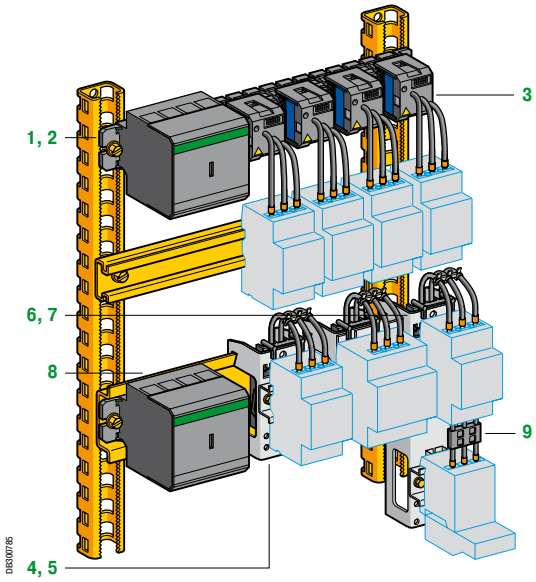

Передача тока

Обеспечивается с помощью комплекта шин **1**, 160 А при 35 °C, 4 полюса.

Комплект четырехполюсных шин может применяться для систем «3 фазы + нейтраль» или «3 фазы + общий проводник».

Токоприёмник 2 располагается с левого конца комплекта шин.

Распределение тока

Ответвительные соединители **3** (заводской сборки) имеются в 4 исполнениях:
- двухполюсные;
- трёхполюсные;
- четырёхполюсные (для систем «3 фазы + нейтраль»);
- четырёхполюсные (для систем «3 фазы + общий проводник»).

Соединители крепятся на комплекте шин защёлкиванием, при этом одновременно выполняется электрическое подключение.
Соединители рассчитаны на номинальный ток: 16 или 32 А.
Данные компоненты обеспечивают быстрый монтаж, эстетический внешний вид силовых цепей и доступность пускателей под напряжением, при этом сохраняя безопасность.

Монтаж оборудования

Платы со встроенными ответвительными соединителями служат для монтажа и питания аппаратов. Номинальный ток составляет 25 или 50 А.

Монтажные платы защёлкиваются на монтажной рейке **8**, служащей опорой для комплекта шин, при этом одновременно обеспечивается электрическое соединение.

Монтажные платы предлагаются в 2 исполнениях:
- Одинарные платы **4** (высотой 105 мм) с одной рейкой **5** шириной 35 мм, которая крепится в одном из двух положений, монтажная высота изменяется с шагом 10 мм.
- Двойные платы **6** (высотой 190 мм) с двумя рейками 7 шириной 35 мм с расстоянием между центрами 100 мм; каждая рейка крепится в одном из четырёх положений, монтажная высота изменяется с шагом 10 мм. Платы поставляются с разъёмами 9 для проводного соединения аппаратов защиты и управления.

Одинарные платы обеспечивают следующие типы распределения:
- двухполюсное (фаза + нейтраль и фаза + фаза);
- трёхполюсное;
- четырёхполюсное (3 фазы + нейтраль или 3 фазы + общий проводник).

Принадлежности для распределения электроэнергии
Система распределения питания AK5

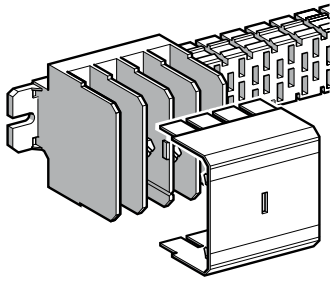

AK5JB1••

Сборные шины

Сборные шины закрепляются с помощью винтов на любой опоре. Тем не менее, в случае использования совместно с ответвительными соединителями они должны быть обязательно установлены на рейки AM1DL201.
Номинальный ток при 35 °C составляет 160 A. Это рекомендуется учитывать при монтаже ответвлений.

Количество проводников	Количество ответвлений при шаге 18 мм	Длина (мм)	Для монтажа в шкафу шириной (мм)	Масса (кг)	№ по каталогу
4(1)	12	344	600	0.700	**AK5JB143**
	18	452	800	0.900	**AK5JB144**
	24	560	800	1.100	**AK5JB145**
	30	668	800	1.300	**AK5JB146**
	48	992	1200	1.900	**AK5JB149**
	54	1100	1200	2.100	**AK5JB1410**

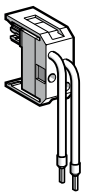

AK5PC12

Монтажная рейка, ширина 75 мм

Рейка предназначается для установки сборных шин при использовании ответвительных плат AK5 PA. На неё устанавливаются сборные шины и защёлкиваются платы.

Материал и тип поверхности	Глубина (мм)	Длина (мм)	Комплект поставки (шт.)	Масса (кг)	№ по каталогу
Листовая сталь 2 мм	15	2000(4)	6	3.000	**AM1DL201**

AK5PC14

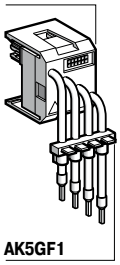

AK5GF1

Съёмные разъёмы

Применение	Кол-во шагов для сборных шин	Ток термической стойкости A	Длина кабеля (мм)	Комплект поставки (шт.)	Масса (кг)	№ по каталогу
1 фаза + нейтраль	1	16	200	6(2)	0.035	**AK5PC12**
		32	1000	6(2)	0.040	**AK5PC32L**
2 фазы	1	16	200	6(3)	0.035	**AK5PC12PH**
		32	1000	6(3)	0.040	**AK5PC32LPH**
3 фазы	2	16	200	6	0.040	**AK5PC13**
		32	250	6	0.045	**AK5PC33**
			1000	6	0.060	**AK5PC33L**
3 фазы + нейтраль	2	16	200	6	0.045	**AK5PC14**
		32	250	6	0.050	**AK5PC34**
			1000	6	0.065	**AK5PC34L**
3 фазы + общий проводник	2	16 10 (общий проводник)	200	6	0.045	**AK5PC131**
		32 10 (общий проводник)	250	6	0.050	**AK5PC331**

Принадлежности

Описание	Макс. количество присоединений	Сечение ($мм^2$)	Комплект поставки (шт.)	Масса (кг)	№ по каталогу
Кабелепровод	4	2.5 или 4	20	0.300	**AK5GF1**

(1) 4 полюса: 3 фазы + нейтраль или 3 фазы + общий проводник.
(2) Комплект поставки включает в себя 6 разъёмов: 2 разъёма (N + L1), 2 разъёма (N + L2), 2 разъёма (N + L3).
(3) Комплект поставки включает в себя 6 разъёмов: 2 разъёма (L1 + L2), 2 разъёма (L1 + L3), 2 разъёма (L2 + L3).
(4) Нарезать на требуемую длину и выполнить отверстия.

Принадлежности для распределения электроэнергии

Система распределения питания AK5

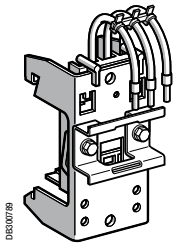

AK5PA231

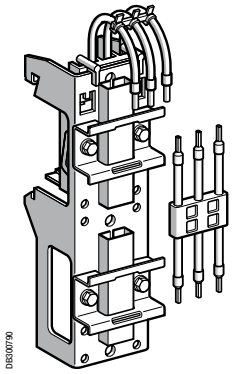

AK5PA232

Ответвительные платы

Одинарная плата (высота 105 мм)

Применение	Количество шагов 18 мм для сборных шин	Фаза	Ток термической стойкости A	Количество опорных реек ⊔	Масса (кг)	№ по каталогу
1 фаза + нейтраль	3	Ph1+N	25	1	0.135	**AK5PA211N1**
		Ph2+N	25	1	0.135	**AK5PA211N2**
		Ph3+N	25	1	0.135	**AK5PA211N3**
2 фазы	3	Ph1+Ph2	25	1	0.135	**AK5PA211PH12**
		Ph1+Ph3	25	1	0.135	**AK5PA211PH13**
		Ph2+Ph3	25	1	0.135	**AK5PA211PH23**
3 фазы	3	–	25	1	0.140	**AK5PA231**
3 фазы + общий проводник	3	–	25	1	0.145	**AK5PA2311**
3 фазы + нейтраль	3	–	25	1	0.145	**AK5PA241**

Двойная плата (высота 190 мм)

В комплект входят готовые присоединения на 25 A для 2 аппаратов защиты и управления.

1 фаза + нейтраль	3	Ph1+N	25	2	0.135	**AK5PA212N1**
		Ph2+N	25	2	0.135	**AK5PA212N2**
		Ph3+N	25	2	0.135	**AK5PA212N3**
2 фазы	3	Ph1+Ph2	25	2	0.135	**AK5PA212PH12**
		Ph1+Ph3	25	2	0.135	**AK5PA212PH13**
		Ph2+Ph3	25	2	0.135	**AK5PA212PH23**
3 фазы	3	–	25	2	0.230	**AK5PA232**
	6	–	25	2	0.600	**AK5PA232S**
			50	1	0.700	**AK5PA532**
3 фазы + нейтраль	3	–	25	2	0.230	**AK5PA242**
3 фазы + общий проводник	3	–	25 (10 общий проводник)	2	0.235	**AK5PA2312**
	6	–	25 (10 общий проводник)	2	0.610	**AK5PA2312S**
			50 (10 общий проводник)	1	0.710	**AK5PA5312**
3 фазы + нейтраль	6	–	50	1	0.715	**AK5PA542**

Принадлежности для распределения электроэнергии

Система распределения питания AK5

Сборные шины

AK5JB●●●

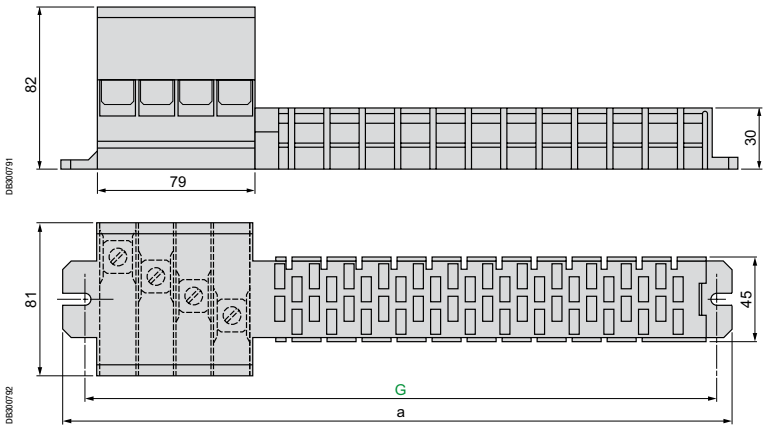

AK5	a	G	Кол-во шагов 18 мм
JB143	344	330	12
JB144	452	438	18
JB145	560	546	24
JB146	668	654	30
JB149	992	978	48
JB1410	1100	1086	54

Съёмные разъёмы 16 и 32 A

AK5PC12●. AK5PC32L●

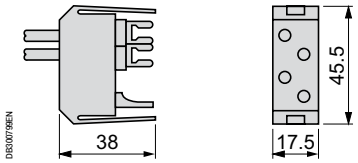

AK5PC●3. AK5PC33L
AK5PC●4. AK5PC34L
AK5PC●31

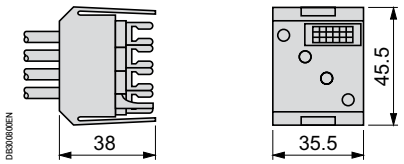

Ответвительные платы 25 A

AK5PA2●1. AK5PA2311. AK5PA211●●●●

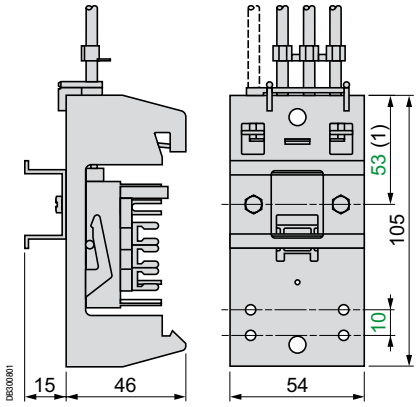

Примечание: рекомендуется присоединить разъёмы или съёмные платы как можно ближе к месту подсоединения питания к комплекту шин.
(1) Возможность крепления на 43 мм.

Ответвительные платы

AK5PA232. AK5PA2312. AK5PA242

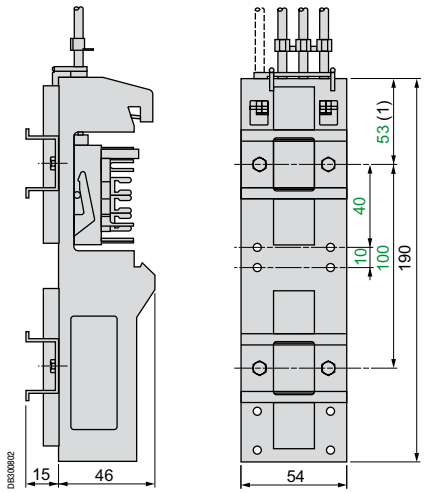

Ответвительные платы

AK5PA532. AK5PA5312. AK5PA542

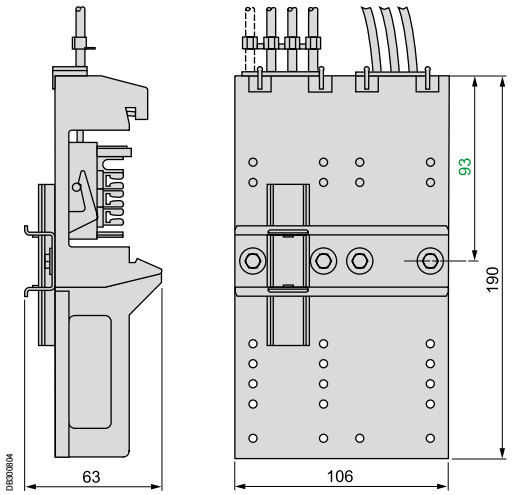

Принадлежности для прокладки кабелей



Принадлежности для прокладки кабелей

Содержание







Обзор кабельный вводов для одного кабеля 436

Обзор кабельный вводов для нескольких кабелей 437

Кабельные вводы 438

Разводка кабелей 452

Кабельные хомуты Cintura 455

Решения по прокладке кабелей 458

Принадлежности для прокладки кабелей



1 **Установка непосредственно на шкаф**
- Однокабельный ввод (стр. **454**)
- Многокабельный ввод (стр. **440** - **444**)

2 **Установка на плату кабельного ввода**
- Плата кабельного ввода с системой FL для шкафов S3D (стр. **98**) и CRN
- Мембраны FL для прямого ввода (стр. **440**)
- Плата кабельного ввода FL с выбивными отверстиями (стр. **438** и **439**)

3 **Услуги**
- Вырезы в плате кабельного ввода или непосредственно в корпусе
- См. наши услуги заказного исполнения

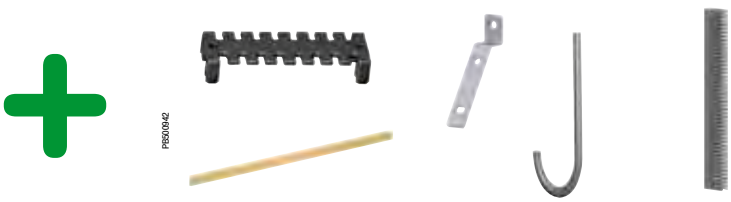

Дополнительно:
наши принадлежности
для прокладки кабелей,
стр. **451 - 463**

Принадлежности для прокладки кабелей


PB500358

Компактность и высокая плотность монтажа

Возможность выбора

Ввод кабелей можно осуществлять через одну плату кабельного ввода (отверстия в которой могут быть подготовлены на заводе) и через отверстия в корпусе шкафа. Обратитесь в нашу службу изготовления по заказу.

- Герметичные кабельные сальники IP67 ISO: быстрая установка без использования инструментов.
- Кабельные сальники IP67
- Мембраны IP65 типа FL21 для плат кабельного ввода.
- Плата кабельного ввода IP65 с удаляемыми заглушками под разъёмы типа Harting или круглые M50 и M63.
- Плата IP65 для ввода кабелей с разъёмами типа Harting.

Экономия времени:
Мембраны IP65 типа FL21 для плат кабельного ввода.

Услуга:
Подготовка выреза в корпусе шкафа.

Возможность использования различных разъемов:
Плата кабельного ввода IP65 с удаляемыми заглушками под разъёмы типа Harting или круглые M50 и M63.

Удобство:
Плата IP54 для ввода кабелей с разъёмами Harting.

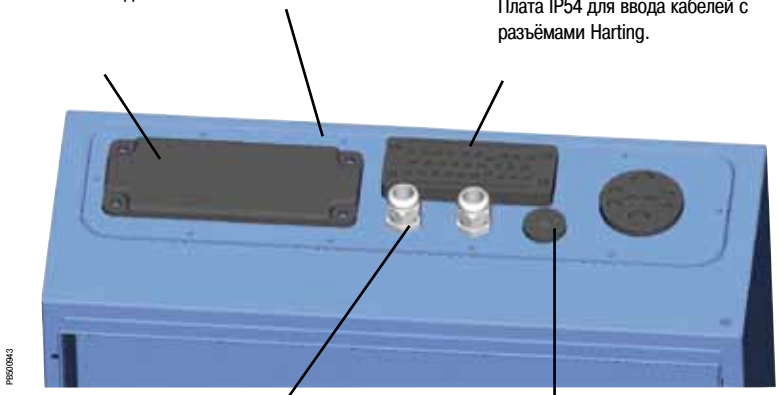
PB500943

Практичность:
Кабельные сальники IP67.

Простота:
Герметичные кабельные сальники IP67 ISO для быстрой установки без использования инструментов.

Пример установки платы кабельного ввода.


PB500359

Specific

Окраска шкафов заказного исполнения производится после выполнения отверстий по размерам заказчика.

Принадлежности для прокладки кабелей

Обзор кабельный вводов для одного кабеля

	Описание	Диаметр кабеля (мм)	Подробная информация
PB500296 	Ступенчатые кабельные сальники IP55 Толщина оболочки: 2 - 3.2 мм	20 25 32 40	Стр. **449**
PB500267 	Быстроустанавливаемые кабельные сальники IP67 Толщина оболочки: 1 - 4 мм	12 16 20 25 32 40 50	Стр. **449**
PB500975 	Регулируемые конусные кабельные вводы из ПВХ Толщина оболочки: 3 - 3.2 мм	18 26 36 60 87	Стр. **451**
PB500976 	Регулируемые конусные кабельные вводы из ПВХ Толщина оболочки: 1.2 - 1.5 мм	16 18 20 26 35 44	Стр. **451**
PB500099 	Герметичные кабельные сальники ISO IP68	12 16 20 25 32 40	Стр. **450**

Принадлежности для прокладки кабелей

Обзор кабельный вводов для нескольких кабелей

	Описание	Диаметр кабеля (мм)	Подробная информация
PB500024 	Вводы IP65 для кабелей без разъёмов	От 3 до 15.9	Стр. **444**
PB500023 	Вводы IP65 для кабелей без разъёмов	От 4.3 до 15.9	Стр. **444**
PB500952 	Вводы IP54 для кабелей с разъёмами (матрица + разрезные уплотнители)	От 3 до 31	Стр. **447**
PB500935 	Мембраны IP65 (FL21)	От 6 до 60	Стр. **440**
PB500944 	Мембраны IP65 с выбивными отверстиями (FL21)	4 x 12 4 x 12/20 4 x 16/25	Стр. **438**
PB500945 	Мембраны IP65 с выбивными отверстиями (FL13 и FL21)	16 20 25 32 40 50	Стр. **439**
PB501700 	Мембраны IP65 (FL13 и FL21)	От 13 до 30	Стр. **441**

Принадлежности для прокладки кабелей
Кабельные вводы

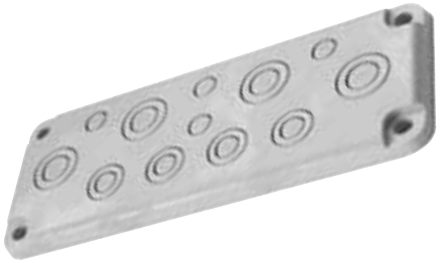

Изолирующая мембрана FL21 с выбивными отверстиями ISO (под кабельный сальник с гайкой)

1 модель (4 x 12 + 4 x 12/20 + 4 x 16/25), цвет RAL 7035.

Устанавливается в платы кабельного ввода (модель FL21) или непосредственно в вырезы шкафов индивидуального исполнения (проконсультируйтесь в Schneider Electric).

- Материал: армированный стекловолокном поликарбонат.
- Огнестойкость: UL94-V1.
- Температура: -40...+80 °C.
- Температура, допустимая в течение короткого промежутка времени: -40...+120 °C.
- Степень защиты: IP65.

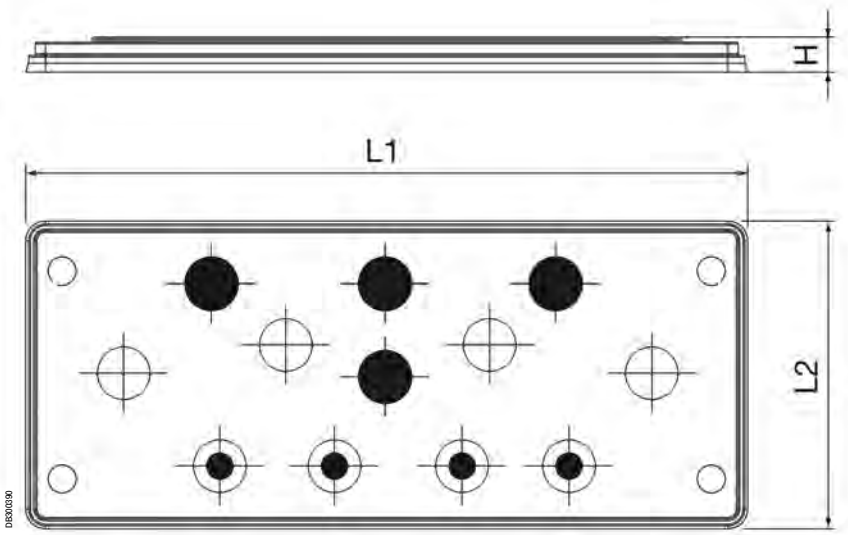

Типоразмер	L1 (мм)	L2 (мм)	B (мм)	H2 (мм)	№ по каталогу
FL21	215	85	10	~ 35	**NSYTSAKFL**

	M12
	M12 или M20
	M16 или M25

Принадлежности для прокладки кабелей
Кабельные вводы





Пример монтажа с прямым вводом кабеля (через эластичные мембраны) или с установкой кабельных сальников.

Мембраны FL13 и FL21

4 модели: одна FL13 и три FL21, цвет RAL 7035.

Устанавливаются в вырезы плат кабельного ввода с вырезом или непосредственно в вырезы шкафов индивидуального исполнения (проконсультируйтесь в Schneider Electric).

- Материал: армированный стекловолокном полипропилен и термопластичный эластомер (TPE) – без галогенов.
- Сертификация: материалы сертифицированы UL.
- Огнестойкость: UL94 HB.
- Степень защиты: IP65.
- Температура: -20...+125 °C (1).

Стандарты: EN 60529:1991 + A1 EN 60670-1:2005, EN 50262:1998 EMKO-TUI(03-SEC)FI001/84. Протокол Semko 816003.

FL	4-10 мм(1)	M20 (6-13 мм)(2)	№ по каталогу
13	10	1	**NSYAECPKFL11**

(1) Только эластичные мембраны.
(2) Эластичные мембраны или установка кабельных сальников.

FL	M16 (5-10 мм)(3)	M20 (6-13 мм)(3)	M25 (8-17 мм)(3)	M32 или M40 или M50(4)	№ по каталогу
21	2	2	2	1	**NSYAECPKFL7A**
21		6		1	**NSYAECPKFL7B**
21	4	2	4		**NSYAECPKFL10**

(3) Эластичные мембраны или установка кабельных сальников.
(4) С выбивными отверстиями.

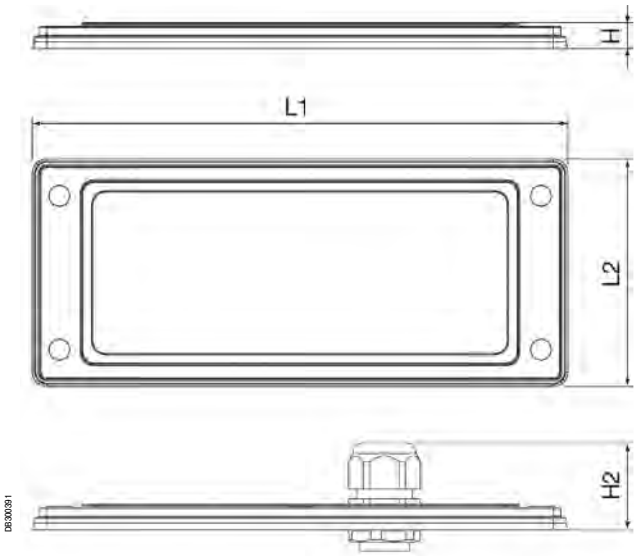

Кабельный сальник

Типоразмер	L1 (мм)	L2 (мм)	B (мм)	H2 (мм)
FL13	134	52	6.5	~35
FL21	214	90	9	~35

Также см. принадлежности



Регулируемые кабельные хомуты
Стр. **455**

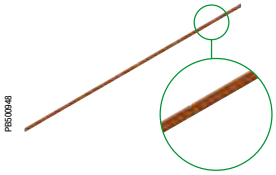

Коллектор заземления
Стр. **493**

Принадлежности для прокладки кабелей
Кабельные вводы

Мембраны типа FL21, серия “T”

Кол-во вводимых кабелей	Диаметр вводимых кабелей (мм)										№ по каталогу
	5-7	6-10	8-12	8-16	10-14	12-18	14-20	17-32	20-26	24-54	30-60	
0												**NSYAECPFLBP***
7				4						2	1	**NSYAECPFLT7**
25	4		4		12		4		1			**NSYAECPFLT25**
35		2	14		16	2		1				**NSYAECPFLT35**

* Металлическая плата.





Герметичные кабельные вводы из изоляционного материала (огнестойкость: V0 в соответствии с UL 94.
- Обеспечивает степень защиты IP65.
- Темно-серый цвет.
- Устанавливается в вырезы плат кабельного ввода или непосредственно в вырезы шкафов индивидуального исполнения (проконсультируйтесь в Schneider Electric).
- Три модели: ввод от 7 до 35 кабелей.
- Заглушка для выреза: кат. номер **NSYAECPFLBP**.

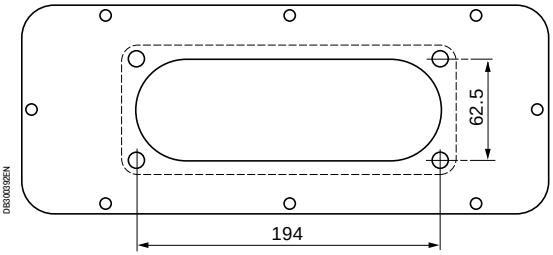

Описание мембран

NSYAECPFLT7

Символ	Для кабеля Ø (мм)	Кол-во вводов
●	8-16	4
○	24-54	2
◍	30-60	1

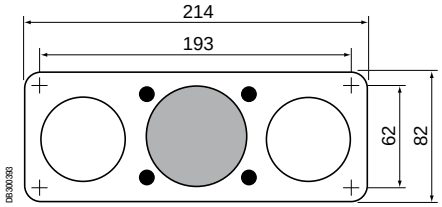

NSYAECPFLT25

Символ	Для кабеля Ø (мм)	Кол-во вводов
●	5-7	4
◍	8-12	4
○	10-14	12
⊖	14-20	4
⊕	20-26	1

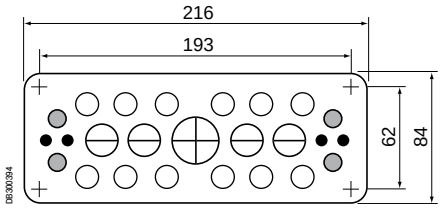

NSYAECPFLT35

Символ	Для кабеля Ø (мм)	Кол-во вводов
●	6-10	2
◍	8-12	14
○	10-14	16
⊖	12-18	2
⊕	17-32	1

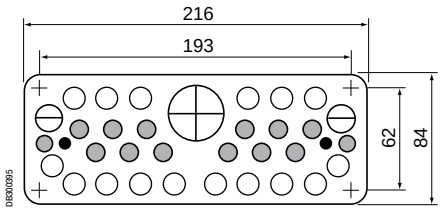

Принадлежности для прокладки кабелей
Кабельные вводы



FL 13



FL 21

Мембраны FL13 и FL21 типа “A” для кабельных вводов

- 4 модели: 2 модели FL13 и 2 модели FL21, RAL 7035.
- Устанавливаются в платы кабельного ввода с вырезом типа FL13 или FL21 или непосредственно в вырезы шкафов индивидуального исполнения (проконсультируйтесь в Schneider Electric).
- **Материал:** термопластичный эластомер (TPE), стиролбутадиен-стирол (SBS), стирол-этилен-бутадиен-стирол (SEBS) и сополимер-полипропилен – без галогенов.
- **Сертификация:**
  Испытание крепления кабеля на отрыв: EN 50262.
  Долговременная устойчивость к ультрафиолетовому излучению: ASTM G 154-06.
- **Степень защиты:** IP65.
- **Температура:** -40...+85 °C.
- **Прочность крепления кабеля:** > 20 даН.

Типоразмер	Кол-во вводимых кабелей	13	14	15	16	18	21	30	№ по каталогу
FL 13	7			4			3		**NSYAECPFLA7**
FL 13	10	6			4				**NSYAECPFLA10**
FL 21	25		16			6		3	**NSYAECPFLA25**
FL 21	33		24			9			**NSYAECPFLA33**

NSYAECPFLA7



3 x 21 + 4 x 15 мм

NSYAECPFLA10



4 x 16 + 6 x 13 мм

NSYAECPFLA25



3 x 30 + 6 x 18 + 16 x 14 мм

NSYAECPFLA33



9 x 18 + 24 x 14 мм

Размеры

Тип	Размеры (мм)			№ по каталогу
	Высота	Ширина	Глубина	
FL 13	20	135	47	**NSYAECPFLA7**
FL 13	20	135	47	**NSYAECPFLA10**
FL 21	25	215	86	**NSYAECPFLA25**
FL 21	25	215	86	**NSYAECPFLA33**

Принадлежности для прокладки кабелей
Кабельные вводы


PB501701

Кабельные зажимы для оптимального крепления кабелей

Устанавливаются на мембраны FL21 типа “A” с целью крепления проложенных кабелей. Легко снимаются.

Материал: PA6 – без галогенов.
Температура: -40...+85 °C.

Установка

1. Проталкивайте кабель через мембранный ввод до тех пор, пока он не займёт требуемое положение.
2. Наденьте кабельный зажим на кабель и продвиньте его вплотную к кабельному вводу.
3. Протолкните зажим, чтобы полностью вставить его в кабельный ввод, в результате кабель будет зафиксирован.

Повысьте надёжность вашей электроустановки благодаря простому решению для крепления кабеля


PB501702 PB501703 PB501704

Внешний диаметр кабельного зажима (мм)	Диаметр кабельного ввода (мм)	Диаметр кабеля (мм)	Комплект поставки	№ по каталогу
15	14	7-9	8 шт.	**NSYAECPFLACA14**
18	18	9-11	6 шт.	**NSYAECPFLACA18**
20	18	10-12	6 шт.	**NSYAECPFLACA20**
30	30	20-23	3 шт.	**NSYAECPFLACA30**


PB501705

2 x 30 + 3 x 18 + 5 x 14 мм

Заглушки

Устанавливаются в мембраны FL21 типа “A”, чтобы закрыть неиспользуемые в данный момент отверстия.

Материал: полиэтилен низкой плотности (LDPE) – без галогенов.
Температура: -30...+50 °C.

Описание (мм)	№ по каталогу
Комплект: 2 заглушки Ø 30 мм, 3 заглушки Ø 18мм, 5 заглушки Ø 14 мм	**NSYAECPFLAP**

Принадлежности для прокладки кабелей
Кабельные вводы



PB300604

Стальной переходник для плат кабельного ввода FL13 и FL21

- Предназначен для установки плат кабельного ввода FL13 и FL21 в шкафы любого типа. Крепится винтами.
- Степень защиты: IP55.
- Поставляется вместе с крепёжными элементами и уплотнением.

Размеры

Тип	Размеры переходника (мм)		Размеры выреза (мм)	
	A	B	H	I
B	245	80	212	47
C	245	130	212	97
D	345	130	312	97
E	445	130	412	97
F	545	130	512	97
G	495	220	462	187

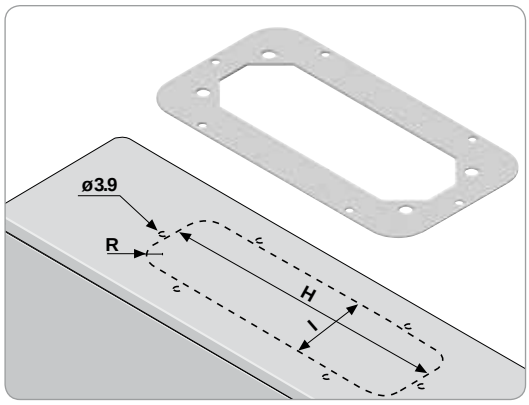

DB300720EN

Размеры переходника

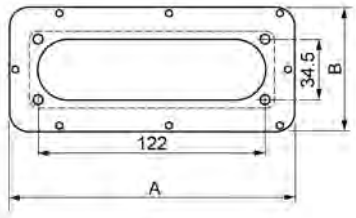

DB300719EN

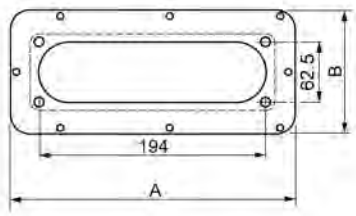

№ по каталогу
NSYTLBFL*
NSYTLCFL
NSYTLDFL
NSYTLEFL
NSYTLFFL
NSYTLGFL

* Вырез FL13.

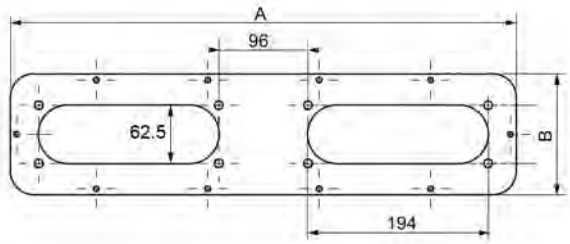

№ по каталогу
NSYTLF2FL
NSYTLG2FL

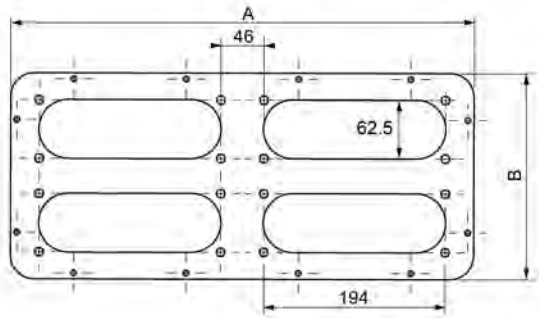

DB300094EN

№ по каталогу
NSYTLG4FL

С помощью переходника платы кабельного ввода лёгко адаптируются для установки в любой из наших металлических шкафов

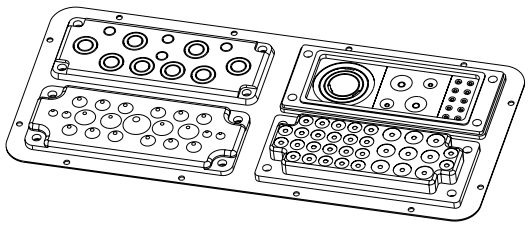

DB300718

Пример

Принадлежности для прокладки кабелей
Кабельные вводы


PB500024

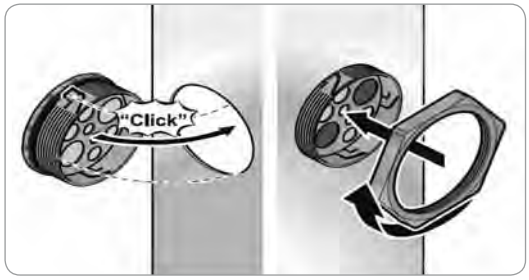

DB300396

Вводы IP65 для кабелей без разъёмов: Два удобных решения

Дисковый уплотнитель

Компактное гибкое решение для ввода кабелей в электрические шкафы и соединительные коробки.

Технические характеристики
- Степень защиты: IP65.
- Огнестойкость: V0.
- Диаметр монтажного отверстия: 50 или 63 мм.
- Крепление гайкой в стальных настенных шкафах Spacial размером до 700 x 500 x 250 мм.
- Два способа монтажа в шкафах размером более 700 x 500 x 250 мм: защёлкивание или завинчивание (рекомендуется второй способ).

Комплект поставки: 10 шт.

Каталожный номер – для одного комплекта. Заказывается в количестве, кратном 10 (10, 20, 30...).

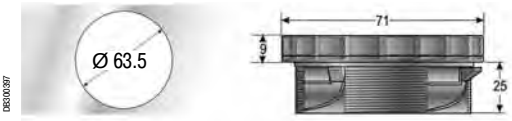

DB300397

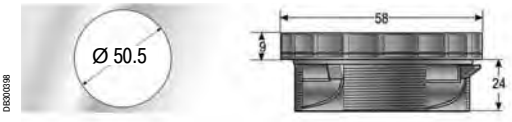

DB300398


PB500023

Прямоугольный уплотнитель

Компактное гибкое решение для ввода кабелей в электрические шкафы и соединительные коробки.
- Габаритные размеры: 146 x 14 x 58 мм.
- Размер монтажного отверстия: 112 x 36 мм.

Технические характеристики
- Степень защиты: IP65.
- Огнестойкость: V0.
- Монтажное отверстие такое же, как для 24-контактных разъемов.
- Крепление винтами в стальных настенных шкафах Spacial размером до 700 x 500 x 250 мм.
- Два способа монтажа в шкафах размером более 700 x 500 x 250 мм: защёлкивание или крепление винтами (рекомендуется второй способ).

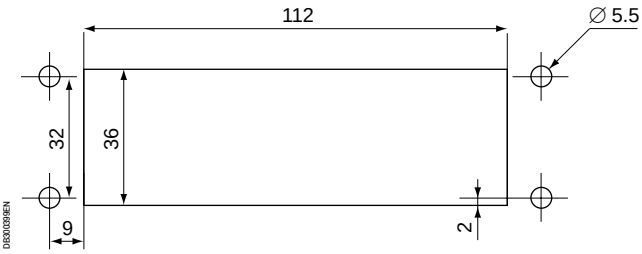

DB300899EN

Принадлежности для прокладки кабелей
Кабельные вводы

Руководство по выбору

Тип	Кол-во отверстий	Размеры монтажного отверстия (мм)	Диаметр вводимых кабелей (мм)								Комплект (шт.)	№ по каталогу
			3-5.5	4.3-8.1	3-6.5	3.6-6.5	5-9.2	6-10	8-12.5	9.6-15.9		
 PB500024	4	50.5						3		1	10	**NSYTSAM504SE**
	8	50.5				7		1			10	**NSYTSAM508SE**
	8	63.5			2		4			2	10	**NSYTSAM638SE**
	13	63.5	6			6		1			10	**NSYTSAM6313SE**
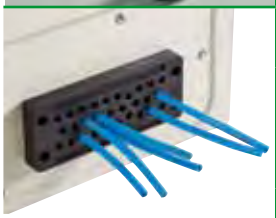 PB500023	14	112x36			6		4				1	**NSYTSA2414SE**
	17	112x36					17			4	1	**NSYTSA2417SE**
	22	112x36			16		4		2		1	**NSYTSA2422SE**
	23	112x36		23							1	**NSYTSA2423SE**
	29	112x36			29						1	**NSYTSA2429SE**

Размеры и расположение отверстий для ввода кабелей в дисковых уплотнителях диаметром 50 и 63 мм

Тип	Диаметр отверстия	№ по каталогу
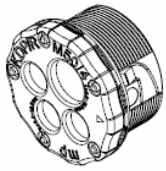 DB300400	1 x Ø 9.6 - 15.9 мм 3 x Ø 6 - 10 мм	**NSYTSAM504SE**
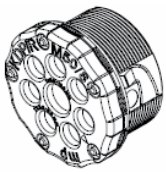 DB300401	7 x Ø 6 - 10 мм 1 x Ø 6 - 10 мм	**NSYTSAM508SE**
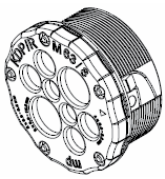 DB300402	2 x Ø 3 - 6.5 мм 4 x Ø 5 - 9.2 мм 2 x Ø 9.6 - 15.9 мм	**NSYTSAM638SE**
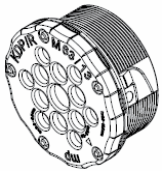 DB300403	6 x Ø 3 - 5.5 мм 6 x Ø 3.6 - 6.5 мм 1 x Ø 6.0 - 10.0 мм	**NSYTSAM6313SE**

Принадлежности для прокладки кабелей

Кабельные вводы



Размеры и расположение отверстий для ввода кабелей в прямоугольных уплотнителях

Кабельные вводы (мм)	Тип	№ по каталогу
6 x 3 - 6.5 4 x 5 - 9.2 4 x 9.6 - 15.9	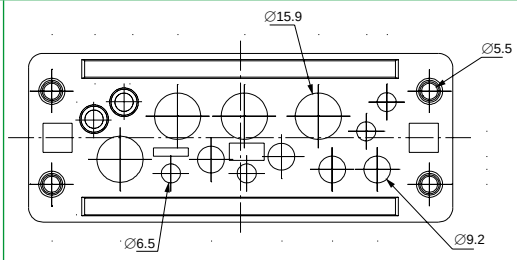	**NSYTSA2414SE**
17 x 9.2	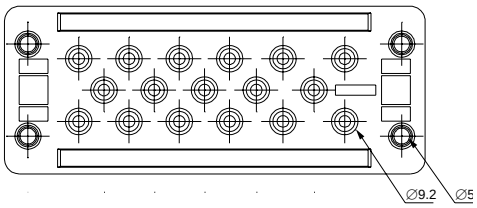	**NSYTSA2417SE**
29 x 3 - 6.5	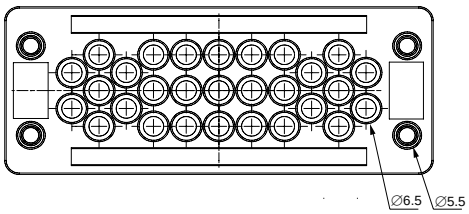	**NSYTSA2429SE**
16 x 3 - 6.5 4 x 5 - 9.2 2 x 8 - 12.5	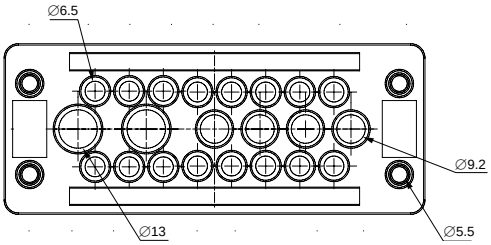	**NSYTSA2422SE**
23 x 4.3 - 8.1	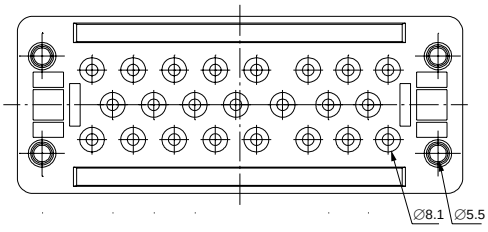	**NSYTSA2423SE**

Также см. принадлежности



Регулируемые кабельные хомуты
Стр. **455**

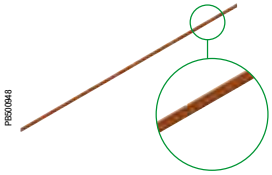

Коллектор заземления
Стр. **493**

Принадлежности для прокладки кабелей
Кабельные вводы



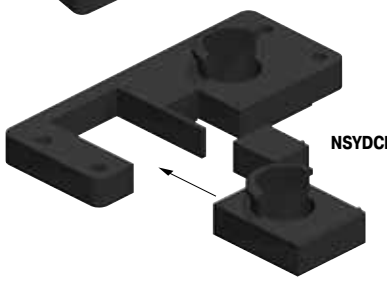

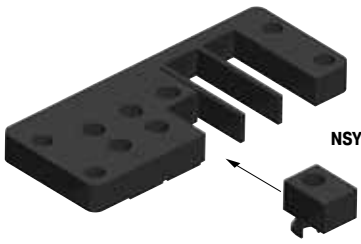



Пример установки на плате кабельного ввода.



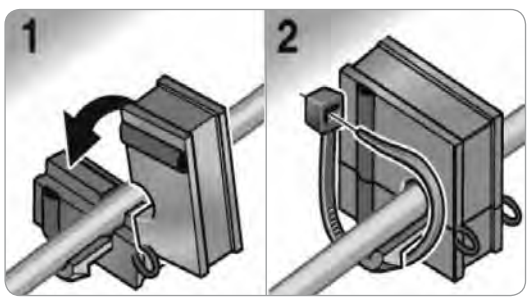

Регулируемые кабельные хомуты, см стр. **455**.

Модульная система для ввода кабелей с разъёмами

Система из двух частей для ввода кабелей и труб в шкафы.
- Несколько уплотнителей для кабелей различных диаметров.

Технические характеристики

- Степень защиты IP54.
- Идентичные вырезы для 16- или 24-контактных разъёмов.
- Крепление винтами в стальных настенных шкафах Spacial размером до 700 x 500 x 250 мм.

Комплект поставки: 1 плата и крепёжные элементы.

Тип выреза под разъём	Кол-во вводимых кабелей	№ по каталогу
16	8	**NSYDCE168**
24	0	**NSYDCE240**
24	4	**NSYDCE244***
24	10	**NSYDCE2410**

* Плата NSYDCE244 рассчитана на 4 ввода: 2 больших уплотнителя и 2 малых уплотнителя.

Вырез под плату NSYDCE24•••

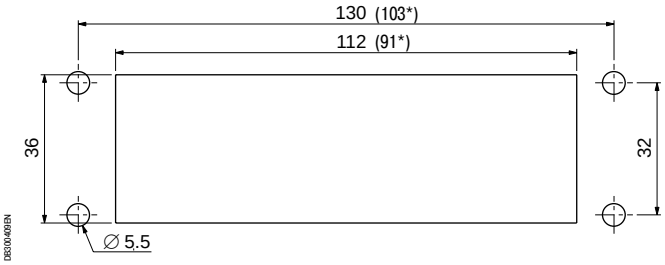

*Cut-out for reference **NSYDCE16•••**.

Уплотнители для ввода кабелей с разъёмами

Уплотнители, адаптированные к диаметру вводимых кабелей с разъёмами. № по каталогу **NSYDCE•••**.

Комплект поставки: 10 шт.
№ по каталогу per unit. Заказывается в количестве, кратном 10 (10, 20, 30...).

Ø кабеля (мм)*	№ по каталогу
0	**NSYCEJD**
3-4	**NSYCEJD3**
5-6	**NSYCEJD5**
7-8	**NSYCEJD7**
9-10	**NSYCEJD9**
11-12	**NSYCEJD11**
13-14	**NSYCEJD13**
16-17	**NSYCEJD16***
18-19	**NSYCEJD18***
20-21	**NSYCEJD20***
22-23	**NSYCEJD22***
24-25	**NSYCEJD24***
26-27	**NSYCEJD26***
28-29	**NSYCEJD28***
30-31	**NSYCEJD30***

* Большой уплотнитель, только плата 24/4.

Принадлежности для прокладки кабелей

Другие решения для ввода кабелей

Платы кабельного ввода из изоляционного материала (с размеченными отверстиями или мембранного типа) с вырезами под FL21 или прямоугольными вырезами

Они позволяют подводить кабели различного сечения в нижнюю часть шкафа, обеспечивая при этом степень защиты IP55.

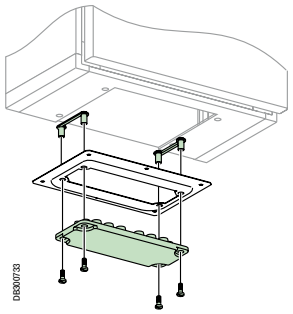

Сплошные платы кабельного ввода FL21

Описание	№ по каталогу
Сплошная плата кабельного ввода	**08881**

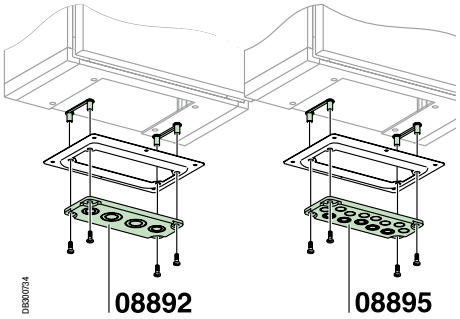

Платы кабельного ввода с размеченными отверстиями FL21

Позволяют устанавливать сальники с метрической резьбой.

Описание	№ по каталогу
Плата кабельного ввода с размеченными отверстиямиз 2 x M20 или M32 + 2 x M25 или M40	**08892**
Плата кабельного ввода с размеченными отверстиями 5 x M16 или M25 + 8 x M20	**08895**

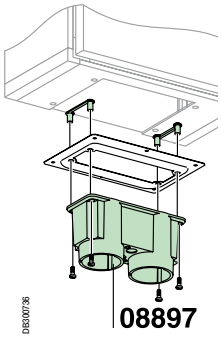

Платы кабельного ввода мембранного типа FL21

В мембране проделываются отверстия требуемого диаметра.

Кол-во вводов	Кол-во вводов каждого диаметра	Диаметр вводимого кабеля (мм)		№ по каталогу
		Минимальный	Максимальный	
2	2	28	60	**08897**

Другие платы кабельного ввода мембранного типа

В мембране IP55 проделываются отверстия требуемого диаметра.

Платы кабельного ввода с размеченными отверстиями под вырез 225 x 137 мм

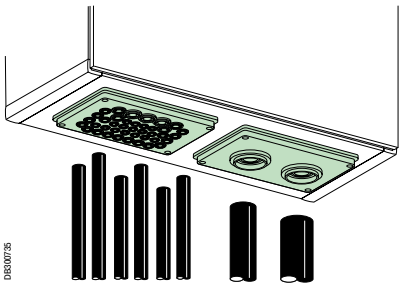

Позволяют устанавливать сальники с метрической резьбой.

Описание	№ по каталогу
Плата кабельного ввода на 39 отверстий Ø 7...26 мм	**08898***
Плата кабельного ввода на 2 отверстия Ø 33...72 мм	**08899**

* Плата 08898 рассчитана на:
3 кабеля Ø 14...26 мм.
4 кабеля Ø 10...20 мм.
32 кабеля Ø 7...6 мм.

Принадлежности для прокладки кабелей
Кабельные вводы

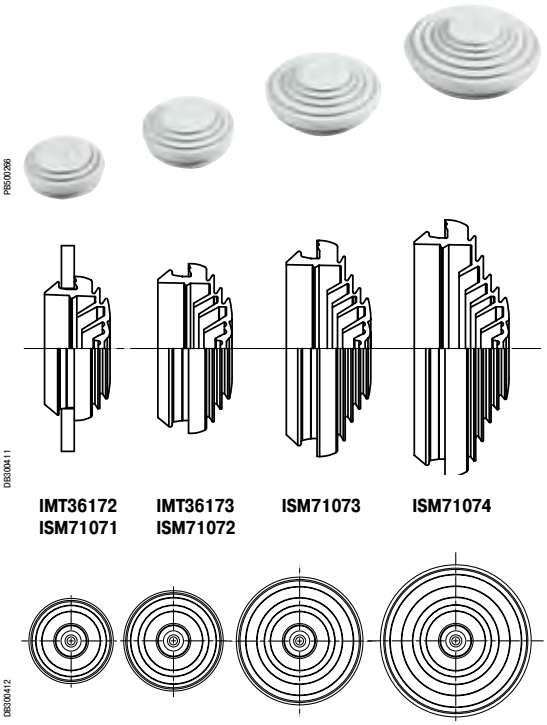

Ступенчатые кабельные сальники IP55

Общие кабельные вводы для шкафов Thalassa и Spacial

- Мембранные заглушки/ступенчатые сальники.
- Степень защиты IP55.
- Цвет RAL 7035.
- Запатентованная система удаляемых концентрических заглушек. Установка с помощью отвёртки с плоским жалом. Быстрый монтаж и возможность ввода кабелей различного диаметра через один и тот же сальник.
- Материал: стиролбутадиен-стирол (SBS).
- Комплект поставки: 10 сальников.
- Внимание! Степень защиты меняется на IP55.
- Устанавливаются в стенках толщиной от 2 до 3,2 мм.

Ø (мм)		Комплект (шт.)	Цвет и № по каталогу	
Отверстие	Кабель/труба		Белый RAL 9010	Светло-серый RAL 7035
23	4 - 20	10	**IMT36172**	**ISM71071**
29	4 - 25	10	**IMT36173**	**ISM71072**
36	4 - 32	10	-	**ISM71073**
44	4 - 40	10	-	**ISM71074**

Порядок установки сальников IP55

- Ввод жёстких кабелей:
– Зачистите кабель не менее чем на 100 мм.
– Протолкните его сквозь мембрану.
- Ввод гибких кабелей:
- Проткните мембрану отвёрткой диаметром 4 - 5,5 мм и разработайте отверстие.
– Пропустите кабель сквозь мембрану.
- Ввод трубок:
– Вырежьте требуемую ступеньку мембраны: 16, 20, 25, 32 или 40 мм.
– Протолкните трубку.



Быстроустанавливаемые кабельные сальники IP67

- Степень защиты IP67.
- Материал: искусственный каучук EPDM.
- Устанавливается в стенки толщиной 1 - 4 мм (для сальника кат. номер **IMT36179**: 0,5 - 2 мм).
- Быстрая установка без использования инструментов.
- Направление установки: конической частью внутрь коробки.

ISO	Ø отверстия (мм)	Ø кабеля (мм)	Комплект (шт.)	№ по каталогу
M12	12.5	3 - 5	50	**IMT36179**
M16	16	5 - 7	50	**IMT36180**
M20	20.3	7 - 10	50	**IMT36181**
M25	25.3	10 - 14	50	**IMT36182**
M32	32.4	14 - 20	50	**IMT36183**
M40	40.7	20 - 26	25	**IMT36184**
M50	50.7	26 - 35	25	**IMT36185**

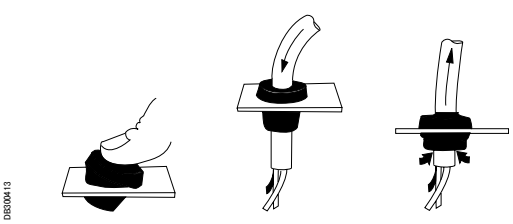

Порядок установки

- Протолкните сальник в отверстие конической частью внутрь коробки.
- Проткните сальник и разработайте отверстие отвёрткой. Пропустите кабель сквозь сальник.
- Слегка потяните кабель назад, чтобы сальник прочно встал на место. Установка завершена

Принадлежности для прокладки кабелей
Кабельные вводы

Cable-gland, disc и plug selection table

Ø	Сальник под 1 кабель			Дисковый уплотнитель для нескольких кабелей		Уплотнение	Вставка-заглушка	Колпачок для защиты при транспортировке
	№ по каталогу	Ø мин./макс. (мм)	Ø отверстия (мм) (2)	№ по каталогу	Кол-во отверстий / Ø (мм)			
M12	**ISM71501**	3 / 6.5	12.2 (0 + 0.2)	-	-	**IMT36151**	**IMT36161**	-
M16	**ISM71502**	4 / 8	16.2 (0 + 0.2)	**IMT36157**	2 x Ø 4	**IMT36152**	**IMT36162**	**IMT36167**
M20	**ISM71503**	6 / 12	20.2 (0 + 0.2)	**IMT36158**	3 x Ø 4	**IMT36153**	**IMT36163**	**IMT36168**
M20 (1)	**IMT36150**	6 / 12	20.2 (0 + 0.2)	**IMT36158**	3 x Ø 4	**IMT36153**	**IMT36163**	**IMT36168**
M25	**ISM71504**	11 / 17	25.2 (0 + 0.2)	**IMT36159**	4 x Ø 5	**IMT36154**	**IMT36164**	**IMT36169**
M32	**ISM71505**	15 / 21	32.2 (0 + 0.3)	**IMT36160**	6 x Ø 5	**IMT36155**	**IMT36165**	**IMT36170**
M40	**ISM71506**	19 / 28	40.5 (0 + 0.3)	-	-	**IMT36156**	**IMT36166**	**IMT36171**

(1) Сальник с высокой огнестойкостью.
(2) В скобках указан допуск.



Герметичные кабельный сальники ISO

Ø	№ по каталогу	TD	TL		Резьба
M12	**ISM71501**	12	6	15	1.5
M16	**ISM71502**	16	8	19	1.5
M20	**ISM71503 - IMT36150**	20	10	24	1.5
M25	**ISM71504**	25	8	29	1.5
M32	**ISM71505**	32	10	36	1.5
M40	**ISM71506**	40	10	46	1.5

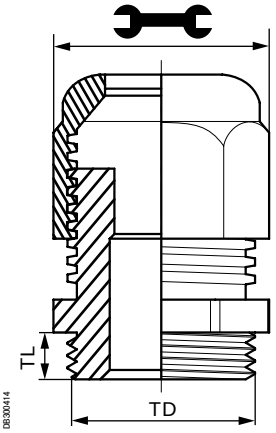

- Степень защиты IP68, 5 бар.
- Соответствие стандарту МЭК 62208.
- Серый цвет RAL 7035.
- Материал: PA6, неопреновое уплотнение.
- Рабочая температура: -30...+80 °C с допустимыми кратковременными повышениями до +150 °C.
- Кабельные сальники поставляются с гайками.
- Степень защиты обеспечивается без уплотнения между герметичным сальником и пластиковой коробкой. Тем не менее, уплотнение поставляется как принадлежность и используется в случае монтажа в стальном шкафу.
- Герметичные сальники (кат. номер **IMT36150**) в частности, используются для коробок, предназначенных для цепей безопасности (испытание нагретой проволокой: 960 °C).
- Комплект поставки: 20 шт. (M12 - M20), 10 шт. (M25 и M32), 5 шт. (M40).

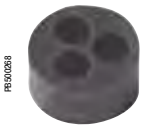

Дисковый уплотнитель для нескольких кабелей

Уплотнение

- Комплект поставки: 100 шт. (M12 - M25), 50 шт. (M32), 25 шт. (M40).

Дисковый уплотнитель для нескольких кабелей

- Позволяет пропустить несколько кабелей через один сальник.



Вставка-заглушка

Вставка-заглушка

- Вворачивается в отверстие вместо кабельного сальника.
- Комплект поставки: 20 шт. (M12 - M15), 10 шт. (M32), 5 шт. (M40).



Колпачок для защиты при транспортировке

Колпачок для защиты при транспортировке

- Закрывает герметичный сальник при транспортировке или во время технического обслуживания.
- Комплект поставки: 20 шт. (M16 - M25), 10 шт. (M32), 5 шт. (M40).

Принадлежности для прокладки кабелей
Кабельные вводы



Ступенчатые конусные кабельные вводы из ПВХ

Изолированные вводы из ПВХ. Ступенчатая коническая форма позволяет прорезать отверстия под кабели различного диаметра. Устанавливается в изолированных распределительных коробках, коробках для устройств защиты и других оболочках с толщиной стенки не больше размера E.

Рис.	Ø A	Ø B*	Ø C	Ø D	E	F	Диаметр		Комплект поставки (шт.)	№ по каталогу
							Кабеля, мм	Трубки		
1	25	21.5	18	5	3.2	13	5 - 18	Pg. 9 - 11	50	**NSYECPC3**
1	33	29.5	26	5	3.2	20	5 - 26	Pg. 9 - 16	25	**NSYECPC5**
1	43	38.5	36	5	3.2	22	5 - 36	Pg. 9 - 21	25	**NSYECPC6**
2	70	63	60	28	3	20	28 - 60	Pg. 21 - 48	10	**NSYECPC9**
2	98	90	87	28	3	23	28 - 87	Pg. 21 - 48	10	**NSYECPC15**

* Диаметр отверстия для монтажа.

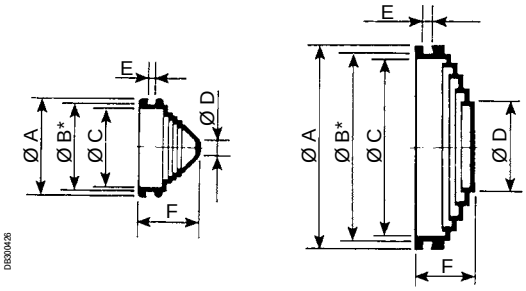



Регулируемые конусные кабельные вводы из ПВХ

Конические вводы из ПВХ с резьбой для ввода трубок Pg и отделяемой задней частью для ввода кабелей. Позволяют вводить жёсткие и гибкие кабели и трубки любого типа, значение диаметра которых находится между размером B и впадиной резьбы (максимальный диаметр).

Ø A	Ø B*	Ø C	Ø D	E	F	Диаметр		Комплект поставки (шт.)	№ по каталогу
						Кабеля, мм	Трубки		
25	19.5	16	3	1.2	21	3 - 16	Pg. 9	50	**NSYEC1**
25	19.5	16	6	1.2	21	6 - 16	Pg. 11	50	**NSYEC2**
27	21.5	18	7	1.2	23	7 - 18	Pg. 13.5	50	**NSYEC3**
29.5	23.5	20	8	1.2	26	8 - 20	Pg. 16	25	**NSYEC4**
35	29.5	26	10	1.2	27	10 - 26	Pg. 21	25	**NSYEC5**
42	38.5	35	12	1.5	30	12 - 35	Pg. 29	25	**NSYEC6**
52	48.5	44	13	1.5	30	13 - 44	Pg. 36	25	**NSYEC7**

* Диаметр отверстия для монтажа.

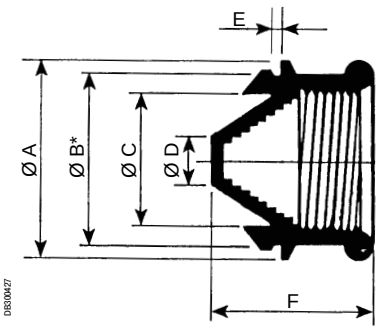

Принадлежности для прокладки кабелей
Разводка кабелей

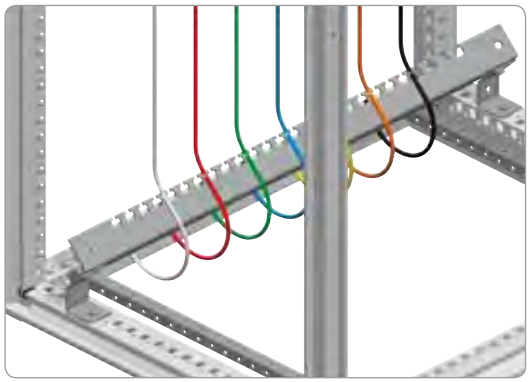
PBS100988

Таблица совместим.	CRN	S3D	SM	SF	SD	S3X	SMX	SFX	SDX	PLS	PLM	PLA	PLD
			✓	✓			✓	✓					

Нижняя поперечные рейка для крепления кабелей

- Используется для быстрой и простой разводки входящих или отходящих кабелей.
- Регулировка установки по глубине с шагом 25 мм.
- Spacial SF: в сборных шкафах шириной 1200 и 1600 мм используется монтажный комплект для 2-дверных сборных шкафов (см. стр. **356**).
- Spacial SM: в напольных шкафах шириной 1200 мм используется верхняя/нижняя монтажная рейка, установленная в центральном положении.
- Spacial SFX: в сборных шкафах шириной 1200 мм переходной комплект не требуется.
- Spacial SMX: в напольных шкафах шириной 1600 мм переходной комплект не требуется.
- Материал: оцинкованная сталь.

Комплект поставки: одна поперечная рейка и крепёжные элементы.

Размеры шкафа Spacial (мм) Ширина (B)	№ по каталогу
600	**NSYCFP60**
800	**NSYCFP80**
1000	**NSYCFP100**
1200	2 x **NSYCFP60**
1600	2 x **NSYCFP80**

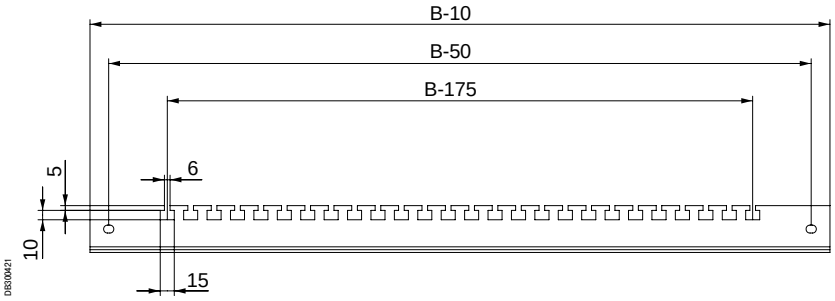

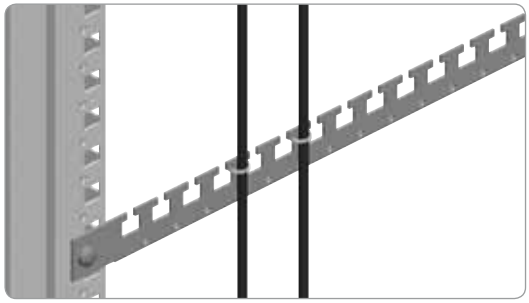
PBS100989

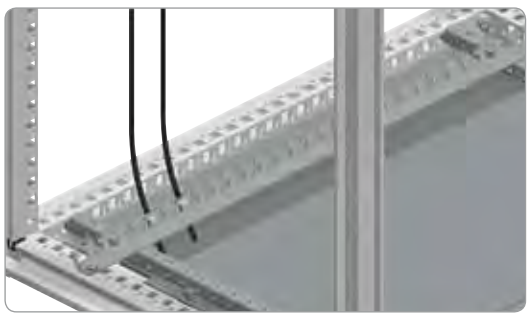
PBS100970

Таблица совместим.	CRN	S3D	SM	SF	SD	S3X	SMX	SFX	SDX	PLS	PLM	PLA	PLD
			✓	✓			✓	✓					

Опора для крепления кабелей

- Spacial SF и SFX: опора крепится к каркасу, стойкам и поперечным рейкам.
- Spacial SM: крепится к нижней монтажной рейке или к напольному шкафу с помощью переходного комплекта и 40-миллиметровых универсальных поперечных реек (1 ряд) в вертикальном положении.
- Spacial SMX: крепится к нижней монтажной рейке и 40-миллиметровым универсальным поперечным рейкам (1 ряд) в вертикальном положении.
- Два типа опор:
  – Угол опоры 90°: для крепления кабелей в вертикальном положении.
  – Угол опоры 120°: для крепления кабелей возле плат кабельного ввода.
- Материал: оцинкованная сталь.

Комплект поставки: две опоры и крепёжные элементы.

Номинальные размеры (мм) Ширина / Глубина (B / C)	Угол опоры	№ по каталогу
600	90°	**NSYCFS96**
	120°	**NSYCFS126**
800	90°	**NSYCFS98**
	120°	**NSYCFS128**

Принадлежности для прокладки кабелей
Разводка кабелей

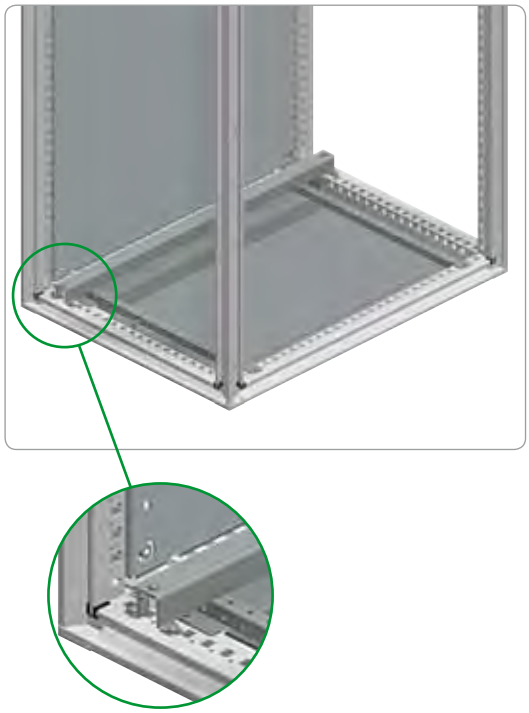

Таблица совместим.	CRN	S3D	SM	SF	SD	S3X	SMX	SFX	SDX	PLS	PLM	PLA	PLD
			✓	✓			✓	✓					

Рейка Г-образного профиля для фиксации кабелей

- Рейка для фиксации кабелей, вводимых через днище шкафа.
- **Spacial SF и SFX:** крепится к нижней раме над кабельным вводом, или также к цоколю, с помощью поперечных реек цоколя (см. стр. **155**).
- **Spacial SM и SMX:** крепится к нижней раме над кабельным вводом или также к цоколю с помощью поперечных реек цоколя (см. стр. **155**).
- Шаг регулировки установки по глубине: 25 мм.
- Кабели фиксируются на рейке металлическими зажимами.
- Материал: оцинкованная сталь.
- На поперечной рейке цоколя данную рейку установить невозможно.

Комплект поставки: одна рейка, две монтажных опоры и крепёжные элементы.

Номинальные размеры (мм)	№ по каталогу
Ширина	
600	**NSYFCG60**
800	**NSYFCG80**
1000	**NSYFCG100**
1200	**NSYFCG120**
1600	**NSYFCG160**

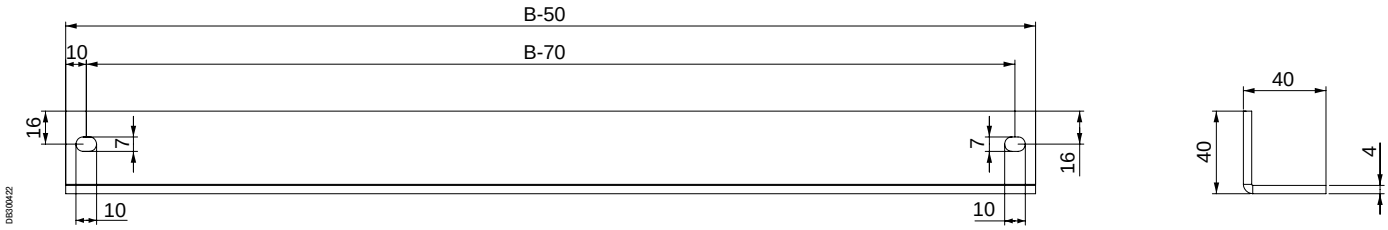



Таблица совместим.	CRN	S3D	SM	SF	SD	S3X	SMX	SFX	SDX	PLS	PLM	PLA	PLD
			✓	✓			✓	✓					

Кабеленесущая поперечная рейка на двери

- Рекомендуется для крепления кабелей на внутренней стороне двери.
- Крепятся к усиленной раме двери.
- Регулировка положения по высоте с шагом 25 мм.
- Материал: оцинкованная сталь.

Комплект поставки: 2 поперечные кабеленесущие рейки и крепёжные элементы.

Размеры шкафа Spacial (мм)	№ по каталогу
Ширина (B)	
500	**NSYSDGCR5**
600	**NSYSDGCR6**
800	**NSYSDGCR8**
1000	**NSYSDGCR10**

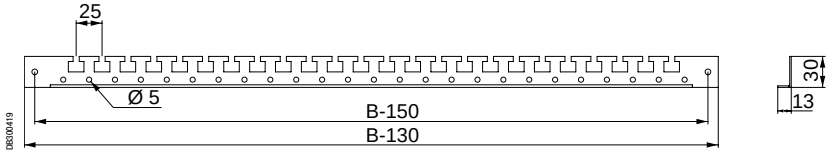

Принадлежности для прокладки кабелей
Разводка кабелей


PB500966

Пластиковый держатель для кабелей

- Крепится винтами или защёлками к 35-мм монтажной рейке или рейке С-образного сечения.
- Быстрое и простое крепление кабелей хомутами.

Комплект поставки: 10 шт.

Каталожный номер – для одного комплекта. Заказывается в количестве, кратном 10 (10, 20, 30...).

Ширина (мм)	Макс. кол-во кабелей	№ по каталогу
75	5	**NSYSCCDINLG75**
140	9	**NSYSCCDINLG140**

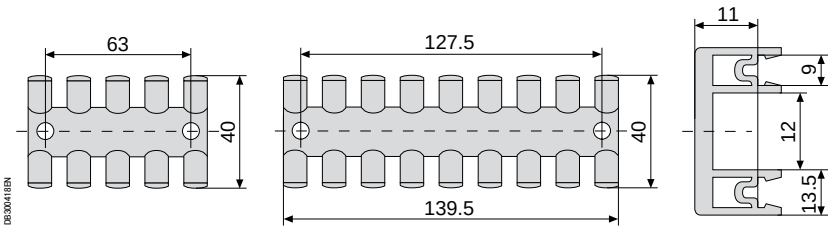


PB500033

Таблица совместим.	CRN	S3D	SM	SF	SD	S3X	SMX	SFX	SDX	PLS	PLM	PLA	PLD
	✓	✓				✓							

Кабеленесущая поперечная рейка для двери настенных шкафов

- Устанавливаются в настенных шкафах высотой от 400 мм для Spacial S3D/CRN и 500 мм для Spacial S3X.
- Крепятся к усиленной раме двери двумя самонарезающими винтами. Устанавливаются с наклоном в сторону двери или корпуса шкафа.
- Облегчают разводку кабелей на внутренней стороне двери.
- Кабельные хомуты, см. стр. **455**.

Комплект поставки: 2 поперечные кабеленесущие рейки и крепёжные элементы.

Ширина двери (мм)	№ по каталогу
400	**NSYTFPCRN4**
500	**NSYTFPCRN5**
600	**NSYTFPCRN6**
800	**NSYTFPCRN8**
1000	**NSYTFPCRN10**

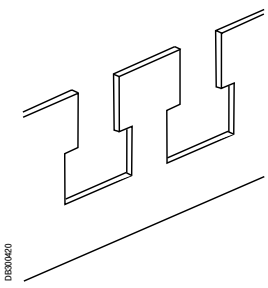
DB300420

Thorsman
Кабельные хомуты Cintura

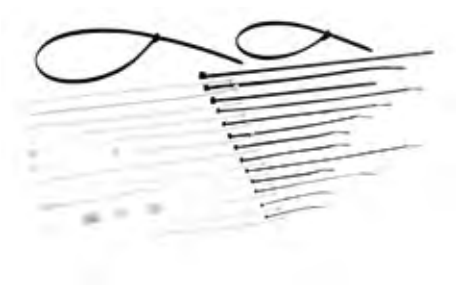

Описание

Кабельные хомуты служат для крепления и объединения в жгуты кабелей и трубок.

Имеются два типа кабельных хомутов Thorsman Cintura:
- Хомуты из бесцветного полиамида, для использования только внутри помещения.
- Хомуты из полиамида чёрного цвета, устойчивого к ультрафиолетовому излучению, для наружного использования.

Кабельные хомуты самофиксируются и не подлежат отпиранию и повторному использованию.
Гладкие закруглённые края хомутов делают их использование более лёгким и безопасным.
Закруглённый изогнутый конец хомута облегчает его ввод в головку хомута.

Сведения о материале и эксплуатационные данные

Полиамид 6,6, безгалогенный
- ■ Цвет
- □ Бесцветный

Полиамид 6,6, устойчивый к ультрафиолетовому излучению, безгалогенный
- ■ Цвет
- □ Цвет

Температура плавления
- ■ 250 °C

Испытание нагретой проволокой: (NF C 20-455)
- ■ 650 °C / 30 c

Воспламеняемость
- ■ Самозатухающий материал согласно стандарту UL 94, класс B-2

Рабочая температура
- ■ - 40 °C ... + 85 °C

Стойкость к химическим веществам
- ■ Полная стойкость к:
- □ моторным маслам;
- □ консистентной смазке;
- □ нефтепродуктам.
- ■ Хорошая стойкость к:
- □ органическим основаниям / кислотам;
- □ хлорсодержащим растворителям.
- ■ Ограниченная стойкость к:
- □ кислотам.
- ■ Отсутствие стойкости к:
- □ фенолу.

Прочность на разрыв

Ширина хомута (мм)	Мин. прочность на разрыв (кг)
2.5	8
3.6	13.6
4.8	22
7.6	54.5
8	80

Сведения об экологичности

Сведения об экологичности продукта доступны на сайте www.schneider-electric.com

Thorsman
Кабельные хомуты Cintura

Кабельные хомуты

Макс. диаметр охвата	Цвет	Длина (мм)	Комплект (шт.)	№ по каталогу
Кабельные хомуты				
Кабельные хомуты для быстрого и надёжного крепления кабелей и трубок. Поставляются в герметичной упаковке, гарантирующей неизменность характеристик при любых условиях хранения. Материал: полиамид 6,6.				
Кабельный хомут Ш = 2.5 мм				
Ø 18 мм	Бесцветный Чёрный	100	1000	**ENN46902** **ENN46952**
Ø 30 мм	Бесцветный Чёрный	120	1000	**ENN46904** **ENN46954**
Ø 50 мм	Бесцветный Чёрный	200	1000	**ENN46906** **ENN46956**
Кабельный хомут Ш = 3.6 мм				
Ø 33 мм	Бесцветный Чёрный	140	1000	**ENN46908** **ENN46958**
Ø 50 мм	Бесцветный	200	1000	**ENN46939**
Ø 76 мм	Бесцветный Чёрный	295	100	**ENN46910** **ENN46960**
Ø 102 мм	Бесцветный	370	100	**ENN46942**
Кабельный хомут Ш = 4.8 мм				
Ø 43 мм	Бесцветный Чёрный	188	1000	**ENN46914** **ENN46964**
Ø 50 мм	Бесцветный Чёрный	200	1000	**ENN46916** **ENN46966**
Ø 60 мм	Бесцветный Чёрный	250	100	**ENN46918** **ENN46968**
Ø 76 мм	Бесцветный Чёрный	300	100	**ENN46919** **ENN46969**
Ø 102 мм	Бесцветный Чёрный	368	100	**ENN46920** **ENN46970**
Кабельный хомут Ш = 7.6 мм				
Ø 76 мм	Чёрный	297	100	**ENN46974**
Ø 102 мм	Бесцветный Чёрный	368	100	**ENN46925** **ENN46975**
Кабельный хомут Ш = 9.0 мм				
Ø 120 мм	Чёрный	430	100	**ENN46976**
Ø 140 мм	Бесцветный Чёрный	530	100	**ENN46927** **ENN46977**
Ø 228 мм	Чёрный	775	100	**ENN46978**

110150



110151



Маркировочные хомуты

Маркировочные хомуты				
Кабельные хомуты с маркировочной площадкой для быстрого и надёжного крепления кабелей и трубок. Поставляются в герметичной упаковке, гарантирующей неизменность характеристик при любых условиях хранения. Материал: полиамид 6,6.				
Маркировочная площадка 20 x 9 мм, хомут Ш = 2.5 мм				
Ø 18 мм	Бесцветный	110	100	**ENN46220**
Маркировочная площадка 25 x 8 мм, хомут Ш = 2.5 мм				
Ø 18 мм	Бесцветный	100	100	**ENN46222**
Маркировочная площадка 23 x 13 мм, хомут Ш = 4.8 мм				
Ø 43 мм	Бесцветный	220	100	**ENN46225**

P121326

P121329

P121328

Thorsman
Кабельные хомуты Cintura

Принадлежности

	Макс. ширина хомута	Цвет	Размеры В x Ш x Г (мм)	Комплект (шт.)	№ по каталогу
	Самоклеящаяся площадка для хомутов				
	Самоклеящаяся площадка для фиксации кабельных хомутов. Площадка для хомутов максимальной шириной 4,8 мм также имеет опцию винтового крепления. Материал: полиамид 6,6.				
P121327 	3.6 мм	Бесцветный	19 x 19 x 6	100	**ENN46104**
P121325 	4.8 мм	Бесцветный	26.5 x 26.5 x 8	100	**ENN46105**
	Площадка под винт или заклёпку для хомутов				
P121330 	Площадка для фиксации кабельных хомутов. Крепление винтом или заклёпкой. Материал: полиамид 6,6.				
	7.8 мм	Бесцветный	22.2 x 15.9 x 9.7	100	**ENN46109**
	Инструмент для монтажа кабельных хомутов				
	Позволяет легко затягивать и обрезать хомуты шириной 6 - 9 мм. Материал: сталь.				
	6 - 9 мм	-	-	1	**ENN46150**

Принадлежности для прокладки кабелей


PBS00982

Гофрированная трубка для кабеля

- Гофрированная трубка позволяет пропускать кабели между каркасом шкафа и дверью.
- Не содержит галогенов и тяжёлых металлов.
- Защита от ультрафиолетового излучения.
- Материал: чёрный полиэтилен низкой плотности (LDPE).

Комплект поставки: 1 катушка 25 м.

Номинальный диаметр (мм)	Внутренний диаметр (мм)	Наружный диаметр (мм)	№ по каталогу
17	16.6	21.2	**NSYCPT17**
29	29	34.5	**NSYCPT29**
37	36	42.4	**NSYCPT37**
50	47.7	54.5	**NSYCPT50**

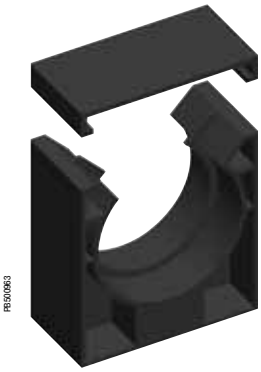
PBS00963

Держатель гофрированной трубки

- Держатель гофрированной трубки позволяет крепить ее:
– непосредственно к шкафу;
– на поворотной раме 19” и/или поперечных рейках (одна точка крепления).
- Для оптимизации распределения кабелей в шкафу держатели можно соединять друг с другом, формируя группы кабельных трубок.
- Держатель поставляется вместе с крышкой.
- Она позволяет провернуть гофрированную трубку, после того как она будет установлена в держателе, но препятствует выдергиванию трубки.
- Материал: чёрный полиамид.

Комплект поставки: 10 шт. с крепёжными элементами.


PBS00964

Модель (номинальный Ø)	№ по каталогу
17	**NSYCPTS17**
29	**NSYCPTS29**
37	**NSYCPTS37**
50	**NSYCPTS50**

Принадлежности для прокладки кабелей



PB300965

Спиральная лента для укладки в жгут

- Спиральная лента для укладки кабелей в жгут.
- Для формирования кабельного жгута между корпусом и дверью шкафа.

Комплект поставки: 1 катушка 50 м.

Цвет	Диаметр охвата (мм)	Внутренний диаметр (мм)	Наружный диаметр (мм)	№ по каталогу
Бесцветная	12 - 100	9	12	**NSYTC12100**

Принадлежности для прокладки кабелей


PB501803

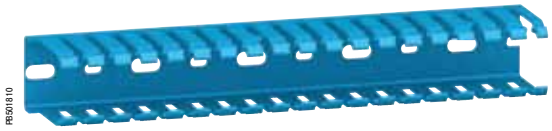
PB501810

Кабельные каналы

- Жёсткие кабельные каналы из ПВХ с боковыми прорезями имеют отламывающиеся язычки между прорезями и перфорацию на основании. Поставляются длиной 2 м. Цвет: серый RAL-7030 или синий RAL-5000.
- Соответствуют стандартам VDE 0660/506 и DIN 43659.
- Термостойкость: -5 ... +60 °.
- Огнестойкость материала: V0 в соответствии с UL 94.
- Испытание нагретой проволокой в соответствии с МЭК 60695-2-1/1: 960 °C.
- Максимальная вместимость для гибких проводов H07.B.K: 1,5 мм^2 (коэффициент заполнения: 0,6).

Размеры (мм)		Цвет	Комплект (шт.)	№ по каталогу
Ширина	Высота			
25	25	Серый	8	**AK2GD2525**
25	50	Серый	8	**AK2GD2550**
37.5	2	Серый	8	**AK2GD3750**
37.5	75	Серый	8	**AK2GD3775**
50	50	Серый	8	**AK2GD5050**
50	75	Серый	8	**AK2GD5075**
75	50	Серый	8	**AK2GD7550**
75	75	Серый	8	**AK2GD7575**
100	75	Серый	8	**AK2GD10075**
125	75	Серый	8	**AK2GD12575**
30	35	Синий	8	**AK2GA33**
30	55	Синий	8	**AK2GA35**
30	90	Синий	8	**AKEGA39**
30	144	Синий	8	**AK2GA315**
60	55	Синий	8	**AK2GA65**
60	90	Синий	8	**AK2GA69**
60	144	Синий	8	**AK2GA615**


PB501811


PB501812

Крышки кабельных каналов

- Запасные крышки.
- Поставляются длиной 2 м.

Ширина кабельного канала (мм)	Цвет	Комплект (шт.)	№ по каталогу
25	Серый	8	**AK2CD25**
37.5	Серый	8	**AK2CD37**
50	Серый	8	**AK2CD50**
75	Серый	8	**AK2CD75**
100	Серый	8	**AK2CD100**
125	Серый	8	**AK2CD125**
30	Синий	8	**AK2CA3**
60	Синий	8	**AK2CA6**


PB502956

Удерживающие кронштейны

- Фиксируются между 2 каналами и откидным держателем, предотвращая выпадение кабеля.
- Обрезаются по длине в соответствии с шириной канала.
- Материал: огнестойкий ударопрочный полистирол.

Комплект поставки: 50 шт.

Каталожный номер – для одного комплекта. Заказывается в количестве, кратном 50 (50, 100, 150...).

№ по каталогу
NSYCDRB

Принадлежности для прокладки кабелей

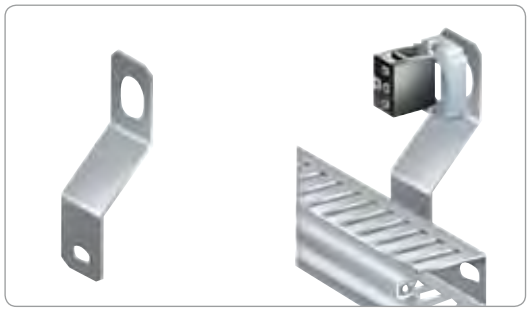

PB5002 18

Таблица совместим.	CRN	S3D	SM	SF	SD	S3X	SMX	SFX	SDX	PLS	PLM	PLA	PLD
	✓	✓	✓	✓		✓		✓	✓			✓	

Дверной держатель кабельных каналов Ø 22 мм

- Крепление к двери шкафа вместе с принадлежностями Ø 22 мм.
- Материал: термообработанная сталь.

Комплект поставки: 10 шт.

Каталожный номер – для одного комплекта. Заказывается в количестве, кратном 10 (10, 20, 30...).

№ по каталогу
NSYSPCP

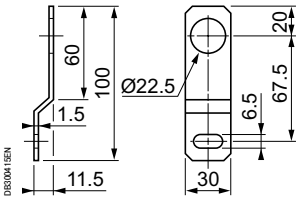



PB500957

Таблица совместим.	CRN	S3D	SM	SF	SD	S3X	SMX	SFX	SDX	PLS	PLM	PLA	PLD
			✓	✓	✓		✓	✓	✓			✓	

Держатель кабельных каналов для установки на усиленную вертикальную рейку

- Осуществляет крепление кабельных каналов к усиленным вертикальным рейкам, что увеличивает полезную площадь внутри шкафа (до 20 % в зависимости от ширины канала).
- Материал: оцинкованная сталь.

Комплект поставки: 10 шт.

Каталожный номер – для одного комплекта. Заказывается в количестве, кратном 10 (10, 20, 30...).

№ по каталогу
NSYCDS

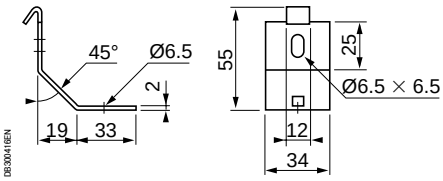

Принадлежности для прокладки кабелей

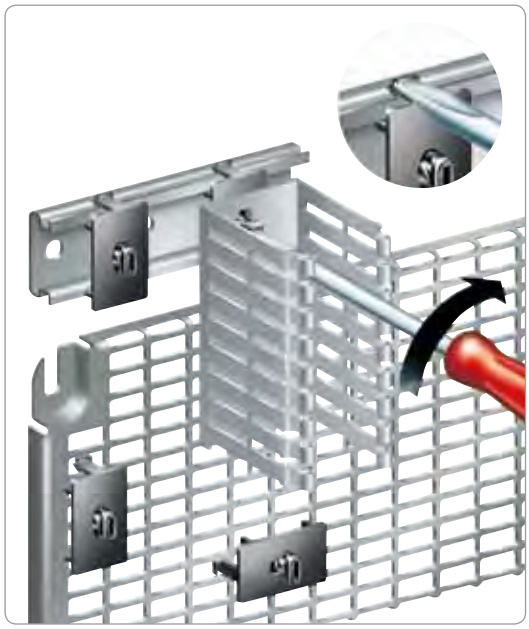

Зажим с пластиковым подпятником

- Крепится защёлкой в отверстиях монтажной платы Telequick или на DIN-рейке 35-мм.
- Снабжён винтом для фиксации кабельных каналов через отверстия 6,5 x 14 мм в их основании.
- Простота установки: защёлка и винт существенно экономят время при сборке.
- Материал: полиамид черного цвета. Огнестойкость: V0 в соответствии с UL 94.
- Обеспечивает электрическую изоляцию.

Комплект поставки: 20 шт.

Каталожный номер – для одного комплекта. Заказывается в количестве, кратном 20 (20, 40, 60...).

№ по каталогу
NSYSPC

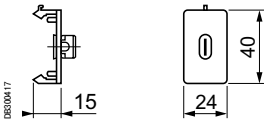



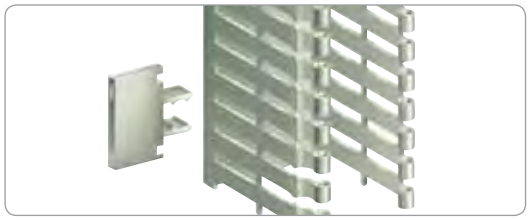

Держатель этикеток

- Из прозрачного пластика, крепится в разрезах кабельных каналов при помощи язычков. Бумажные этикетки входят в комплект.
- Материал: поликарбонат.

Комплект поставки: 50 шт.

Каталожный номер – для одного комплекта. Заказывается в количестве, кратном 50 (50, 100, 150...).

№ по каталогу
NSYCDL

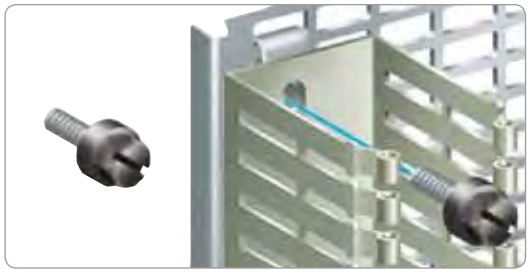

Винт с изолированной головкой

- Винт M5 x 10 мм, шестигранная головка с прямой прорезью.
- Обеспечивает электрическую изоляцию.

Комплект поставки: 100 шт.

Каталожный номер – для одного комплекта. Заказывается в количестве, кратном 100 (100, 200, 300...).

№ по каталогу
NSYSM10M5HP

Принадлежности для прокладки кабелей


PB500774

Монтажные зажимы для кабелей

- Зажимы на защёлках для монтажа на стойках 19", монтажных платах Telequick и симметричных DIN-рейках.

Комплект поставки: 10 шт.

Каталожный номер – для одного комплекта. Заказывается в количестве, кратном 10 (10, 20, 30...).

Использование	№ по каталогу
Для монтажных плат Telecquick и стоек 19"	**AK2LA39**
Для DIN-реек 90 x 2.5 мм	**AK2LD01**
Для DIN-реек 75 x 2.5 мм	**AK2LD02**

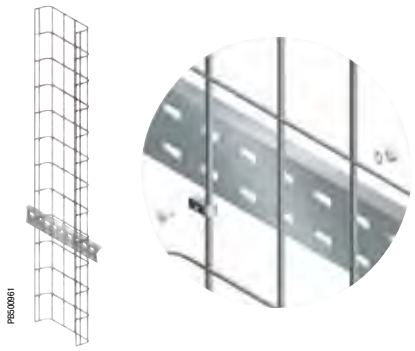
PB500961

Кабельный лоток из стальной проволоки

- Крепится к держателям кабелей.
- Проволока из оцинкованной стали.
- Два типоразмера:
  – 1845 x 200 x 35 мм.
  – 1845 x 200 x 54 мм.

Комплект поставки: 1 вертикальный кабельный лоток из стальной проволоки с крепёжными элементами.

Глубина (мм)	№ по каталогу
35	**NSYBPC3**
70	**NSYBPC5**

Клеммные блоки



P8501799

Клеммные блоки
Содержание

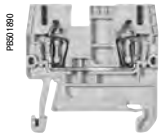

Клеммные блоки с пружинными зажимами 468

Клеммные блоки с винтовыми зажимами 470

Клеммные блоки

Общие сведения

В зависимости от области применения, к любому электрооборудованию или установке необходимо подсоединять кабели или провода, чтобы обеспечивать циркуляцию слабых или сильных токов

Существуют несколько типов соединений:
- пружинное соединение;
- винтовое соединение;
- пружинное втычное соединение типа «push-in».

Клеммные блоки с пружинными зажимами


PB501890

Клеммный блок AB1 RRN

Ознакомление с клеммными блоками AB1 RRN

В клеммных блоках с пружинными зажимами AB1 RRN применён наиболее рентабельный способ соединения, значительно сокращающий затрачиваемое на подключения время по сравнению с винтовыми зажимами. Кроме того, пружинные соединения устраняют необходимость регулярно подтягивать клеммы

Пружинное соединение не требует обслуживания и обеспечивает разделение механических и электрических функций

Этот метод позволяет подсоединять не только гибкие проводники, в том числе с наконечниками, но также жёсткие проводники с номинальным сечением от 0,13 до 35 мм^2.

Используемый материал (полиамид 6,6) обеспечивает очень хорошую стойкость к высоким температурам.
Огнестойкость: V0 в соответствии с UL 94.


PB501891

Упрощённый монтаж


PB501892

Принцип пружинного соединения

Преимущества пружинного соединения

Метод пружинного соединения имеет следующие преимущества:
- Стойкость к вибрации и тряске.
- Широкий диапазон сечений подсоединяемых проводников.
- Возможность распределения потенциала с помощью перемычек.
- Наличие нескольких поверхностей для маркировки.
- Возможность тестирования всех клеммных блоков.
- Сертифицирован во многих системах.

Клеммные блоки с винтовыми зажимами


PB501893

Клеммный блок AB1 W

Ознакомление

Клеммные блоки с винтовыми зажимами AB1 W, широко используемые во всём мире, благодаря своему широкому спектру функций и возможностей подсоединения подходят для подавляющего большинства видов применения.

Клеммные блоки AB1 W обеспечивают качество, безопасность и эксплуатационную готовность оборудования. В дополнение к этим преимуществам, за счёт своей простоты и встроенных функций они позволяют оптимизировать ввод в действие и эксплуатацию электроустановок.

Используемый материал (полиамид 6,6) обеспечивает очень хорошую стойкость к высоким температурам.
Огнестойкость: V0 в соответствии с UL 94.


PB501894

Принцип винтового соединения

Преимущества винтового соединения

Метод винтового соединения имеет следующие преимущества:
- Многочисленные функции подключения.
- Широкий диапазон сечений подсоединяемых проводников.
- Наличие нескольких поверхностей для маркировки.
- Возможности для тестирования.
- Сертифицирован во многих системах.

Клеммные блоки

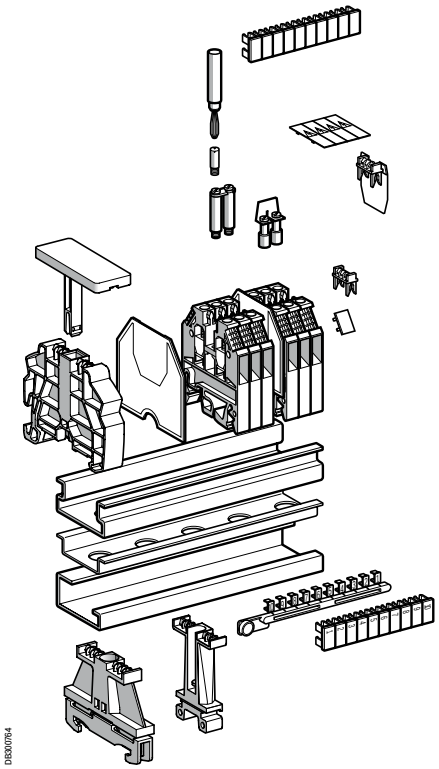

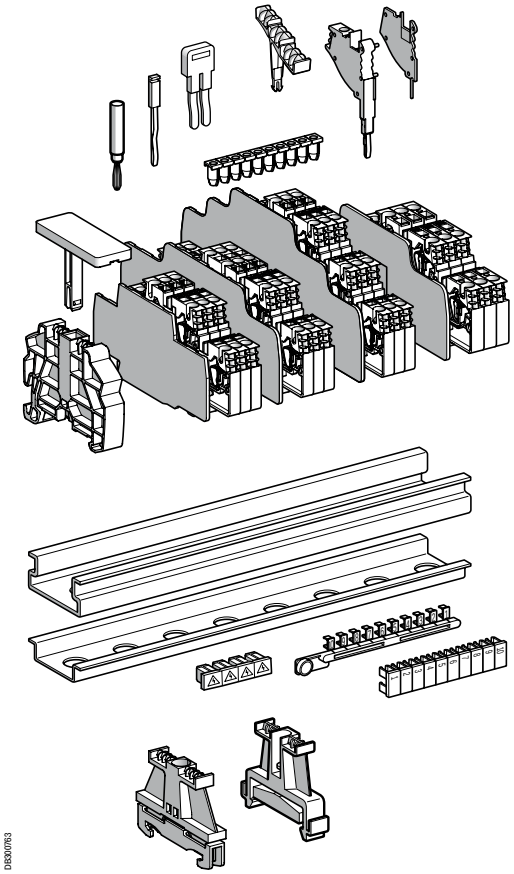

Общие характеристики

Клеммные блоки	Способ соединения		Пружинное	Со смещением изоляции	Винтовое
	Тип		AB1 RRN•••	AB1 AA••м•	AB1 VV••• / B•• / D•• / E•• / F•• / NEN / S• / T•
Материалы	Изолирующий корпус		Полиамид 6,6		
	Соединитель и винт		Оцинкованная и хромированная сталь		
	Перемычка		Медь или латунь		
Электрические и тепловые характеристики изолирующего корпуса (полиамид 6,6)					
Электрическая прочность	Согласно VDE 0303-T21 и МЭК 60243-1	кВ/мм	80/65		
Диэлектрические потери Тангенс угла диэлектрических потерь при 1 МГц	Согласно VDE 0303-T4 и МЭК 60250		0.01		
Диэлектрическая проницаемость при 1 МГц			3.7		
Удельное сопротивление	Согласно VDE 0303-T30 и МЭК 60093	Ом·см	10^{12}		
Поверхностное сопротивление	Согласно VDE 0303-T30 и МЭК 60093	Ом	10^{10}		
Трекингостойкость	Согласно VDE 0303-T30 и МЭК 60093	Сравнительный индекс трекингостойкости (кВ)	500 (> 400)		
Температура окружающего воздуха рядом с аппаратом	Согласно VDE 0304-T21 и МЭК 60216-1	°C	Эксплуатация: -40...+130		
Класс огнестойкости	Согласно UL 94	Класс / мм толщины	B-0 / 0.8		

Клеммные блоки

Клеммные блоки с пружинными зажимами



Номинальное сечение (мм²)		2.5	4	6 - 16	35	2.5	4	6 - 16	35
Количество полюсов	**1 - 1 x 1**	**AB1RRN235U2GR**	**AB1RRN435U2GR**	**AB1RRN635U2GR AB1RRN1035U2GR AB1RRN1635U2GR**	**AB1RRN3535U2GR**	**AB1RRNTP235U2**	**AB1RRNTP435U2**	**AB1RRNTP635U2 AB1RRNTP1035U2 AB1RRNTP1635U2**	**AB1RRNTP3535U2**
	1 - 1 x 2	**AB1RRN235U3GR**	**AB1RRN435U3GR**	**AB1RRN635U3GR AB1RRN1035U3GR AB1RRN1635U3GR**	–	**AB1RRNTP235U3**	**AB1RRNTP435U3**	**AB1RRNTP635U3 AB1RRNTP1035U3 AB1RRNTP1635U3**	–
	1 - 2 x 2	**AB1RRN235U4GR**	**AB1RRN435U4GR**	–	–	**AB1RRNTP235U4**	**AB1RRNTP435U4**	–	–
	1 - 2 x 4	–	–	–	–	–	–	–	–
	1 - 3 x 3	–	–	–	–	–	–	–	–
	2 - 1 x 1	**AB1RRNP235UNO**	–	–	–	–	–	–	–
	2 - 1 x 2	–	–	–	–	–	–	–	–
	3 - 1 x 1	–	–	–	–	–	–	–	–
Цвет	**Серый (*GR)**	•	•	•	•	–	–	–	–
	Синий (*BL)	•	•	•	•	–	–	–	–
	Зелёный/ жёлтый	–	–	–	–	•	•	•	•
	Чёрный (*NO)	•	–	–	–	–	–	–	–
Устанав-ливается на	**35 мм ⊓**	•	•	•	•	•	•	•	•
	35 мм ⊐	•	•	•	•	•	•	•	•

Одинарные кабельные наконечники

мм²	Øb	Øb1	c
0.5	3	1.4	13
0.75	3.1	1.6	13
1	3.4	1.8	13.5
1.5	4	2.1	13.5
2.5	4.6	2.7	14.5

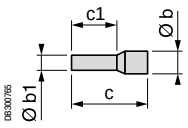



Тип			Одинарные кабельные наконечники Поставляются комплектами по 10 x 100		
Упаковка			Отдельные пакеты или связки пакетов	Упаковка-дозатор	Упаковки по 50 шт.
Сечение проводника (мм²)	0.5	Белый	**DZ5CE005D**	**AZ5CE005D**	**DZ5CEB005D**
	0.75	Серый	**DZ5CE007D**	**AZ5CE007D**	**DZ5CEB007D**
	1	Красный	**DZ5CE010D**	**AZ5CE010D**	**DZ5CEB010D**
	1.5	Чёрный	**DZ5CE015D**	**AZ5CE015D**	**DZ5CEB015D**
	2.5	Синий	**DZ5CE025D**	**AZ5CE025D**	**DZ5CEB025D**

Клеммные блоки

Клеммные блоки с пружинными зажимами



	2.5	4	2.5	2.5	4	2.5	4	2.5	4
	AB1RRNSC235U2	**AB1RRNSF435UGR**	–	–	–	–	–	–	–
	AB1RRNSC235U3	–	–	–	–	–	–	–	–
	AB1RRNSC235U4	–	–	–	–	**AB1RRNETP235U4**	**AB1RRNETP435U4**	**AB1RRNETV235U4**	**AB1RRNETV435U4**
	–	–	–	–	–	**AB1RRNETP235U6**	–	**AB1RRNETV235U6**	–
	–	–	–	–	–	**AB1RRNETP235T6**	–	**AB1RRNETV235T6**	–
	–	–	**AB1RRNSCE235U4**	**AB1RRNET235U4**	**AB1RRNET435U4**	–	–	–	–
	–	–	**AB1RRNSCE235U5**	**AB1RRNET235U6**	–	–	–	–	–
	–	–	–	**AB1RRNET235T6**	–	–	–	–	–
	•	•	•	•	•	–	–	–	–
	–	–	–	–	–	–	–	–	–
	–	–	–	–	–	•	•	–	–
	–	–	–	–	–	–	–	•	•
	•	•	•	•	•	•	•	•	•
	•	•	•	•	•	•	•	•	•

Двойные кабельные наконечники

мм²	Øb	Øb1	c	c
0.75	2.8 x 5	1.8	15	8
1	3.4 x 5.4	2.05	15	8
1.5	3.6 x 3.6	2.3	15	8
2.5	4.2 x 7.8	2.9	18.5	10

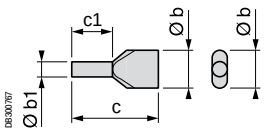

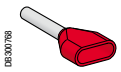

Тип			Двойные кабельные наконечники Поставляются комплектами по 5 x 100
Упаковка			Упаковка-дозатор
Сечение проводника (мм²)	2 x 0.75	Серый	**AZ5DE007D**
	2 x 1	Красный	**AZ5DE010D**
	2 x 1.5	Чёрный	**AZ5DE015D**
	2 x 2.5	Синий	**AZ5DE025D**

Клеммные блоки

Клеммные блоки с винтовыми зажимами



Номинальное сечение (мм²)		2.5	4	6	10 & 16	35 - 150	4	6	16 & 35	2.5	4	6 - 35
Кол-во полюсов	**1 - 1 x 1**	**AB1VV235U**	**AB1VV435U**	**AB1VV635U**	**AB1VVN1035U AB1VVN1635U**	**AB1VVN3535U AB1VVN7035U AB1VVN15035U**	–	–	**DB6ED01 DB6FD01**	**AB1TP235U**	**AB1TP435U AB1TP215**	**AB1TP635U AB1TP1035U AB1TP1635U**
	2 - 1 x 1	–	–	–	–	–	**DB6CD102**	**DB6DD102**	–	–	–	–
	3 - 1 x 1	–	–	–	–	–	–	**DB6DD103**	–	–	–	–
	5 - 1 x 1	–	–	–	–	–	**DB6CD105**	–	–	–	–	–
	10 - 1 x 1	–	–	–	–	–	**DB6CD110**	–	–	–	–	–
	1 - 1 x 2	–	–	–	–	–	–	–	–	–	–	–
	1 - 2 x 2	–	–	–	–	–	–	–	–	–	**AB1ETNTP435U AB1ET435UTP**	–
	3 - 1 x 1	–	–	–	–	–	–	–	–	–	•	–
Цвет	**Серый**	•	•	•	•	•	•	•	•	–	–	–
	Синий (*BL)	•	•	•	•	•	–	–	–	–	–	–
	Зелёный/ жёлтый	–	–	–	–	–	–	–	–	•	•	•
	Оранжевый (*GE)	•	•	•	–	–	–	–	–	–	–	–
	Красный (*RO)	–	•	–	–	–	–	–	–	–	–	–
	Зелёный (*VE)	–	•	–	–	–	–	–	–	–	–	–
	Белый (*BLA)	–	•	–	–	–	–	–	–	–	–	–
	Чёрный (*NO)	–	•	–	–	–	–	–	–	–	–	–
Устанав-ливается на	**35 мм ⊐**	•	•	•	•	•	•	•	•	•	•	•
	35 мм ⊏	•	•	•	•	•	•	•	•	•	•	•
	35 мм ⊏	•	•	•	•	•	•	•	•	•	•	•
	tele-quick	–	–	–	–	–	•	•	•	–	–	–
	15 мм ⊐	–	–	–	–	–	–	–	–	–	•	–

Клеммные блоки

Клеммные блоки с винтовыми зажимами



	2.5 & 4	4	4	4	2.5	10	4	4	4 - 16	95 - 240	95 - 240
	AB1W215 **AB1W415**	**AB1SC435U**	**AB1FUSE435U5X** **AB1FUSE435U6X**	**AB1SF435U**	–	**AB1FU10135U** **AB1FU10335U** **AB1FU10435U**	–	–	**AB1NEN435U** **AB1NEN1035U** **AB1NEN1635U**	**AB1BB9535** **AB1BB18535** **AB1BB24035**	**AB1BC9535** **AB1BC15035** **AB1BC24036**
	–	–	–	–	**AB1D11435U**	–	**AB1ET435U**	**AB1ETN235U**	–	–	–
	–	–	–	–	–	–	–	–	–	–	–
	–	–	–	–	–	–	–	–	–	–	–
	–	–	–	–	–	–	–	–	–	–	–
	–	–	–	–	–	–	–	**AB1ETN335U**	–	–	–
	–	–	–	–	–	–	**AB1ET435U2**	**AB1ETN435U**	–	–	–
	–	–	–	–	–	–	**AB1ET3235U**	–	–	–	–
	•	•	•	•	•	•	•	•	–	•	•
	•	•	–	–	–	–	–	–	•	–	–
	–	–	–	–	–	–	–	–	–	–	–
	–	–	–	–	–	–	•	–	–	–	–
	–	–	–	–	–	–	•	–	–	–	–
	–	–	–	–	–	–	–	–	–	–	–
	–	–	–	–	–	–	–	–	–	–	–
	–	–	–	–	–	–	•	–	–	–	–
	–	•	•	•	•	•	•	•	•	•	•
	–	•	•	•	•	•	•	•	•	•	•
	–	•	•	•	•	•	•	•	•	–	–
	–	–	–	–	–	–	–	–	–	–	–
	•	–	–	–	–	–	–	–	–	–	–

Светильники и розетки



DB406856

Светильники и розетки
Содержание



Принадлежности для распределения электроэнергии 474

Светильник с различными вариантами крепления 475

Экономичная лампа 477

Переносная лампа 479

Светильники и розетки
Принадлежности для распределения электроэнергии

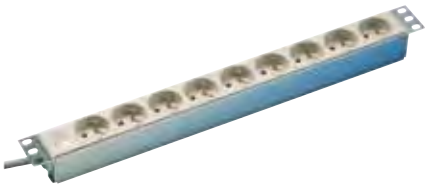
P8500980

NSYAPU19F9


P8500981

NSYAPU19F6CB


P8500982

NSYAPU19F8S

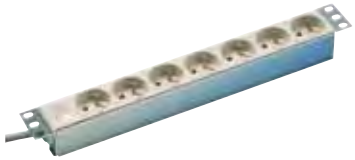
P8500983

NSYAPU19F7FA

Розеточные колодки

- Розетки повёрнуты на 35°, 2 полюса + земля, 250 В переменного тока 16 А / 3680 Вт, защита от детей.
- Исполнение UTE согласно NFC61314, МЭК60884 и NBNC61112-1.
- Исполнение VDE согласно DIN49 440, VDE0620-1, МЭК60884 и UNE20315.
- Рейка из анодированного алюминия, высота 1 модуль.
- Крепление непосредственно к стойкам 19" или к вертикальным рейкам каркаса с помощью кронштейнов из нержавеющей стали (входят в комплект поставки).
- Материал: армированный стекловолокном полиамид с огнестойкостью до 850 °C.
- Шнур питания длиной 3 м (3 x 1,5 мм^2), тип H05 VVF, с литой вилкой 2 полюса + земля, 250 В, 10/16 А, согласно VDE0620-1, МЭК60884, UNE20315 и NBNC61-112-1.

Кол-во розеток	Ширина (мм)	Глубина (мм)	Тип	UTE	VDE
3	10"	44	A	**NSYAPU10F3**	**NSYAPU10S3**
3	10"	44	B	**NSYAPU10F3S**	**NSYAPU10S3S**
9	19"	44	A	**NSYAPU19F9**	**NSYAPU19S9**
8	19"	44	B	**NSYAPU19F8S**	**NSYAPU19S8S**
6	19"	76	C	**NSYAPU19F6CB**	**NSYAPU19S6CB**
7	19"	44	D	**NSYAPU19F7FA**	**NSYAPU19S7FA**
6	19"	44	E	**NSYAPU19F6FT**	**NSYAPU19S6FT**
6	19"	76	F	**NSYAPU19F6F**	**NSYAPU19S6F**
7	704	44	B	**NSYAPUF7S**	**NSYAPUS7S**
10	968	44	B	**NSYAPUF10S**	**NSYAPUS10S**
12	1232	76	C	**NSYAPUF12CB**	**NSYAPUS12CB**

- A: Розеточная колодка без функции защиты.
- B: Розеточная колодка со утопленным выключателем со светодиодной подсветкой (клавиша зелёного цвета).
- C: Розеточная колодка с 2-полюсным магнитотермическим автоматическим выключателем C16, тип C60N, 16 А, кривая C.
- D: Фильтр для подавления помех до 30 МГц, номинальная частота 400 Гц, ослабление 20 дБ на декаду.
- E: Помехоподавляющий фильтр и ограничитель перенапряжений, защита от коротких замыканий 6,5 кА, уровень защиты Up 1,5 кВ, испытание напряжением Uoc 5 кВ Uc 255 В, 50 Гц. Рабочий светодиодный индикатор, помехи 30 МГц, номинальная частота 400 Гц, ослабление 20 дБ на декаду.
- F: Дифференциальная защита 30 мА, 2 полюса, 25 А, тип NF.


P8500984

NSYAPUB


P8500985

NSYAPUBV

Кронштейны

- Для вертикального монтажа розеточных колодок.
- Комплект из 2 кронштейнов, подходящих ко всем колодкам. Поставляются вместе с крепежом.
- Материал: термообработанная сталь, толщина 10/10 мм.
- Крепление к концам колодки: каталожный номер **NSYAPUBV**.
- Крепление с поворотом на 90°: каталожный номер **NSYAPUB**.

Крепление	№ по каталогу
С поворотом на 90°	**NSYAPUB**
К концам колодки	**NSYAPUBV**

Светильники и розетки


PB501706


PB501707

Крепление к вертикальной рейке


PB501708

Крепление к горизонтальной рейке


PB501709

Крепление к стойке 19”

Светильник с различными вариантами крепления

Разработан с целью оптимизации внутреннего пространства и доступа в шкаф; имеет четыре варианта крепления в стандартном исполнении.

Четыре стандартных варианта крепления

Четыре варианта крепления позволяют устанавливать светильник практически в любом шкафу из имеющихся на рынке.
Быстрота крепления позволяет сэкономить время, затрачиваемое на монтаж, и облегчает выбор оптимального места внутри.

Варианты крепления:
- Крепление с помощью скользящих кронштейнов с шагом 25 мм непосредственно к каркасу шкафов Spacial SF, SFX, SM, SMX, SD, SDX и ко всем вертикальным или поперечным рейкам, имеющим одинаковые вырезы.
- Крепление к DIN-рейкам с помощью двух легко устанавливаемых защёлок.
- Крепление с помощью магнитов, реализуемое в течение 3 секунд и позволяющее установить светильник в любом металлическом шкафу*.
- Крепление с помощью винтов, позволяющее устанавливать светильник практически где угодно.

* Не применимо к шкафам из нержавеющей стали.

Розетка, независимая от дверного контакта

Светильник снабжён пятью клеммами, позволяющими использовать дверной выключатель для управления освещением таким образом, что контакт не отключает розетку при закрытии двери. Это позволяет использовать розетку с номинальным током неограниченное время, не перегружая при этом дверной контакт.

Защищённый выключатель

Выключатель установлен в полуутопленном положении, что предотвращает его повреждение при монтаже или техобслуживании шкафа. Использование дверного выключателя предлагается в качестве опции.
В случае исполнения с датчиком присутствия дверной контакт не требуется, что позволяет сэкономить на стоимости дверного контакта, его монтажа и проводки для его подключения.

Сохранение окружающей среды

Экономия времени

Светильники и розетки

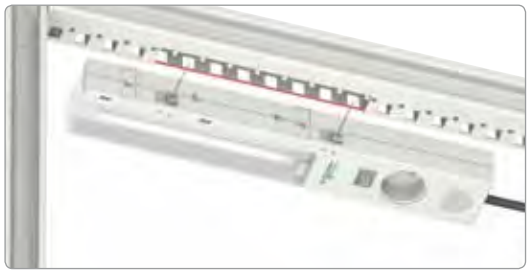
PB501710

Крепление с помощью скользящих кронштейнов


PB501711

Крепление к DIN-рейке


PB501712

Крепление с помощью магнитов


PB501713

Крепление винтами

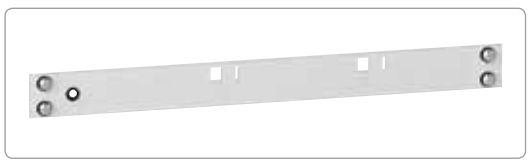
PB501714

Технические характеристики

- Цоколь люминесцентной лампы: 2 G11.
- Встроенный выключатель.
- Мощность: 11 Вт.
- Частота: 50/60 Гц.
- Яркость: 900 лм.
- Цвет: RAL 7035.
- Цветовая температура: 4500 K.
- Срок службы люминесцентной лампы: 8000 ч.
- Подключение: клеммы на сечение до 2,5 мм^2, со скобой для закрепления кабеля.
- Корпус: пластик, огнестойкость UL94-V0.
- Степень защиты: IP20.
- Степень изоляции: класс I - для светильников с розеткой;
  класс II - для светильников без розетки.
- Соответствует требованиям RoHS и Reach.
- Температура при эксплуатации/хранении: −16 °C - +65 °C (−3 °F - +149 °F).
  −40 °C - +70 °C (−40 °F - +158 °F).

Стандарты:
- МЭК 61000-6-4.
- UL508A: для установки в шкафы, соответствующие стандарту UL508A.
- UL94: для компонентов из пластика.

Комплект поставки: 1 светильник и крепёжные элементы.

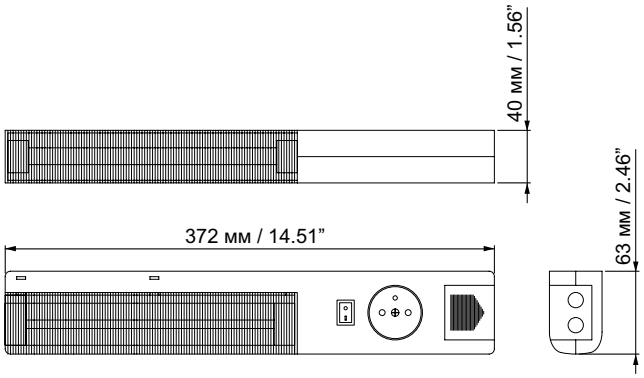

DB300721

Описание	Напряжение	Розетка		№ по каталогу
Светильник с розеткой	230 В	Schuko		**NSYLAMCS**
Светильник с розеткой	230 В	UTE		**NSYLAMCF**
Светильник с розеткой	230 В	British		**NSYLAMCB**
Светильник с розеткой	120 В	UL-CSA		**NSYLAMCU**
Светильник без розетки	230 В	-	-	**NSYLAMC**
Светильник с датчиком присутствия	230 В	-	-	**NSYLAMCD**

Стойка для VDI

Стойка 19" высотой 1 модуль. Для установки ламп в шкафах VDI.
Поставляется с крепёжными элементами.

Описание	№ по каталогу
Стойка 19" для ламп	**NSYLAM1U**

Светильники







Рис. 1



Рис. 2

Экономичная лампа

Эти лампы отличаются превосходным соотношением «цена/качество» и подходят для установки в любую оболочку.

Компактность

Лампы предназначены для монтажа в шкафах любого типа, от самых маленьких настенных шкафов до комбинаций из нескольких больших сборных напольных шкафов.
Компактные размеры ламп позволяют крепить их к дверным рамам шкафов, не затрудняя при этом доступ персонала к оборудованию и проведение операций (рис. 1).

Соединение нескольких ламп

Лампы можно легко соединять между собой (до 10 ламп) с помощью кабеля длиной 1 м, входящего в стандартный комплект поставки, и устанавливать в различных точках одного шкафа или различных шкафов (рис. 2).
Это позволяет сократить время монтажа и управлять несколькими лампами посредством одного дверного выключателя.

Два варианта крепления в стандартном исполнении

Два варианта крепления обеспечивают монтаж ламп практически в любом шкафу из имеющихся на рынке.
Быстрота крепления позволяет сэкономить время, затрачиваемое на установку, и облегчает выбор оптимального местоположения лампы в шкафу.

Варианты крепления:

- С помощью кронштейнов-переходников, обеспечивающих крепление к любому профилю каркаса шкафов Spacial SF, SFX, SM, SMX, SD, SDX, а также к любым вертикальным или поперечным рейкам, имеющим одинаковые вырезы. Этот вариант также позволяет устанавливать лампы в шкафах из полиэфира или на другие поверхности, к которым кронштейны крепятся винтами.
- С помощью магнитов: наиболее универсальный вариант крепления для монтажа в любом металлическом шкафу*.

* Не применимо к шкафам из нержавеющей стали.

Сохранение окружающей среды

Экономия времени

Светильники

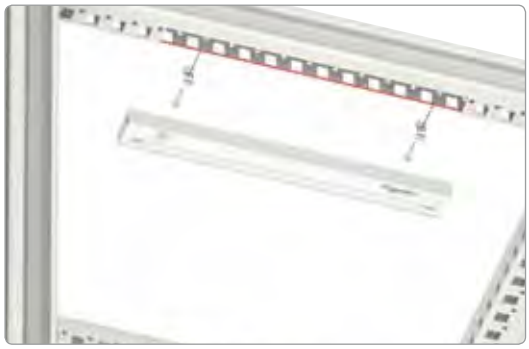
PB501719


PB501720

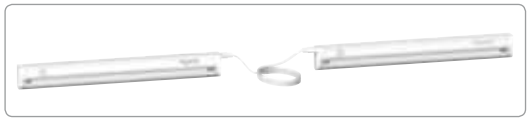
PB501721


PB501722

Технические характеристики

- Люминесцентная лампа: T5.
- Встроенный выключатель.
- Цвет: RAL 9002.
- Цветовая температура: 4500 K.
- Срок службы люминесцентной лампы: 8000 ч.
- Кабель питания: 3 м с разъёмом, без вилки на конце.
- Соединительный кабель: 1 м с разъёмами.
- Корпус: пластик, огнестойкость UL94-V0.
- Степень защиты: IP20.
- Степень изоляции: класс I.
- Соответствует требованиям RoHS и Reach.
- Температура при эксплуатации/хранении: −16 °C - +65 °C (−3 °F - +149 °F).
  −40 °C - +70 °C (−40 °F - +158 °F).

Стандарты:
- МЭК 61000-6-4.
- UL94.

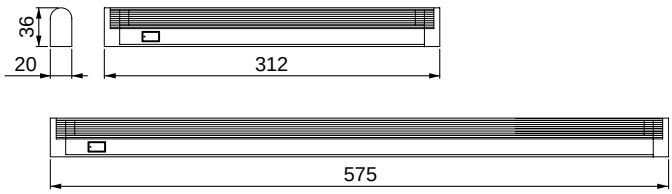

DB300722

Соединение нескольких ламп

Несколько ламп можно соединить между собой, используя при этом один источник питания:
- Лампы 8 Вт: до 10 ламп.
- Лампы 14 Вт: до 5 ламп.

Комплект поставки: 1 лампа и крепёжные элементы.

Мощность	Напряжение	Частота	Яркость*	Размеры (мм)	№ по каталогу
8 Вт	220 В	50-60 Гц	400 лм	213 x 20 x 36	**NSYLAM8T5**
14Вт	220 В	50-60 Гц	650 лм	575 x 20 x 36	**NSYLAM14T5**

* Приблизительные значения.

Светильники


PB501723


PB501724


PB501725

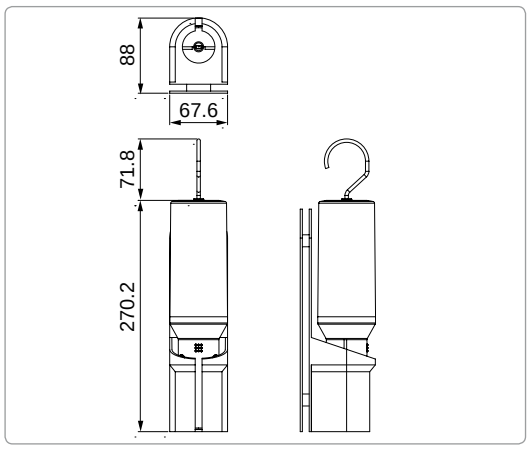

DB500722

Переносная лампа

Лампа имеет двойное предназначение:
- Используется как внутренний светильник в шкафу.
- Служит светильником при проведении техобслуживания.

Два варианта крепления в стандартном исполнении

Крепление с помощью винтов или путём приклеивания.

Кабель

Кабель длиной 3 м можно наматывать на цоколь лампы, что позволяет избежать возникновения затруднений и неудобств при использовании лампы.

Выключатель

Легкодоступный выключатель расположен в ручке лампы; его утопленное положение предотвращает случайное отключение.

Люминесцентная лампа

4-контактная компактная люминесцентная лампа. При необходимости замены аналогичное изделие легко найти на рынке.

Технические характеристики

- Цоколь люминесцентной лампы: T5.
- Встроенный утопленный выключатель.
- Цвет: RAL 7035.
- Цветовая температура: 4500 K.
- Срок службы люминесцентной лампы: 8000 ч.
- Кабель питания: 3 м с разъёмом и вилкой на конце.
- Корпус: пластик, огнестойкость UL94-V0.
- Степень защиты: IP20.
- Степень изоляции: класс II.
- Соответствует требованиям RoHS и Reach.
- Температура при эксплуатации/хранении: –20 °C - +50 °C (–4 °F - +122 °F).
  –45 °C - +70 °C (–40 °F - +158 °F).

Стандарты:
- МЭК 61000-6-4.
- UL94.

Комплект поставки: 1 лампа и крепёжные элементы.

Описание	Напряжение	№ по каталогу
Переносная лампа с выключателем	230 В	**NSYLAMPORT**

Принадлежности для двери



D940A800

Принадлежности для двери
Содержание



Карман для документации **483**



Дверной ограничитель **485**

Принадлежности для освещения





Дверной выключатель для напольных шкафов

- Крепится к каркасу шкафа.
- Ввод M20 под кабельный сальник.
- Размыкающий и замыкающий контакты, 10 A / 500 В.

Комплект поставки: 1 дверной выключатель и крепёжные элементы.

№ по каталогу	Для шкафов
NSYDCM20	SF & SFX
NSYMDCM20	SM



Таблица совместим.	CRN	S3D	SM	SF	SD	S3X	SMX	SFX	SDX	PLS	PLM	PLA	PLD
	✓	✓				✓							

Дверной выключатель для настенных шкафов

- Дверной выключатель/переключатель с кронштейном и крепежом, крепящийся непосредственно к шкафу.
- Может использоваться для управления светильником, кондиционером и т.д.
- Не устанавливается в шкафах с поворотной стойкой 192 и внутренней дверью.
- Размыкающий и замыкающий контакты, 10 A / 500 В.

Комплект поставки: 1 дверной выключатель и крепёжные элементы.

№ по каталогу
NSYINLCRN

Принадлежности для двери

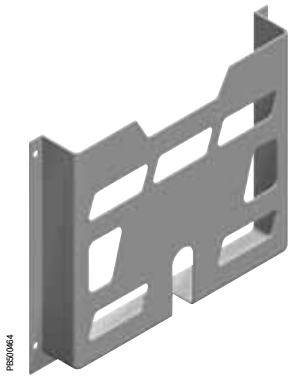

Пластиковый карман для документации

- Фиксируется двухсторонней клейкой лентой.
- Форматы документации: A5 и A4.
- Материал: полистирол (PS) серого цвета RAL-7035.

Комплект поставки: 1 пластиковый карман для документации.

Формат документации (мм)	A	B	C	№ по каталогу
A5	174	188	22	**NSYDPA5**
A4	230	248	22	**NSYDPA4**
A4	234	278	40	**NSYDPA44** (1)
A3	258	476	35	**NSYDPA3**

(1) Не совместим с шасси 19" и платой для установки модульных распределительных устройств.

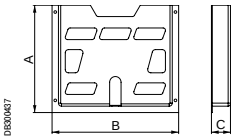



Таблица совместим.	CRN	S3D	SM	SF	SD	S3X	SMX	SFX	SDX	PLS	PLM	PLA	PLD
			✓	✓			✓	✓					

Металлический карман для документации

- Крепится к усиленной раме двери.
- Регулировка положения по высоте с шагом 25 мм.
- Материал: сталь.
- Обработка поверхности: текстурированное эпоксидно-полиэфирное покрытие серого цвета RAL 7035.

Комплект поставки: 1 металлический карман и крепёжные элементы.

Размеры шкафа (мм)	№ по каталогу
Ширина (B)	
600	**NSYSDP6M**
800	**NSYSDP8M**

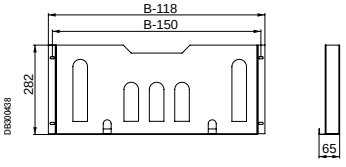

Принадлежности для двери

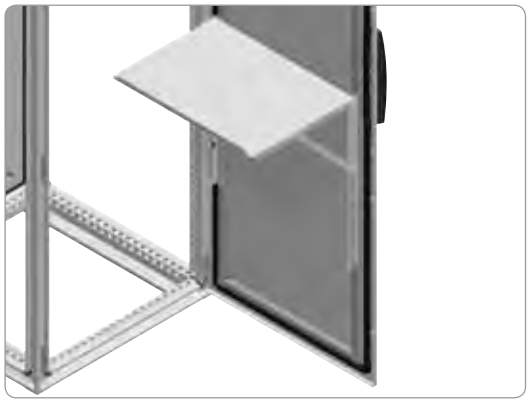

PB500611



PB500612

Таблица совместим.	CRN	S3D	SM	SF	SD	S3X	SMX	SFX	SDX	PLS	PLM	PLA	PLD
			✓	✓			✓	✓					

Полка

- Полка с регулируемым углом наклона. Предназначена для документов, ноутбуков и пр.
- Крепится к усиленной раме двери.
- Может устанавливаться на поперечные рейки двери (см. стр. **454**).
- Регулировка положения по высоте с шагом 25 мм.
- В шкафах шириной 1000 мм полка любого размера может быть установлена на поперечной рейке двери кат. номер **NSYSDCR10**.
- Четыре положения: 45°, 30°, 15° и 0°.
- Материал: сталь.
- Толщина: 1,5 мм.
- Обработка поверхности: текстурированное эпоксидно-полиэфирное покрытие серого цвета RAL 7035.
- Максимальная нагрузка: 30 кг.

Комплект поставки: 1 полка и крепёжные элементы.

Размеры шкафа Spacial (мм)	№ по каталогу
Ширина	
500	**NSYSDT5**
600	**NSYSDT6**
800	**NSYSDT8**

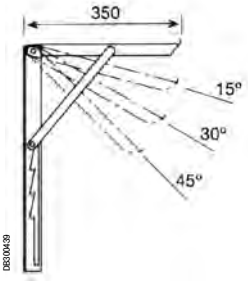

DB300439

Таблица совместим.	CRN	S3D	SM	SF	SD	S3X	SMX	SFX	SDX	PLS	PLM	PLA	PLD
			✓	✓			✓	✓					



PB500491

Поперечные рейки двери

- Крепится непосредственно к раме жесткости двери.
- Высота установки регулируется с шагом 25 мм.
- Материал: оцинкованная сталь.
- Толщина: 2 мм.

Комплект поставки: 2 поперечные рейки и крепёжные элементы.

Номинальные размеры (мм)	№ по каталогу
Ширина (В)	
400	**NSYSDCR4**
500	**NSYSDCR5**
600	**NSYSDCR6**
800	**NSYSDCR8**
1000	**NSYSDCR10**

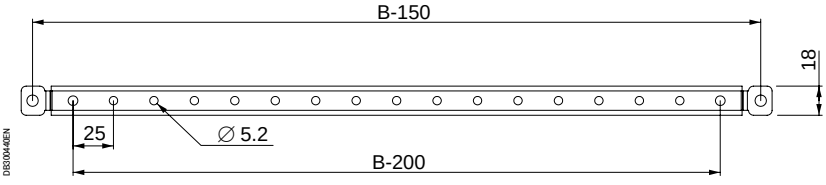

DB300440EN

Принадлежности для двери


PB500767


PB500308

Таблица совместим.	CRN	S3D	SM	SF	SD	S3X	SMX	SFX	SDX	PLS	PLM	PLA	PLD
			✓	✓									

Дверной ограничитель

- Не допускает открывания двери дальше установленного конечного положения.
- Крепится к передней раме шкафа и усиленной раме двери.
- Устанавливается на дверях, открывающихся влево и вправо.

Комплект поставки: дверной ограничитель и крепёжные элементы.

Модель дверного ограничителя	№ по каталогу	Для шкафов	Конечное положение
Механический	**NSYSFMDR**	**Spacial SF**	90° и 120°
	NSYSMDR	**Spacial SM**	90°
Пневматический	**NSYSFNDR**	**Spacial SF**	120°
	NSYSMNDR	**Spacial SM**	90° и 120°

Принадлежности для двери



PB500223

Таблица совместим.	CRN	S3D	SM	SF	SD	S3X	SMX	SFX	SDX	PLS	PLM	PLA	PLD
	✓	✓											

Стальной дверной ограничитель

Фиксирует дверь в конечном положении.
- Устанавливается в шкафах высотой от 400 мм и шириной от 300 мм.
- Обеспечивает заземление двери через усиленную планку.
- Принадлежности для заземления поставляются вместе со шкафом (проводники заземления заказываются отдельно) (см. стр. 492).
- Внимание! Не устанавливается на монтажных платах 192 или в шкафах с внутренней дверью.

Описание	№ по каталогу
Стальной дверной ограничитель для стального настенного шкафа Spacial	**NSYAEDRSCST**



PB500993

Таблица совместим.	CRN	S3D	SM	SF	SD	S3X	SMX	SFX	SDX	PLS	PLM	PLA	PLD
		✓											

Фиксатор двери

Удерживает открытую дверь в конечном положении.
- Устанавливается на перфорированной рейке двери на требуемой высоте.
- Материал: полиамид 6 (PA6).
- Не устанавливается в шкафах высотой менее 400 мм (они не комплектуются перфорированной рейкой.
- Не устанавливается в шкафах Spacial CRN.

Описание	№ по каталогу
Фиксатор двери для стального настенного шкафа Spacial	**NSYAEDRS3DPA6**

Также см. принадлежности

Дверной держатель кабельных каналов Ø 22 мм
стр. **461**

Кабеленесущая поперечная рейка для двери
стр. **454**

Принадлежности для двери



Рис. 1



Рис. 2

Окно для обзора модульного оборудования, IP65

Обеспечивает обзор и доступ внутрь шкафа при сохранении степени защиты IP65.
Изготовлено из прозрачного поликарбоната.

Комплект поставки: 1 окно.

Кол-во модулей	№ рисунка	A	B	C		№ по каталогу	
				Низкая крышка	Высокая крышка	Низкая крышка	Высокая крышка
2	1	78	60	15	25	**NSYVA272M**	**NSYVA272MA**
4	1	78	95	15	25	**NSYVA274M**	**NSYVA274MA**
6	1	78	130	15	25	**NSYVA276M**	**NSYVA276MA**
8	1	78	165	15	25	**NSYVA278M**	**NSYVA278MA**
10	1	78	200	15	25	**NSYVA2710M**	**NSYVA2710MA**
12	1	78	235	15	25	**NSYVA2712M**	**NSYVA2712MA**
16	2	195	165	13	-	**NSYVA2716M**	-
24*	2	196	235	13	-	**NSYVA2724M**	-
36*	2	248	235	13	-	**NSYVA2736M**	-
51**	2	248	325	13	-	**NSYVA2751M**	-

* Для рядов 12 модулей устанавливается вертикально.
** Для рядов 17 модулей устанавливается горизонтально.

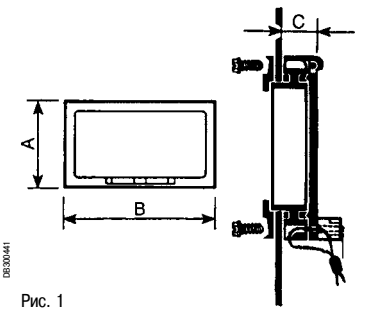

Рис. 1

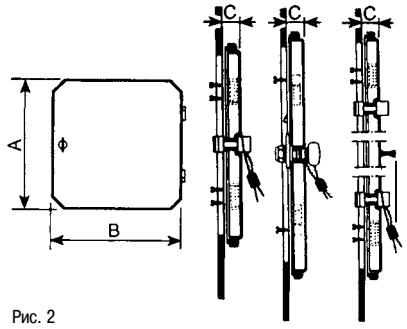

Рис. 2

Принадлежности для двери



Пластиковое окно IP55

- Пластиковое окно с прозрачной крышкой на петлях, для установки на переднюю панель (IP55).
- Крышка из поликарбоната, корпус из ПВХ.
- Внешние размеры: 213 x 133 мм.
- Внутренние размеры окна: 180 x 78 мм.
- Поставляется с шаблоном для подготовки отверстий.

Комплект поставки: 1 пластиковое окно.

№ по каталогу
NSYMW10M



Модульная передняя панель с пластиковым окном IP55

- Рама с прозрачной крышкой на петлях. Для монтажа модульного оборудования на передней панели.
- Размер проёма: 46 x 180 мм (10 модулей).

Комплект поставки: 1 модульная передняя панель.

№ по каталогу
NSYMW10MK



Комплект для монтажа электрораспределительного оборудования

- Комплект включает DIN-рейку и два кронштейна.
- Поставляется в разобранном виде.

Комплект поставки: 1 DIN-рейка и 2 кронштейна.

№ по каталогу
NSYMW10MR



Пример установки:
NSYMW10MK + **NSYMW10MR**

Принадлежности для двери



Акриловое окно IP55

- Прозрачное акриловое окно на петлях, с уплотнением, для установки на передней панели. Степень защиты: IP55.
- Замок с ключом 1242 E (для дверей высотой 800 мм – два замка).
- Поставляется с двумя петлями (для дверей высотой 800 мм – с тремя петлями) и крепежом.
- Пропускает ультрафиолетовое излучение.

Комплект поставки: 1 акриловое окно, петли, крепёж и разметочный шаблон.

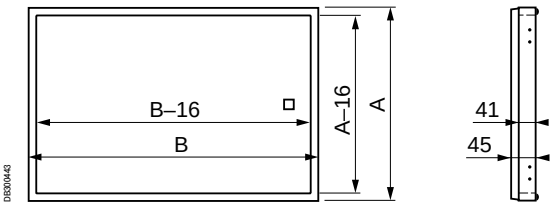

Размеры акрилового окна (мм)			№ по каталогу
A	B	Глубина	
200	400	45	**NSYAW24**
400	400	45	**NSYAW44**
500	400	45	**NSYAW54**
600	400	45	**NSYAW64**
800	400	45	**NSYAW84**
200	500	45	**NSYAW25**
400	500	45	**NSYAW45**
500	500	45	**NSYAW55**
600	500	45	**NSYAW65**
800	500	45	**NSYAW85**
200	600	45	**NSYAW26**
400	600	45	**NSYAW46**
500	600	45	**NSYAW56**
600	600	45	**NSYAW66**
800	600	45	**NSYAW86**

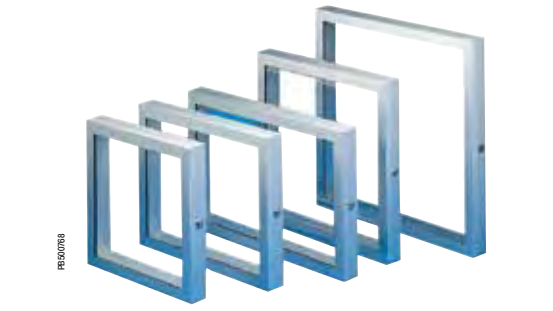

Дверное окно IP54

- Предотвращает несанкционированный доступ к работающим устройствам.
- Позволяет видеть отображаемую информацию, не открывая дверь.
- Конструкция: алюминиевая рама и окно из оргстекла Altuglas.
- Поставляется с петлями.
- Замок типа 911 B Ronis с ключом № 1242 E.
- Для внутренней установки.

Комплект поставки: 1 рама с окном, петли, крепёж и разметочный шаблон.

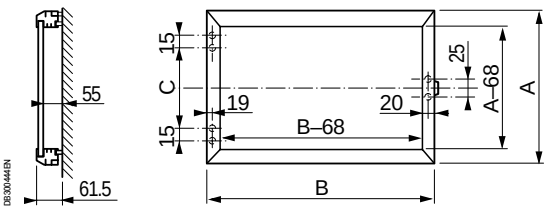

Размеры дверного окна (мм)			№ по каталогу
A	B	C	
400	400	220	**NSYMA44**
400	500	220	**NSYMA45**
400	600	220	**NSYMA46**
400	800	220	**NSYMA48**
500	500	320	**NSYMA55**
600	500	420	**NSYMA65**
500	600	320	**NSYMA56**
500	800	320	**NSYMA58**
600	600	420	**NSYMA66**

Другие принадлежности



Другие принадлежности
Содержание

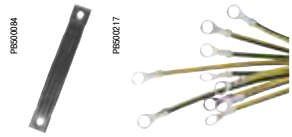

Принадлежности для заземления **492**



Ножки и ролики **495**



Принадлежности для восстановления лакокрасочного покрытия **497**

Принадлежности для заземления


PB600084

Шинки заземления

- Хорошо проводят на землю высокочастотные токи, предотвращая тем самым электрические помехи.
- Материал: луженая медь.

Комплект поставки: 10 earth braids (nuts и washers not included).

Каталожный номер – для одного комплекта. Заказывается в количестве, кратном 10 (10, 20, 30...).

Длина (мм)	Ширина (мм)	Сечение (мм²)	Ø отверстия (мм)	№ по каталогу
150	12	6	6.5	**NSYEB156D6**
150	17	10	6.5	**NSYEB1510D6**
155	17	16	8.5	**NSYEB1516D8**
200	27	25	8.5	**NSYEB2025D8**
200	33	50	8.5	**NSYEB2050D8**


PB500217

Проводники заземления

- Имеют оптимальную длину и обеспечивают надёжное соединение в цепи заземления.
- Материал: медная проволока, латунные наконечники, жёлто-зелёная изоляция из ПВХ.

Комплект поставки: 10 проводников заземления (без гаек и шайб).

Каталожный номер – для одного комплекта. Заказывается в количестве, кратном 10 (10, 20, 30...).

Длина (мм)	Сечение (мм²)	Ø отверстия (мм)	№ по каталогу
130	6	6.4	**NSYEL136D6**
160	6	6.4	**NSYEL166D6**
160	6	8.3	**NSYEL166D8**
170	10	8.3	**NSYEL1710D6**
220	6	6.4	**NSYEL226D6**
220	25	8.3	**NSYEL2225D8**
250	10	6.4	**NSYEL2510D6**
350	25	8.3	**NSYEL3525D8**

Принадлежности для заземления

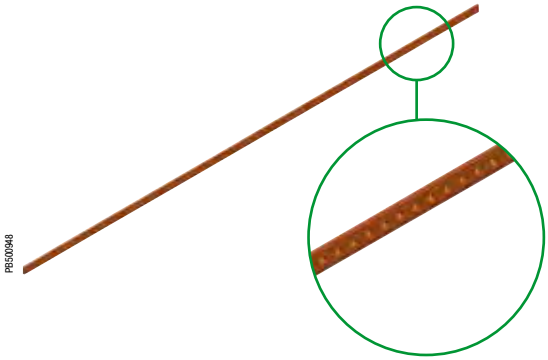

Коллектор заземления

- Перфорированная латунная шина 15 x 3 мм.
- Длина 1 м.
- 87 точек подключения с отверстиями M5.

Комплект поставки: 1 коллектор заземления и крепёжные элементы.

№ по каталогу
NSYECB1M153

Таблица совместим.	CRN	S3D	SM	SF	SD	S3X	SMX	SFX	SDX	PLS	PLM	PLA	PLD
			✓	✓	✓		✓	✓	✓				



Центральный зажим заземления

- Для присоединения шинок и проводников заземления к корпусу шкафа.
- Крепится к шкафу самонарезающими винтами.
- Соединение с землей осуществляется через болт M8 x 18 мм.

Комплект поставки: 1 центральный зажим заземления, винты и крепёж для болта.

№ по каталогу
NSYCEP

Принадлежности для заземления



Таблица совместим.	CRN	S3D	SM	SF	SD	S3X	SMX	SFX	SDX	PLS	PLM	PLA	PLD
	✓	✓				✓							

Кронштейны для коллектора заземления

- Позволяют устанавливать коллектор заземления или DIN-рейку на верхней или нижней панели шкафа.
- Крепятся в отверстиях выемки шкафа.
- Несовместимы с определёнными принадлежностями. Проконсультируйтесь в Schneider Electric.
- Коллектор заземления, стр. **493**.

Комплект поставки: 2 кронштейна с крепежом.

№ по каталогу
NSYEDCOS

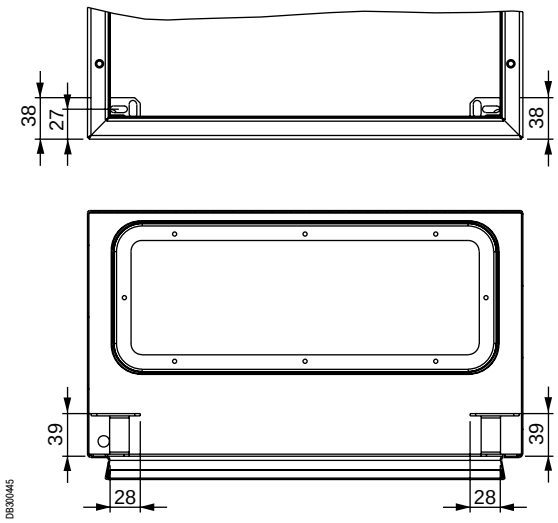

Ножки и ролики



Таблица совместим.	CRN	S3D	SM	SF	SD	S3X	SMX	SFX	SDX	PLS	PLM	PLA	PLD
			✓	✓	✓								

Транспортировочные ролики

- Комплект из четырёх роликов, два из которых снабжены блокировкой.
- Быстрая установка на цоколи высотой 100 и 200 мм, за исключением неразборных цоколей.
- Могут крепиться к узкой и широкой стороне цоколя.
- Надеваются на угол цоколя и фиксируются винтами.
- Максимальная нагрузка: 100 кг на один ролик.
- Используются на ровных полах.
- Высота: 110 мм.

Комплект поставки: 4 ролика (2 – с блокировкой) и крепёжные элементы.

№ по каталогу
NSYSTW

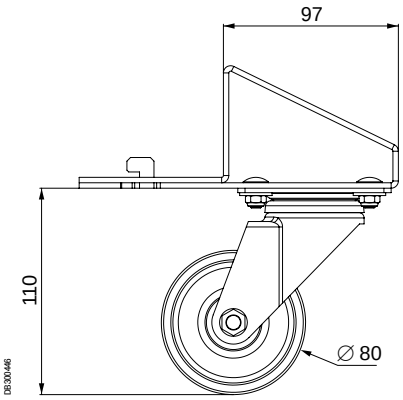



Таблица совместим.	CRN	S3D	SM	SF	SD	S3X	SMX	SFX	SDX	PLS	PLM	PLA	PLD
			✓	✓	✓		✓	✓	✓				

Колёсики

- Комплект из четырёх сдвоенных колесиков.
- Максимальная нагрузка: 160 кг на одно сдвоенное колесико.
- Высота: 92 мм.
- Диаметр: 64 мм.

Комплект поставки: 4 колесика и крепёжные элементы.

№ по каталогу
NSYSW

Ножки и ролики


PB501001

Нерегулируемые ножки


PB501002

Регулируемые ножки

Таблица совместим.	CRN	S3D	SM	SF	SD	S3X	SMX	SFX	SDX	PLS	PLM	PLA	PLD
			✓	✓	✓		✓	✓	✓				

Ножки (регулируемые и нерегулируемые)

- Комплект из четырёх ножек.
- Две модели:
– нерегулируемые: высотой 42 мм
- Материал: сталь;
– регулируемые: высотой 22 мм.
- Максимальная нагрузка: 100 кг на ножку.

Ножки	
Модель	**№ по каталогу**
Нерегулируемые ножки	**NSYSPSJ**
Регулируемые ножки	**NSYSPRJ**

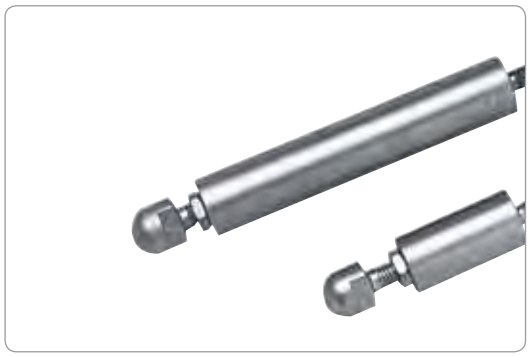
PB500220

Таблица совместим.	CRN	S3D	SM	SF	SD	S3X	SMX	SFX	SDX	PLS	PLM	PLA	PLD
			✓	✓	✓		✓	✓	✓				

Гигиеничные ножки из нержавеющей стали

- Комплект из четырёх ножек, изготовленных из нержавеющей стали 316L. Для применений с повышенными санитарно-гигиеническими требованиями или жёсткими условиями окружающей среды.
- Модели:
– высотой 100 мм;
– высотой 200 мм.
- Регулировка высоты: 20 мм.
- Максимальная нагрузка: 100 кг на ножку.

Комплект поставки: 4 ножки.

Гигиеничные ножки из нержавеющей стали 316L	
Высота (мм)	**№ по каталогу**
100	**NSYPHX100**
200	**NSYPHX200**

Принадлежности для восстановления лакокрасочного покрытия


PB602221

Таблица совместим.	CRN	S3D	SM	SF	SD	S3X	SMX	SFX	SDX	PLS	PLM	PLA	PLD
	✓	✓	✓	✓	✓								

Краска в аэрозольной упаковке

- Краска воздушной сушки.
- Ёмкость: 150 г.
- Цвета: RAL 7035 и RAL 7032.

RAL	№ по каталогу
7032	**NSYBPA7032**
7035	**NSYBPA7035**


PB501003

Таблица совместим.	CRN	S3D	SM	SF	SD	S3X	SMX	SFX	SDX	PLS	PLM	PLA	PLD
	✓	✓	✓	✓	✓								

Краска для подкрашивания

- Краска для подкрашивания с кисточкой.
- Краска воздушной сушки.
- Цвета: RAL 7035 и RAL 7032.

RAL	№ по каталогу
7032	**NSYTUP7032**
7035	**NSYTUP7035**

Специализиро-ванное предложение

Специализированное предложение
Содержание

Шкафы для устройств человеко-машинного интерфейса	**501**
Шкафы для эксплуатации во взрывоопасной атмосфере (ATEX)	**561**
Шкафы, обеспечивающие электромагнитную совместимость (ЭМС)	**577**
Шкафы для распределительных устройств	**593**
Шкафы для сейсмоопасных зон	**619**
Шкафы для электронного оборудования	**627**
Шкафы для автомобильной промышленности	**665**

Шкафы для устройств человеко-машинного интерфейса



PB501228

Шкафы для устройств человеко-машинного интерфейса

Содержание



Spacial S3CM 504



Spacial SD Шкафы управления из стали 522

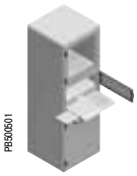

Spacial SF Стойки из стали для установки компьютера 542



Spacial SDX Шкафы управления из нержавеющей стали 548



Spacial SMX Моноблочные стойки из нержавеющей стали для установки компьютера 556

Решения для установки устройств человеко-машинного интерфейса

> Шкафы для внутренней установки в загрязнённой промышленной среде

Шкафы из стали

Шкафы управления с системой подвеса



Шкафы управления



Шкафы со стойкой для установки компьютера



> Шкафы для агрессивной промышленной среды

Шкафы из нержавеющей стали

Шкафы управления



Шкафы со стойкой для установки компьютера



См. также информацию о наших окнах для шкафов Стр. 487 - 489

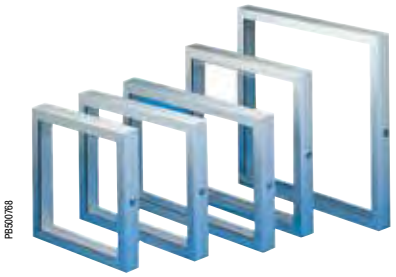

Решения для установки устройств человеко-машинного интерфейса

Серии шкафов Spacial для устройств ЧМИ

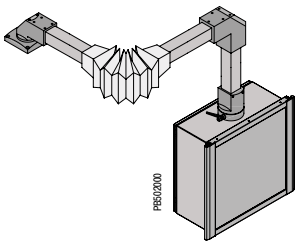

Шкафы управления Spacial S3CM с системой подвеса

Предложение Spacial S3CM для устройств человеко-машинного интерфейса отличается **прочностью**, **эргономичностью** и **эстетичным дизайном** и включает в себя:
- **Шкафы управления**
- **Корпус для клавиатуры**
- **Подвесную систему поворотных и фиксированных соединений**
- **Аксессуары**

См. стр. **504**



Шкафы управления Spacial SD

Шкафы управления Spacial SD обладают всеми функциями, необходимыми для создания автоматизированных рабочих станций, соответствующих требованиям отраслей промышленности и инфраструктуры.
Предложение Spacial SD включает два чётко различающихся решения:
- **шкафы управления SD без передней консоли;**
- **шкафы управления SD с передней консолью.**

Шкафы Spacial SD обладают степенью защиты IP55 и IK10, что гарантирует безопасность и защиту установленного в них оборудования.

См. стр. **522**



Сборные шкафы Spacial SF со стойкой для установки компьютера

Шкафы Spacial SF со стойкой для установки компьютеров предназначены для защиты компьютерного оборудования в производственной среде.
Быстрый доступ к компонентам и оптимальная рабочая высота гарантируют комфорт при использовании.
Верхняя и боковые панели крепятся изнутри шкафа, предотвращая несанкционированный доступ.

См. стр. **542**



Шкафы управления SDX

Шкафы управления серии Spacial SDX обладают всеми функциями для создания на их основе рабочих станций, отвечающих самым строгим требованиям по защите от вредных факторов окружающей среды или соблюдению санитарного состояния в пищевой отрасли, промышленном секторе или объектах инфраструктуры.
Простая установка, совместимость с диалоговыми компонентами, обеспечение безопасности и защиты устройств управления и большой выбор размеров удовлетворяют всем требованиям заказчика.

См. стр. **548**



Моноблочные шкафы Spacial SMX со стойкой для установки компьютера

Моноблочные шкафы из нержавеющей стали со стойкой для установки компьютера предназначены для защиты компьютерного оборудования от коррозии в применениях, где возможно попадание струй жидкости и требуется регулярная очистка от загрязнений.
Быстрый доступ к компонентам и оптимальная рабочая высота гарантируют комфорт при использовании.

См. стр. **556**

Изготовление на заказ: все стандартные размеры из нашего каталогу, а также размеры заказчика

Specific



Лакокрасочные покрытия



Отверстия и вырезы



Монтаж



Изменения конструкции



Принадлежности

Шкафы, идеально подходящие для ваших устройств управления и человеко-машинного интерфейса

Прочность

Крепление на металлической опоре.
Металлическая трубка.
Крепление к алюминиевому корпусу.

Возможность выбора

Восемь типоразмеров.

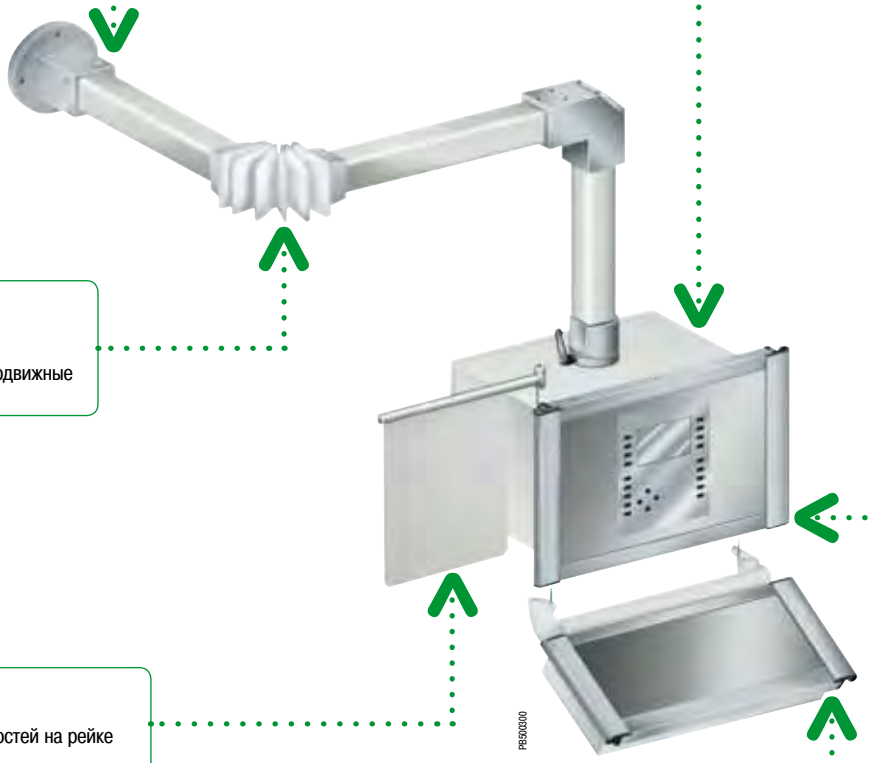

Гибкость

Угол вращения 170°;
вращающиеся и неподвижные соединения.

Эргономика

Передняя рама, гарантирующая высокую жёсткость конструкции.

Простота

Монтаж принадлежностей на рейке рамы шкафа

Практичность

Корпус для клавиатуры крепится непосредственно к шкафу управления.

Шкафы, идеально подходящие для ваших устройств управления и человеко-машинного интерфейса

Предложение Spacial S3CM для устройств человеко-машинного интерфейса включает в себя:
– шкафы управления;
– корпус для клавиатуры;
– систему поворотных и фиксированных соединений;
– аксессуары.
Диалоговая система отличается прочностью, эргономичностью и эстетичным дизайном.

Возможность выбора

Стальные корпусы восьми типоразмеров: от 300 x 300 x 200 мм до 800 x 600 x 300 мм.

Прочность

Трубка из экструдированной стали квадратного сечения двух типоразмеров: 50 и 80 мм, с толщиной стенки 4 мм.
Стойкость к механическому воздействию: IK10.
Верхняя панель усилена пластиной толщиной 3 мм.

Герметичность

Степень защиты IP54. Полиуретановое уплотнение.

Эстетичность

Рама из экструдированных алюминиевых профилей.
Рама цвета RAL 7040.
Оболочка цвета RAL 7035.

Возможно изготовление шкафа с заказанным дизайном или окраской.

Эргономичность

Конструкция рамы обеспечивает эргономичность шкафа и облегчает его использование.

Удобство

Удобный доступ к установленному внутри оборудованию через заднюю дверь, открываемую на 120°.
• Монтаж принадлежностей на рейке рамы шкафа:
– вертикальный держатель для документации;
– полка для клавиатуры;
– полка для переносного компьютера.
• Корпус для клавиатуры установлен прямо на шкафу.


PB500418



PB500416


PB500463


PB500446


PB500432


PB500439

Specific

Возможно изготовление шкафа по индивидуальному заказу.

Шкафы, идеально подходящие для ваших устройств управления и человеко-машинного интерфейса

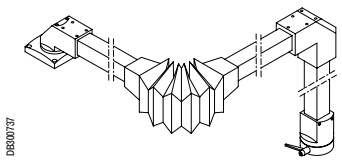

Система подвеса, состоящая из трубок и соединений, неподвижных и вращающихся, позволяет реализовать любую конфигурацию крепления корпуса ЧМИ.
Для лёгких нагрузок подвес собирается из трубок квадратного сечения 50 мм, для тяжелых – из трубок квадратного сечения 80 мм (см. таблицу выбора на стр. **508**).

Поэтапный выбор системы подвеса (для лёгкой или тяжёлой нагрузки)

1 Определите общий вес системы*: a + b + шкаф + установленное оборудование (ось Y).
2 Определите вылет L (ось X).
3 Определите конфигурацию:

– Система подвеса без промежуточного соединения

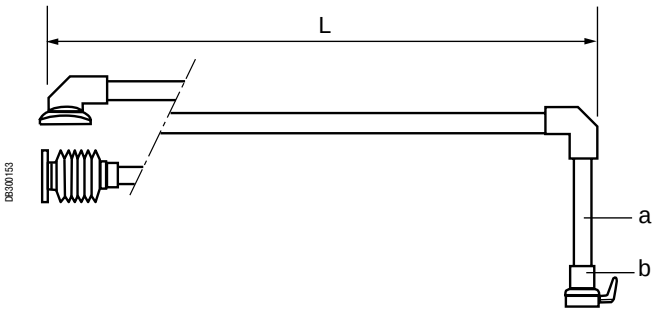

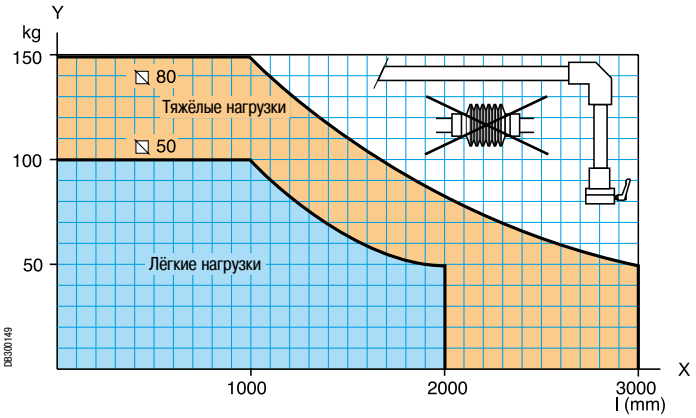

– Система подвеса с промежуточным соединением

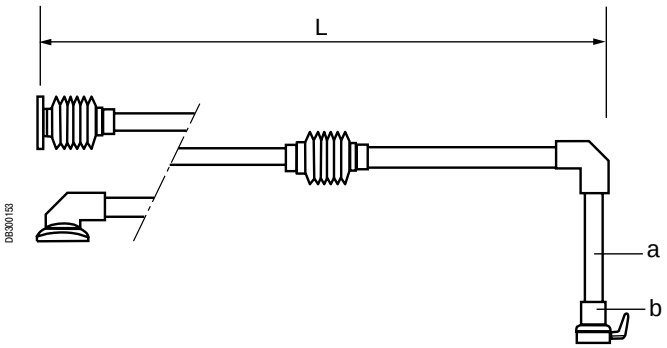

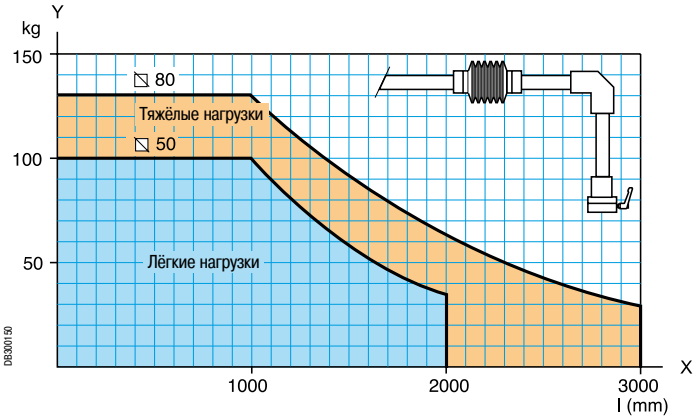

* Вес нагрузки (a + b + шкаф + установленное оборудование) не должен превышать максимально допустимого.

Шкафы, идеально подходящие для ваших устройств управления и человеко-машинного интерфейса

Пример 1:

1 Общий вес нагрузки = 80 кг.
2 Вылет (L) = 1200 мм.
3 Система подвеса без промежуточного соединения.

Рекомендуемая система

> **Тяжёлые нагрузки ⍁ 50.**

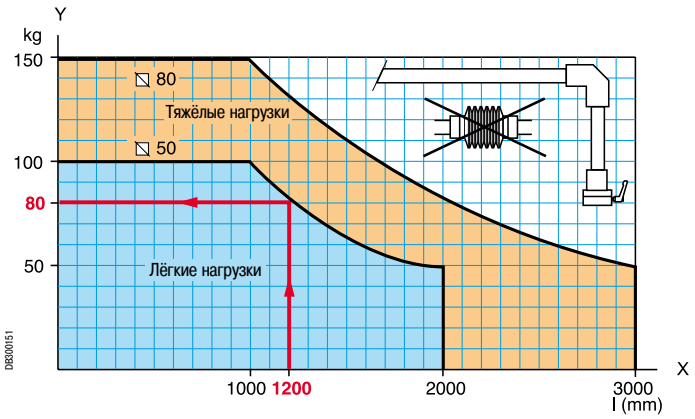

Пример 2:

1 Общий вес нагрузки = 80 кг.
2 Вылет (L) = 1700 мм.
3 Система подвеса без промежуточного соединения.

Рекомендуемая система

> **Тяжёлые нагрузки ⍁ 80.**

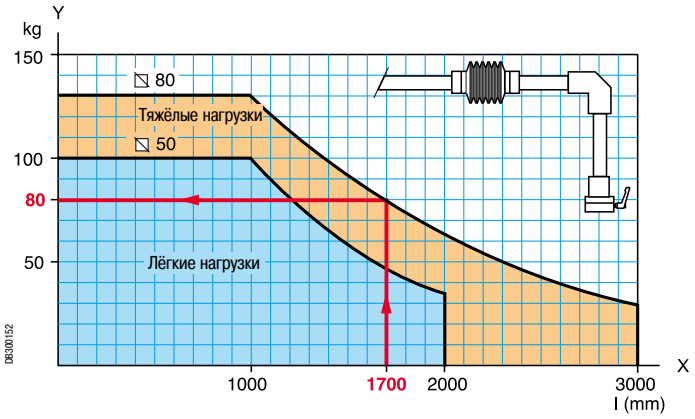

Руководство по выбору

Корпус	В x Ш x Г (мм) верхняя панель	№ по каталогу Сечение трубки ⌀ 50 мм	⌀ 80 мм
PB500421	300 x 300 x 200	NSYS3CM303020	-
	300 x 400 x 200	NSYS3CM304020	-
	400 x 400 x 200	NSYS3CM404020	-
	400 x 600 x 250	NSYS3CM406025	-
	500 x 500 x 250	NSYS3CM505025	-
	600 x 600 x 200	NSYS3CM606020	-
	600 x 800 x 300	-	NSYS3CM608030
	800 x 600 x 300	-	NSYS3CM806030
Трубка	**Length, м / сечение трубки**	**⌀ 50 мм**	**⌀ 80 мм**
PB500422	0.5	NSYCMT5005	NSYCMT8005
	1	NSYCMT5010	NSYCMT8010
	1.5	NSYCMT5015	NSYCMT8015
	2	NSYCMT5020	NSYCMT8020
Крепление на опоре (из стали)		**⌀ 50 мм**	**⌀ 80 мм**
PB500423	1 Фиксированная основа	NSYCMUMR50	NSYCMUMR80
PB500424	2 Шарнирный фиксатор	NSYCMUMA50	NSYCMUMA80
PB500425	3 Кронштейн с возможностью горизонтального вращения	NSYCMUMC50	NSYCMUMC80
Соединения трубок (из алюминия)		**⌀ 50 мм**	**⌀ 80 мм**
PB500426	4 Шарнирный соединитель	NSYCMUIA50	NSYCMUIA80
PB500427	5 Фиксирующий кронштейн	NSYCMUTC50	NSYCMUTC80
Крепление к шкафу (из алюминия)		**⌀ 50 мм**	**⌀ 80 мм**
PB500428	6 Кронштейн с возможностью вертикального вращения	NSYCMUCR50	NSYCMUCR80
PB500429	7 Кронштейн с возможностью горизонтального вращения	NSYCMUCC50	NSYCMUCC80
PB500430	8 Устройство наклона шкафа	NSYCMUCP50	NSYCMUCP80 (1)

(1) Для монтажа на шкафу глубиной 300 мм требуется переходная пластина кат. номер **NSYCMUCPAD87** (см. стр. **520**).

Примеры конфигурации

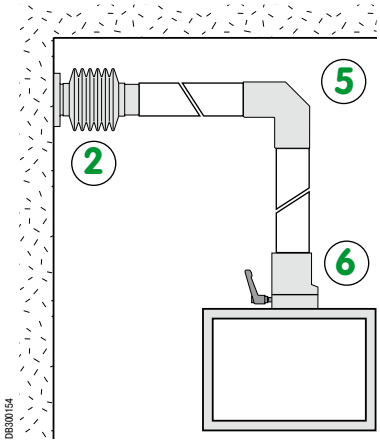

Крепление на опоре
2 См. стр. 515

Соединение трубок
5 См. стр. 517

Крепление к шкафу
6 См. стр. 518

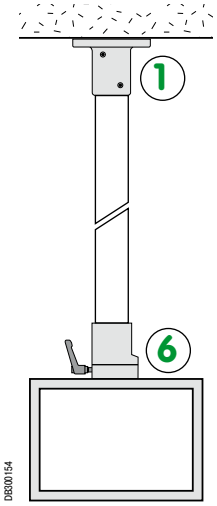

Крепление на опоре
1 См. стр. 515

Соединение трубок
-

Крепление к шкафу
6 См. стр. 518

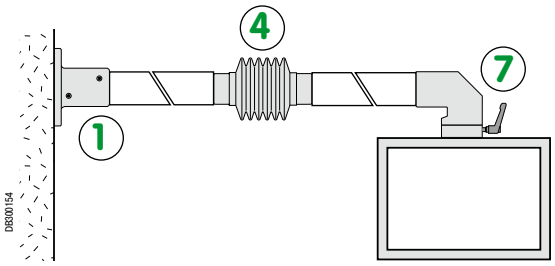

Крепление на опоре
1 См. стр. 515

Соединение трубок
4 См. стр. 517

Крепление к шкафу
7 См. стр. 519

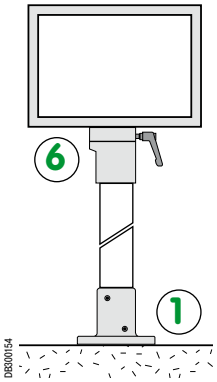

Крепление на опоре
1 См. стр. 515

Соединение трубок
-

Крепление к шкафу
6 См. стр. 518

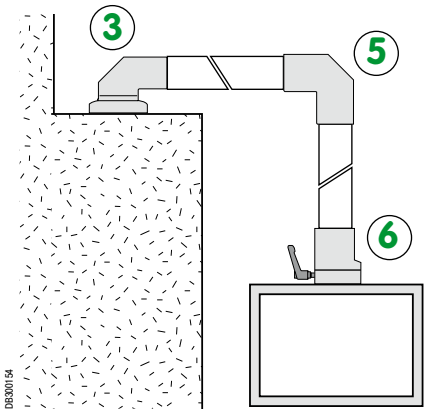

Крепление на опоре
3 См. стр. 516

Соединение трубок
5 См. стр. 517

Крепление к шкафу
6 См. стр. 518

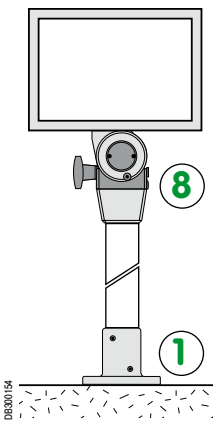

Крепление на опоре
1 См. стр. 515

Соединение трубок
-

Крепление к шкафу
8 См. стр. 520

Шкаф управления
Общая информация


PB500435

Технические характеристики

- Текстурированное порошковое эпоксидно-полиэфирное покрытие серого цвета RAL 7035.
- Степень защиты: IP54.
- Стойкость к механическому воздействию: IK10.
- Размеры и масса, см. стр. **511**.

Комплектация шкафа управления:

- **Стальной корпус:**
– Усиливающая пластина: верхняя панель усилена пластиной толщиной 3 мм с отверстием Ø 54 или 87 (в зависимости от типоразмера) для крепления системы подвеса.
– 4 болта, приваренные изнутри к боковым стенкам для крепления реек.
– 2 перфорированные рейки для монтажа оборудования.
– Задняя дверь, открываемая на 120°, с замком под ключ с двумя бородками.

- **Алюминиевая передняя панель толщиной 2,5 мм:**
– Защищена с обеих сторон пластиковой плёнкой. Предназначена для монтажа диалоговых устройств.
– Накладка для рамы, состоящая из 4 экструдированных алюминиевых профилей (рама и передняя панель поставляются в сборе). Текстурированное порошковое эпоксидно-полиэфирное покрытие серого цвета RAL 7040 (другие цвета – по заказу).

- Конструкция профилей позволяет устанавливать различные принадлежности (лампу, держатель документации, полку для клавиатуры, полку для переносного компьютера и т.д.) и обеспечивает эргономичность и эстетичный внешний вид шкафа.


PB500431

Перфорированные рейки на боковых панелях, установленные на болтах


PB500432

Задняя дверь с замком под ключ под ключ с 2 бородками


PB500417

Фрагмент усиливающей пластины


PB500434

Винтовое крепление накладки на раму


PB500420

Размеры шкафа (мм)			Масса шкафа (кг)	Сечение трубки (мм)	№ по каталогу
Высота	Ширина	Глубина			
300	300	200	8.6	50	**NSYS3CM303020**
300	400	200	9.5	50	**NSYS3CM304020**
400	400	200	11.4	50	**NSYS3CM404020**
400	600	250	17.9	50	**NSYS3CM406025***
500	500	250	20.2	50	**NSYS3CM505025**
600	600	200	26.5	50	**NSYS3CM606020***
600	800	300	34.9	80	**NSYS3CM608030**
800	600	300	33.6	80	**NSYS3CM806030***

* Шкаф с платой кабельного ввода (см. схему ниже).

Размеры

Размеры шкафа (мм)			D	F	G	H	J	Плата кабельного ввода	Ø верхнего отверстия (мм)	Рис.	Шкаф
Высота A	Ширина B	Глубина C									№ по каталогу
300	300	200	162	262	262	100	45	-	54	1	**NSYS3CM303020**
300	400	200	162	362	262	100	45	-	54	1	**NSYS3CM304020**
400	400	200	262	362	362	100	45	-	54	1	**NSYS3CM404020**
400	600	250	262	562	362	125	75	●	54	1	**NSYS3CM406025***
500	500	250	362	462	462	125	75	-	54	1	**NSYS3CM505025**
600	600	200	462	562	562	100	45	●	54	1	**NSYS3CM606020***
600	800	300	462	762	562	150	100	-	87	2	**NSYS3CM608030**
800	600	300	662	562	762	150	100	●	87	2	**NSYS3CM806030***

* Шкаф с платой кабельного ввода (см. схему ниже).

A: Высота
B: Ширина
C: Глубина



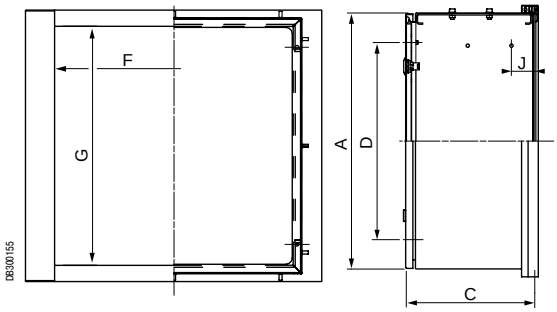

Шкаф шириной 600 мм + клавиатура

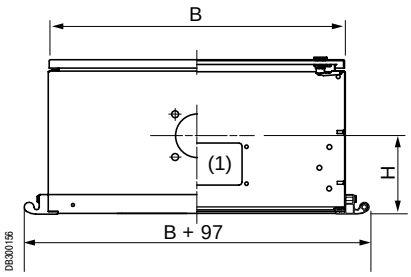

(1) Плата кабельного ввода.

Рисунок 1

Шкаф глубиной 200 - 250 мм

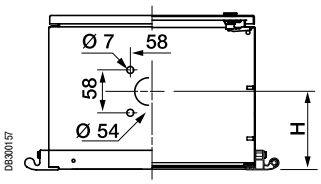

Рисунок 2

Шкаф глубиной 300 мм

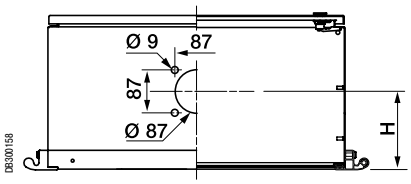

Корпус для клавиатуры
Общая информация





Корпус для клавиатуры крепится к шкафу управления шириной 600 мм. Он устанавливается под углом 120° к передней панели. Поставляется с крепёжными принадлежностями (2 кронштейна, 1 накладной профиль, 1 кабелепровод).

Технические характеристики

- Степень защиты: IP54.
- Стойкость к механическому воздействию: IK10.
- Масса: 8 кг.

Комплектация корпуса для клавиатуры:

- Стальной корпус, текстурированное порошковое эпоксидно-полиэфирное покрытие серого цвета RAL 7035, крышка с винтовым креплением.
- Алюминиевый передний профиль толщиной 2,5 мм для присоединения клавиатуры.
- Накладка для рамы, включающая в себя 2 экструдированных алюминиевых профиля, обеспечивающая эргономичность эксплуатации корпуса и эстетичность блока в целом. Рама и передняя панель поставляются в сборе. Текстурированное порошковое эпоксидно-полиэфирное покрытие серого цвета RAL 7040.

Наружные размеры (мм)			Корпус для клавиатуры
Высота	Ширина	Глубина	№ по каталогу
250	600	116	**NSYCMT2560110**

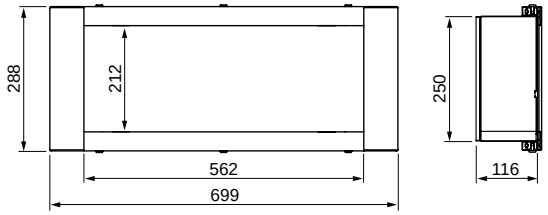

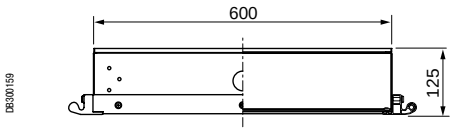

Фрагмент крепления корпуса для клавиатуры к шкафу управления

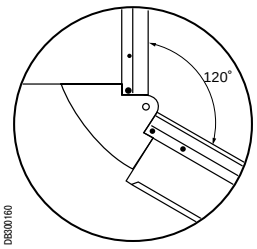

Specific

Возможно изготовление корпусов на заказ (цвет, обработка).
За информацией обращайтесь в Schneider Electric.

Принадлежности



Пример полки

Подставки

- Предлагаются подставки трёх типов:
  – вертикальный держатель для документации, размеры: 315 x 230 мм, листовая сталь толщиной 1,2 мм;
  – горизонтальная полка для клавиатуры, размеры: 500 x 200 мм, листовая сталь толщиной 2 мм;
  – горизонтальная полка для ноутбука, размеры: 350 x 310 мм, листовая сталь толщиной 2 мм.
- Монтаж на левой или правой рейке рамки корпуса управления.
- Текстурированное порошковое эпоксидно-полиэфирное покрытие серого цвета RAL 7035.

Масса (кг)	Тип подставки	№ по каталогу
1.15	Вертикальный держатель	**NSYCMSPP**
2.16	Полка для клавиатуры	**NSYCMBPT**
2.04	Полка для ноутбука	**NSYCMBPC**



NSYCMSPP

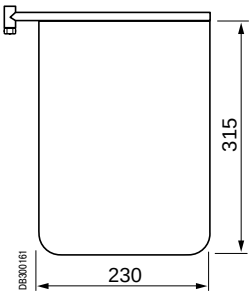



NSYCMBPT

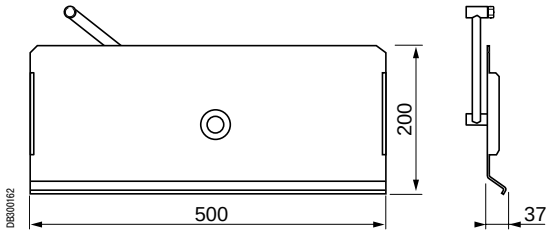



NSYCMBPC

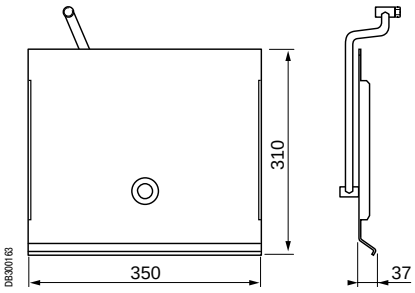

Система подвеса
Крепление к опорной поверхности

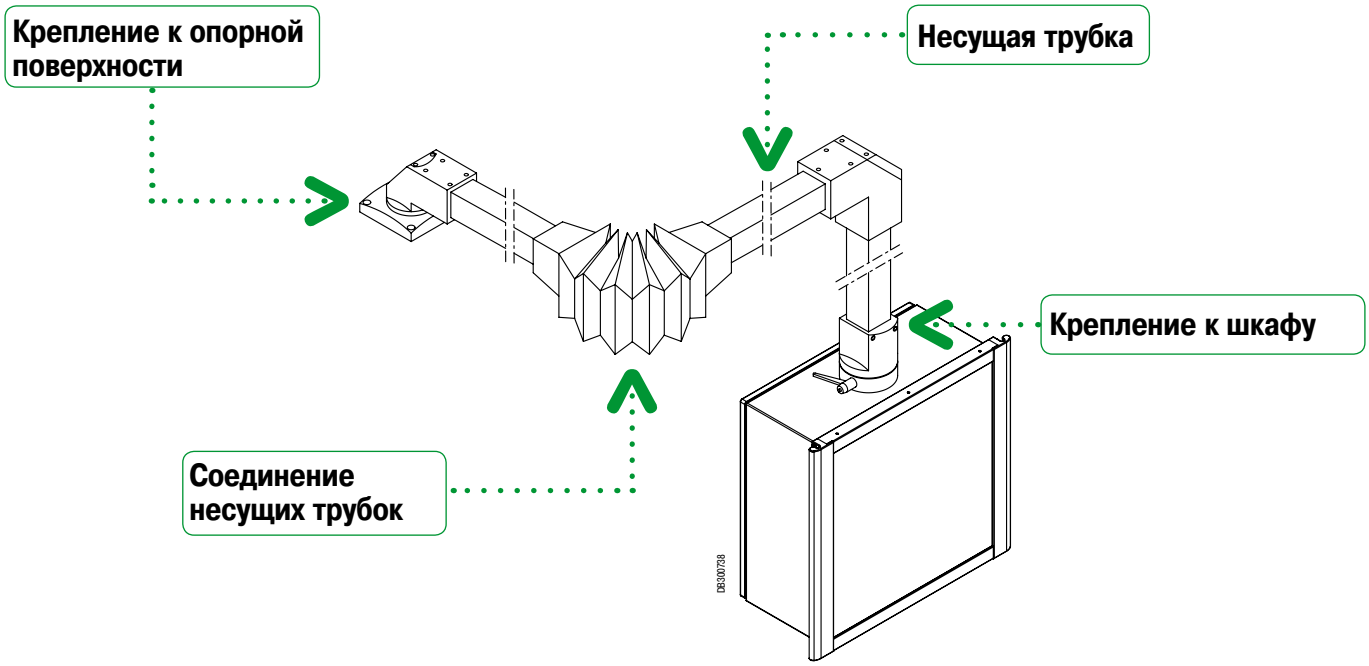



Трубка

- Предлагаются трубки:
  – Два размера квадратного сечения: 50 и 80 мм
  – Четыре варианта длины: 0,5; 1; 1,5 и 2 м.
- Материал: экструдированная сталь толщиной 4 мм с текстурированным порошковым покрытием серого цвета RAL 7035.
- Масса:
  – 50 x 50 мм: 6,5 кг/м.
  – 80 x 80 мм: 10,5 кг/м.

Соединения		
№ по каталогу		
Длина (м)	Квадратное сечение 50 мм	Квадратное сечение 80 мм
0.5	**NSYCMT5005**	**NSYCMT8005**
1	**NSYCMT5010**	**NSYCMT8010**
1.5	**NSYCMT5015**	**NSYCMT8015**
2	**NSYCMT5020**	**NSYCMT8020**

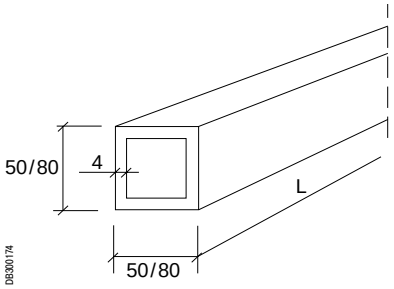

Система подвеса
Крепление к опорной поверхности



1 Фиксированная основа

- Фиксированная основа для вертикального или горизонтального соединения.
- Материал: литая сталь с текстурированным порошковым покрытием серого цвета RAL 7040.

Размеры (мм)										Масса (кг)	№ по каталогу
⧄ a	b	c	d	D	F	h	l	L	S		
Квадратное сечение 50 мм	42	105	11	125	152	72	97	110	15	3.25	**NSYCMUMR50**
Квадратное сечение 80 мм	72	134	11	173	201	111	126	140	16	7	**NSYCMUMR80**

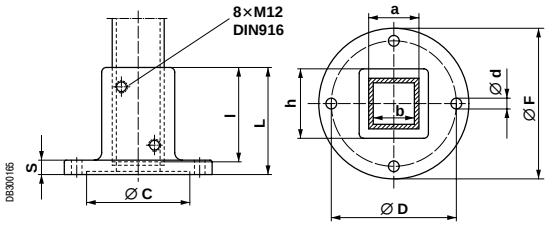

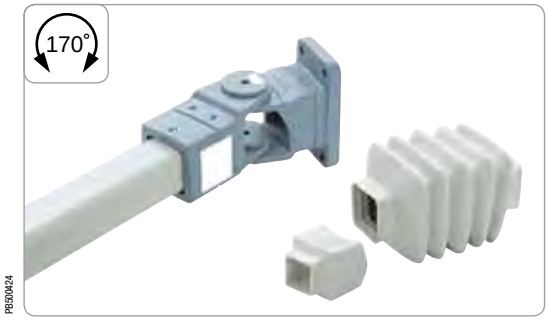

2 Шарнирный фиксатор

- Позволяет осуществлять присоединение к стене и поворот на угол до 170° горизонтальной трубки квадратного сечения 50 или 80 мм.
- Защита шарнирного соединения помощью гофрированной трубки серого цвета RAL 7035.
- Возможность внутренней проводки кабеля через узел.
- Материал: литая сталь с текстурированным покрытием серого цвета RAL 7040.

Размеры (мм)												Масса (кг)	№ по каталогу
⧄ C сечение трубки	A	B	D	E	F	G	H	I	J	K	L		
Квадратное сечение 50 мм	118	92	42	85	11	148	80	130	55	68	105	4.35	**NSYCMUMA50**
Квадратное сечение 80 мм	160	115	72	130	11	190	115	175	90	103	150	9.45	**NSYCMUMA80**

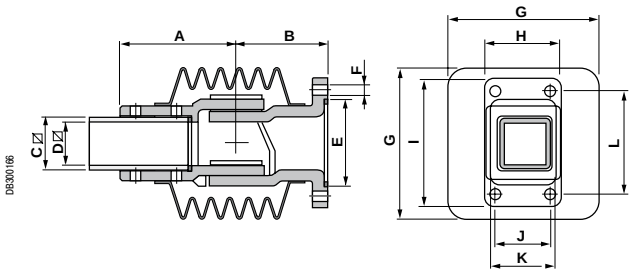

Система подвеса
Крепление к опорной поверхности

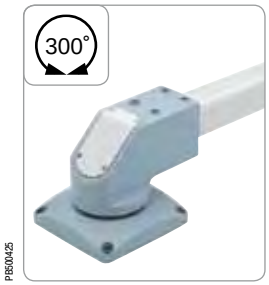

P1B60425

3 Кронштейн с возможностью горизонтального вращения

- Кронштейн, обеспечивающий крепление и поворот на 295° горизонтальных трубок квадратного сечения 50 или 80 мм.
- Без фиксации в выбранном положении.
- Возможность внутренней проводки кабеля.
- Материал: литая сталь с текстурированным эпоксидно-полиэфирным покрытием серого цвета RAL 7040.
- Крепление 4 винтами (не входят в комплект поставки).

Размеры (мм)												Масса (кг)	№ по каталогу
⧅ C	A	B	D	E	F	G	H	I	J	K	L		
Квадратное сечение 50 мм	68	50	42	30	96	96	134	140	120	9	55	5.4	**NSYCMUMC50**
Квадратное сечение 80 мм	98	74	72	45	144	141.5	195.5	210	180	13	84	15.7	**NSYCMUMC80**

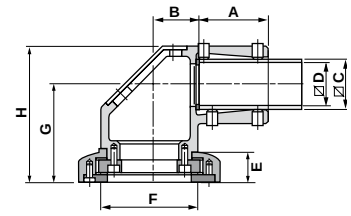

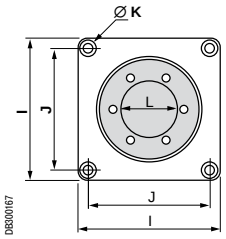

D8300167

Система подвеса
Соединение несущих трубок



4 Шарнирный соединитель

- Позволяет соединять и поворачивать на угол до 170° две горизонтальные трубки квадратного сечения 50 или 80 мм.
- Защита шарнирного соединения с помощью гофрированной трубки серого цвета RAL 7035.
- Возможность внутренней проводки кабеля через узел.
- Материал: литая сталь с текстурированным порошковым покрытием серого цвета RAL 7040.

Размеры (мм)					Масса (кг)	№ по каталогу
⧅ A для трубки	B	C	D	E		
Квадратное сечение 50 мм	42	236	67	148	4.25	**NSYCMUIA50**
Квадратное сечение 80 мм	72	320	94	190	10	**NSYCMUIA80**

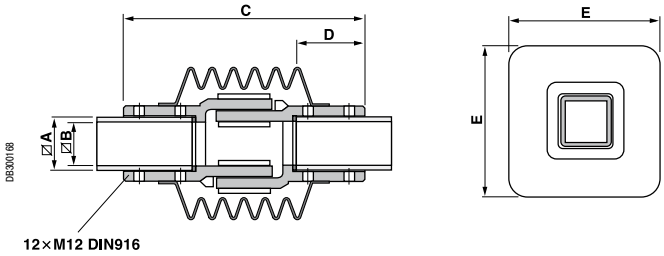

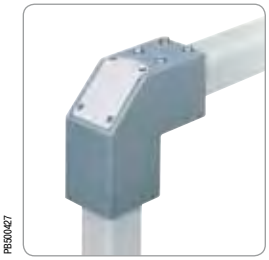

5 Фиксирующий кронштейн

Наша система подвеса, состоящая из трубок и соединений, неподвижных и вращающихся, позволяет реализовать любую конфигурацию крепления корпуса ЧМИ.
Для лёгких нагрузок подвес собирается из трубок квадратного сечения 50 мм, для тяжелых – из трубок квадратного сечения 80 мм (см. таблицу выбора на стр. **508**).

- Служит для соединения горизонтальных и вертикальных несущих трубок.
- Две модели: для трубок квадратного сечения 50 или 80 мм.
- Возможность внутренней проводки кабеля.
- Материал: алюминий с текстурированным порошковым покрытием серого цвета RAL 7040.

Размеры (мм)							Масса (кг)	№ по каталогу
⧅ G	A	B	C	D	E	F		
Квадратное сечение 50 мм	144	46	60	60	46	42	1.35	**NSYCMUTC50**
Квадратное сечение 80 мм	193	56	83	83	56	70	2.4	**NSYCMUTC80**

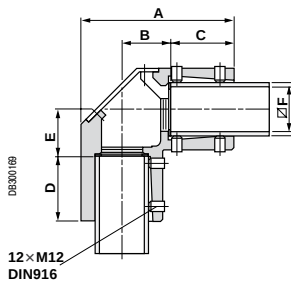

Система подвеса
Крепление к шкафу



6 Кронштейн с возможностью вертикального вращения

- Кронштейн, обеспечивающий крепление и поворот на 310° вертикальных трубок квадратного сечения 50 или 80 мм.
- С фиксацией в выбранном положении.
- Возможность внутренней проводки кабеля.
- Материал: алюминий с текстурированным порошковым покрытием серого цвета RAL 7040.
- Крепление к опорной поверхности 4 винтами.

Размеры (мм)							Масса (кг)	№ по каталогу
⍁A	B	C	D	E	F	M		
Квадратное сечение 50 мм	42	115	96	52,3	58	M6	1.25	**NSYCMUCR50**
Квадратное сечение 80 мм	72	145	139	85	87	M8	3.1	**NSYCMUCR80**

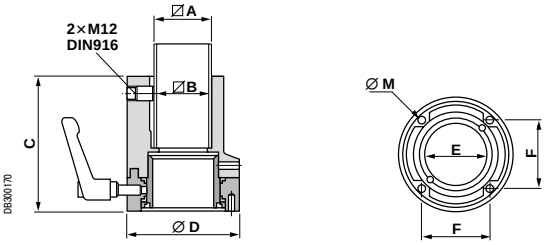

Система подвеса
Крепление к шкафу



7 Кронштейн с возможностью горизонтального вращения

- Кронштейн, обеспечивающий крепление и поворот на 310° горизонтальных трубок квадратного сечения 50 или 80 мм.
- С фиксацией в выбранном положении.
- Возможность внутренней проводки кабеля.
- Материал: алюминий с текстурированным порошковым покрытием серого цвета RAL 7040.
- Крепление к опорной поверхности 4 винтами.

Размеры (мм)										Масса (кг)	№ по каталогу
⌀ G	A	B	C	D	E	F	H	I	M		
Квадратное сечение 50 мм	154	46	60	147	96	42	42	58	M6	2	**NSYCMUCC50**
Квадратное сечение 80 мм	208.5	56	83	190	139	72	70	87	M8	6.55	**NSYCMUCC80**

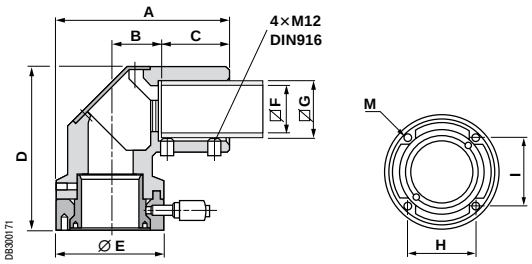



Переходник для сигнального маячка

- Используется для установки маячка, сигнализирующего о состоянии машины.
- Монтируется на фиксированных кронштейнах **NSYCMUTC50** и **NSYCMUTC80**.
- Возможность внутренней проводки кабеля.
- Материал: алюминий с текстурированным порошковым покрытием серого цвета RAL 7040.

Размеры (мм)					Масса (кг)	№ по каталогу
⌀ E	A	B	C	D		
Квадратное сечение 50 мм	14	11	8.7	31.5	0.025	**NSYCMACS50**
Квадратное сечение 80 мм	14	11	2.5	43	0.08	**NSYCMACS80**

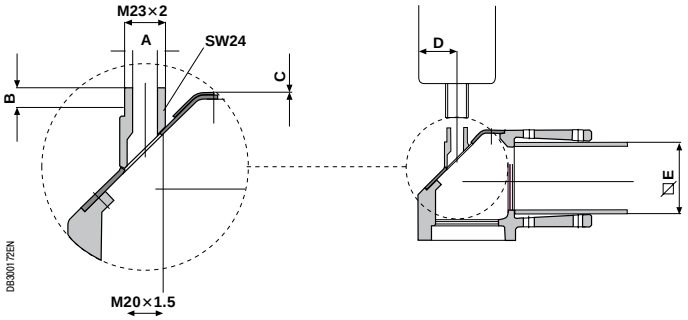

Система подвеса
Крепление к шкафу



8 Устройство наклона шкафа

- Обеспечивает наклон шкафа до 30°.
- С фиксацией в выбранном положении.
- Устанавливается на шкафах глубиной 200 и 250 мм.
- Для установки на шкафу глубиной 300 мм требуется переходная пластина.

Размеры (мм)									Масса (кг)	№ по каталогу Ø 50 мм
☐ для трубки	A	B	C	D	E	F	G	H		
Квадратное сечение 50 мм	50	55	100	44	121	182	50	100	2.98	**NSYCMUCP50**
Квадратное сечение 80 мм	50	55	100	44	121	182	50	100	3.10	**NSYCMUCP80**

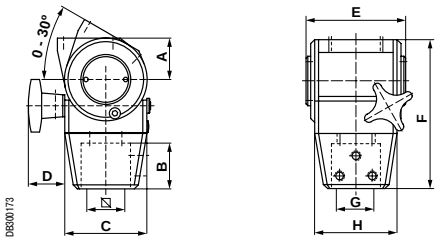

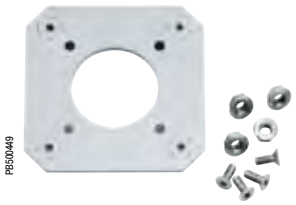

Переходная пластина для крепления трубки Ø 80 мм к шкафу глубиной 300 мм

№ по каталогу
NSYCMUCPAD87

Система подвеса
Примеры

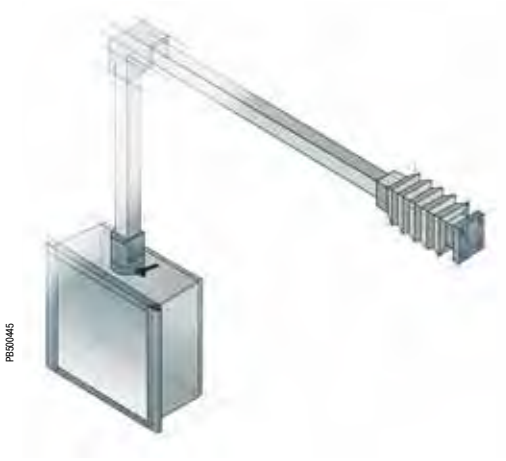

Пример
Пример установки шкафа управления с кронштейном с возможностью горизонтального вращения, фиксирующим кронштейном и шарнирным фиксатором.



Пример
Пример установки шкафа управления с устройством наклона шкафа и фиксированной основой.

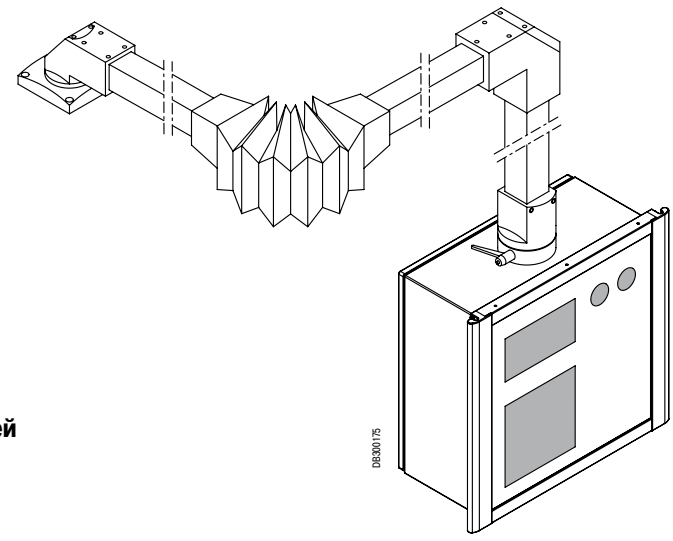

Specific

Вырезы в передней панели на заказ: обратитесь в Schneider Electric.

Шкафы управления из стали

Гибкость

Защита



Оснащённость

Практичность

Доступность

Совместимость

Шкафы управления из стали

Шкафы управления Spacial SD обладают всеми функциями, необходимыми для создания автоматизированных рабочих станций, соответствующих требованиям отраслей промышленности и инфраструктуры.

Предложение Spacial SD включает два чётко различающихся решения:

- Компактные шкафы управления SD, выпускаемые с 4 значениями ширины (600, 800, 1000 и 1200 мм).
- Шкафы управления SD с передней консолью, выпускаемые с 4 значениями ширины (800, 1000, 1200 и 1600 мм).

Защита

Шкафы Spacial SD обладают степенью защиты IP55 и IK10, что гарантирует безопасность и защиту установленного в них оборудования.

Доступность

Компактные шкафы управления выпускаются в двух исполнениях:
- Шкаф с доступом спереди: для решений с передним обслуживанием.
- Шкаф с доступом спереди и сзади (через съёмную заднюю панель): позволяют устанавливать две платы «встык» и работать с оборудованием с задней стороны шкафа.

Шкаф управления с передней консолью обеспечивает полный доступ спереди, а полный доступ сзади обеспечивается благодаря двери с тремя точками запирания.

Шкафы Spacial SD отличаются простым и быстрым доступом к внутреннему оборудованию благодаря отсутствию центральной стойки.

Практичность

Крышка консоли безопасно фиксируется в открытом положении при помощи пневматического ограничителя.

Шкафы всех моделей оборудованы регулируемой двухмодульной платой кабельного ввода.

Гибкость

Модульный шкаф управления может комбинироваться с модульными консолями, что обеспечивает эксплуатационную гибкость.

Петли позволяют быстро снять дверь и перенавесить её для открывания в другую сторону.

Оснащённость

Все шкафы управления оборудованы держателями и рейками, позволяющими устанавливать любые монтажные платы. Шаг регулировки установки платы по глубине: 25 мм.

Консоль и передние панели оборудованы перфорированными вертикальными рейками, позволяющими быстро устанавливать оборудование любого типа.

Совместимость

Более того, шкафы управления Spacial SD могут оснащаться принадлежностями для напольных шкафов Spacial SF и SM.


PB501195


PB501199


PB501200


PB501202


PB501194


PB501197


PB501196

Specific

Возможно изготовление шкафа по индивидуальному заказу.

Компактные шкафы управления
Общая информация


PB501200


PB501201

* Пример установки сплошной монтажной платы (заказывается отдельно).

Компактный шкаф управления Spacial SD

- Четыре варианта ширины (600, 800, 1000 и 1200 мм) шкафов с фиксированной задней панелью. Полный доступ к оборудованию спереди (центральная стойка отсутствует).

Технические характеристики

- Шкаф сварен из гнутого стального листа толщиной 1,5 мм.
- Текстурированное порошковое эпоксидно-полиэфирное покрытие серого цвета RAL 7035.
- Степень защиты: IP55.
- Стойкость к внешнему механическому воздействию: IK10.
- Перенавешиваемая дверь с углом открывания 120°. Замок под ключ с 2 бородками 3 мм (другие замковые механизмы и цилиндры заказываются отдельно, см. стр. **537**).
- Крышка консоли оснащена пневматическим ограничителем, угол открывания 75°. Перфорированные усиливающие рейки с шагом перфорации 25 мм.
- Регулировочные рейки с шагом отверстий 25 мм и кронштейны для регулировки установки платы в нижней части шкафа по глубине.
- Плата кабельного ввода из 2 регулируемых модулей с полиуретановым уплотнением.
- Болт заземления M8 x 18 мм для обеспечения эквипотенциального соединения между дверью и корпусом.

Специальные принадлежности

- Возможно оснащение монтажной платой* (см. стр. **538**).

Размеры (мм)			Кол-во дверей	№ по каталогу
Ширина (B)	Высота	Глубина		Без монтажной платы
600	1000	469	1	**NSYSD6**
800	1000	469	1	**NSYSD8**
1000	1000	469	2	**NSYSD10**
1200	1000	469	2	**NSYSD12**

Компактные шкафы управления
Размеры

1 дверь **2 двери**

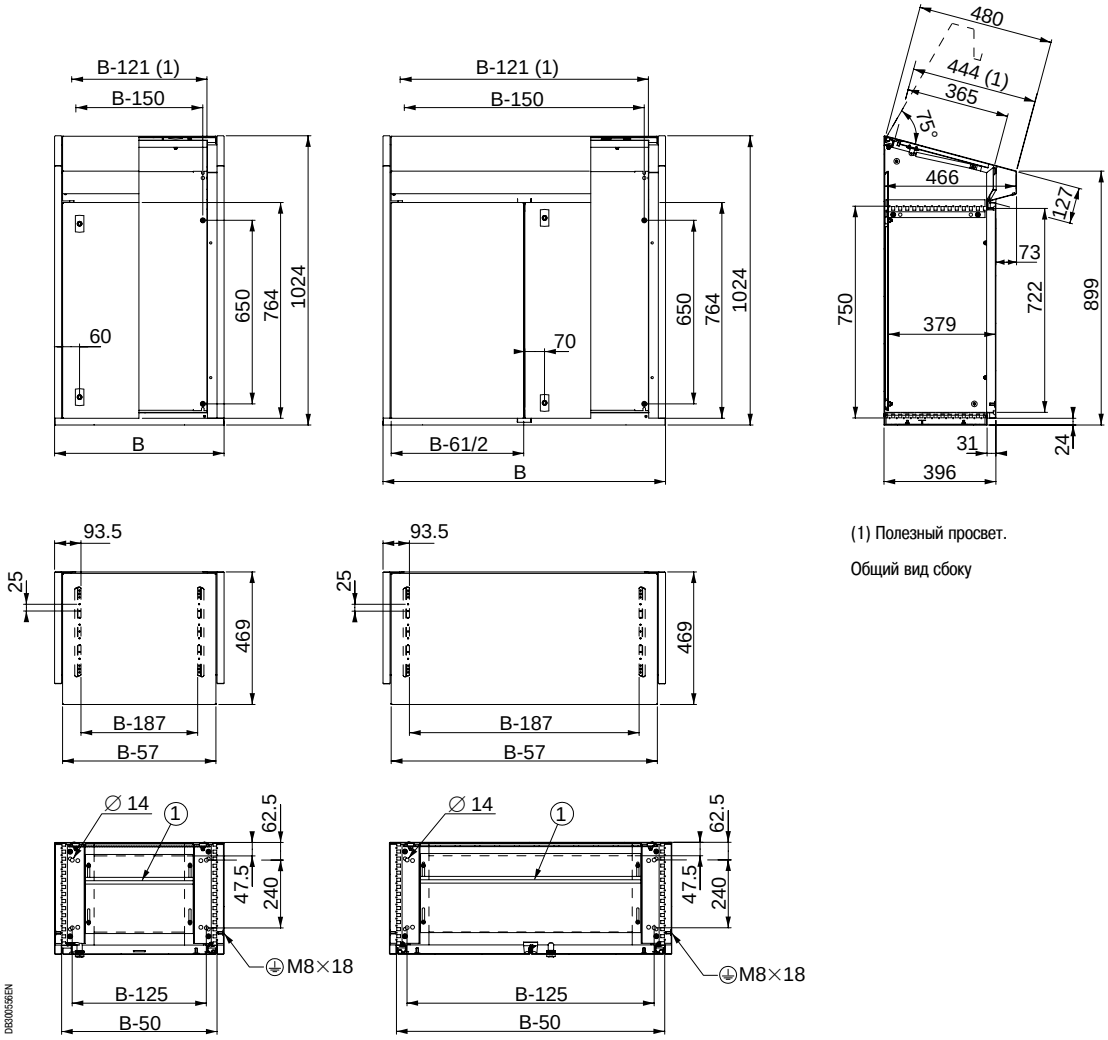

(1) Полезный просвет.

Общий вид сбоку

Размеры отверстий плат кабельного ввода (мм)	
Ширина	**Макс. отверстие**
B-280	56

Компактные шкафы управления
Общая информация


PB501202


PB501192

(2) Пример установки сплошной монтажной платы (заказывается отдельно).


PB501195

(1) Пример установки модульной консоли.

Компактный шкаф управления Spacial SD с задней панелью

- Съёмная задняя панель позволяет устанавливать две монтажные платы «встык», что обеспечивает больше свободного места для установки оборудования без ограничения доступа спереди или сзади.
- В верхней части шкафов имеются отверстия для ввода кабелей, позволяющие установить одну или несколько модульных консолей.

Технические характеристики

- Шкаф сварен из гнутого стального листа толщиной 1,5 мм.
- Текстурированное порошковое эпоксидно-полиэфирное покрытие серого цвета RAL 7035.
- Степень защиты: IP55.
- Стойкость к внешнему механическому воздействию: IK10.
- Перенавешиваемая дверь с углом открывания 120°. Замок под ключ с 2 бородками 3 мм (другие замковые механизмы и цилиндры заказываются отдельно, см. стр. **537**).
- Крышка консоли оснащена пневматическим ограничителем, угол открывания 75°. Перфорированные усиливающие рейки с шагом перфорации 25 мм.
- Отверстия для ввода кабелей в верхней части закрыты цельной панелью-заглушкой.
- Регулировочные рейки с шагом отверстий 25 мм и кронштейны для регулировки установки монтажной платы по глубине.
- Плата кабельного ввода из 2 регулируемых модулей с полиуретановым уплотнением.
- Болт заземления M8 x 18 мм для обеспечения эквипотенциального соединения между дверью и корпусом.

Специальные принадлежности

- Модульные консоли для установки в верхней части компактного шкафа управления (1). Подробная информация и возможные комбинации на стр. **528**.
- Также возможно оснащение монтажной платой (2), см. стр. **538**.

Размеры (мм)			Кол-во дверей	№ по каталогу
Ширина (B)	Высота	Глубина		Без монтажной платы
600	1000	600	1	**NSYSD6R**
800	1000	600	1	**NSYSD8R**
1000	1000	600	2	**NSYSD10R**
1200	1000	600	2	**NSYSD12R**

Компактные шкафы управления
Размеры

Компактные шкафы управления Spacial SD с задней панелью

1 дверь **2 двери**

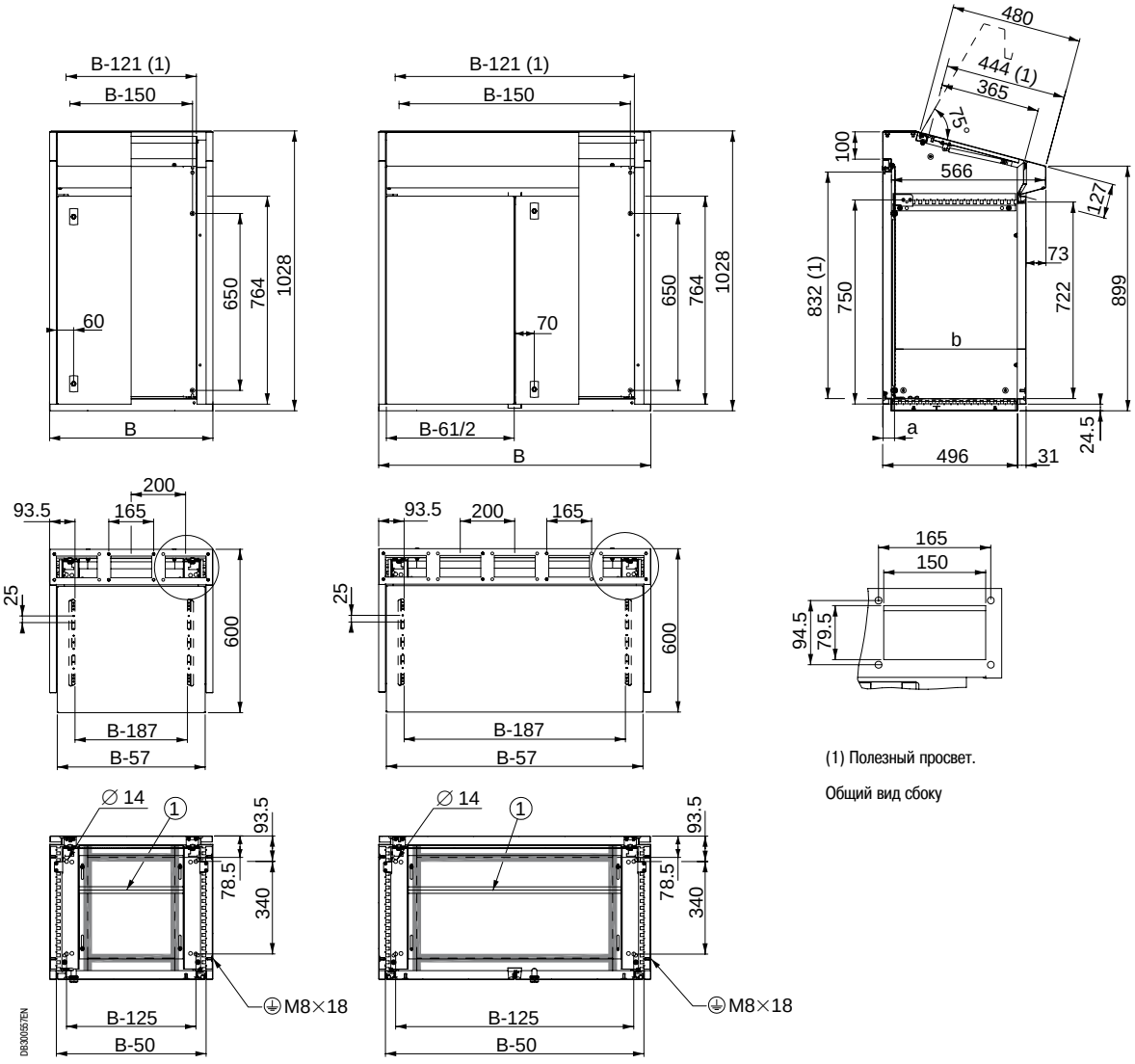

(1) Полезный просвет.

Общий вид сбоку

Размеры отверстий плат кабельного ввода (мм)	
Ширина	**Макс. отверстие**
B-280	56

Регулировка глубины установки монтажной платы (мм)		
Глубина	**Мин.**	**Макс.**
a	42	392
b	129	479

Модульные консоли
Общая информация







* Пример установки модульной консоли

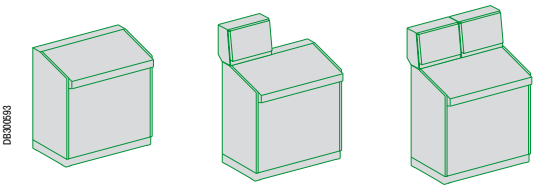

Примеры комбинаций см. на стр. **530**.

Модульные консоли для компактного шкафа управления с задней панелью

- Два варианта ширины: 400 и 600 мм.
- Два варианта глубины: 200 и 300 мм.

Технические характеристики

- Консоль сварена из гнутого стального листа толщиной 15/10 мм.
- Текстурированное порошковое эпоксидно-полиэфирное покрытие серого цвета RAL 7035.
- Степень защиты: IP55.
- Стойкость к внешнему механическому воздействию: IK10.
- Крышка модульной консоли навешена на петлях и снабжена пневматическим ограничителем. Угол открывания 75°.
- Крышка модульной консоли снабжена двумя замками под ключ с 2 бородками 3 мм (другие замковые механизмы и цилиндры заказываются отдельно, см. стр. **537**).
- Задняя панель с винтовым креплением оснащена рифлеными рейками (шкафы глубиной 300 мм).

Специальные принадлежности

- В некоторых случаях крепление консоли к шкафу управления требует использования одной или нескольких панелей-заглушек (заглушки заказываются отдельно).
- Оцинкованная монтажная плата заказывается отдельно.

Размеры модульной консоли (мм)			Кол-во отверстий для ввода кабелей	№ по каталогу
Высота	Ширина (B)	Глубина		
483	400	200	2	**NSYSDC42**
483	400	300	2	**NSYSDC43**
483	600	200	3	**NSYSDC62**
483	600	300	3	**NSYSDC63**

Модульная консоль глубиной 200 мм

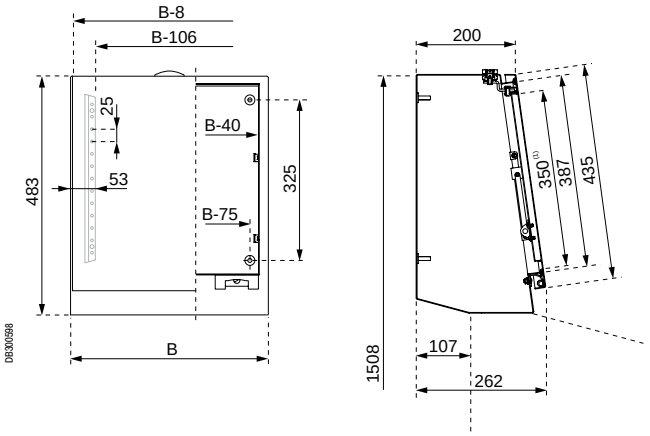

Модульная консоль глубиной 300 мм

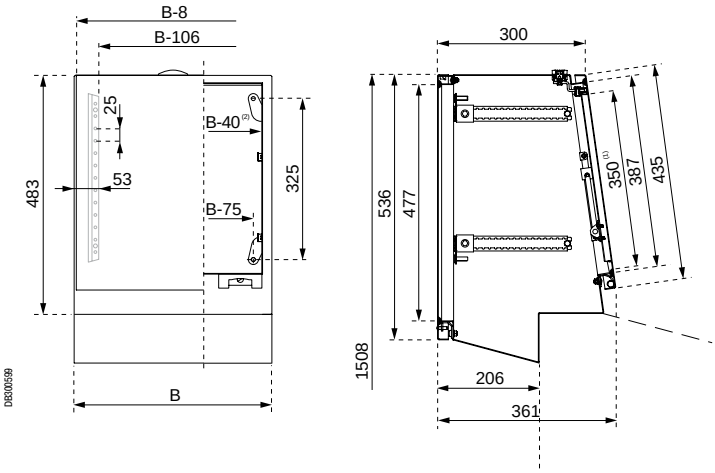

(1) Полезный просвет.
(2) Те же размеры для задней панели.

Модульные консоли
Принадлежности


PB501203

Панель-заглушка

- Закрывает пустой верхний проём шкафа управления, если ширина консоли (консолей) меньше ширины шкафа (см. примеры комбинаций ниже). В любом случае, перед установкой консолей требуется снять верхнюю панель шкафа управления.
- Длина: 200 мм.
- Листовая сталь толщиной 1,5 мм.
- Текстурированное порошковое эпоксидно-полиэфирное покрытие серого цвета RAL 7035.
- Крепление винтами.

Длина панели-заглушки (мм)	№ по каталогу RAL 7035
200	**NSYRP2**

Монтажные платы для модульных консолей

- Стальные монтажные платы могут устанавливаться позади модульных консолей (F).
- Подробная информация о монтажных платах на стр. **338 - 346**.


PB500072


PB500101


PB500120

Ширина модульной консоли (мм)	Расстояние между осями крепления (мм)		Сплошная монтажная плата	Микроперфори-рованная монтажная плата	Монтажная плата Telequick
	Высота	Ширина			
400	325	325	**NSYMM44**	**NSYMF44**	**NSYMR44**
600	625	325	**NSYMM64**	**NSYMF64**	**NSYMR64**

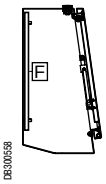
DB300558

Пример установки монтажной платы в консоли глубиной 200 мм.

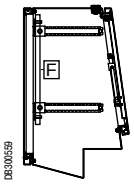
DB300559

Пример установки монтажной платы в консоли глубиной 300 мм.

Модульные консоли
Комбинации

Примеры комбинаций шкафа управления и модульных консолей



	№ по каталогу	
Компактный шкаф управления	NSYSD6R	NSYSD6R
Модульная консоль	NSYSDC42/ NSYSDC43	NSYSDC62/ NSYSDC63
Панель-заглушка	NSYRP2	–

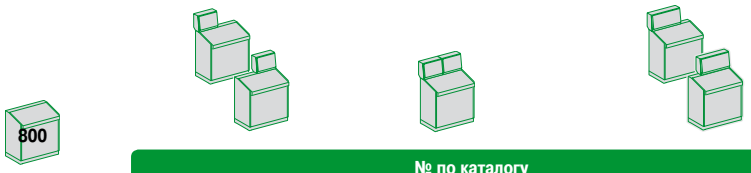

	№ по каталогу		
Компактный шкаф управления	NSYSD8R	NSYSD8R	NSYSD8R
Модульная консоль	NSYSDC42/ NSYSDC43	2 x NSYSDC42/ 2 x NSYSDC43	NSYSDC62/ NSYSDC63
Панель-заглушка	2 x NSYRP2	–	NSYRP2

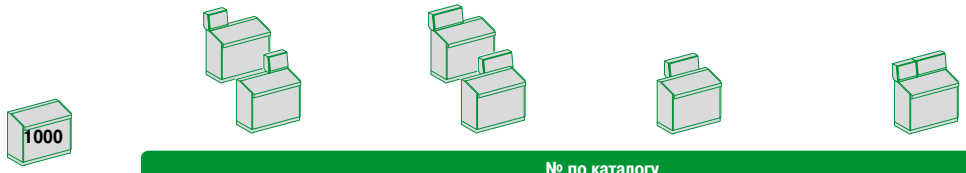

	№ по каталогу			
Компактный шкаф управления	NSYSD10R	NSYSD10R	NSYSD10R	NSYSD10R
Модульная консоль	NSYSDC42/ NSYSDC43	NSYSDC62/ NSYSDC63	NSYSDC62/ NSYSDC63	NSYSDC42 + NSYSDC62/ NSYSDC43 + NSYSDC63
Панель-заглушка	3 x NSYRP2	2 x NSYRP2	2 x NSYRP2	–



	№ по каталогу				
Компактный шкаф управления	NSYSD12R	NSYSD12R	NSYSD12R	NSYSD12R	NSYSD12R
Модульная консоль	NSYSDC42/ NSYSDC43	NSYSDC62/ NSYSDC63	NSYSDC62/ NSYSDC63	2 x NSYSDC62/ 2 x NSYSDC63	NSYSDC42 + NSYSDC62/ NSYSDC43 + NSYSDC63
Панель-заглушка	4 x NSYRP2	3 x NSYRP2	3 x NSYRP2	–	NSYRP2

DB300662

Широкий выбор принадлежностей



> Принадлежности шкафа

1 Модульные консоли
см. стр. **528**

2 Напольные элементы
см. стр. **543**

3 Принадлежности для двери и замки
см. стр. **535**

4 Окна
см. стр. **487**

> Принадлежности для монтажа и прокладки кабелей

5 Принадлежности для установки оборудования
см. стр. **538**

6 Принадлежности для прокладки кабелей
см. стр. **95 / 434**

7 Принадлежности для поддержания микроклимата
см. стр. **671**

8 Принадлежности для заземления
см. стр. **492**

Configured

Сэкономьте время за счёт монтажа ваших принадлежностей на заводе!
Для получения подробной информации о нашем предложении «Configured» обращайтесь в Schneider Electric.

Шкафы управления с консолью
Общая информация


PB501193


PB501208


PB501209

(1) Пример установки монтажной платы в верхней части (заказывается отдельно).


PB501210

(2) Пример установки полки для ПК (заказывается отдельно).

Шкаф управления Spacial SD с консолью

- Шкафы высотой 1400 мм, 4 варианта ширины (800, 1000, 1200 и 1600 мм), 2 варианта глубины (845 и 1045 мм).
- Полный доступ к оборудованию спереди и сзади.

Технические характеристики

- Шкаф сварен из гнутого стального листа толщиной 1,5 мм.
- Текстурированное порошковое эпоксидно-полиэфирное покрытие серого цвета RAL 7035.
- Степень защиты: IP55.
- Стойкость к внешнему механическому воздействию: IK10.
- Перенавешиваемая для открывания в другую сторону передняя дверь с углом открывания 120°, запираемая в двух точках на замок под ключ с двумя бородками 3 мм.
- Крышка консоли оснащена пневматическим ограничителем, угол открывания крышки 75°. Перфорированные усиливающие рейки с шагом перфорации 25 мм для быстрого монтажа кабелей и кабельных каналов. Запирание в двух точках на замок под ключ с двумя бородками 3 мм.
- Крышка модульной консоли навешена на петлях и снабжена пневматическим ограничителем. Угол открывания 75°. Запирание в двух точках на замок под ключ с двумя бородками 3 мм.
- Перенавешиваемая для открывания в другую сторону задняя дверь с углом открывания 120°, с запиранием в трёх точках с помощью ригельного механизма (замок под ключ с двумя бородками 5 мм).
- Двухмодульная плата кабельного ввода с полиуретановым уплотнением.
- Шкаф оборудован регулировочными рейками с шагом отверстий 25 мм и кронштейнами для регулирования установки платы по глубине.
- Болт заземления M8 x 18 мм для обеспечения эквипотенциального соединения между дверью и корпусом.

Специальные принадлежности

- Цоколь заказывается отдельно (см. стр. **534**).
- Также возможно оснащение монтажной платой (1) (см. стр. **538**).
- Другие замковые механизмы и цилиндры заказываются отдельно (см. стр. **537**).
- В консоли можно установить дисплей 14", для этого необходимо дополнительно заказать полку для персонального компьютера (2) (см. стр. **540**).

Размеры шкафа управления с консолью (мм)			Кол-во передних дверей	Кол-во задних дверей	Кол-во плат кабельного ввода	№ по каталогу
Высота	Ширина (B)	Глубина				
1400	800	845	1	1	1	**NSYSDF88**
1400	1000	845	2	2	1	**NSYSDF108**
1400	1200	845	2	2	1	**NSYSDF128**
1400	1600	845	2	2	2	**NSYSDF168**
1400	800	1045	1	1	1	**NSYSDF810**
1400	1000	1045	2	2	1	**NSYSDF1010**
1400	1200	1045	2	2	1	**NSYSDF1210**
1400	1600	1045	2	2	2	**NSYSDF1610**

Шкафы управления с консолью
Размеры

Шкаф управления Spacial SD с консолью

1 дверь

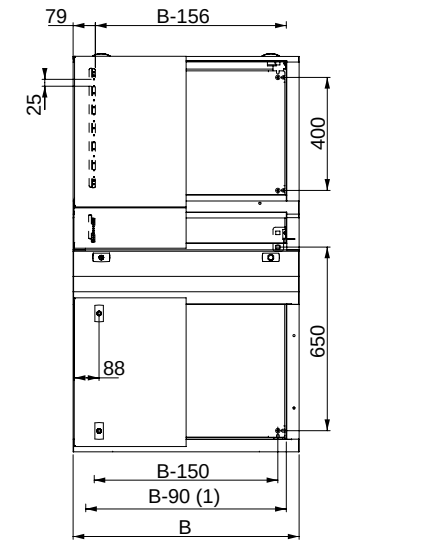

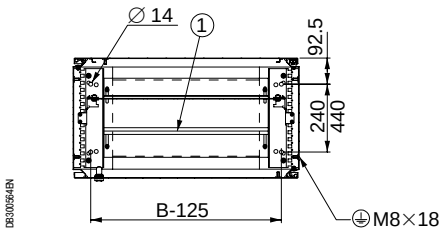

2 двери

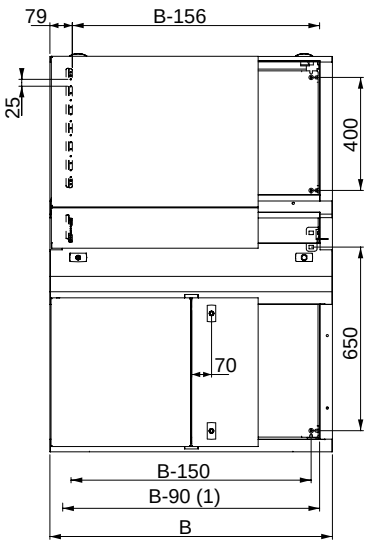

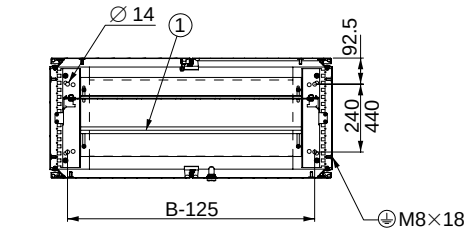

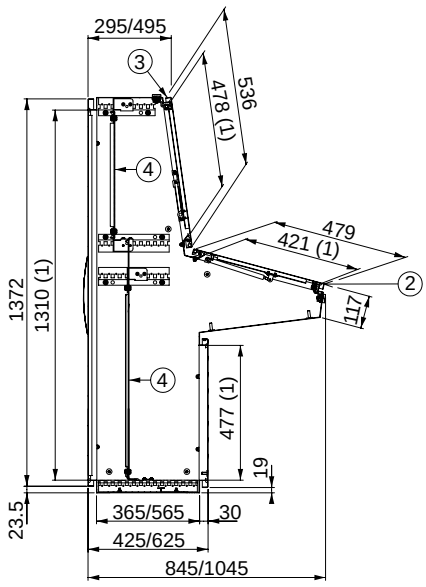

(1) Полезный просвет.

Общий вид сбоку

DB300564EN

Обозначения	
1	Двухмодульная плата кабельного ввода
2	Максимальный угол открывания крышки шкафа: 75°
3	Максимальный угол открывания крышки консоли на петлях: 75°
4	Монтажная плата (заказывается отдельно) (см. стр. 538)

Размеры отверстий плат кабельного ввода (мм)	
Ширина	**Макс. отверстие**
B-280	56

Принадлежности шкафа
Напольные элементы

Комплект цоколя

Основными элементами цоколя являются комплект из передней и задней панелей, размер которых определяется шириной шкафа, и комплект боковых панелей, размер которых определяется глубиной шкафа.

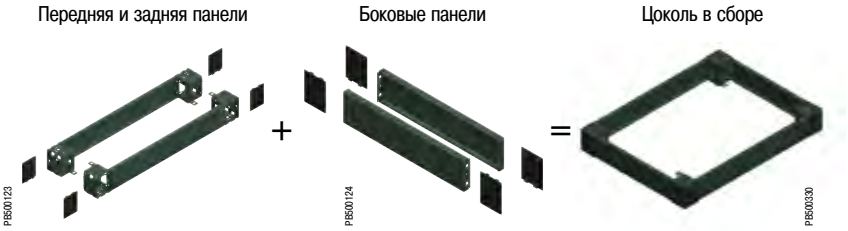

Передние и задние панели цоколя

Данные принадлежности могут использоваться с напольными шкафами Spacial SM и SF.
Возможные исполнения: сплошные, с вентиляционными щелями, с кабельным сальником.
См. стр. **151**.

- Комплект поставки:
  – **Цоколь высотой 100 мм:** 4 угловых элемента, 2 панели (передняя и задняя), 4 крышки угловых элементов и крепёжные детали.
  – **Цоколь высотой 200 мм:** 4 угловых элемента, 4 панели (2 передних и 2 задних), 4 крышки угловых элементов и крепёжные детали.

Боковые панели цоколя

Крепятся к угловым элементам цоколя двумя крепёжными винтами.

- Материал: вальцованная листовая сталь.
- Покрытие: эпоксидно-полиэфирная эмаль серого цвета RAL 7022.
- Степень защиты: IP30 для цоколя в сборе.
- Стойкость к внешнему механическому воздействию: IK10.
- Стандартная высота: 100 и 200 мм.
- Для шкафов глубиной 400, 500 и 600 мм.
- Комплект поставки:
  – **Цоколь высотой 100 мм:** 2 боковых панели, 4 крышки угловых элементов и крепёжные детали.
  – **Цоколь высотой 200 мм:** 4 боковых панели (высотой 100 мм, по 2 шт. с каждой стороны), 4 крышки угловых элементов и крёпежные детали.



Шкафы управления			Цоколи			
Компактные шкафы управления		Шкафы управления с консолью	Высота 100 (мм)		Высота 200 (мм)	
С фиксированной задней панелью	Со съёмной задней панелью		Передняя и задняя панели	Боковые панели	Передняя и задняя панели	Боковые панели
NSYSD6			NSYSPF6100	NSYSPS4100SD	NSYSPF6200	NSYSPS4200SD
NSYSD8			NSYSPF8100	NSYSPS4100SD	NSYSPF8200	NSYSPS4200SD
NSYSD10			NSYSPF10100	NSYSPS4100SD	NSYSPF10200	NSYSPS4200SD
NSYSD12			NSYSPF12100	NSYSPS4100SD	NSYSPF12200	NSYSPS4200SD
	NSYSD6R		NSYSPF6100	NSYSPS5100SD	NSYSPF6200	NSYSPS5200SD
	NSYSD8R		NSYSPF8100	NSYSPS5100SD	NSYSPF8200	NSYSPS5200SD
	NSYSD10R		NSYSPF10100	NSYSPS5100SD	NSYSPF10200	NSYSPS5200SD
	NSYSD12R		NSYSPF12100	NSYSPS5100SD	NSYSPF12200	NSYSPS5200SD
		NSYSDF88	NSYSPF8100	NSYSPS6100SD	NSYSPF8200	NSYSPS6200SD
		NSYSDF108	NSYSPF10100	NSYSPS6100SD	NSYSPF10200	NSYSPS6200SD
		NSYSDF128	NSYSPF12100	NSYSPS6100SD	NSYSPF12200	NSYSPS6200SD
		NSYSDF168	NSYSPF16100	NSYSPS6100SD	NSYSPF16200	NSYSPS6200SD
		NSYSDF810	NSYSPF8100	NSYSPS6100SD	NSYSPF8200	NSYSPS6200SD
		NSYSDF1010	NSYSPF10100	NSYSPS6100SD	NSYSPF10200	NSYSPS6200SD
		NSYSDF1210	NSYSPF12100	NSYSPS6100SD	NSYSPF12200	NSYSPS6200SD
		NSYSDF1610	NSYSPF16100	NSYSPS6100SD	NSYSPF16200	NSYSPS6200SD

Принадлежности шкафа
Принадлежности для двери


PB501213

Пневматический ограничитель

- Удерживает крышку шкафа в открытом положении под углом 75°.
- Поставляется с крепежом.

Номинальная нагрузка на ограничитель (Н)	№ по каталогу ограничителя
244	**NSYPLS24**
300	**NSYPLS30**

- Ограничители входят в стандартный комплект поставки шкафов управления и выбираются исходя из нагрузки на крышку шкафа (см. таблицу ниже):

Макс. нагрузка на крышку (кг)	№ по каталогу шкафа управления	№ по каталогу ограничителя
13	**NSYSD6** и **NSYSD6R**	**NSYPLS24**
13	**NSYSD8** и **NSYSD8R**	**NSYPLS24**
17	**NSYSD10** и **NSYSD10R**	**NSYPLS30**
15	**NSYSD12** и **NSYSD12R**	**NSYPLS30**
13	**NSYSDF88** и **NSYSDF810**	**NSYPLS24**
17	**NSYSDF108** и **NSYSDF1010**	**NSYPLS30**
15	**NSYSDF128** и **NSYSDF1210**	**NSYPLS30**
11	**NSYSDF168** и **NSYSDF1610**	**NSYPLS30**


PB501214

Бортик

- Крепится к передней части шкафа для предотвращения падения документов и других предметов.
- Материал: ПВХ серого цвета RAL 7011.
- Самоклеящийся.

Ширина шкафа управления (мм)	№ по каталогу
600	**NSYDL6**
800	**NSYDL8**
1000	**NSYDL10**
1200	**NSYDL12**
1600	**NSYDL16**

Принадлежности шкафа
Системы блокировки и замковые механизмы


PB501215

Замки и профили замковых механизмов

- В стандартной комплектации шкафы управления поставляются с замком под ключ с 2 бородками 3 мм.
- Стандартный профиль замкового механизма можно заменить одним из приведённых в нижеследующей таблице:

Описание	№ по каталогу
Треугольный профиль 8 мм	**NSYTT8CRN**
Квадратный штырь 8 мм	**NSYTC8CRN**
Квадратный штырь 7 мм	**NSYTC7CRN**


PB501216

NSYML405SD

Накладка с замком

- Полиамид PA 6, армированный стекловолокном на 30 %.
- Серый цвет RAL 7011.
- Огнестойкость: 650 °C.
- Стойкость к внешнему механическому воздействию: IK10.
- Максимальный крутящий момент поломки: 15 даН.

Описание	№ по каталогу
Замок под ключ 405 E	**NSYML405SD**


PB501217

Ручка

- Устанавливается на задней двери шкафа управления с консолью вместо стандартной плоской накладки.
- Эргономичная система блокировки двери с ручкой (поставляется без замкового механизма).
- Возможна установка замков различного профиля и формы в зависимости от применений (профильные личинки, цилиндры DIN, KABA, ASSA). См. стр. **537**.
- В случае перенавешивания двери для открывания в другом направлении необходимо всего лишь открутить 2 винта и перевернуть замок на 180°.

Технические характеристики

- Полиамид PA 6, армированный стекловолокном на 30 %.
- Серый цвет RAL 7011.
- Огнестойкость: 650 °C.
- Стойкость к внешнему механическому воздействию: IK10.

Описание	№ по каталогу
Ручка без замка	**NSYSDH**

Принадлежности шкафа

Системы блокировки и замковые механизмы

Замковые механизмы и цилиндровые замки для ручки

Профиль замкового механизма		№ по каталогу
 PB500614	Квадратный профиль 6 мм	**NSYINS61**
	Квадратное гнездо 6 мм	**NSYINS6G1**
	Квадратный профиль 7 мм	**NSYINS71**
	Квадратный профиль 8 мм	**NSYINS81**
	Квадратное гнездо 8 мм	**NSYINS8G1**
	Квадратный профиль 8 мм с прорезью	**NSYINS8H1**
	Треугольный профиль 6.5 мм	**NSYINT61**
	Треугольный профиль 7 мм	**NSYINT71**
	Треугольный профиль 8 мм	**NSYINT81**
	Треугольный профиль 9 мм	**NSYINT91**
	Треугольный профиль 10 мм	**NSYINT101**
	Шестигранный профиль 10 мм	**NSYINH31**
	Замок под ключ с 2 бородками 3 мм	**NSYINDB31**
	Замок под ключ с 2 бородками 5 мм	**NSYINDB51**
	Замок Daimler Benz	**NSYINBENZ1**
	Замок Fiat	**NSYINFIAT1**
	Американская прорезь	**NSYINUSA1**
	Прорезь 2 x 4 мм	**NSYIN241**
	Коронка	**NSYINCW1**

Кнопка		№ по каталогу
 PB501218	Кнопка	**NSYINPULSD**

Цилиндровые замки		№ по каталогу
 PB500616	Замок с ключом 405E	**NSYIN405E1**
	Замок с ключом 421E	**NSYIN421E1**
	Замок с ключом 455	**NSYIN4551**
	Замок с ключом 1242E	**NSYIN1242E1**
	Замок с ключом 1332E	**NSYIN1332E1**
	Замок с ключом 2124E	**NSYIN2124E1**
	Замок с ключом 2131A	**NSYIN2131A1**
	Замок с ключом 2132A	**NSYIN2132A1**
	Замок с ключом 2331A	**NSYIN2331A1**
	Замок с ключом 2433A	**NSYIN2433A1**
	Замок с ключом 2452E	**NSYIN2452E1**
	Замок с ключом 3113A	**NSYIN3113A1**
	Замок с ключом 3122E	**NSYIN3122E1**
	Замок с ключом 3123A	**NSYIN3123A1**
	Замок с ключом 3133A	**NSYIN3133A1**
	Замок с ключом 3422E	**NSYIN3422E1**
	Замок с ключом 3432E	**NSYIN3432E1**
	Замок с ключом EDF1300	**NSYINF1301**
	Замок с ключом EDF1400	**NSYINF1401**
	Замок Michelin 8079 без ключа	**NSYINICHEL8791**
	Замок Michelin 8133 без ключа	**NSYINICHEL8131**
	Замок Michelin 8376 без ключа	**NSYINICHEL8371**
	Замок E1 без ключа	**NSYINE11**

Принадлежности для монтажа
Принадлежности для установки оборудования



Сплошная монтажная плата

- Применяется для установки стандартного оборудования.
- Оборудование крепится винтами в отверстия, высверленные заказчиком самостоятельно.
- Возможна установка DIN-реек для монтажа оборудования с помощью защёлок.

Монтажная плата Telequick

- Применяется для установки стандартного оборудования.
- Облегчение крепления винтами, поскольку отпадает необходимость высверливать отверстия.
- Возможна установка DIN-реек для монтажа оборудования с помощью защёлок.
- Возможность расширения электроустановки в процессе сборки либо после монтажа оборудования.

Комбинированная плата

- Комбинация из сплошной платы, платы Telequick и DIN-реек.
- Гибкость применения: возможность одновременной установки устройств с креплением на винтах и защёлках.
- Возможность расширения электроустановки в процессе сборки либо после монтажа оборудования.
- Кабель питания можно провести сзади.
- Дополнительная возможность устанавливать оборудование спереди и сзади.

Тип монтажа	Компактные шкафы управления				Шкафы управления с консолью							
	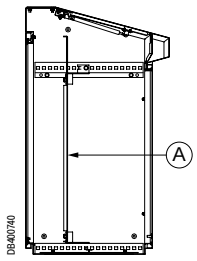				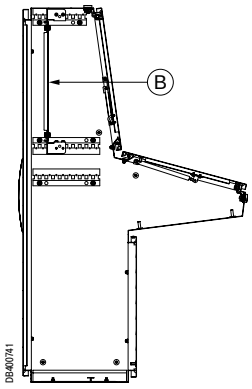				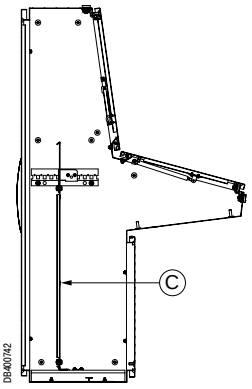			
Ширина шкафа управления (B) (мм)	Монтажные платы											
	Сплошная		Telequick		Сплошная		Telequick		Сплошная		Telequick	
	Площ. (дм²)	№ по каталогу	Площ. (дм²)	№ по каталогу	Площ. (дм²)	№ по каталогу	Площ. (дм²)	№ по каталогу	Площ. (дм²)	№ по каталогу	Площ. (дм²)	№ по каталогу
600	35	**NSYPMP8560**	34	**NSYTMP6760**	–	–	–	–	–	–	–	-
800	49	**NSYPMP8580**	48	**NSYTMP6780**	31	**NSYPMP4580**	30	**NSYTMP4280**	49	**NSYPMP8580**	48	**NSYTMP6780**
1000	63	**NSYPMP85100**	61	**NSYTMP67100**	40	**NSYPMP45100**	39	**NSYTMP42100**	63	**NSYPMP85100**	61	**NSYTMP67100**
1200	77	**NSYPMP85120**	75	**NSYTMP67120**	77	**NSYPMP45120**	39	**NSYTMP42120**	77	**NSYPMP85120**	75	**NSYTMP67120**
1600	–	–	–	–	67	**NSYPMP45160**	–	–	105	**NSYPMP85160**	-	-

Принадлежности для монтажа

Принадлежности для установки оборудования



Сплошная монтажная плата

- Материал: листовая оцинкованная сталь.
- Толщина: 2,5 мм.
- Устанавливается:
  - В компактных шкафах управления, в нижней части (A).
  - В шкафах управления с консолью:
    - в верхней части (B) (1);
    - в нижней части (C);
    - по всей высоте (D) (1);
    - в секции консоли (E).



Монтажная плата Telequick

- Материал: оцинкованная сталь.
- Толщина: 2 мм.
- Устанавливается:
  - В компактных шкафах управления, в нижней части (A).
  - В шкафах управления с консолью:
    - в верхней части (B) (1);
    - в нижней части (C);
    - по всей высоте (D) (2).

(1) Для установки в данном положении необходимо заказать комплект из 4 регулировочных реек и 4 кронштейнов (см. **540**).
(2) Для установки в данном положении необходимо заказать комплект из 2 вертикальных реек кат. номер **NSYTVR14** и комплект из 4 регулировочных реек и 4 кронштейнов.

Шкафы управления с консолью

Тип монтажа

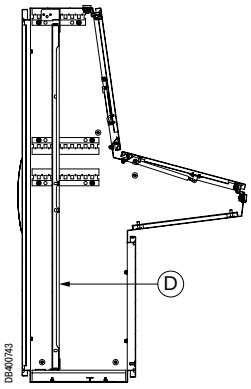

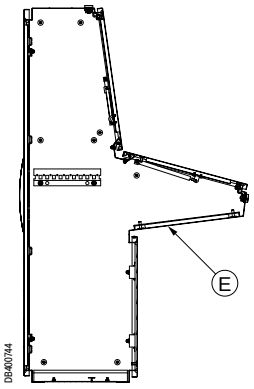

Ширина шкафа управления (B) (мм)	Монтажные платы							
	Сплошная		Telequick		Сплошная		Telequick	
	Площадь ($дм^2$)	№ по каталогу	Площадь ($дм^2$)	№ по каталогу	Площадь ($дм^2$)	№ по каталогу	Площадь ($дм^2$)	№ по каталогу
600	–	–	–	–	–	–	–	–
800	90	**NSYMP148**	84	**2 x NSYSTMP6080**	28	**NSYSPMP4080**	–	–
1000	116	**NSYMP1410**	108	**2 x NSYSTMP60100**	36	**NSYSPMP40100**	–	–
1200	142	**NSYMP1412**	132	**2 x NSYSTMP60120**	44	**NSYSPMP40120**	–	–
1600	–	–	–	–	60	**NSYSPMP40160**	–	–

Принадлежности для монтажа

Принадлежности для установки оборудования


PB501815

Кронштейны

- Комплект из 4 кронштейнов.
- Служат для регулировки глубины установки с шагом 25 мм.
- Поставляются со шкафами (всех исполнений).
- Материал: оцинкованная сталь толщиной 4 мм.
- Максимальная нагрузка: 250 кг.
- Заказываются отдельно для установки двух монтажных плат «встык» в шкаф управления с доступом сзади.

Ширина шкафа (мм)	№ по каталогу
600 -1600	**NSYMPBSD**


PB501815

Регулировочные рейки и кронштейны

- Комплект из 4 реек и 4 кронштейнов.
- Предназначены для установки сплошной платы или платы Telequick в верхней части или по всей высоте шкафа в моноблочные шкафы управления с консолью.
- Для установки двух монтажных плат «встык» закажите кронштейны кат. номер **NSYMPBSD**.

Для шкафов управления с консолью глубиной (мм)	№ по каталогу
400	**NSYMPB4SD**
600	**NSYMPB6SD**

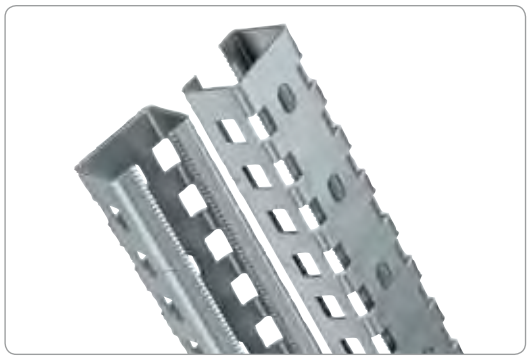
PB500483

Усиленные вертикальные рейки

- Комплект из 2 вертикальных реек.
- Предназначены для установки монтажных плат Telequick и DIN-реек.
- Материал: оцинкованная сталь толщиной 20/10 мм.

Для шкафов управления высотой (мм)	Расстояние между центрамие (мм)	№ по каталогу
1000	650	**NSYTVR8**
1400	1250	**NSYTVR14**


PB501210

Полка для монитора персонального компьютера

- Предназначена для шкафов управления с моноблочной консолью глубиной 600 мм.
- Представляет собой оцинкованную плату, установленную в горизонтальном положении на регулировочных рейках консоли.
- Максимальная допустимая нагрузка: 50 кг/м^2.
- Поставляется с крепежом.

Ширина (мм)	№ по каталогу
800	**NSYPCS8**
1000	**NSYPCS10**
1200	**NSYPCS12**
1600	**NSYPCS16**

Предложение заказных шкафов

Configured

Сэкономьте время за счёт монтажа ваших принадлежностей на заводе!
Для получения подробной информации о нашем предложении «Configured» обращайтесь в Schneider Electric.

Предложение «Configured»
- Стандартные размеры и обработка поверхности.
- Подготовка отверстий.
- Установка стандартных принадлежностей.


PB501195

Specific

Оптимизируйте своё время благодаря нашей услуге изготовления продукции по заказу: вы получите оболочку выбранного вами цвета и с необходимыми вам вырезами.
Обращайтесь в Schneider Electric.

Предложение «Specific»
- Специальные размеры.
- Обработка поверхности.
- Обработка и подготовка отверстий.
- Установка принадлежностей.


PB501781

Изготовление на заказ: все стандартные размеры из нашего каталогу, а также размеры заказчика

Specific


PB501688
Лакокрасочные покрытия


PB500359
Отверстия и вырезы


PB501690
Монтаж


PB501691
Изменения конструкции


PB501692
Принадлежности

Стойки из стали для установки компьютера

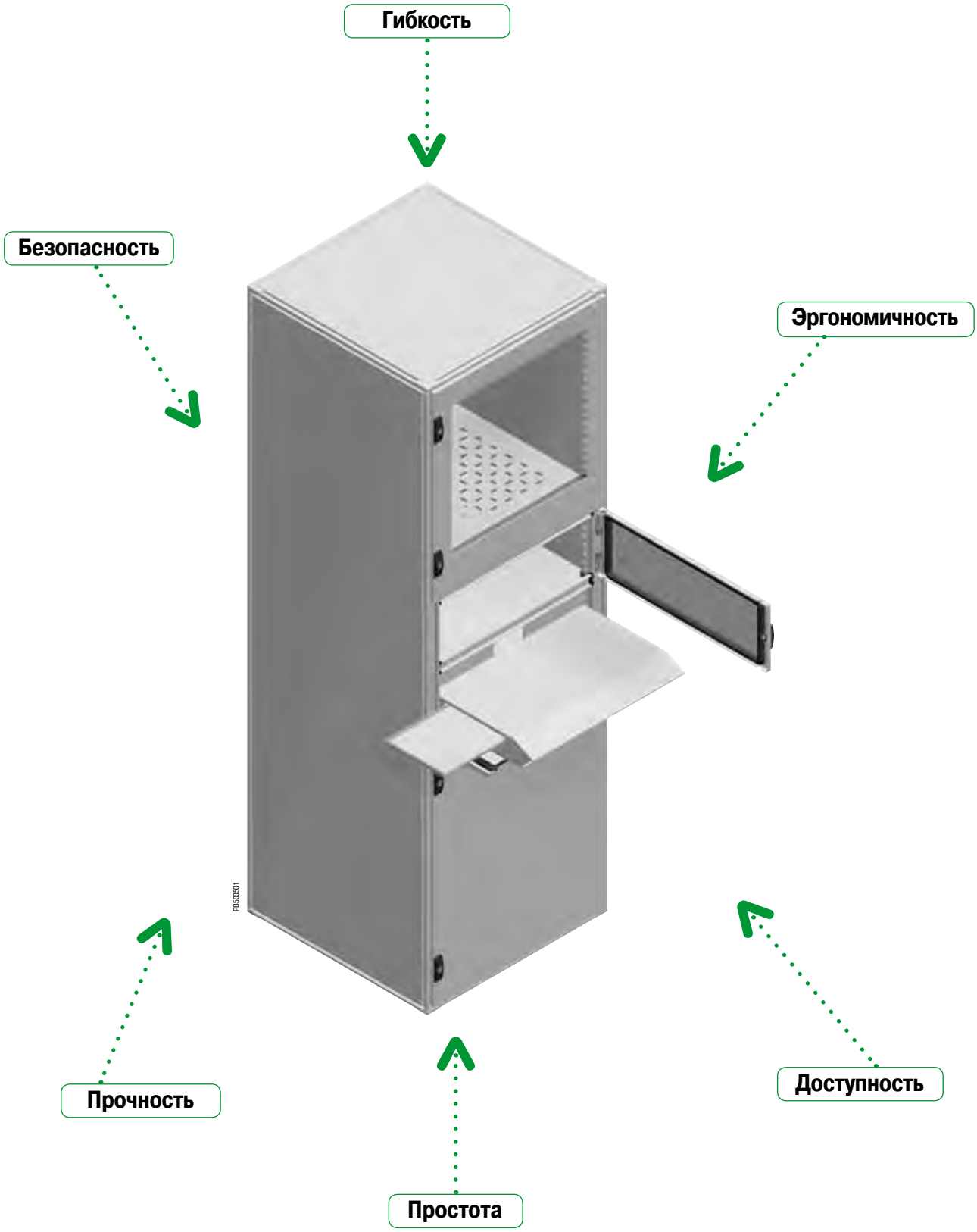

Стойки из стали для установки компьютера

Стойка Spacial SF предназначена для защиты и использования компьютера в промышленных условиях эксплуатации.

Безопасность

Верхняя и боковые панели крепятся изнутри шкафа, предотвращая несанкционированный доступ.

Гибкость

Антибликовая прозрачная дверь для обзора дисплея диагональю до 25,5".
Упрощённый ввод кабелей благодаря плате кабельного ввода из двух частей.

Эргономичность

Быстрый доступ к компонентам и оптимальная рабочая высота гарантируют комфорт при использовании.
Укороченные передние двери, разграничивающие доступ к компонентам, с замком под ключ с 2 бородками 3 мм.
Полка для монитора и системного блока.
Полка для клавиатуры и мыши.

Доступность

Стойка Spacial SF обеспечивает полный доступ к оборудования со всех сторон.

Прочность

Каркас шкафа Spacial SF изготовлен из оцинкованного стального профиля толщиной 1,5 мм и отличается высокой стойкостью к механическим нагрузкам. Вертикальные рейки соединяются с верхней и нижней рамами с помощью угловых элементов из спеченной стали. В каркас встраиваются панели.

Простота

Благодаря конструкции Spacial SF шкафы можно соединять с любой стороны и устанавливать на любой монтажной поверхности.

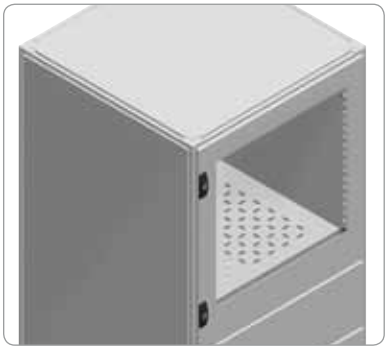
PBS00664


PBS00665

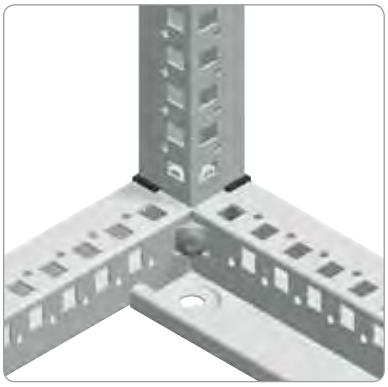
PBS00490


PBS00495

Specific

Возможно изготовление шкафа по индивидуальному заказу.

Стойки из стали для установки компьютера


PBG00208


PBG00501


PBG00866

Замок под ключ с 2 бородками 3 мм на укороченной двери


PBG00867

Замок под ключ с 2 бородками 5 мм на задней двери

Общая информация

Шкаф предназначен для защиты и использования компьютера в промышленных условиях эксплуатации.

- Два исполнения по высоте: 1600 или 1800 мм.

Технические характеристики

- Каркас: верхняя и нижняя рамы, вертикальные стойки.
- Текстурированное эпоксидно-полиэфирное покрытием серого цвета RAL 7035.
- Степень защиты IP55, при наличии откидной клавиатуры IP40.
- Стойкость к внешнему механическому воздействию: IK10.

Комплектация

- Модели:
– Укороченная дверь для дисплея ПК, с антибликовым стеклом Securit®.
– Сплошная укороченная дверь для системного блока (шкафы высотой 1800 мм).
– Сплошная поворотная дверь для клавиатуры.
– Сплошная укороченная дверь для дополнительной полки под принтер A4.
- Укороченные передние двери, открывающиеся вправо.
- Сплошная задняя дверь с возможностью изменения стороны открывания (вправо или влево).
- Плоская накладка замка из полиамида 6, армированного стекловолокном (30 %), цвет чёрный RAL 9005, с замком под ключ с 2 бородками 5 мм для сплошной задней двери. Малая плоская накладка замка с замком под ключ с 2 бородками 3 мм для укороченных передних дверей.
- Верхняя и боковые панели с креплением изнутри шкафа.
- Двухмодульная плата кабельного ввода.

Эргономичность

- Укороченные передние двери, разграничивающие доступ к компонентам.
- Вклеенное антибликовое окно.
- Быстрый доступ к компонентам и оптимальная рабочая высота гарантируют комфорт при использовании.

Отсек для монитора

- Прозрачная дверь из антибликового стекла для обзора дисплея:
– диагональ дисплея до 25,5";
– 17", при частичном удалении шелкографии.
- Максимальная нагрузка на полку для монитора: 150 кг при равномерном распределении веса..

Отсек для системного блока/клавиатуры

- Системный блок расположен на фиксированной полке.
- Выдвижная полка для клавиатуры со встроенной полкой для мыши.

Дополнительные принадлежности

- Цоколи высотой 100 и 200 мм, см. стр. **546**.
- Другие замочные механизмы для укороченных дверей, см. стр. **546**.
- Полка, установленная на выдвижной опоре, см. стр. **547**.
- Возможность установки полки под принтер в нижней части шкафа, см. стр. **547**.

Сертификация

- UL*, CUL.
*1, 12, 12 K.

Spacial SF PC rack dimensions (мм)			No. of compartments	№ по каталогу
Высота (A)	Ширина (B)	Глубина (C)		
1600	600	600	3	**NSYSF16660PC**
		800	3	**NSYSF16680PC**
1800		600	4	**NSYSF18660PC**
		800	4	**NSYSF18680PC**

Стойки из стали для установки компьютера

Размеры

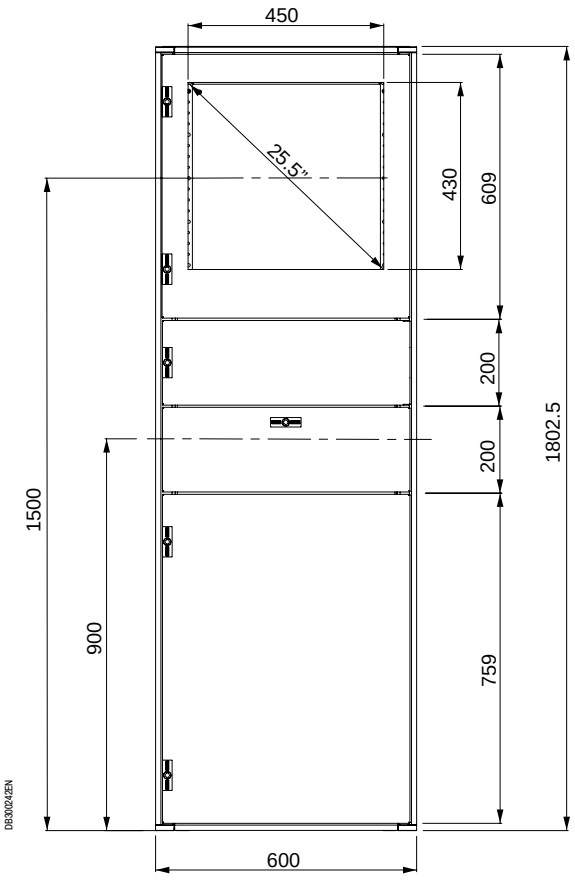

Стойка для компьютера высотой 1800 мм.

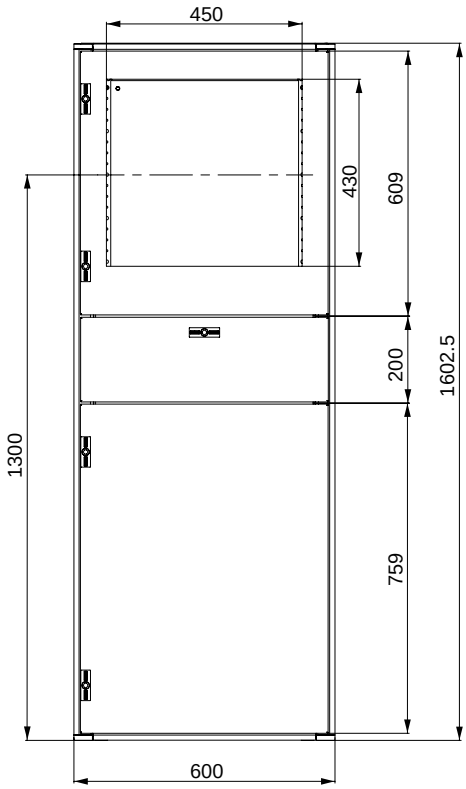

Стойка для компьютера высотой 1600 мм.

Стойки из стали для установки компьютера
Принадлежности шкафа

Комплект цоколя

Основными элементами цоколя являются комплект из передней и задней панелей, размер которых определяется шириной шкафа, и комплект боковых панелей, размер которых определяется глубиной шкафа.

Передняя и задняя панели **Боковые панели** **Цоколь в сборе**

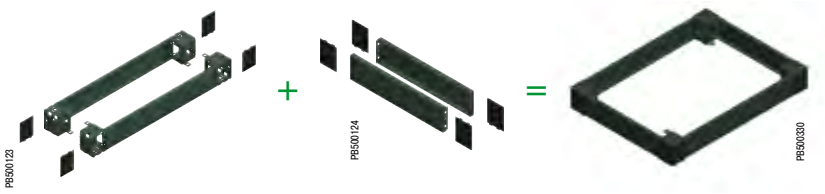

- См. принадлежности шкафа Spacial SF: напольные элементы, стр. **143**.
- Стандартная высота: 100 и 200 мм.

Передние и задние панели цоколя

Комплект поставки:
- **Цоколь высотой 100 мм:** 4 угловых элемента, 2 панели (передняя и задняя), 4 крышки угловых элементов и крепёжные детали.
- **Цоколь высотой 200 мм:** 4 угловых элемента, 4 панели высотой 100 мм (2 передних и 2 задних), 4 крышки угловых элементов и крепёжные детали.

Боковые панели цоколя

Комплект поставки:
- **Цоколь высотой 100 мм:** 2 боковых панели, 4 крышки угловых элементов и крепёжные детали.
- **Цоколь высотой 200 мм:** 4 боковых панели высотой 100 мм (по 2 шт. с каждой стороны), 4 крышки угловых элементов и крёпежные детали.

Размеры шкафа Spacial SF (мм)		№ по каталогу передней и задней панелей цоколя (мм)		№ по каталогу боковых панелей цоколя (мм)	
Ширина	Глубина	100	200	100	200
600	600	NSYSPF6100	NSYSPF6200	NSYSPS6100	NSYSPS6200
600	800			NSYSPS8100	NSYSPS8200



Замочные механизмы для укороченных дверей

- Замочные механизмы для установки на укороченные двери вместо замка под ключ с 2 бородками 3 мм.
- Модели:

– Замочные механизмы под ключ треугольного профиля 6,5 мм или квадратного профиля 6 мм.
– Замок с ключом 2233X для укороченных дверей.
– Замок с ключом 2233X, исключительно для двери отсека с клавиатурой.

Комплект поставки:
- Один замок под ключ треугольного профиля 6,5 мм или квадратного профиля 6 мм: металлический корпус, замочный механизм и предохранительная шайба.
- Замок с ключом 2233X для укороченных дверей: металлический корпус, замочный механизм, болт, предохранительная шайба и ключ.
- Замок с ключом 2233X, исключительно для двери отсека с клавиатурой: металлический корпус, замочный механизм, специальный болт, предохранительная шайба и ключ.

Описание	№ по каталогу
Замочный механизм под треугольный профиль 6,5 мм для укороченных дверей и двери отсека с клавиатурой	NSYMLT6
Замочный механизм под квадратный профиль 6 мм для укороченных дверей и двери отсека с клавиатурой	NSYMLS6
Один замок с ключом 2233X для укороченной двери	NSYML23
Один замок с ключом 2233X для двери отсека с клавиатурой	NSYMLCD23

Стойки из стали для установки компьютера
Принадлежности шкафа

Полки

- Возможность крепления дополнительной фиксированной или выдвижной полки непосредственно к каркасу или к поперечным рейкам.
- Допустимая нагрузка: 150 кг для фиксированных полок и 50 кг для выдвижных полок при равномерном распределении.
- Подробная информация и другие варианты монтажа: см. принадлежности для установки электрических аппаратов, стр. **375**.


PB500623

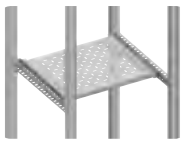
PB500688

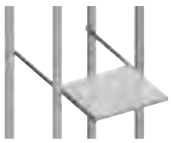
PB500689

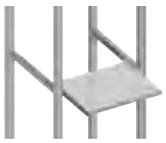
PB500670

		Фиксированные полки				Выдвижные полки					
Крепление		К каркасу	К поперечным рейкам			К каркасу		К поперечным рейкам			
Размеры стойки для компьютера (мм)		Полка	Полка	Универсальные поперечные рейки	Поперечные рейки для быстрого монтажа	Полка	Выдвижные опоры	Полка	Выдвижные опоры	Универсальные поперечные рейки	Поперечные рейки для быстрого монтажа
Ширина	Глубина			40 мм (1 ряд)	40 мм (1 ряд)					40 мм (1 ряд)	40 мм (1 ряд)
600	600	**NSYFXT6060**	**NSYFXT6060**	**NSYSUCR4060**	**NSYSQCR4060**	**NSYFXT6060**	**NSYTTG60**	**NSYFXT6060**	**NSYTTG60**	**NSYSUCR4060**	**NSYSQCR4060**
600	800	-	**NSYFXT6060**	**NSYSUCR4080**	**NSYSQCR4080**	-	-	**NSYFXT6060**	**NSYTTG60**	**NSYSUCR4080**	**NSYSQCR4080**


PB500672

Ручка для выдвижной полки

- Ручка для удобного выдвигания полки.
- Материал: полиамид 6 (чёрный).

Комплект поставки: две ручки и крепёжные элементы.

№ по каталогу
NSY1TH


PB500673

Полка для принтера

- Полка для принтера A4 с отдельной полкой для бумаги.
- Крепление непосредственно к каркасу шкафа, глубина 600 мм. Полка глубиной 800 мм может крепиться с помощью универсальных поперечных реек или поперечных реек для быстрого монтажа шириной 40 мм (1-рядных) (см.стр. **373**).
- Материал: сталь, окрашенная в серый цвет RAL 7035.

Комплект поставки: одна полка для принтера и крепёжные элементы.

№ по каталогу
NSYPSA4

Шкафы управления из нержавеющей стали

Обработка поверхности

Удобство и экономия времени



Герметичность

Гигиеничность

Исполнение по специальным требованиям

Совместимость с другими шкафами Spacial

Шкафы управления из нержавеющей стали

Гигиеничность

Благодаря высокому качеству обработки поверхности шкафа она слабо загрязняется и легко очищается.
Шкаф установлен на ножках высотой 100 и 200 мм, изготовленных из нержавеющей стали 316L и позволяющих мыть пол под шкафом.

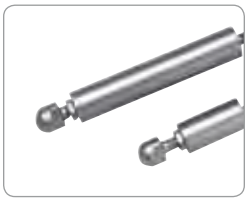
PB500220

Герметичность

- Степень защиты IP55:
– полная защита от пыли и струй воды.
- Полиуретановое уплотнение двери и корпуса.
- Цельная плата кабельного ввода с полиуретановым уплотнением.
- Заглушки для закрытия просветов слева от консоли.


PB501267

Стойкость к коррозии

Высокая стойкость к коррозии. Сталь марки 304L и 316L обеспечивает превосходную защиту в самых сложных условиях эксплуатации.

Обработка поверхности

Нержавеющая сталь 304L с обработкой абразивом Scotch-Brite®.
По заказу: нержавеющая сталь 316L с обработкой микрошариками.


PB501232

Совместимость со шкафами других серий

- Аксессуары из нержавеющей стали:
– цоколи, замки.
- Стандартные принадлежности:
– монтажная плата, пневматический ограничитель и т.д.


PB501268

Удобство

Быстрая сборка моноблочного шкафа управления с одной или несколькими консолями.
Неограниченный доступ к внутренней части шкафа благодаря конструкции без центральных стоек.
Крышка шкафа и крышка консоли на петлях оснащены пневматическим ограничителем хода крышки (угол открывания 75°) для быстрого доступа к внутреннему оборудованию шкафа и предотвращения самопроизвольного закрывания крышки.
Регулировочные рейки, обеспечивающие регулировку установки платы по глубине.
Съёмная задняя панель.


PB501269

Примеры комбинаций шкафов управления и консолей

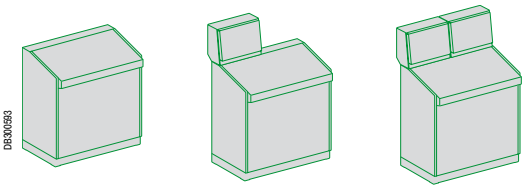
DB300593

Примеры комбинаций см. на стр. **554**

Шкафы управления из нержавеющей стали
Общая информация


PB501267

Компактный шкаф управления Spacial SDX с задней панелью

Шкафы управления серии Spacial SDX обладают всеми функциями для создания на их основе рабочих станций, отвечающих самым строгим требованиям по защите от вредных факторов окружающей среды или соблюдению санитарного состояния в пищевой отрасли, промышленном секторе или объектах инфраструктуры.

Простая установка, совместимость с диалоговыми компонентами, обеспечение безопасности и защиты устройств управления и большой выбор размеров удовлетворяют всем требованиям заказчика.

- Съёмная задняя панель. За счёт этого возможна установка 2 монтажных плат «встык», что обеспечивает больше свободного места для установки широкого спектра устройств без ограничения доступа спереди или сзади.
- Верхние панели шкафов имеют отверстия с заглушками, предназначенные для ввода кабелей, а также для установки одной или нескольких модульных консолей.
- Высота – 1000 м, ширина – 500 мм, четыре варианта ширины: 600, 800, 1000 и 1200 мм.

Технические характеристики

- Напольный шкаф из нержавеющей стали 304L толщиной 1,5 мм.
- Обработка поверхности абразивом Scotch-Brite®.
- Степень защиты: IP55 согласно МЭК 60529.
- Стойкость к внешнему механическому воздействию: IK10 в соответствии с МЭК 62262.
- Петли позволяют быстро снять и перенавесить дверь на другую сторону, угол открывания 120°. Стандартный замок (из хромированного сплава замак) под ключ с двумя бородками 3 мм.
- Петли выполнены полностью из нержавеющей стали.
- Шкафы управления оснащены пневматическим ограничителем хода крышки, угол открывания: 75°. Перфорированные вертикальные монтажные рейки с шагом 25 мм для простого и быстрого крепления кабельных хомутов и каналов.
- Отверстия для ввода кабелей в верхней панели шкафа закрыты цельной панелью-заглушкой.
- Шкаф поставляется с регулировочными рейками с шагом отверстий 25 мм и кронштейнами для регулировки установки монтажной платы по глубине.
- Плата кабельного ввода из 2 регулируемых модулей с полиуретановым уплотнением.
- Болт заземления M8 x 18 мм для обеспечения эквипотенциального соединения между дверью и корпусом.

Специальные принадлежности

- Модульные консоли из нержавеющей стали для установки в верхней части компактного шкафа управления. Подробная информация и возможные комбинации на стр. **552**.
- Также возможно оснащение монтажной платой (2).


PB501267


PB500139 PB500140


PB500139 PB500140


PB501207

Размеры (мм)			№ по каталогу	Кол-во передних дверей	Цоколь из нержавеющей стали 316L, высота 100 мм (1)		Цоколь из нержавеющей стали 316L, высота 200 мм (1)		Сплошная монтажная плата (2)
Высота	Ширина	Глубина			Перед. панель + уголок	Боковая панель	Перед. панель + уголок	Боковая панель	
1000	600	500	**NSYSDX6**	1	**NSYSPXF6100H**	**NSYSPXS5100H**	**NSYSPXF6200H**	2 x **NSYSPXS5100H**	**NSYPMP8560**
1000	800	500	**NSYSDX8**	1	**NSYSPXF8100H**	**NSYSPXS5100H**	**NSYSPXF8200H**	2 x **NSYSPXS5100H**	**NSYPMP8580**
1000	1000	500	**NSYSDX10**	2	**NSYSPXF10100H**	**NSYSPXS5100H**	**NSYSPXF10200H**	2 x **NSYSPXS5100H**	**NSYPMP85100**
1000	1200	500	**NSYSDX12**	2	**NSYSPXF12100H**	**NSYSPXS5100H**	**NSYSPXF12200H**	2 x **NSYSPXS5100H**	**NSYPMP85120**

(1) См. раздел, посвященный принадлежностям шкафа из нержавеющей стали.
(2) Другие монтажные платы указаны в разделе, посвященном общим принадлежностям.

Шкафы управления из нержавеющей стали
Размеры

Компактный шкаф управления Spacial SDX с задней панелью

Размеры отверстий плат кабельного ввода (мм)	
Ширина	**Глубина**
B–280	370

Регулировка глубины установки платы (мм)		
Размеры	**Мин.**	**Макс.**
a	45	395
b	126	476

1 дверь

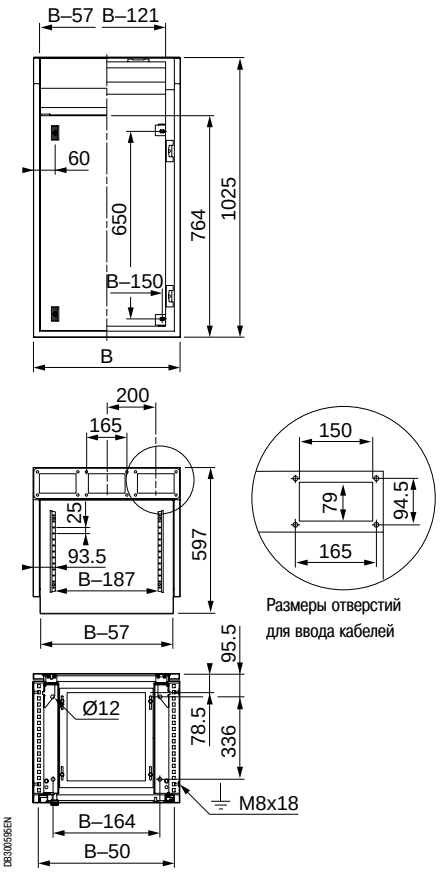

2 двери

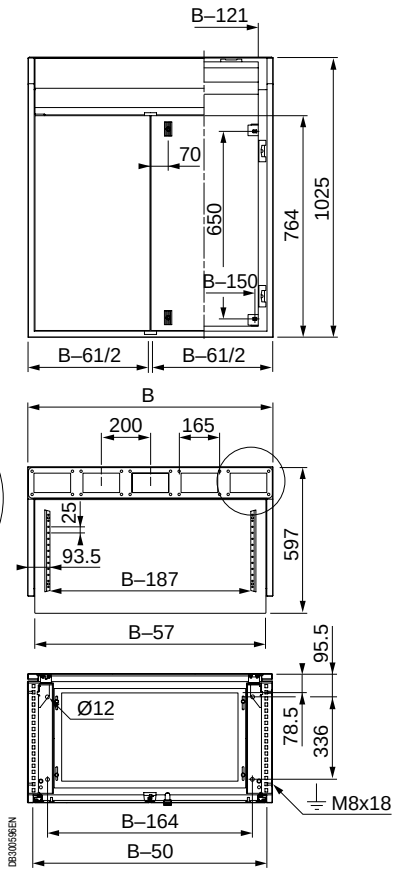

Размеры отверстий для ввода кабелей

(1) Полезный просвет

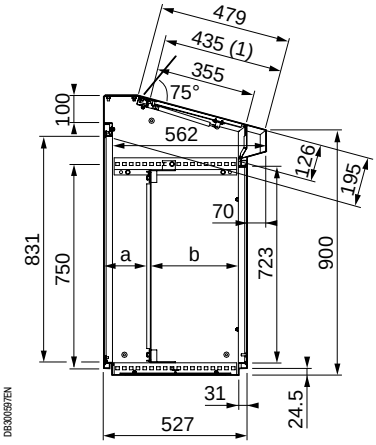

Общий вид сбоку

Модульные консоли из нержавеющей стали

Общая информация



PB301226

Модульные консоли из нержавеющей стали для компактного шкафа управления из нержавеющей стали

- Два варианта ширины: 400 и 600 мм
- Два варианта глубины: 200 и 300 мм.

Технические характеристики

- Листовая нержавеющая сталь 304L, толщина 1,5 мм.
- Обработка поверхности абразивом Scotch-Brite®.
- Степень защиты: IP55.
- Стойкость к внешнему механическому воздействию: IK10.
- Крышка модульной консоли навешена на петлях и снабжена пневматическим ограничителем. Угол открывания 75°.
- Крышка модульной консоли снабжена двумя замками под ключ с 2 бородками 3 мм (другие замковые механизмы и цилиндры заказываются отдельно, см. стр. **537**).
- Задняя панель с винтовым креплением оснащена рифлеными рейками (шкафы глубиной 300 мм).

Специальные принадлежности

- В некоторых случаях крепление консоли к шкафу управления требует использования одной или нескольких панелей-заглушек (заглушки заказываются отдельно).
- Оцинкованная монтажная плата заказывается отдельно.

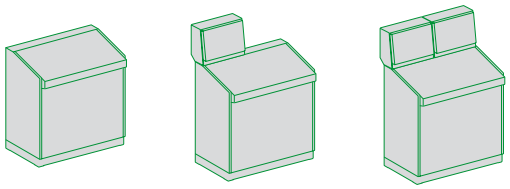

DB300593

Примеры комбинаций см. на стр. **554**

Размеры модульной консоли (мм)			Кол-во отверстий для ввода кабелей	№ по каталогу
Высота	Ширина (B)	Глубина		
483	400	200	2	**NSYSDCX42**
483	400	300	2	**NSYSDCX43**
483	600	200	3	**NSYSDCX62**
483	600	300	3	**NSYSDCX63**

Модульная консоль, глубина: 200 мм

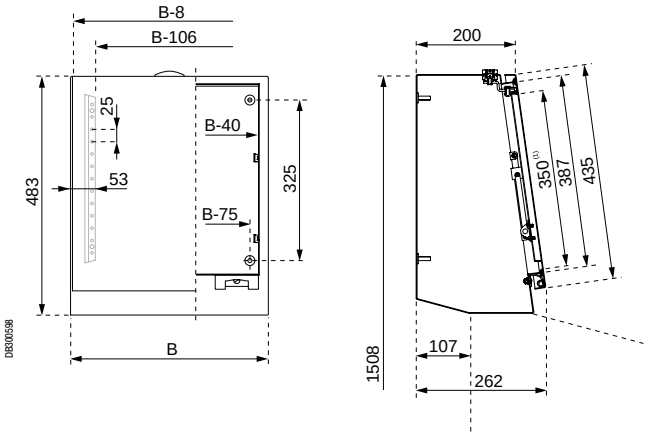

Модульная консоль, глубина: 300 мм

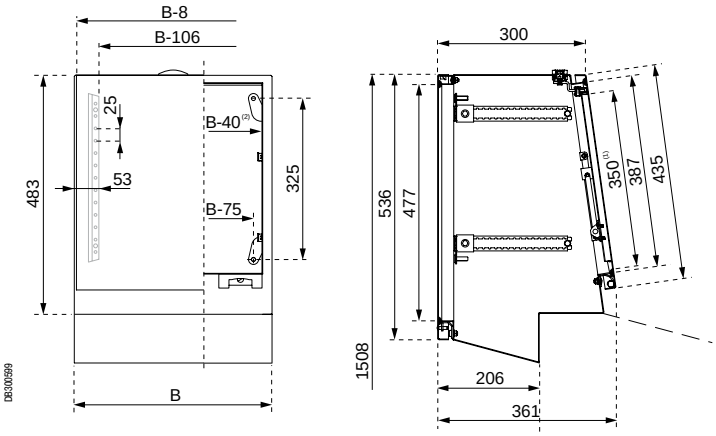

(1) Полезный просвет.
(2) Те же размеры для задней панели.

Модульные консоли
Принадлежности


PBS01270

Панели-заглушки

Закрывают отверстия в шкафу управления в случае, если ширина консоли меньше ширины шкафа (см. примеры комбинаций ниже). В любом случае, предварительно необходимо снять верхнюю панель шкафа управления:
- Длина: 200 мм.
- Нержавеющая сталь 304L, толщина 1,5 мм.
- Крепление винтами.

Ширина (мм)	№ по каталогу
200	**NSYRPX2**

Монтажные платы для модульных консолей

- Стальные монтажные платы могут устанавливаться позади модульных консолей (F).
- Подробная информация о монтажных платах на стр. **338 - 346**.


PBS00072


PBS00101


PBS00102

Ширина модульной консоли (мм)	Расстояние между осями крепления (мм)		Сплошная монтажная плата	Микроперфори-рованная монтажная плата	Монтажная плата Telequick
	Высота	Ширина			
400	325	325	**NSYMM44**	**NSYMF44**	**NSYMR44**
600	325	625	**NSYMM64**	**NSYMF64**	**NSYMR64**

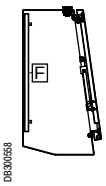

DB300558

Пример установки монтажной платы в консоли глубиной 200 мм.

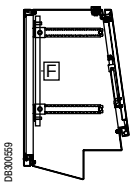

DB300559

Пример установки монтажной платы в консоли глубиной 300 мм.

Модульные консоли
Комбинации

Примеры комбинаций шкафа управления и модульных консолей



	№ по каталогу	
Компактный шкаф управления	NSYSDX6	NSYSDX6
Модульная консоль	NSYSDCX42/ NSYSDCX43	NSYSDCX62/ NSYSDCX63
Панель-заглушка	NSYRPX2	–

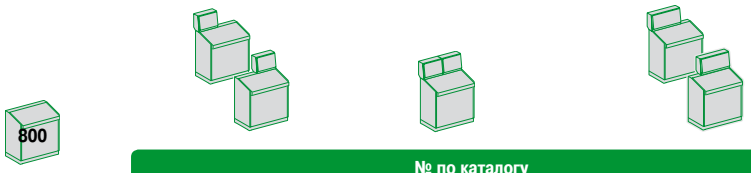

	№ по каталогу		
Компактный шкаф управления	NSYSDX8	NSYSDX8	NSYSDX8
Модульная консоль	NSYSDCX42/ NSYSDCX43	2 x NSYSDCX42/ 2 x NSYSDCX43	NSYSDCX62/ NSYSDCX63
Панель-заглушка	2 x NSYRPX2	–	NSYRPX2

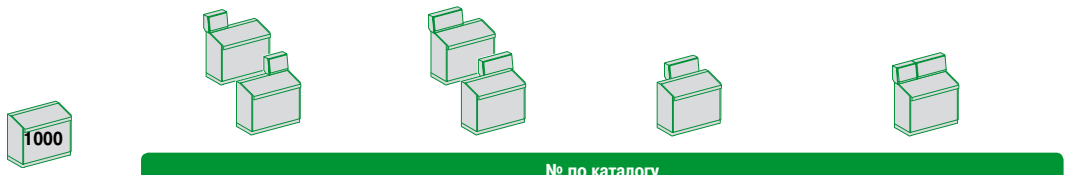

	№ по каталогу			
Компактный шкаф управления	NSYSDX10	NSYSDX10	NSYSDX10	NSYSDX10
Модульная консоль	NSYSDCX42/ NSYSDCX43	NSYSDCX62/ NSYSDCX63	NSYSDCX62/ NSYSDCX63	NSYSDCX42 + NSYSDCX62/ NSYSDCX43 + NSYSDCX63
Панель-заглушка	3 x NSYRPX2	2 x NSYRPX2	2 x NSYRPX2	–



	№ по каталогу				
Компактный шкаф управления	NSYSDX12	NSYSDX12	NSYSDX12	NSYSDX12	NSYSDX12
Модульная консоль	NSYSDCX42/ NSYSDCX43	NSYSDCX62/ NSYSDCX63	NSYSDCX62/ NSYSDCX63	2 x NSYSDCX62/ 2 x NSYSDCX63	NSYSDCX42 + NSYSDCX62/ NSYSDCX43 + NSYSDCX63
Панель-заглушка	4 x NSYRPX2	3 x NSYRPX2	3 x NSYRPX2	–	NSYRPX2

DB300662

Принадлежности шкафа
Принадлежности для двери


PB501213

Пневматический ограничитель

- Удерживает крышку шкафа в открытом положении под углом 75°.
- Поставляется с крепежом.

Номинальная нагрузка на ограничитель (Н)	№ по каталогу ограничителя
244	**NSYPLS24**
300	**NSYPLS30**

- Ограничители входят в стандартный комплект поставки шкафов управления и выбираются исходя из нагрузки на крышку шкафа (см. таблицу ниже):

Макс. нагрузка на крышку (кг)	№ по каталогу шкафа управления	№ по каталогу ограничителя
13	**NSYSDX6**	**NSYPLS24**
13	**NSYSDX8**	**NSYPLS24**
17	**NSYSDX10**	**NSYPLS30**
15	**NSYSDX12**	**NSYPLS30**

> Предложение заказных шкафов

Configured

Предложение «Configured»
- Стандартные размеры и обработка поверхности.
- Подготовка отверстий.
- Установка стандартных принадлежностей.


PB501224

Specific

Предложение «Specific»
- Специальные размеры.
- Обработка поверхности.
- Обработка и подготовка отверстий.
- Установка принадлежностей.


PB501198


PB501236

Моноблочные стойки из нержавеющей стали для установки компьютера



Эргономичность

Удобство

Герметичность

Дополнительные принадлежности

Материал и обработка поверхности

Гигиеничность

Моноблочные стойки из нержавеющей стали для установки компьютера

Удобство

Антибликовая прозрачная дверь для обзора дисплея диагональю 14" и 17" (при частичном удалении шелкографии).
Состоящая из двух частей плата кабельного ввода в задней части шкафа.

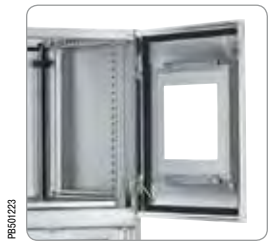
PB501223

Герметичность

Степень защиты IP55 даже при открытой полке для клавиатуры благодаря крышке из органического стекла.

Стойкость к механическому воздействию

Стойкость к внешнему механическому воздействию: IK10.


PB501223

Дополнительные принадлежности

Полка на выдвижных опорах.


PB501223

Эргономичность

Укороченные передние двери, разграничивающие доступ к компонентам, с замком под ключ с 2 бородками 3 мм.
Быстрый доступ к компонентам и оптимальная рабочая высота.
Полка для монитора и системного блока.
Полка для мыши.


PB501266

Гигиеничность

Благодаря высокому качеству обработки поверхности шкафа она слабо загрязняется и легко очищается.
Стойка установлена на ножках высотой 100 и 200 мм, изготовленных из нержавеющей стали 316L и позволяющих мыть пол под стойкой.


PB501223

Стойкость к коррозии

Высокая стойкость к коррозии. Сталь марки 304L и 316L обеспечивает превосходную защиту в самых сложных условиях эксплуатации.


PB501233

Материал и обработка поверхности

Стандартное исполнение: нержавеющая сталь 304L с обработкой микрошариками.
По заказу: нержавеющая сталь 316L с обработкой микрошариками.

Моноблочные стойки из нержавеющей стали для установки компьютера

Общая информация



PB501228





PB501286

Технические характеристики

Моноблочные стойки из нержавеющей стали предназначены для защиты компьютерного оборудования от коррозии в применениях, где возможно попадание струй жидкости и требуется регулярная очистка от загрязнений.

- Моноблочный каркас из нержавеющей стали 304L с обработкой микрошариками.
  Возможность изготовления шкафов из нержавеющей стали 316L на заказ.
  Степень защиты: IP55 даже при откинутой полке для клавиатуры.
  Высокая стойкость к механическому воздействию: IK10 в соответствии с МЭК 62262.

Комплектация

- Укороченные верхняя и нижняя передние двери.
  Откидная полка для клавиатуры.
  Сплошная задняя дверь.

Эргономичность

- Укороченные передние двери, разграничивающие доступ к компонентам, с замком под ключ с 2 бородками 3 мм (возможна поставка других замков).
  Встроенное окно с антибликовым стеклом.
  Лёгкий доступ к компонентам и оптимальная рабочая высота.

Отсек для монитора

- Прозрачная дверь из антибликового стекла для обзора дисплея:
  – 14", стандартная;
  – 17", при частичном удалении шелкографии.
  Регулируемая высота установки полки для монитора.
  Максимальная нагрузка на полку: 50 кг.

Отсек для системного блока/клавиатуры

- Клавиатура расположена за центральной панелью, выполняющей роль откидной полки.
  Системный блок расположен на регулируемой по высоте полке за прозрачной крышкой на петлях.

Дополнительные принадлежности

- Полка, устанавливаемая на выдвижных опорах с регулируемой высотой установки.
  Цоколи высотой 100 или 200 мм.
  Выдвижные опоры: **NSYTTG60**.

Specific

Оптимизируйте своё время благодаря нашей услуге изготовления продукции по заказу: вы получите оболочку выбранного вами цвета и с необходимыми вам вырезами. Обращайтесь в Schneider Electric.

Стойки из нержавеющей стали 304L для компьютера



PB501228

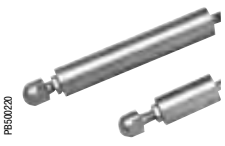

PB500220



PB500139 PB500140



PB500139 PB500140

Наружные размеры (мм)			№ по каталогу стойки из нерж. стали для компьютера	Ножки		Цоколь из крацованной нерж. стали 316L высотой 100 мм (1)		Цоколь из крацованной нерж. стали 316L высотой 200 мм (1)	
Высота	Ширина	Глубина		Высота 100 (мм)	Высота 200 (мм)	Перед. панель + уголок	Боковая панель	Перед. панель + уголок	Боковая панель
1600	600	600	**NSYSMX16660PC**	**NSYPHX100**	**NSYPHX200**	**NSYSPXF6100H**	**NSYSPXS6100H**	**NSYSPXF6200H**	2 x **NSYSPXS6100H**
1800	600	600	**NSYSMX18660PC**	**NSYPHX100**	**NSYPHX200**	**NSYSPXF6100H**	**NSYSPXS6100H**	**NSYSPXF6200H**	2 x **NSYSPXS6100H**

(1) См. раздел, посвященный принадлежностям шкафа из нержавеющей стали.

Моноблочные стойки из нержавеющей стали для установки компьютера

Размеры

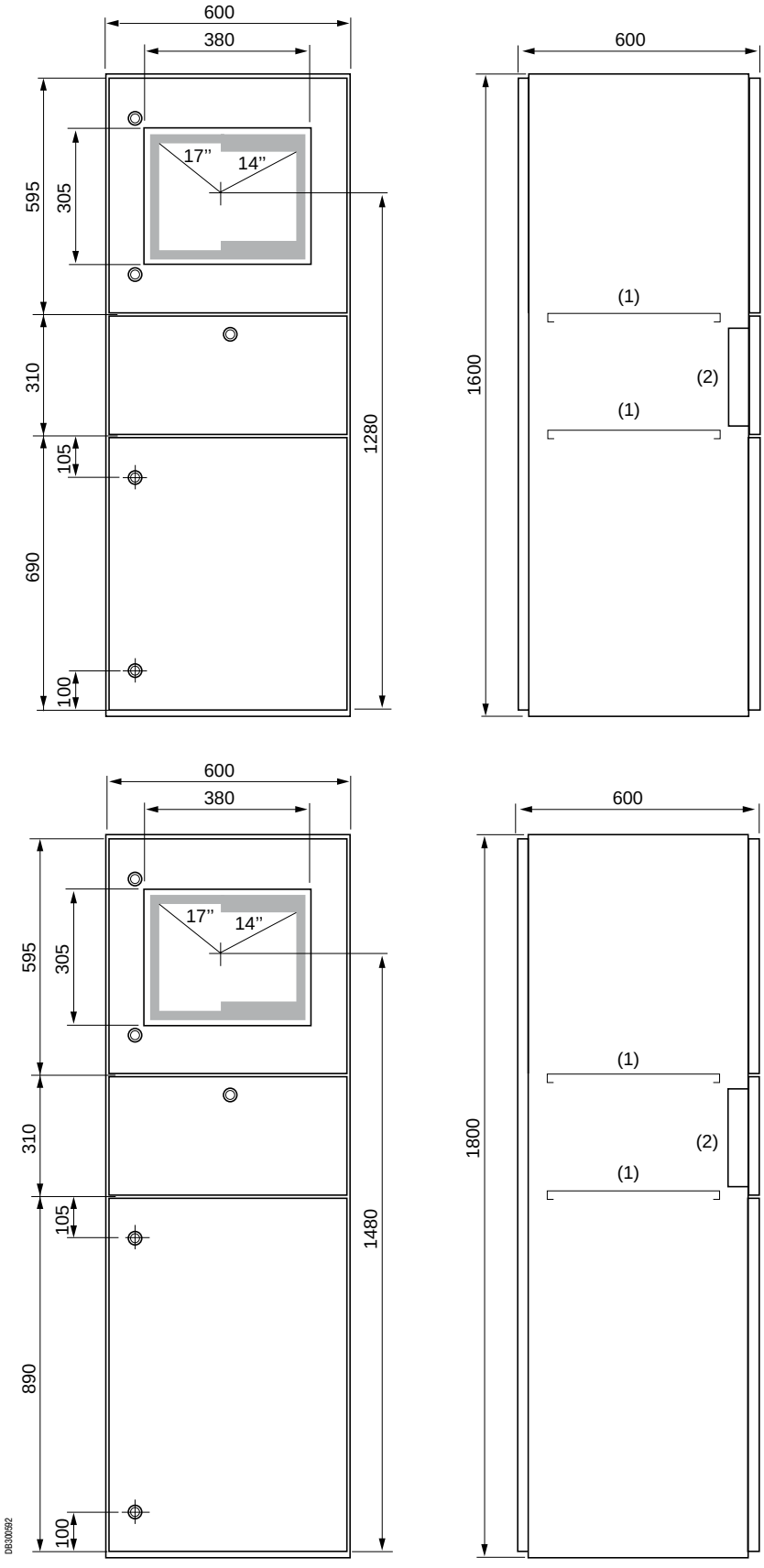

(1) Полка с винтовым креплением и регулируемой высотой установки.

(2) Герметичный отсек для клавиатуры.

Шкафы для эксплуатации во взрывоопасной атмосфере (ATEX)



P8500148

Шкафы для эксплуатации во взрывоопасной атмосфере (ATEX)

Содержание



Spacial S3DEX 564



Spacial S3XEX 568



Thalassa PLMEX 572

Шкафы для эксплуатации во взрывоопасной атмосфере

Практичность: наши шкафы имеют одинаковые размеры и используют по большей части одни и те же принадлежности для монтажа и прокладки кабеля, что облегчает их выбор и установку.

Эстетичность



Прочность

Возможность выбора



Удобство

Высокая степень защиты



Отсутствие статического заряда

Соответствие требованиям директивы ATEX

- Шкафы имеют следующую маркировку:
  Ex II 2 GD Ex e II Ex tD A21 IP66 в соответствии с директивой 94/9/EC и стандартами EN 60079-0, EN 60079-7, EN 61241-0 и EN 61241-1.
- Шкафы имеют степень защиты IP66 согласно EN 60529, что обеспечивает наивысший уровень защиты от пыли в соответствии с требованиями директивы ATEX.
- Сертификация наших заводов и процедуры контроля гарантируют соблюдение и неизменность уровня качества.

Безопасность всего оборудования, эксплуатируемого в зонах ATEX II2 или II3 – наземные установки, подвергающиеся случайным или редким рискам – обеспечивается благодаря сертифицированным ATEX шкафам из стали, нержавеющей стали и полиэфира.

Три типа материалов для любых видов применения

Сертификаты соответствия ATEX можно скачать на нашем сайте.


PB501817

Промышленная среда, машинные залы

Шкаф из стали Spacial S3DEX:

- **Стальные шкафы Spacial S3DEX** сертифицированы LCIE: сертификат LCIE 02ATEX0037U и дополнения 01 и 03 (сертификация комплектующих).
- 10 типоразмеров: от 300 x 200 x 150 мм до 1000 x 800 x 300 мм.
- Степень защиты: IP66.
- Температура окружающей среды: -25 °C ≤ Ta ≤ +40 °C.
- Стойкость к внешнему механическому воздействию: IK10.
- Текстурированное порошковое эпоксидно-полиэфирное покрытие серого цвета RAL 7035.


PB501818

Лаборатории, агропромышленный комплекс, особые требования в отношении гигиеничности и стойкости к коррозии

Шкаф из нержавеющей стали Spacial S3XEX:

- **Шкафы из нержавеющей стали Spacial S3XEX** сертифицированы на соответствие требованиям ATEX бюро LOM: сертификат № LOM 09ATEX3068U (сертификация комплектующих).
- 7 типоразмеров: от 300 x 200 x 150 мм до 1000 x 800 x 300 мм.
- Степень защиты: IP66.
- Температура окружающей среды: -25 °C ≤ Ta ≤ +60 °C.
- Стойкость к внешнему механическому воздействию: IK10.
- Обработка поверхности абразивом Scotch-Brite®.


PB501819

Морское побережье, нефтехимическая промышленность, агрессивная коррозионная среда

Шкаф из полиэфира Thalassa PLMEX:

- **Шкафы из полиэфира Thalassa PLMEX** сертифицированы на соответствие требованиям ATEX бюро LOM: сертификат № LOM 10ATEX3051U (сертификация комплектующих).
- 7 типоразмеров: от 307 x 255 x 164 мм до 1056 x 852 x 350 мм.
- Степень защиты: IP66.
- Температура окружающей среды: -25 °C ≤ Ta ≤ +60 °C.
- Стойкость к внешнему механическому воздействию: IK10.
- Чёрный цвет.

Взрывобезопасный стальной шкаф Spacial S3DEX, соответствующей директиве ATEX

Эстетичность

Новый цвет RAL 7035

Возможность выбора

10 типоразмеров



Простота

Дверь легко перенавешивается

Прочность

Стойкость к внешнему механическому воздействию IK10

Удобство

В шкафах высотой более 600 мм: три точки запирания, управляемые из одной точки



Взрывобезопасный стальной шкаф Spacial S3DEX, соответствующей директиве ATEX

Эстетичность

- Корпус из листовой стали.
- Текстурированное покрытие серого цвета RAL 7035.
- Корпус шкафа выгнут из цельного металлического листа, каркас изготовлен из стального профиля.

Прочность

- Стойкость к внешнему механическому воздействию: IK10.
- Степень защиты: IP66. Полиуретановое уплотнение.
- Передняя рамка с двойным фальцем и выемкой.

Возможность выбора

- Сплошная дверь: 10 каталожных номеров.

Удобство

- Стандартная комплектация: с замком под ключ с 2 бородками 3 мм.
- В шкафах высотой более 600 мм: три точки запирания, управляемые из одной точки.

Простота

- Дверь легко снимается и навешивается для отпирания в другую сторону.

Практичность

- Широкий выбор общих для настенных шкафов Spacial принадлежностей.
  - Сплошная монтажная плата.
  - Монтажная плата с разметочной сеткой.
  - Микроперфорированная монтажная плата.
  - Монтажная плата Telequick.
  - Шасси из DIN-реек.
- Перерабатываемая упаковка.


PB500411

Глухая гайка для подключения внешнего заземления


PB500407

Болты заземления, приваренные к корпусу и двери


PB500412

Монтажная плата устанавливается на 4 ступенчатых болтах 10 мм


PB500413

4 крепёжных отверстия закрыты глухими заклёпочными гайками



PB500204

Пример маркировки соответствия ATEX

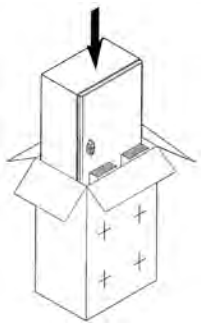
D8300073

Поставляется с инструкцией по сборке и монтажу. На коробку нанесён монтажный шаблон. Картонная коробка подлежит вторичной переработке.

Общая информация


PB500302


PB500086

Технические описания и сертификаты соответствия ATEX можно скачать на нашем сайте.

Технические характеристики

Стальные шкафы Spacial S3DEX сертифицированы LCIE: сертификат LCIE № 02ATEX0037U и дополнения № LCIE 02ATEX0037U/01 и /03 (сертификация комплектующих).

Шкафы имеют следующую маркировку:
Ex II 2 GD Ex e II tD A21 IP6X в соответствии с директивой ATEX 94/9/EC и стандартами EN 60079-0, EN 60079-7, EN 61241-0 и EN 61241-1.

Техническое описание

- Степень защиты: IP66 для однодверных шкафов.
- Стойкость к внешнему механическому воздействию: IK10.
- Текстурированное порошковое эпоксидно-полиэфирное покрытие серого цвета RAL 7035.

Отличия шкафов Spacial S3DEX от универсальных настенных шкафов Spacial:
- Четыре крепёжных отверстия закрыты глухими заклёпочными гайками.
- Одна глухая заклёпочная гайка M8 для подключения внешнего заземления (плетёная шинка в комплект не входит).

Корпус шкафа

- 4 приваренных ступенчатых болта M8 x 25 для установки монтажной платы и ступенчатых направляющих на расстоянии 10 мм от стенки шкафа.
- Плата кабельного ввода, обеспечивающая максимальный доступ внутрь шкафа, снабжена с сеточной разметкой, облегчающей подготовку отверстий.
- Приваренный болт заземления для эквипотенциального соединения двери и корпуса.

Дверь

- Шкаф стандартного исполнения поставляется с замком под ключ с 2 бородками.
- Полиуретановое уплотнение.
- Эквипотенциальное соединения двери с корпусом через приваренные болты заземления M6 x 16.
- Снимается и перенавешивается, угол открывания 120°.
- Простая перестановка тяги для работы в обратном направлении.
- Максимальная нагрузка: 50 кг/м^2.
- Перфорированные рейки на двери: 2 вертикальные рейки в шкафах высотой от 400 мм, 2 вертикальные и 2 горизонтальные рейки в шкафах шириной от 800 мм.

Температура окружающей среды:
-25 °C ≤ Ta ≤ +40 °C.

Поставляется в прочной экологичной упаковке.


PB500096


PB500072


PB500100


PB500101


PB500102


PB500104


PB500414


PB500022

Размеры шкафа (мм)			№ по каталогу шкафа	Монтажные платы				Шасси из симметричных реек	Направляющие опоры	Проушины	
Выс.	Шир.	Глуб.		Сплошная	С размет. сеткой	Микроперфор.	Telequick			Сталь	Нерж. сталь
300	200	150	**NSYS3DEX3215**	**NSYMM32**	-	-	**NSYMR32**	-	-	**NSYAEFPFSC**	**NSYAEFPFXSC**
300	300	200	**NSYS3DEX3320**	**NSYMM33**	-	**NSYMF33**	**NSYMR33**	**NSYMD33**	**NSYSDCR200**	**NSYAEFPFSC**	**NSYAEFPFXSC**
400	300	200	**NSYS3DEX4320**	**NSYMM43**	**NSYMS43**	**NSYMF43**	**NSYMR43**	**NSYMD43**	**NSYSDCR200**	**NSYAEFPFSC**	**NSYAEFPFXSC**
400	400	200	**NSYS3DEX4420**	**NSYMM44**	**NSYMS44**	**NSYMF44**	-	-	**NSYSDCR200**	**NSYAEFPFSC**	**NSYAEFPFXSC**
500	400	200	**NSYS3DEX5420**	**NSYMM54**	**NSYMS54**	**NSYMF54**	**NSYMR54**	**NSYMD54**	**NSYSDCR200**	**NSYAEFPFSC**	**NSYAEFPFXSC**
600	400	250	**NSYS3DEX6425**	**NSYMM64**	**NSYMS46**	**NSYMF64**	**NSYMR64**	**NSYMD64**	**NSYSDCR250**	**NSYAEFPFSC**	**NSYAEFPFXSC**
600	600	250	**NSYS3DEX6625**	**NSYMM66**	**NSYMS66**	**NSYMF66**	**NSYMR66**	**NSYMD66**	**NSYSDCR250**	**NSYAEFPFSC**	**NSYAEFPFXSC**
700	500	250	**NSYS3DEX7525**	**NSYMM75**	**NSYMS75**	**NSYMF75**	**NSYMR75**	**NSYMD75**	**NSYSDCR250**	**NSYAEFPFSC**	**NSYAEFPFXSC**
800	600	300	**NSYS3DEX8630**	**NSYMM86**	**NSYMS86**	**NSYMF86**	**NSYMR86**	**NSYMD86**	**NSYSDCR300**	**NSYAEFPFSC**	**NSYAEFPFXSC**
1000	800	300	**NSYS3DEX10830**	**NSYMM108**	-	**NSYMF108**	**NSYMR108**	**NSYMD108**	**NSYSDCR300**	**NSYAEFPFSC**	**NSYAEFPFXSC**

Во взрывобезопасные настенные шкафы Spacial S3DEX могут устанавливаться все принадлежности стандартных настенных шкафов Spacial, за исключением принадлежностей из пластмассы, которые могут накапливать электростатический заряд.

Размеры

A: Высота
B: Ширина
C: Глубина

(1) 4 приваренных болта M8 x 25 мм.
(2) 2 приваренных болта заземления M6 x 17,5 мм.
(3) Расстояние между центрами болтов.
(4) Расстояние между центрами глухих заклёпочных гаек.
(5) Глухая гайка для подключения внешнего заземления.

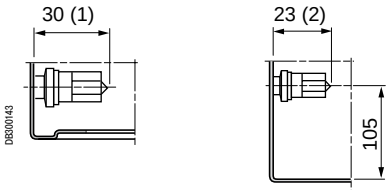

Фрагмент (1) **Фрагмент (2)**

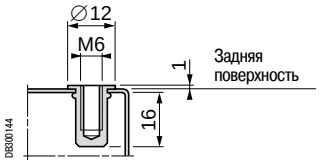

Фрагмент (4)
4 глухие заклёпочные гайки для крепления проушин

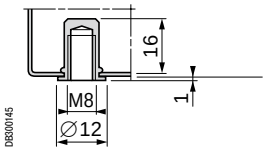

Фрагмент (5)
1 глухая заклёпочная гайка для подключения внешнего заземления

Однодверный шкаф

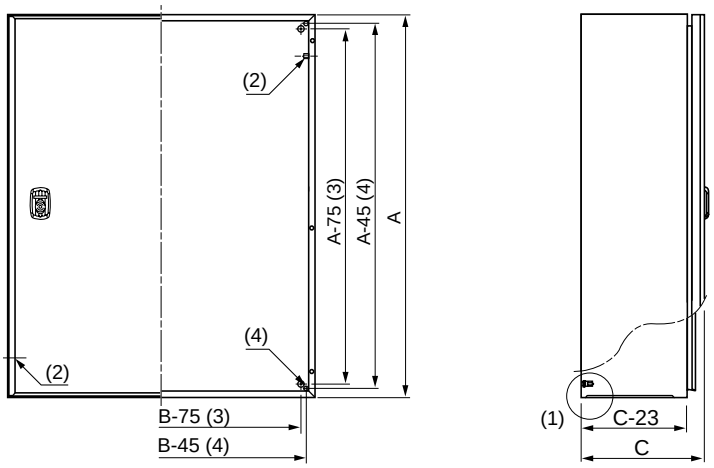

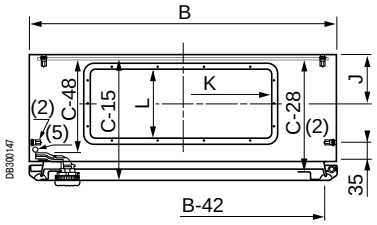

Размеры шкафа (мм)		Плата кабельного ввода				
Ширина	Глубина	Размеры (мм)	Кол-во	J	K	L
200	150	140 x 80	1	57	115	55
300	200	245 x 130	1	80	220	105
400	200-250	345 x 130	1	80	320	105
500	250	445 x 130	1	80	420	105
600	250	545 x 130	1	80	520	105
600	300	495 x 220	1	126	470	195
800	300	345 x 130	2	80	320	105

Перфорированные рейки на двери

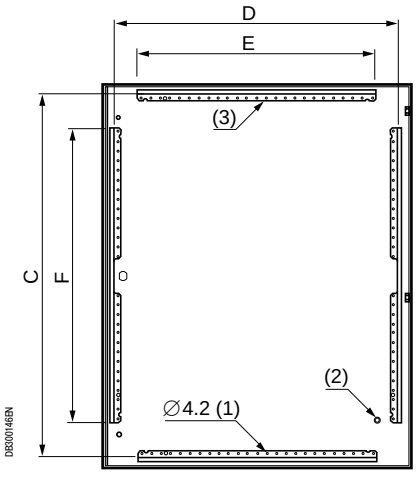

(1) Перфорация с шагом 25 мм.
(2) 1 приваренный болт заземления M6 x 17,5 мм.

Размеры шкафа (3) (мм)		Перфорированные рейки на двери (мм)			
Высота (A)	Ширина (B)	Вертикальные		Горизонтальные	
		F	D	E	C
400	300	320	237	-	-
400	400	320	337	-	-
600	400	370	337	-	-
600	600	370	537	-	-
700	500	470	437	-	-
800	600	570	537	-	-
1000	800	770	737	620	949

(3) Двери шкафов меньше 800 x 600 мм не имеют горизонтальных кабеленесущих реек.

Взрывобезопасный шкаф Spacial S3XEX, соответствующей директиве ATEX



Взрывобезопасный шкаф Spacial S3XEX, соответствующей директиве ATEX

Эстетичность

- Шкаф из нержавеющей стали без вырезов и отверстий.
- Обработка абразивами Scotch-Brite®.
- Корпус шкафа выгнут из цельного металлического листа, каркас изготовлен из стального профиля.

Возможность выбора

- Сплошная дверь: 7 каталожных номеров.
- Сплошная монтажная плата.
- Монтажная плата с разметочной сеткой.
- Микроперфорированная монтажная плата.
- Монтажная плата Telequick.
- Шасси из DIN-реек.

Прочность и герметичность

- Стойкость к механическому воздействию: IK10.
- Степень защиты: IP66. Полиуретановое уплотнение.
- Передний профиль с выемкой.

Удобство

- Стандартная комплектация: с замком под ключ с 2 бородками 3 мм.
- Перфорированная рейка с шагом отверстий 25 мм, позволяющая монтировать аксессуары на двери.

Простота

- Четыре крепёжных отверстия закрыты глухими заклёпочными гайками.
- Дверь легко снимается и навешивается для отпирания в другую сторону.

Практичность

- Широкий выбор общих для настенных шкафов серии Spacial S3X принадлежностей.
- Перерабатываемая упаковка.


PB501249

Глухая гайка для подключения внешнего заземления (заказывается отдельно)


PB501250

Болты заземления, приваренные к корпусу и двери


PB501251

Монтажная плата устанавливается на 4 ступенчатых болтах 10 мм


PB501252

Четыре крепёжных отверстия закрыты глухими заклёпочными гайками

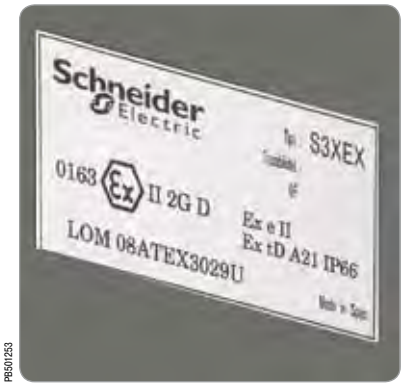

PB501253

Табличка с указанием соответствия ATEX

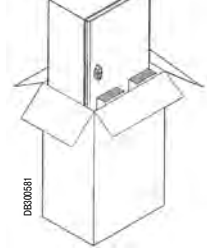
DB300581

Поставляется с вложенной инструкцией. Картонная коробка подлежит вторичной переработке.

Общая информация


PB500075


PB500385

Обязательные к применению проушины для крепления к стене:
- нержавеющая сталь 304: каталожный номер **NSYPFCX**.
- нержавеющая сталь 316L: каталожный номер **NSYPFC2X**.

Технические характеристики

Взрывозащищенные шкафы Spacial из нержавеющей стали сертифицированы на соответствие требованиям ATEX бюро LOM: сертификат № LOM 09ATEX3068U (сертификация комплектующих).

Технические описания и сертификаты соответствия ATEX можно скачать на нашем сайте.

Шкафы имеют следующую маркировку:
Ex II 2 GD Ex e II Ex tD A21 IP 66 в соответствии с директивой ATEX 94/9/EC и стандартами EN 60079-0, EN 60079-7, EN 61241-0 и EN 61241-1.

- Материал: нержавеющая сталь AISI 304L с обработкой абразивом Scotch-Brite®.
- Сплошная дверь.
- Степень защиты IP66 в соответствии с МЭК 60529.
- Стойкость к внешнему механическому воздействию IK10 в соответствии с МЭК 62262.
- Наружная установка: в соответствии со стандартом МЭК 62208 касательно типовых испытаний, оговоренных в §9.12 (стойкость к ультрафиолетовому излучению) и в §9.13 (стойкость к коррозии). Рекомендуется всегда устанавливать навес во избежание скапливания воды на шкафу.
- Корпус шкафа выгнут из цельного металлического листа. Передний профиль с выемкой.
- 2 усиленных вертикальных перфорированных дверных профиля (для моделей высотой от 600 мм) с отверстиями 4,25 мм с шагом 25 мм для установки принадлежностей.
- Усиленная дверная рама (для моделей высотой от 1000 мм), сечение 20 x 15 мм, отверстиями 5 мм с шагом 25 мм.
- Стандартный замок под ключ с двумя бородками 3 мм (хромированный сплав замак).
- Две точки запирания в шкафах высотой более 500 мм.
- Петли из нержавеющей стали, прикрепленные к корпусу шкафа, легко переставляются для открывания двери в другую сторону. Угол открывания: 120°.
- Полиуретановое уплотнение.
- Винты M6 x 16 на двери и корпусе шкафа для эквипотенциального соединения заземления.
- Крепление к стене только через проушины с герметичными заглушками. Четыре крепёжных отверстия закрыты глухими заклёпочными гайками
- Одна глухая заклёпочная гайка M6 для подключения внешнего заземления (плетёная шинка в комплект не входит).
- Допустимая температура окружающей среды:
  -25 °C ≤ Ta ≤ +60 °C

Руководство по выбору настенных шкафов и их основных принадлежностей


PB500075


PB500072


PB500100

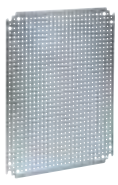
PB500101


PB500102


PB500104


PB500136

Наружные размеры (мм)			№ по каталогу шкафа	Монтажные платы				Шасси из DIN-реек	Ступенчатые направляющие
Высота	Ширина	Глубина		Сплошная	С разметочной сеткой	Микроперфорир.	Telequick		
300	200	150	**NSYS3XEX3215**	**NSYMM32**	-	**NSYMF32**	**NSYMR32**	-	-
400	300	200	**NSYS3XEX4320**	**NSYMM43**	**NSYMS43**	**NSYMF43**	**NSYMR43**	**NSYMD43**	**NSYSDCR200**
500	400	200	**NSYS3XEX5420**	**NSYMM54**	**NSYMS54**	**NSYMF54**	**NSYMR54**	**NSYMD54**	**NSYSDCR200**
600	400	200	**NSYS3XEX6420**	**NSYMM64**	**NSYMS64**	**NSYMF64**	**NSYMR64**	**NSYMD64**	**NSYSDCR200**
700	500	250	**NSYS3XEX7525**	**NSYMM75**	**NSYMS75**	**NSYMF75**	**NSYMR75**	**NSYMD75**	**NSYSDCR250**
800	600	250	**NSYS3XEX8625**	**NSYMM86**	**NSYMS86**	**NSYMF86**	**NSYMR86**	**NSYMD86**	**NSYSDCR250**
1000	800	300	**NSYS3XEX10830**	**NSYMM108**	-	**NSYMF108**	**NSYMR108**	**NSYMD108**	**NSYSDCR300**

Принадлежности шкафов Spacial S3X могут устанавливаться в шкафы Spacial S3XEX, за исключением принадлежностей из пластмассы, которые могут накапливать электростатический заряд.

Размеры

Наружные размеры (мм)			
Высота (A)	Ширина (B)	Глубина (C)	Рис.
300	200	150	1
400	300	200	1
500	400	200	2*
600	400	200	2
700	500	250	2
800	600	250	2
1000	800	300	3

*Без усиления двери.

Рис. 1

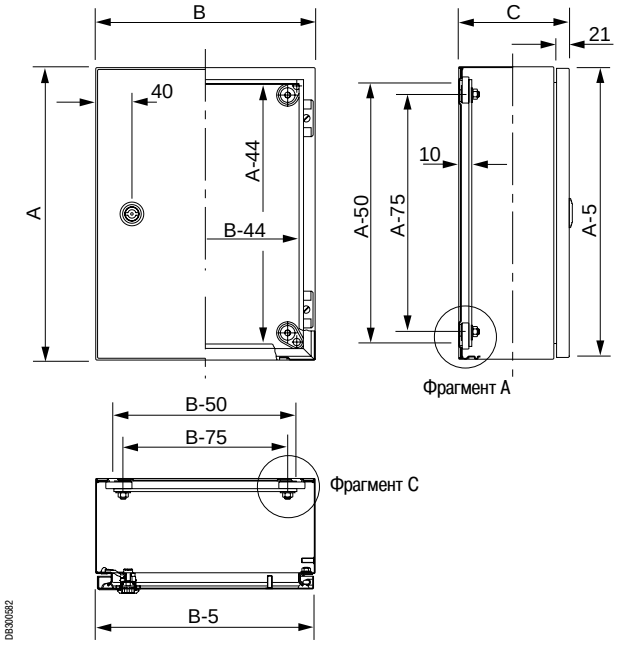

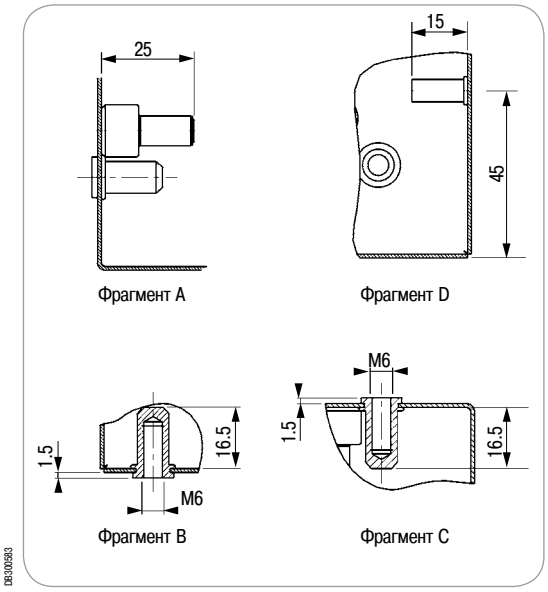

Рис. 2

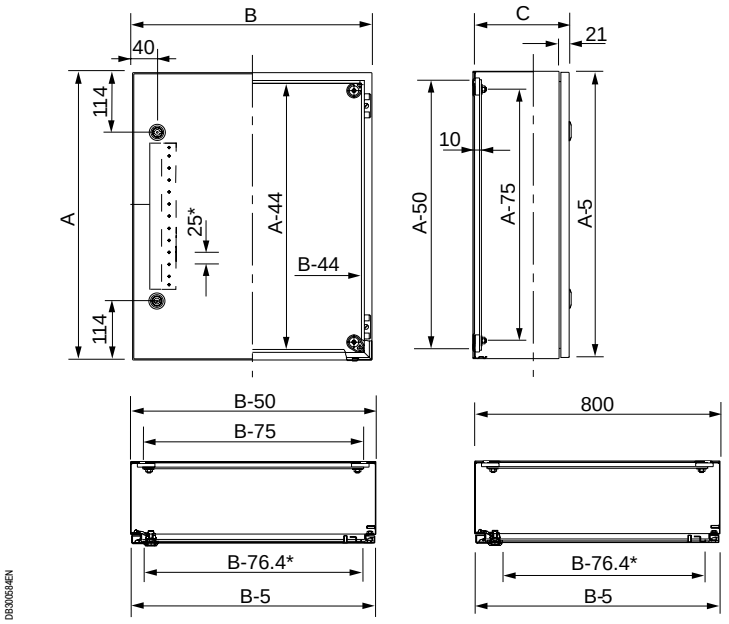

Рис. 3

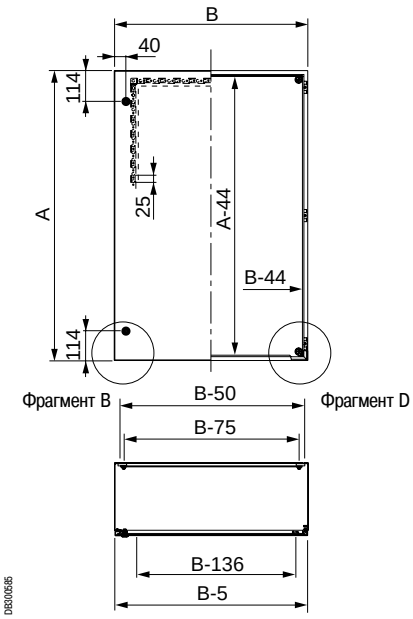

*Усиление двери.

Взрывобезопасный настенный шкаф из полиэфира Thalassa PLMEX, соответствующий директиве ATEX

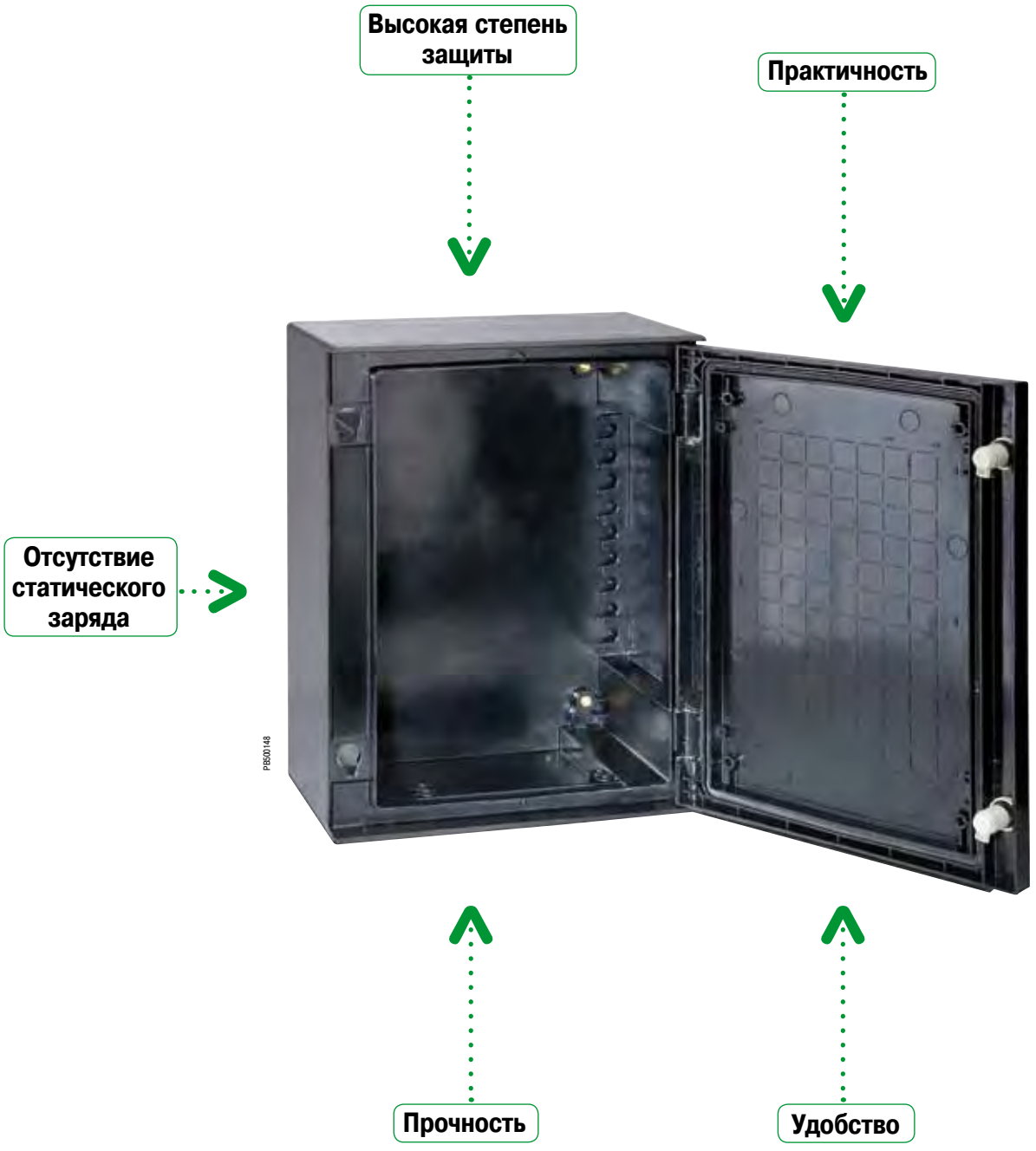

Взрывобезопасный настенный шкаф из полиэфира Thalassa PLMEX, соответствующий директиве ATEX

Высокая степень защиты

- Встроенный козырек.
- Степень защиты: IP66.
- Замки установлены вне зоны уплотнения.

Прочность

- Монолитный корпус.
- Стойкость к внешним механическим воздействиям: IK10.
- Коррозионно-стойкие резьбовые стержни.

Практичность

- Угол открывания 180°.
- Открывание двери в другую сторону при переворачивании шкафа.

Удобство

- Разметочная сетка на обратной стороне двери.
- Пазы с шагом 25 мм для установки DIN-рейки на внутренней стороне задней стенки.

Отсутствие статического заряда

- Благодаря графитовым добавкам в полиэфир поверхность шкафа не накапливает статический заряд.


PB500148


PB500148


PB500148


PB500148



PB501349

Табличка с указанием соответствия ATEX

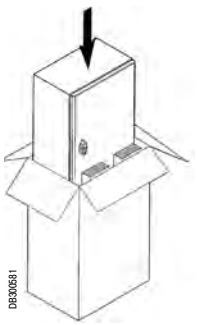
DB300681

Поставляется с вложенной инструкцией. Картонная коробка подлежит вторичной переработке.

Взрывобезопасный настенный шкаф из полиэфира Thalassa PLMEX

Общая информация





Шкафы фиксируются на стене только с помощью 4 проушин из нержавеющей стали, которые крепятся в вертикальном или горизонтальном положении к вставкам на задней стороне шкафа.
Кат. номер: **NSYPFXPLM**.

Технические характеристики

Шкафы из полиэфира серии Thalassa. ATEX сертифицированы на соответствие требованиям ATEX бюро LOM: сертификат № LOM 10ATEX3051U (сертификация комплектующих).

Шкафы имеют следующую маркировку:
Ex II 2 GD Ex e II Ex tD A21 IP66 в соответствии с директивой ATEX 94/9/EC и стандартами EN 60079-0, EN 60079-7, EN 61241-0 и EN 61241-1.
Наружная установка: в соответствии со стандартом МЭК 62208 касательно типовых испытаний, оговоренных в §9.12 (стойкость к ультрафиолетовому излучению) и в §9.13 (стойкость к коррозии). Рекомендуется всегда устанавливать навес во избежание скапливания воды на шкафу.

Технические описания и сертификаты соответствия ATEX можно скачать на нашем сайте.

Технические характеристики	NSYPLMEX3025	NSYPLMEX43/ 54/64/75/86	NSYPLMEX108
Степень защиты	IP 66	IP 66	IP 66
Стойкость к ударам	IK 10	IK 10	IK 10
Встроенный козырёк	Нет	Да	Да
Угол открывания	120	180	180
Монтажные резьбовые стержни	Нержавеющая сталь	Полиамид	Нержавеющая сталь
Замки	2 замка под ключ с 2 бородками	2 замка под ключ с 2 бородками	1 замок под ключ с 2 бородками, запирание в 4 точках
Установка замка вне зоны уплотнения	Нет	Да	Да
Пазы с шагом 25 мм для DIN-реек	Нет	Да	**Да**
Принадлежности для установки платы	Встроенные резьбовые стержни	Вставки и резьбовые стержни	Вставки и резьбовые стержни

Специальные характеристики ATEX

- Поверхностное сопротивление < 109 Ом.
- Пределы температуры окружающей среды: -25 °C ≤ Ta ≤ +60 °C.
- Чёрный цвет (RAL 9004).

Руководство по выбору настенных шкафов и их основных принадлежностей









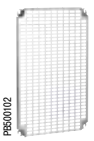





Наружные размеры (мм)			№ по каталогу	Металлические монтажные платы				№ по каталогу	
Высота	Ширина	Глубина	Шкафы	Сплошная	С разметочной сеткой	Микроперфорир.	Telequick	Ступенчатые направляющие	Блокировка навесным замком
308	255	160	**NSYPLMEX3025**	**NSYMM3025**	-	-	**NSYMR3025**	-	-
430	330	200	**NSYPLMEX43**	**NSYMM43**	**NSYMS43**	**NSYMF43**	**NSYMR43**	**NSYDPLM200**	**NSYKPLM**
530	430	200	**NSYPLMEX54**	**NSYMM54**	**NSYMS54**	**NSYMF54**	**NSYMR54**	**NSYDPLM200**	**NSYKPLM**
647	436	250	**NSYPLMEX64**	**NSYMM64**	**NSYMS64**	**NSYMF64**	**NSYMR64**	**NSYDPLM250**	**NSYKPLM**
747	536	300	**NSYPLMEX75**	**NSYMM75**	**NSYMS75**	**NSYMF75**	**NSYMR75**	**NSYDPLM300**	**NSYKPLM**
847	636	300	**NSYPLMEX86**	**NSYMM86**	**NSYMS86**	**NSYMF86**	**NSYMR86**	**NSYDPLM300**	**NSYKPLM**
1056	852	350	**NSYPLMEX108**	**NSYMM108**	-	**NSYMF108**	**NSYMR108**	**NSYDPLM350**	**NSYBCPL**

В шкафы Thalassa PLMEX можно устанавливать принадлежности шкафов Thalassa PLM, за исключением аксессуаров из пластмассы, которые могут накапливать электростатический заряд.

Взрывобезопасный настенный шкаф из полиэфира Thalassa PLMEX

Размеры

№ по каталогу **NSYPLMEX3025**

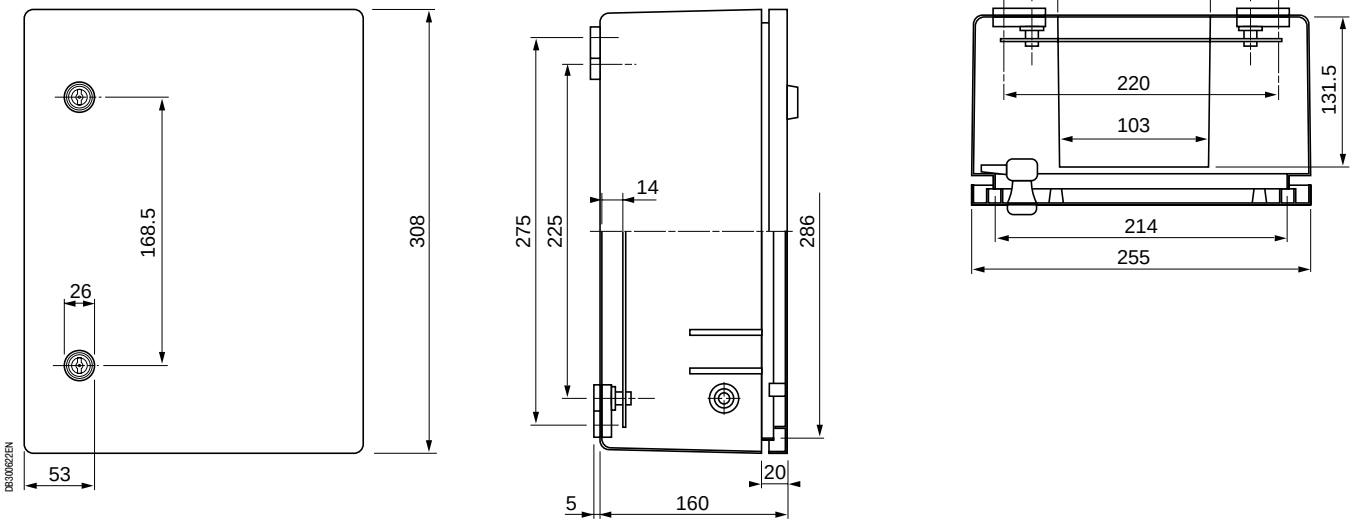

№ по каталогу **NSYPLMEX43/54/64/75/86/108***

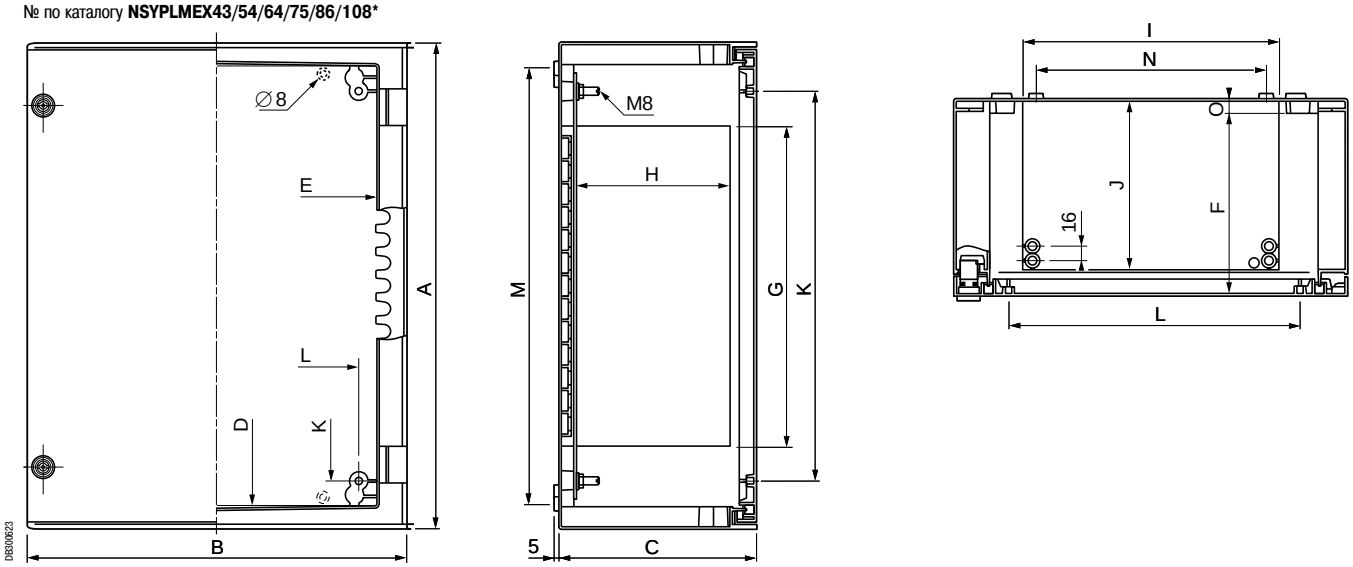

*

Размеры										Гнезда на задней стенке и двери		Крепёж	№ по каталогу
A	B	C	D	E	F	G	H	I	J	K	L	O	
430	330	200	380	260	181	247	150	179	168	325	225	13	**NSYPLMEX43**
530	430	200	480	360	181	347	150	279	168	425	325	13	**NSYPLMEX54**
647	436	250	580	360	228	388	192	279	212	525	325	13	**NSYPLMEX64**
747	536	300	680	460	278	487	241	379	261	625	425	15	**NSYPLMEX75**
847	636	300	780	560	278	587	241	479	261	725	525	15	**NSYPLMEX86**
1056	852	350	980	760	327	775	280	680	300	925	725	15	**NSYPLMEX108**

Шкафы, обеспечивающие электромагнитную совместимость (ЭМС)



PB501682

Шкафы, обеспечивающие электромагнитную совместимость (ЭМС)

Содержание



Spacial S3HF 577



Spacial SFHF 577



Spacial SMHF 577

Шкафы Spacial, обеспечивающие электромагнитную совместимость

Решения для неблагоприятной или агрессивной среды

Наши коробки и шкафы обладают высоким уровнем пыле- и влагозащищённости, а также имеют надёжную защиту от внешних механических воздействий. Кроме того, они способны уменьшать электромагнитные помехи.

Эффективность: степень подавления помех во многом определяется типом металла и уплотнителя, используемым для изготовления шкафов, обеспечивающих ЭМС.

Практичность:
шкафы оснащены оцинкованной сплошной монтажной платой.



Возможность выбора:
9 типоразмеров.

Практичность:
подходят принадлежности от шкафов Spacial SM и SF.



Возможность выбора:
4 типоразмера.



Возможность выбора:
12 типоразмеров.

ЭМС = электромагнитная совместимость

Защита
Все помехочувствительные устройства надёжно защищены оболочками из оцинкованного листового металла, изготовленными в соответствии с требованиями действующих стандартов.

Экранирование
Экранирование, по эффективности эквивалентное клетке Фарадея.

Шкафы Spacial, обеспечивающие электромагнитную совместимость

Решения для неблагоприятной или агрессивной среды

Линейка шкафов Spacial для обеспечения ЭМС



Настенный шкаф, обеспечивающий ЭМС (IP55)

Настенный шкаф Spacial S3HF IP55 IK10

Размеры (В x Ш x Г): от 400 x 300 x 200 мм до 1200 x 800 x 300 мм

- Металлический моноблочный шкаф изготавливается из специального листового материала ALUZINC 150. Корпус выгнут и сварен из цельного листа.
- Поверхность шкафа, на 55 % состоящего из алюминия, обеспечивает превосходное отражение электромагнитных волн.
- Текстурированное эпоксидно-полиэфирное покрытие серого цвета RAL 7035.
- Встроенная сплошная монтажная плата из оцинкованной листовой стали. Низкое сопротивление этой платы обеспечивает целостность цепи заземления. Специальный уплотнитель корпуса/двери (защита от внешнего воздействия + ЭМС) обеспечивает как пыле- и влагонепроницаемость, так и непрерывность цепи между корпусом и дверью шкафа. Полная герметизация корпуса: отсутствие кабельных вводов и отверстий. Расположенная между корпусом и дверью шинка заземления обеспечивает надлежащее заземление и, следовательно, электромагнитную совместимость. Металлический замок соединен с цепью заземления, что улучшает общее экранирование.



Напольный шкаф, обеспечивающий ЭМС (IP55)

Напольный шкаф Spacial SMHF IP55 IK10

Размеры (В x Ш x Г): от 1800 x 800 x 400 мм до 2000 x 800 x 600 мм

- Металлический моноблочный шкаф изготавливается из специального листового материала ALUZINC 150. Поверхность шкафа, на 55 % состоящего из алюминия, обеспечивает превосходное отражение электромагнитных волн.
- Текстурированное эпоксидно-полиэфирное покрытие серого цвета RAL 7035.
- Встроенная сплошная монтажная плата из оцинкованной листовой стали. Низкое сопротивление этой платы обеспечивает целостность цепи заземления.
- Специальный уплотнитель корпуса/двери (защита от внешнего воздействия + ЭМС) обеспечивает как пыле- и влагонепроницаемость, так и непрерывность цепи между корпусом и дверью шкафа. Плата кабельного ввода со специальным уплотнением (защита от внешнего воздействия + ЭМС).



Напольный шкаф, обеспечивающий ЭМС (IP55)

Сборный напольный шкаф Spacial SFHF IP55 IK10

Размеры (В x Ш x Г): от 1800 x 600 x 600 мм до 2200 x 800 x 800 мм

- Расширяемый металлический шкаф изготавливается на основе замкнутого профиля треугольного сечения, с дверью и панелью из специального листового материала ALUZINC 150. Поверхность шкафа, на 55 % состоящего из алюминия, обеспечивает превосходное отражение электромагнитных волн.
- Текстурированное эпоксидно-полиэфирное покрытие серого цвета RAL 7035.
- Встроенная сплошная монтажная плата из оцинкованной листовой стали. Низкое сопротивление этой платы обеспечивает целостность цепи заземления.
- Специальный уплотнитель корпуса/двери (защита от внешнего воздействия + ЭМС) обеспечивает как пыле- и влагонепроницаемость, так и непрерывность цепи между корпусом и дверью шкафа.
- Расположенная между корпусом и дверью шинка заземления обеспечивает надлежащее заземление и, следовательно, электромагнитную совместимость.
- Шкафы, обеспечивающие ЭМС, также могут поставляться в виде комплекта, IP55.

Изготовление на заказ:

Все стандартные размеры из нашего каталога, а также размеры заказчика

Specific



Лакокрасочные покрытия



Отверстия и вырезы



Монтаж



Изменения конструкции



Принадлежности

Стальные шкафы, обеспечивающие электромагнитную совместимость


PB500205

Шкаф поставляется со сплошной монтажной платой

- Металлические шкафы изготавливаются из специального листового материала ALUZINC 150.
- Поверхность шкафа, на 55 % состоящего из алюминия, обеспечивает превосходное отражение электромагнитных волн.
- Текстурированное эпоксидно-полиэфирное покрытие серого цвета RAL 7035.

Технические характеристики

- Степень защиты: IP55 согласно МЭК 60529.
- Стойкость к внешнему механическому воздействию: IK10.
- Корпус:
  – Корпус выгнут и сварен из цельного листа.
  – Полная герметизация: отсутствие кабельных вводов и отверстий.
- Четыре приваренных ступенчатых болта для установки монтажной платы:
  – Встроенная сплошная монтажная плата из оцинкованной листовой стали.
  – Низкое сопротивление обеспечивает целостность цепи заземления.
  – Крепление: непосредственное или с помощью проушин кат. номер NSYPFCR (заказываются отдельно).
- Дверь:
  – Специальный уплотнитель корпуса/двери (защита от внешнего воздействия + ЭМС) обеспечивает как пыле- и влагонепроницаемость, так и непрерывность цепи между корпусом и дверью шкафа.
  – Металлический замок соединен с цепью заземления, что улучшает общее экранирование.
  – Расположенная между корпусом и дверью шинка заземления обеспечивает надлежащее заземление и, следовательно, электромагнитную совместимость.
  – Замок под ключ с 2 бородками 3 мм в стандартном исполнении (если необходим замок под ключ 405, закажите каталожный номер NSYCLL405CRN).

Изготовление по другим размерам: обратитесь в Schneider Electric.

Размеры (мм)			Рис.	Масса (кг)	№ по каталогу
Высота	Ширина	Глубина			
400	300	200	1	7.5	**NSYS3HF4320P**
400	600	200	1	13.0	**NSYS3HF4620P**
500	400	200	2	11.5	**NSYS3HF5420P**
600	400	200	2	13.0	**NSYS3HF6420P**
600	600	250	2	20.5	**NSYS3HF6625P**
700	500	250	2	19.0	**NSYS3HF7525P**
800	600	300	2	32.8	**NSYS3HF8630P**
1000	800	300	2	53.2	**NSYS3HF10830P**
1200	800	300	2	59.0	**NSYS3HF12830P**

Крепёжные проушины, каталожный номер **NSYPFCR**, заказываются отдельно (комплект 4 шт.).

Ослабление помех шкафом Spacial S3HF

Ниже показан график зависимости ослабления электромагнитного излучения (дБ) от частоты (МГц).
Более подробная информация об электромагнитной совместимости приводится на стр. **802 - 804**.

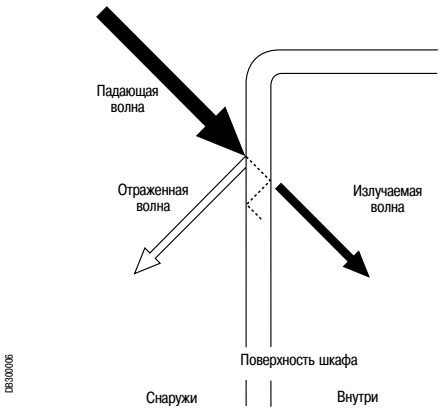

DB300006

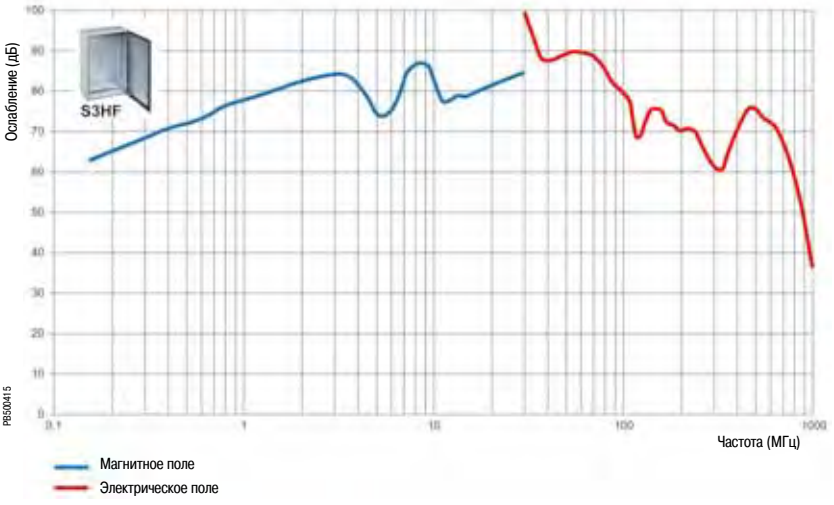

PB500415

Размеры

A = Высота.
B = Ширина.
C = Глубина.

Рисунок 1

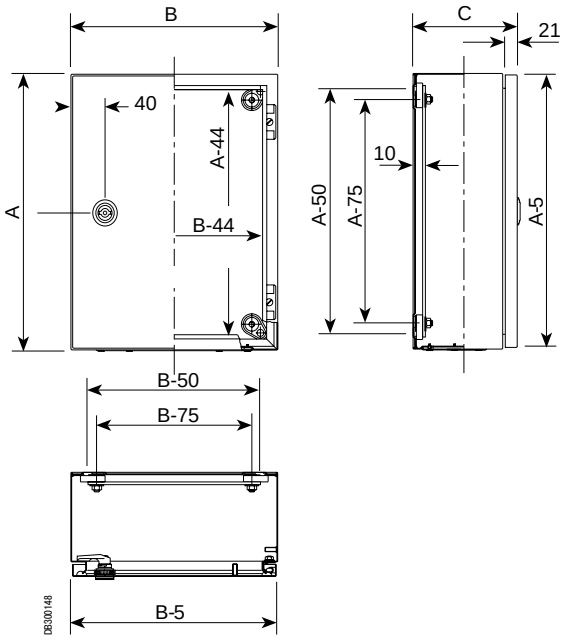

Рисунок 2

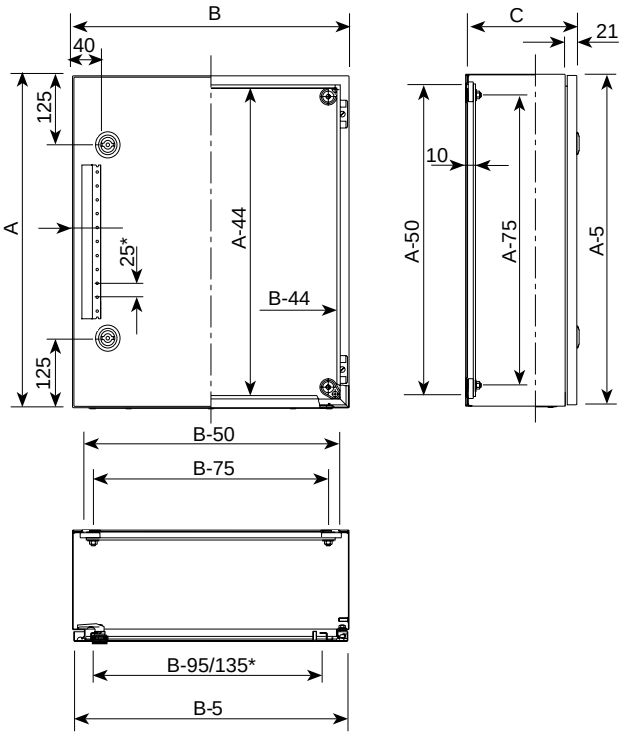

* Модель 1200 x 800.

Также см. принадлежности

Принадлежности для двери
См. стр. **581**

Рейки
См. стр. **581**

Системы вентиляции
См. стр. **581**

Стальные шкафы, обеспечивающие электромагнитную совместимость

Сборный многофункциональный металлический шкаф, обеспечивающий отражение излучаемых электромагнитных помех

Эффективность

Удобство

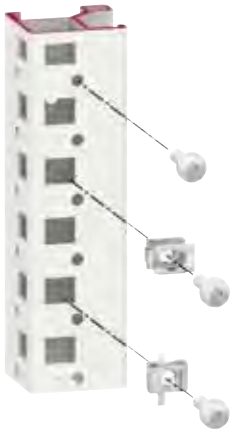
PB501686


PB501682

Прочность

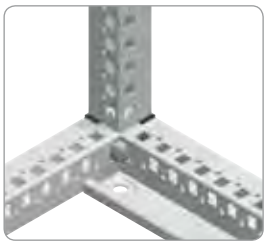
PB500430

Эстетичность


PB501694

Изготовление на заказ: все стандартные размеры из нашего каталогу, а также размеры заказчика

Specific


PB501688
Лакокрасочные покрытия


PB500359
Отверстия и вырезы


PB501690
Монтаж


PB501691
Изменения конструкции


PB501692
Принадлежности

Стальные напольные сборные шкафы с защитой от электромагнитных помех



Стандартный шкаф Spacial SF, обеспечивающий ЭМС, с внешними панелями

ЭМС = электромагнитная совместимость



Специальный уплотнитель (защита от внешнего воздействия + ЭМС)

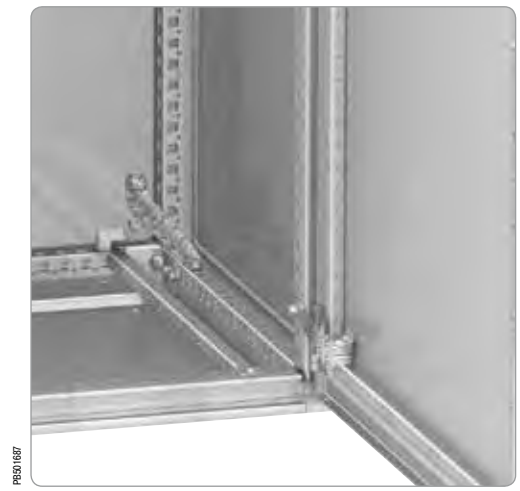

Шинка заземления

Общая информация

Сборные шкафы Spacial SFHF

- IP55 в соответствии со стандартом МЭК 60529.
- IK10 в соответствии со стандартом МЭК 62262.
- Эпоксидно-полиэфирное покрытие серого цвета RAL 7035 (только снаружи).

Технические характеристики

- Каркас:
– Каркас из оцинкованной стали.
– Верхняя и нижняя рамы, вертикальные рейки.

- Внешние панели:
– Оболочка включает в себя заднюю и боковые панели, крепящиеся на винтах, и переднюю сплошную дверь (с рамой жёсткости) из стали Aluzinc.
– Боковые панели заказываются отдельно (см. руководство по выбору на стр. **584**).
– Специальный уплотнитель (защита от внешнего воздействия + ЭМС) между корпусом, дверью и панелями.

Шкаф поставляется в следующем виде:

- 1 одинарная сплошная дверь с рамой жёсткости (двойная дверь на заказ, обращайтесь в Schneider Electric).
- Угол открывания двери: 120° (влево или вправо).
- Стандартная ручка с замком под ключ с 2 бородками 5 мм.
- 1 задняя панель, крепящаяся винтами снаружи.
- 1 съёмная верхняя панель.
- 1 плата кабельного ввода со специальным уплотнителем (защита от внешнего воздействия + ЭМС).

Принадлежности:

- 4 кронштейна NSYSMPSB (для крепления монтажной платы в задней части шкафа) входят в комплект поставки.
- 4 кронштейна NSYSFPB (для крепления монтажной платы в промежуточном положении) входят в комплект поставки.

Другие принадлежности:

- Шкаф совместим с принадлежностями для монтажа стандартных шкафов SF.
- Сплошная оцинкованная монтажная плата заказывается отдельно (см. стр. **347**).
- Шинки заземления заказываются отдельно (см. стр. **492**).
- Цоколь высотой 100 мм или 200 мм (см. стр. **143**).
- Соединительный комплект (защита от внешнего воздействия + ЭМС) (см. стр. **591**).
- Другие системы блокировки и замковые механизмы (см. стр. **178 - 183**).
- Рым-болт (на заказ), максимальная нагрузка 830 кг при наклоне строп 60°.
- Для дополнительной информации см. наше специализированное предложение.

Сертификация:

- Соответствие требованиям директивы RoHS.

Руководство по выбору

Высота	Ширина	Глубина	№ по каталогу шкафа SFHF	№ по каталогу боковой панели
1800	600	600	**NSYSFHF18660**	**NSY2SPHF186**
	800	400	**NSYSFHF18840**	**NSY2SPHF184**
	800	600	**NSYSFHF18860**	**NSY2SPHF186**
2000	600	400	**NSYSFHF20640**	**NSY2SPHF204**
	600	600	**NSYSFHF20660**	**NSY2SPHF206**
	600	800	**NSYSFHF20680**	**NSY2SPHF208**
	800	400	**NSYSFHF20840**	**NSY2SPHF204**
	800	600	**NSYSFHF20860**	**NSY2SPHF206**
	800	800	**NSYSFHF20880**	**NSY2SPHF208**
2200	600	600	**NSYSFHF22660**	**NSY2SPHF226**
	800	600	**NSYSFHF22860**	**NSY2SPHF226**
	800	800	**NSYSFHF22880**	**NSY2SPHF228**

Поверхность шкафа, на 55 % состоящего из алюминия, обеспечивает превосходное отражение электромагнитных волн.

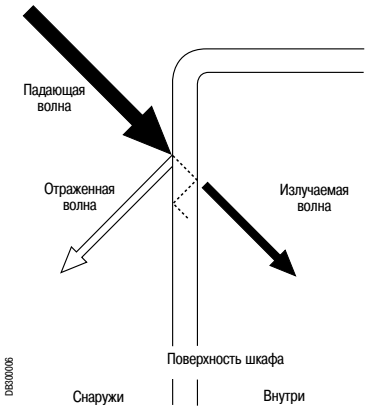

Напольный сборный шкаф

Ниже показан график зависимости ослабления электромагнитного излучения (дБ) от частоты (МГц). Шкаф тестировался с установленными боковыми панелями и шинками заземления (испытание проводилось в соответствии с МЭК 61587-3).

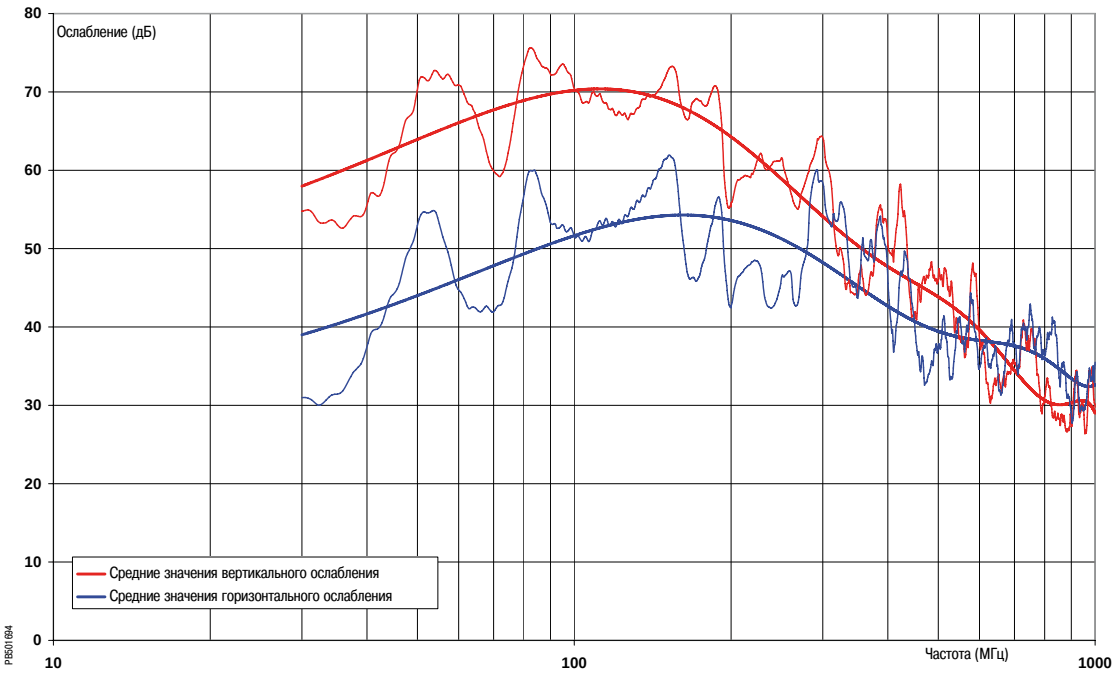

Учитывая, что тестировался пустой шкаф, рекомендуется повторно выполнить испытания для полностью оснащённого и сконфигурированного шкафа.

Размеры

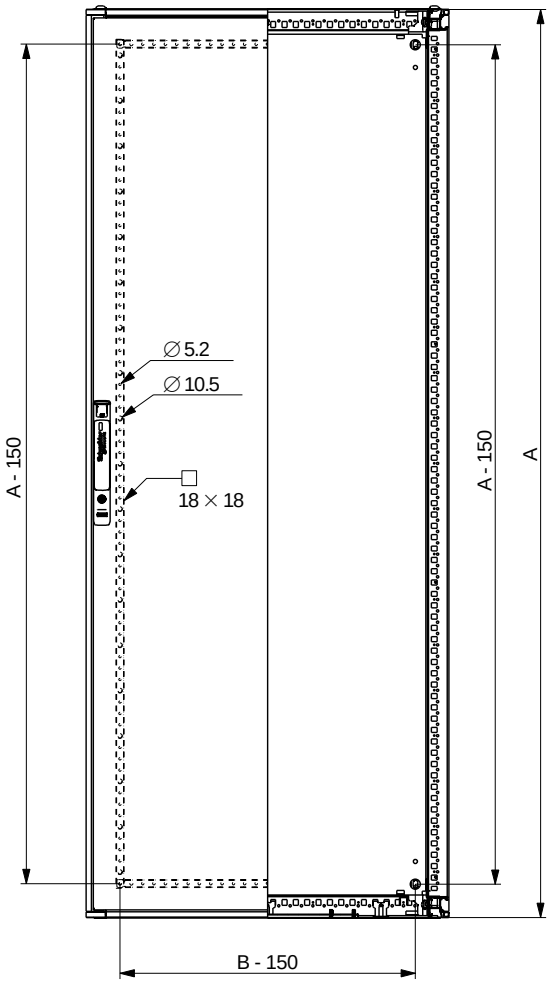

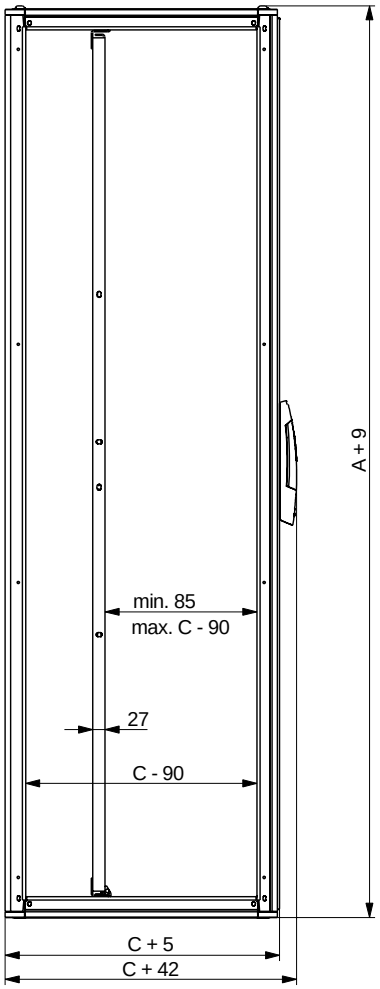

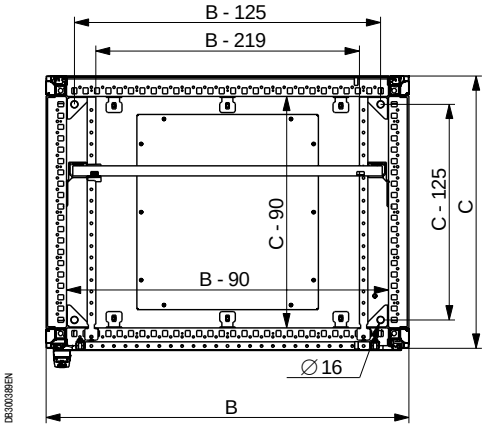

Скачайте чертежи в формате DXF на нашем сайте.

По техническим причинам предусмотрены не все положения монтажной платы.
Проконсультируйтесь в Schneider Electric.

Стальные шкафы, обеспечивающие электромагнитную совместимость

Компактный многофункциональный металлический шкаф, обеспечивающий отражение излучаемых электромагнитных помех

Эффективность

Прочность


PB500469


PB501683

Эстетичность


PB501684

Защита


PB500469

Изготовление на заказ: все стандартные размеры из нашего каталогу, а также размеры заказчика

Specific


PB501688
Лакокрасочные покрытия


PB500359
Отверстия и вырезы


PB501690
Монтаж


PB501691
Изменения конструкции


PB501692
Принадлежности

Стальные напольные компактные шкафы с защитой от электромагнитных помех



Стандартный шкаф Spacial SM, обеспечивающий ЭМС, с внешними панелями



Специальный уплотнитель (защита от внешнего воздействия + ЭМС)

Общая информация

Сборные шкафы Spacial SMHF

- IP 55 в соответствии со стандартом МЭК 60529.
- IK10 в соответствии со стандартом МЭК 62262.
- Эпоксидно-полиэфирное покрытие серого цвета RAL 7035 (только снаружи).

Технические характеристики

- Корпус:
– Корпус из стали Aluzinc.

- Дверь:
– Передняя сплошная дверь (с рамой жёсткости) из стали Aluzinc.
– Специальный уплотнитель (защита от внешнего воздействия + ЭМС) между корпусом и дверью.

Шкаф поставляется в следующем виде:

- 1 сплошная дверь с рамой жёсткости.
- Угол открывания двери: 120° (влево или вправо).
- Стандартная ручка с замком под ключ с 2 бородками 5 мм.
- 1 плата кабельного ввода со специальным уплотнителем (защита от внешнего воздействия + ЭМС).

Принадлежности:

- 4 кронштейна **NSYSMPB** для крепления монтажной платы.
- 1 сплошная оцинкованная монтажная плата.
- Шинка заземления между корпусом шкафа и дверью (см. стр. **492**).

Другие принадлежности:

- Шкаф совместим с принадлежностями для монтажа стандартных шкафов SM.
- Монолитный или сборный цоколь высотой 100 мм или 200 мм (заказывается отдельно) (см. стр. **143**).
- Другие системы блокировки и замковые механизмы (см. стр. **178 - 183**).
- Рым-болт (на заказ), максимальная нагрузка 830 кг при наклоне строп 60°.
- Для дополнительной информации см. наше специализированное предложение.

Сертификация:

- Соответствие требованиям директивы RoHS.



Шинка заземления

Руководство по выбору

Высота	Ширина	Глубина	№ по каталогу шкафа SMHF
1800	800	600	**NSYSMHF18660P**
	800	600	**NSYSMHF18860P**
2000	800	400	**NSYSMHF20840P**
	800	600	**NSYSMHF20860P**

Поверхность шкафа, на 55 % состоящего из алюминия, обеспечивает превосходное отражение электромагнитных волн.

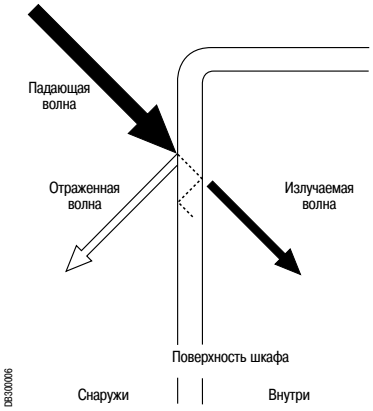

Напольный компактный шкаф

Ниже показан график зависимости ослабления электромагнитного излучения (дБ) от частоты (МГц). Шкаф тестировался с установленными шинками заземления (испытание проводилось в соответствии с МЕК 61587-3).

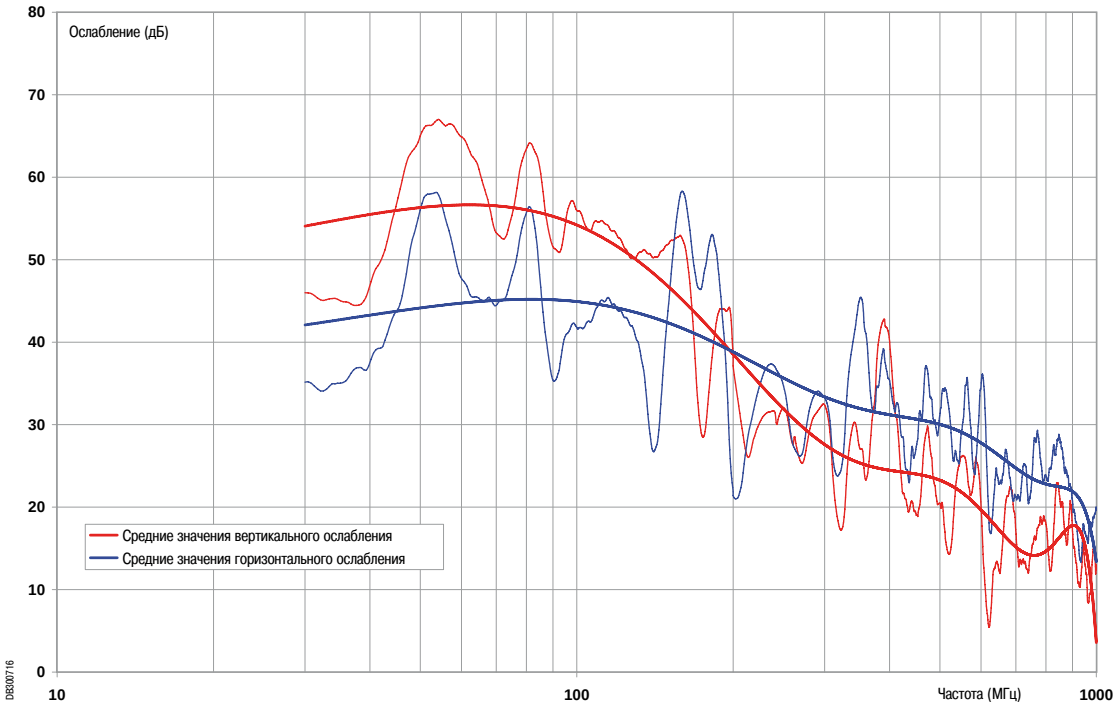

Учитывая, что тестировался пустой шкаф, рекомендуется повторно выполнить испытания для полностью оснащённого и сконфигурированного шкафа.

Размеры

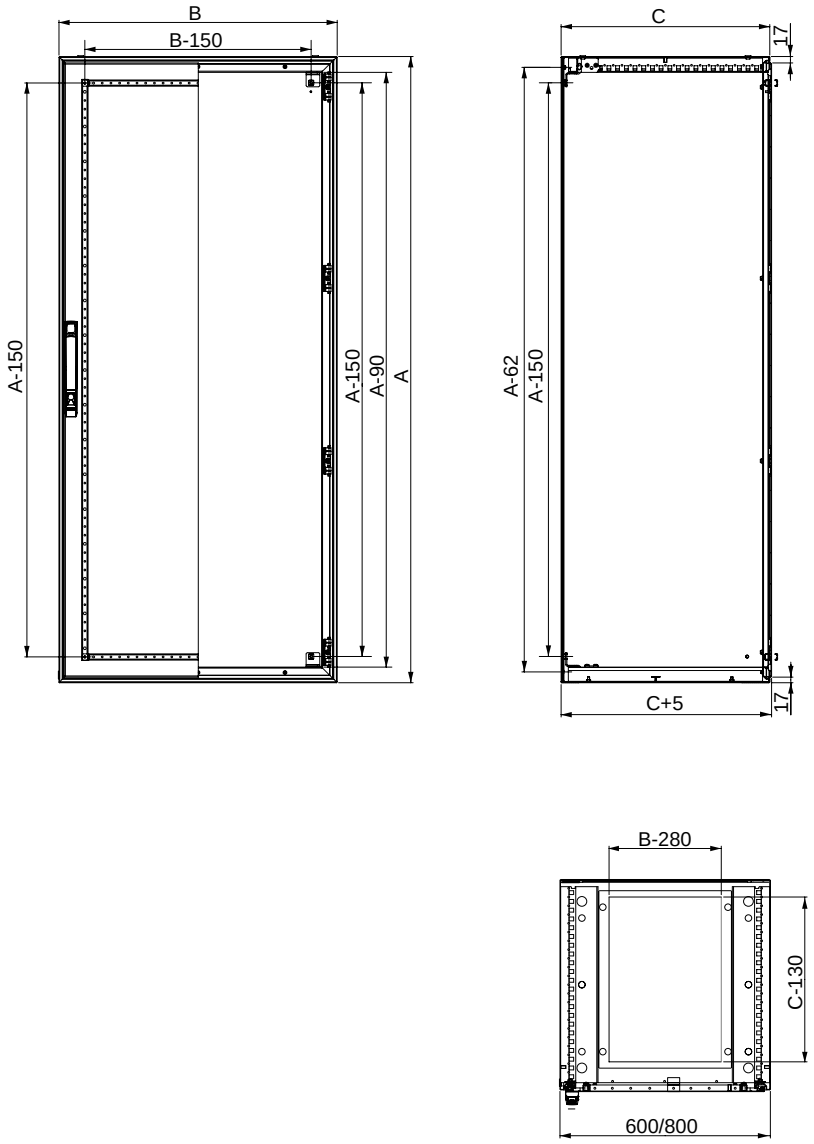

Скачайте чертежи в формате DXF на нашем сайте.

Принадлежности

Принадлежности для подъёма
Стр. **162 и 163**

Навесы
Стр. **166**

Шасси 19"
Стр. **648**

Принадлежности для техобслуживания
Стр. **483**

Принадлежности для установки модульного оборудования
Стр. **400 - 402**

Системы блокировки и замковые механизмы
Стр. **178 - 183**

Принадлежности для прокладки кабелей
Стр. **433**

Устройства регулирования температуры
Стр. **762 и 763**

Электрические нагреватели
Стр. **750 и 751**

Цоколи
Стр. **143 и 144**

Элементы для крепления к полу
Стр. **153 - 155**



Мы можем смонтировать ваши принадлежности непосредственно на заводе в рамках нашего предложения «Specific». Обращайтесь в Schneider Electric.

Specific



Монтаж

Принадлежности


PB501681


PB500504

Все монтажные принадлежности совместимы со стандартными шкафами серий SF и SM

- Монтажная плата (см. стр. **347**).
- Рейки (см. стр. **366**).
- Шасси 19'' (фиксированные монтажные стойки и поворотная монтажная рама) (см. стр. **648**).


PB500084

Шинки заземления

- Хорошо проводят на землю высокочастотные токи, предотвращая тем самым электрические помехи.
- Материал: лужёная медь.

Комплект поставки: 10 шинок заземления (без гаек и шайб).

Каталожный номер – для одного комплекта. Заказывается в количестве, кратном 10 (10, 20, 30...).

Длина (мм)	Ширина (мм)	Сечение (мм²)	∅ отверстия (мм)	№ по каталогу
150	12	6	6.5	**NSYEB156D6**
150	17	10	6.5	**NSYEB1510D6**
155	17	16	6.5	**NSYEB1516D8**
200	27	25	6.5	**NSYEB2025D8**
200	33	50	6.5	**NSYEB2050D8**

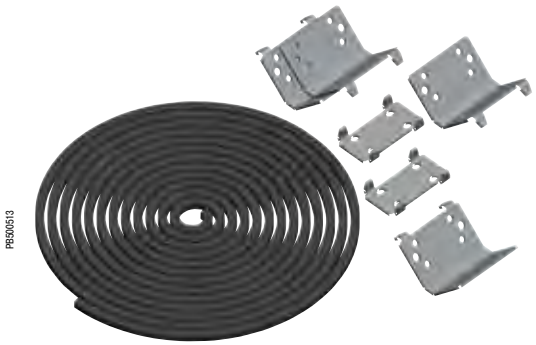
PB500513

Соединительный комплект, обеспечивающий ЭМС

- Предназначен для соединения шкафов боковыми или задними сторонами.
- Степень защиты: IP55.
- Специальный уплотнитель ЭМС.
- При соединении шкафов уровень ослабления понижается на 5 дБ (проконсультируйтесь в Schneider Electric).

Высота	Глубина	№ по каталогу
1800	400	**NSYSFHFBK184**
	600	**NSYSFHFBK186**
2000	400	**NSYSFHFBK204**
	600	**NSYSFHFBK206**
	800	**NSYSFHFBK208**
2200	600	**NSYSFHFBK226**
	800	**NSYSFHFBK228**

Также см. таблицу выбора Стр. 124 и 125

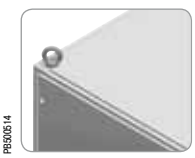
PB500514

Общие принадлежности Стр. **162 и 163**


PB500471

Системы блокировки и замковые механизмы Стр. **178 - 183**


PB500476

Принадлежности для двери Стр. **481**

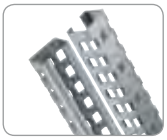
PB500483

Принадлежности для монтажа Стр. **358 - 360**

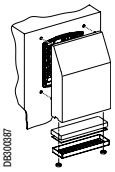
DB500387

Системы вентиляции Стр. **690 - 693**

Шкафы для распределительных устройств



P8602041

Шкафы для распределительных устройств
Содержание

Spacial S3DM	**593**
Spacial SF	**593**
Принадлежности	**593**

Промышленный шкаф для модульных распределительных устройств



Шкаф S3DM
(стандартное исполнение)



Шкаф S3DM с платой для установки модульного оборудования DLM*

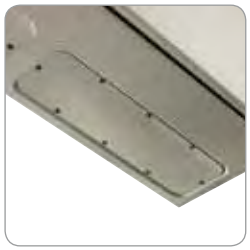

Верхняя и нижняя платы кабельного ввода с разметкой на квадраты



Шинки заземления (стр. **492**)
(заказываются отдельно)

Восемь типоразмеров, глубина 150 мм. Высота от 400 до 1000 мм, ширина от 300 до 800 мм.
Прозрачная дверь из небьющегося стекла Securit® толщиной 4 мм.
Сплошная дверь по заказу, см. стр. **595**.
Руководство по выбору, стр. **24**.

Технические характеристики

- Текстурированное порошковое полиэфирное покрытие серого цвета RAL 7035.
- Степень защиты: IP66.
- Стойкость к внешнему механическому воздействию: IK08.

Корпус

- Корпус выгнут и сварен из цельного стального листа. Передний профиль двойной толщины, с выемкой.
- Крепится к стене с помощью проушин (заказываются отдельно).
- 4 приваренных ступенчатых болта M8 x 25 мм для установки монтажной платы и ступенчатых направляющих на расстоянии 10 мм от стенки шкафа.
- Платы кабельного ввода (245 x 80) в верхней и нижней панелях шкафа, обеспечивающие максимальную поверхность доступа.

Дверь

- Прозрачная дверь из небьющегося стекла Securit® толщиной 4 мм (также возможна сплошная дверь).
- Легко снимается и навешивается для открывания в другую сторону. Рамка двойной толщины (20 мм) обеспечивает превосходную жёсткость. Угол открывания 120°, 2 или 3 потайные петли. Три точки запирания в шкафах высотой более 600 мм.
- В стандартную комплектацию настенного шкафа входит замок под ключ с 2 бородками 3 мм.
- Со стороны петель на дверях установлены перфорированные рейки с отверстиями Ø 4,2 мм с шагом 25 мм.
- Полиуретановое уплотнение.
- Болты заземления M6 x 16 мм для эквипотенциального соединения заземления двери и корпуса шкафа.

Специальные принадлежности

- Шкаф Spacial S3DM для модульных распределительных устройств может быть оборудован:
– Платой для установки модульного оборудования (**NSYDLM●●●**) с передними панелями с вырезами под 24 - 234 модуля в зависимости от модели шкафа (см. стр. **396**).
– Шинкой заземления 6 мм², соединяющей дверь и корпус шкафа.

В шкафах глубиной 150 мм шасси может быть установлено в передней части или в задней части (на приваренных болтах). Глубину установки можно изменять с помощью регулируемых опор (типа **NSYSDCR**).
Шкаф также может быть оборудован сплошной монтажной платой, см. стр. 338.



* Плата для установки модульного оборудования (модульное шасси) DLM включает передние панелей с вырезами, фиксируемые винтами. Жёсткий каркас изготовлен из оцинкованной стали.
Глубина шасси (расстояние между задней рейкой и передней панелью) регулируется в диапазоне от 40 до 85 мм, что позволяет устанавливать на нём оборудование любого типа.
Шкаф может быть оборудован стандартными принадлежностями шкафов модельного ряда Spacial.

Также см. принадлежности

Панель-заглушка
Стр. **399**

Распределительные клеммы
Стр. **422**

Размеры

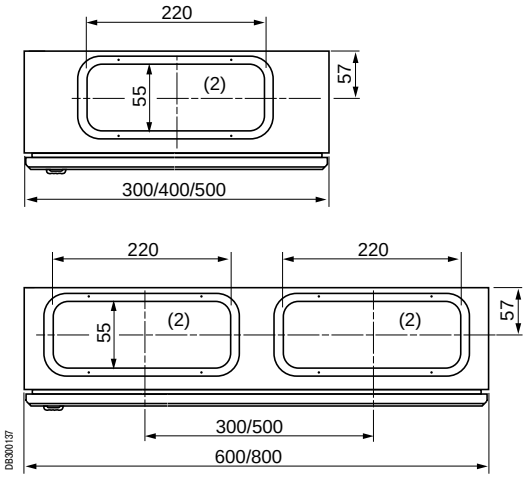

(1) Расстояние между передними поверхностями двери и модульного шасси.
(2) Платы кабельного ввода на верхней и нижней панелях шкафа.

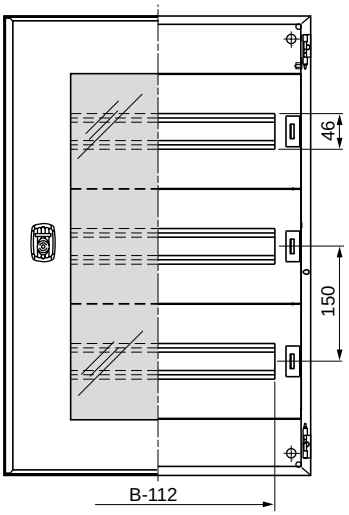

Вырез в передней панели
(см. стр. **397**)

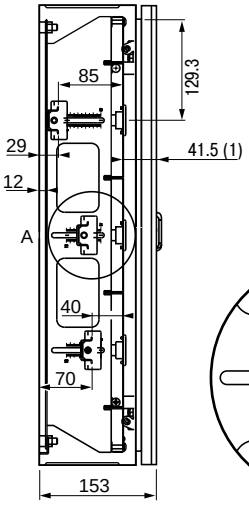

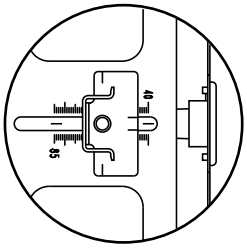

Фрагмент A

Количество модулей шириной 18 мм для шасси различных моделей**

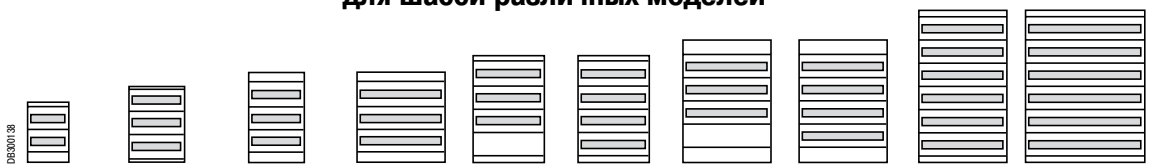

№ по каталогу шасси	NSYDLM24	NSYDLM48*	NSYDLM48P*	NSYDLM84P*	NSYDLM66	NSYDLM88	NSYDLM84	NSYDLM112	NSYDLM168	NSYDLM240
Высота шкафа (мм)	400	500	600	600	700	700	800	800	1000	1000
Ширина шкафа (мм)	300	400	400	600	500	500	600	600	600	800
Кол-во рядов	2	3	3	3	3	4	3	4	6	6
Модулей в ряду	12	16	16	28	22	22	28	28	28	39
Общее кол-во модулей	24	48	48	84	66	88	84	112	168	234

* Для кат. номеров **NSYDLM48**, **NSYDLM48P** и **NSYDLM84P**: в центральный ряд шасси, установленного в передней части шкафа, нельзя устанавливать модульные устройства на высоте замка (сверьтесь с нашей технической документацией). В этом случае вместо модуля устанавливается заглушка.
** Плата DLM для установки модульного оборудования (модульное шасси) (см. стр. **396**).

Размеры приведены для модульного шасси – аксессуара, наиболее часто используемого с этим шкафом.

Таблица выбора сплошных дверей для шкафа S3DM

Описание	№ по каталогу
Настенный шкаф Spacial (В x Ш) 400 x 300 мм	**NSYPS3D43**
Настенный шкаф Spacial (В x Ш) 500 x 400 мм	**NSYPS3D54**
Настенный шкаф Spacial (В x Ш) 600 x 400 мм	**NSYPS3D64**
Настенный шкаф Spacial (В x Ш) 600 x 600 мм	**NSYPS3D66**
Настенный шкаф Spacial (В x Ш) 700 x 500 мм	**NSYPS3D75**

Также см. принадлежности

Монтажная плата
Стр. **338**

Принадлежности для монтажной платы
Стр. **344**

Принадлежности для прокладки кабелей
Стр. **95** / **434**

Шкафы Spacial SF для сборки НКУ системы Prisma Plus P


PB500211

В серию Spacial SF входят специальные шкафы для сборки системы НКУ Prisma Plus P, включающей функциональные блоки, вертикальные и горизонтальные силовые шины.
Распределительные щиты успешно выдержали типовые испытания в соответствии со стандартом МЭК 61439-2.
Секционирование по форме 2 или 3 благодаря компонентам системы Prisma Plus P.

Серый цвет RAL 7035, степень защиты: IP55, IK10.
Возможны другие цвета и варианты отделки: обратитесь в нашу службу заказного исполнения.

Предложение включает:
- Сборные стальные шкафы высотой 2000 мм.
- Шкафы шириной 700 мм для установки функциональных блоков Prisma P и шкафы шириной 300 мм для установки кабельных каналов и вертикальных сборных шин.
- Шкафы глубиной 500 и 600 мм для сборки щитов на токи до 1600 А.
- Шкафы глубиной 800 мм для сборки щитов на токи до 3200 А или с задним присоединением устройств.

С целью создания комбинированного НКУ, объединяющего щит управления и электрораспределительный щит, шкафы для системы Prisma Plus P могут быть объединены со стандартными шкафами Spacial SF с помощью универсальных монтажных принадлежностей.

Примечание: стандартный шкаф Spacial SF шириной 400 мм может использоваться в качестве кабельной секции.


PB500740

Электрические характеристики

На базе шкафов Spacial SF можно собрать НКУ системы Prisma Plus P, соответствующие стандартам МЭК 50298, МЭК 62262 и МЭК 61439-2 и обладающие следующими характеристиками:
- Номинальное напряжение изоляции шин главной цепи: 1000 В.
- Номинальный ток In: 3200 А.
- Максимальный ток короткого замыкания Ipk: 187 кА.
- Допустимый сквозной ток короткого замыкания Icw: 85 кА (действ.)/1 с.
- Частота: 50/60 Гц.

Механические характеристики

- Каркас из оцинкованной стали.
- Панели из листовой стали с текстурированным эпоксидно-полиэфирным покрытием серого цвета RAL 7035.
- Съёмные панели.
- Каркасы шкафов могут соединяться друг с другом сбоку или сзади.
- IP55.
- IK10 (IK08 для прозрачных дверей).

Изготовление на заказ: все стандартные размеры из нашего каталогу, а также размеры заказчика

Configured


PB501688
Лакокрасочные покрытия


PB500359
Отверстия и вырезы


PB501690
Монтаж


PB501692
Принадлежности

Шкафы Spacial SF для сборки НКУ системы Prisma Plus P
Принадлежности шкафа



Ш = 300 мм



Шкаф глубиной 500 мм



Шкаф глубиной 600 или 800 мм

Ш = 700 мм

Технические характеристики

Данные шкафы Spacial специально предназначены для сборки системы НКУ Prisma Plus P, включающей функциональные блоки и силовые шины. Высота шкафов: 2000 мм.
Степень защиты IP55. Стойкость к механическому воздействию: IK10 для шкафов со сплошной дверью, IK08 – с прозрачной дверью.

Выпускаются шкафы с тремя вариантами глубины:
- 500 и 600 мм для сборки щитов на токи до 1600 А;
- 800 мм для сборки щитов на токи до 3200 А или с задним присоединением устройств.

Шкафы шириной 700 мм позволяют устанавливать функциональные блоки системы Prisma Plus P белого цвета RAL 9001.

Шкафы шириной 300 мм могут использоваться в качестве кабельных секций или для установки плоских сборных шин.

Секция для шин может располагаться слева или справа.
Секции для шин могут соединяться друг с другом сбоку или сзади.

Шкафы шириной 700 мм совместимы со всеми существующими функциональными блоками системы Prisma Plus, исключая выполненные заводским способом соединения. См. каталог Prisma Plus.

В состав шкафов шириной 700 мм входят:
- 2 рамы (нижняя и верхняя с верхней панелью на винтах);
- 4 вертикальные рейки;
- 4 уравнительные перемычки (шкаф глубиной 500 мм);
- 2 уравнительные и 2 промежуточные перемычки (шкаф глубиной 600 и 800 мм);
- задняя панель с винтовым креплением;
- сплошная или прозрачная дверь.

Шкафы могут соединяться друг с другом сбоку или сзади.

В состав шкафов шириной 300 мм входят:
- 2 рамы (нижняя и верхняя с верхней панелью на винтах);
- 4 вертикальные рейки;
- задняя панель с винтовым креплением;
- сплошная дверь.

Силовые шины Linergy могут быть установлены сбоку только в шкафы глубиной 500 мм. К шинам следует заказать комплект из 2 уравнительных перемычек **NSYSFPA** системы Prisma Plus P.

Шкафы поставляются в собранном виде без боковых панелей.

Все шкафы Spacial SF для системы Prisma Plus P могут соединяться со шкафами Spacial SF такой же глубины.

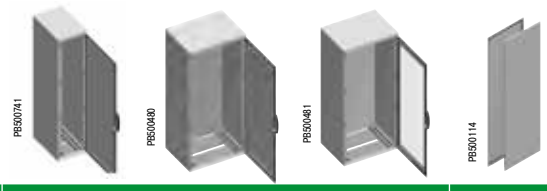

Высота (мм)	Глубина (мм)	Ширина (мм)			Комплект из 2 боковых панелей
		300 Сплошная дверь	700 Сплошная дверь	700 Прозрачная дверь	
2000	500	**NSYSF20350**	**NSYSFP20750**	**NSYSFP20750T**	**NSY2SP205**
	600	**NSYSF20360**	**NSYSFP20760**	**NSYSFP20760T**	**NSY2SP206**
	800	**NSYSF20380**	**NSYSFP20780**	**NSYSFP20780T**	**NSY2SP208**

Чтобы обеспечить надёжное заземление боковых панелей, используйте заземляющие проводники.

Шкафы Spacial SF для сборки НКУ системы Prisma Plus P
Принадлежности

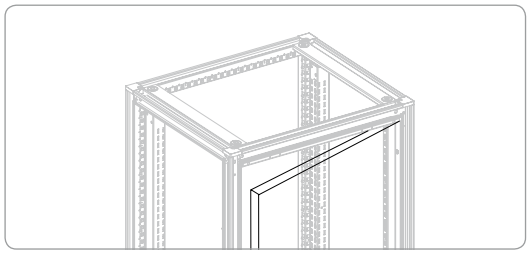
DB300255

Поворотная рама передней панели Prisma Plus

Поворотная рама для передних панелей шириной 700 мм.
- Возможность навешивания справа или слева.
- Цвет: белый RAL 9001.
- Фиксация в 2 точках гайками, заворачиваемыми на 1/4 оборота.
- Установка в шкаф шириной 700 мм.
- Обязательна для монтажа функциональных блоков Prisma Plus.

№ по каталогу
08566

Цоколи

Цоколи выпускаются высотой 100 и 200 мм. Устанавливая их друг на друга, можно получить цоколи высотой 300 мм, 400 мм и больше.
В состав цоколя входят:
- передняя и задняя панели с 4 уголками;
- 2 боковых панели.

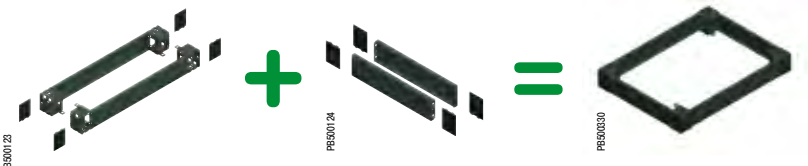
PBS00123 PBS00124 PBS00130

Ширина (мм)	Глубина (мм)	Цоколь высотой 100 мм		Цоколь высотой 200 мм	
		Передняя/задняя панели	Боковые панели	Передняя/задняя панели	Боковые панели
300	500	NSYSPF3100	NSYSPS5100	NSYSPF3200	NSYSPS5200
	600		NSYSPS6100		NSYSPS6200
	800		NSYSPS8100		NSYSPS8200
700	500	NSYSPF7100	NSYSPS5100	NSYSPF7200	NSYSPS5200
	600		NSYSPS6100		NSYSPS6200
	800		NSYSPS8100		NSYSPS8200

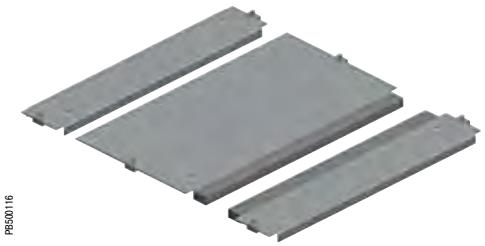
PBS00116

Плата кабельного ввода

Плата из оцинкованной стали толщиной 1,5 мм для ввода кабелей в шкаф снизу.
Фиксируется С-образными зажимами с винтами, обеспечивающими целостность электрической цепи.
Плата с 1 вводом: с самозатухающим самоклеящимся полиуретановым уплотнением прямоугольного сечения 15 x 25 мм и крепёжными элементами.

Ширина (мм)	Глубина (мм)	№ по каталогу
300	500	NSYEC351
	600	NSYEC361
	800	NSYEC381
700	500	NSYEC751
	600	NSYEC761
	800	NSYEC781

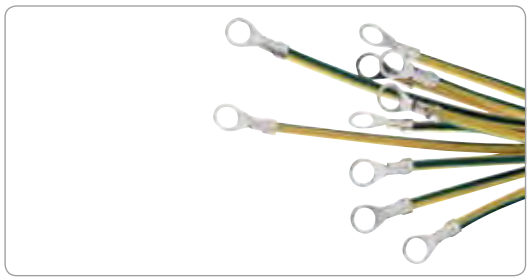
PBS00217

Проводники заземления

- Обязательно устанавливаются для гарантированного заземления боковых и верхней панелей, двери.
- Материал: медная проволока, латунные наконечники, жёлто-зелёная ПВХ изоляция.
- Состав комплекта поставки: 10 заземляющих проводников, заказываются в количестве, кратном 10 (гайки и шайбы не поставляются).

Длина (мм)	Сечение ($мм^2$)	Ø кольца (мм)	№ по каталогу
160	6	8.3	NSYEL166D8
350	25	8.3	NSYEL3525D8

Шкафы Spacial SF для сборки НКУ системы Prisma Plus P
Принадлежности


PB500114

Боковые панели

Крепление снаружи

- Комплект из 2 боковых панелей, прикрепляемых снаружи.
- Невыпадающие винты.
- Материал: сталь.
- Обработка поверхности: текстурированное эпоксидно-полиэфирное покрытие серого цвета RAL 7035.
- Комплект поставки: 2 боковых панелей, прикрепляемых снаружи, с крепёжными принадлежностями.

Номинальные размеры (мм)		№ по каталогу
Высота	Глубина	
2000	500	**NSY2SP205**
	600	**NSY2SP206**
	800	**NSY2SP208**

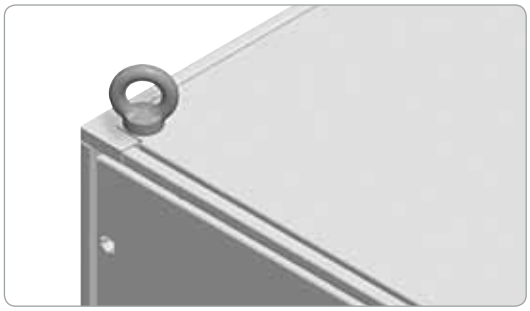
PB500514

Рым-болты

Комплект из 4 литых рым-болтов M12 из оцинкованной стали, ввинчиваемых в раму шкафа по оси вертикальных реек.

№ по каталогу
NSYSFEB

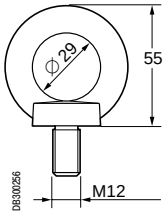

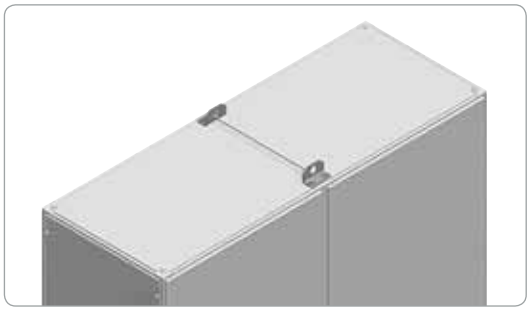
PB500606

Подъёмные проушины

Комплект из 4 проушин из оцинкованной стали.
Соединяют 2 смежных шкафа, крепятся к отверстиям для рым-болтов.

№ по каталогу
NSYSFELB

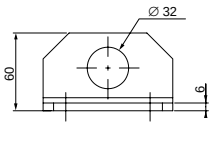

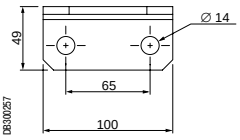

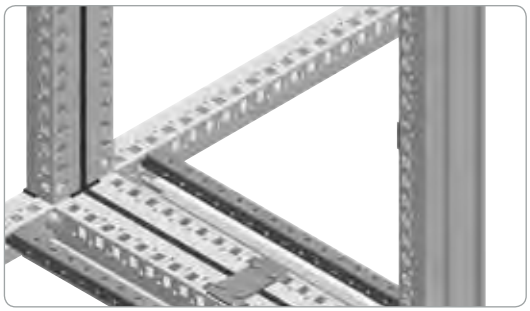
PB500532

Комплект для соединения шкафов

Для соединения двух шкафов боковыми или задними сторонами*.
- Крепится изнутри шкафа.
- Степень защиты: IP55.
- Материал:
– Соединительные пластины: оцинкованная сталь.
– Уплотнитель: EPDM.

№ по каталогу
NSYSFBK19

* Шкафы, соединенные задними сторонами, перед перемещением или транспортировкой следует разъединить.

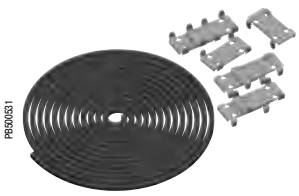
PB500531

Шкафы Spacial SF для сборки НКУ системы Prisma Plus P

Горизонтальные силовые шины на токи до 1600 А

Конфигурация силовых шин

Шины установлены на изолирующих держателях, закреплённых на основной раме.
В таблицах ниже указаны:
- количество и сечение требуемых шин в зависимости от допустимого тока в силовых шинах;
- количество шинодержателей, устанавливаемых в раму каждого типа, в зависимости:

– от сечения шин;
– от допустимого сквозного тока короткого замыкания Icw.

Более подробная информация о конфигурации силовых шин указана на стр. **603**.

Высота системы шин составляет 3 модуля по 50 мм.

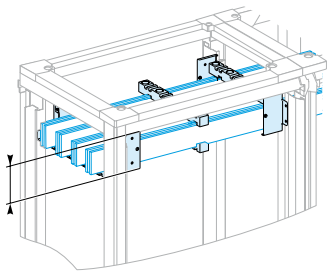

3 модуля

Выбор силовых шин

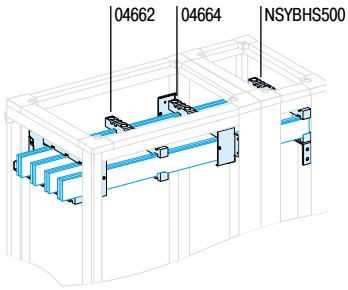

Стационарный и переносной держатели силовых шин

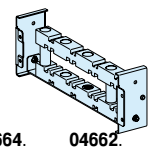

04664.

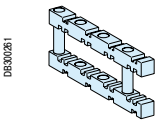

04662.

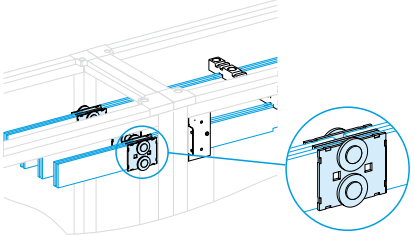

Переходная пластинка

Количество и сечение медных шин

Допустимый ток (А)	Кол-во шин на фазу
IP55	
750	1 шина 60 x 5
900	1 шина 80 x 5
1250	2 шины 60 x 5
1600	2 шины 80 x 5

Примечание: допустимые значения тока в силовых шинах указаны для температуры окружающей среды снаружи щита 35 °C.

Количество держателей

Ширина рамы (мм)	Сечение шин (мм)	Кол-во держателей для Icw (кА, действ./1 с)				
		≤ 15	≤ 25	≤ 30	≤ 40	≤ 50
700	1 шина 60 x 5	2			3	
	1 шина 80 x 5					
	2 шины 60 x 5					
	2 шины 80 x 5					
300	Любое сечение	1			2	

Плоские шины длиной 2000 мм

Описание	№ по каталогу
Сплошная медная шина 60 x 5 мм	**04536**
Сплошная медная шина 80 x 5 мм	**04538**

Держатели шин

2 стационарных держателя для рам, Ш = 700 мм, и держатель для рам, Ш = 300 мм, являются обязательными. Если требуется больше держателей, необходимо устанавливать переносные держатели.

Расстояние между осями шин (мм)	Шкаф Ш = 700 мм Г = 500 мм	Шкаф Ш = 300 мм Г = 500 мм	Шкаф Ш = 300 мм Г = 600 мм	Шкаф Ш = 300 мм Г = 800 мм
	75	75	75	75
Стационарный держатель горизонтальных шин	**04664**	**NSYBHS500**	**NSYBHS600**	**NSYBHS800**
Переносной держатель (дополнительный)	**04662**	**04662**	**04662**	**04662**

Переходные пластинки

Описание		№ по каталогу
Переходная пластинка для горизонтальных силовых шин	Ширина 60 мм	**04640**
	Ширина 80 мм	**04641**

Примечание: в случае установки силовых шин в нижней части ячейки их необходимо секционировать.

Шкафы Spacial SF для сборки НКУ системы Prisma Plus P

Горизонтальные силовые шины на токи до 3200 А

Конфигурация силовых шин

Шины установлены на изолирующих держателях, закреплённых на основной раме.
В таблицах ниже указаны:
- количество и сечение требуемых шин в зависимости от допустимого тока в силовых шинах;
- количество шинодержателей, устанавливаемых в раму каждого типа, в зависимости:

– от сечения шин;
– от допустимого сквозного тока короткого замыкания Icw.

Более подробная информация о конфигурации силовых шин указана на стр. **603**.

Высота системы шин составляет 3 модуля по 50 мм каждый.

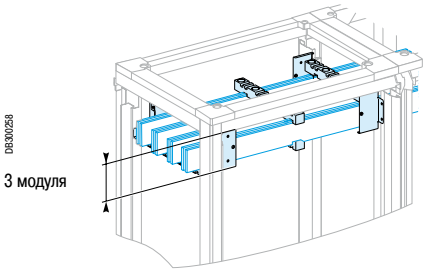

3 модуля

Количество и сечение медных шин

Допустимый ток (А) IP55	Кол-во шин на фазу
1080	1 шина 50 x 10
1250	1 шина 60 x 10
1600	1 шина 80 x 10
1850	2 шины 50 x 10
2000	2 шины 60 x 10
2500	2 шины 80 x 10
2900	2 шины 100 x 10

Примечание: допустимые значения тока в силовых шинах указаны для температуры окружающей среды снаружи щита 35 °C.

Количество держателей (расстояние между осями шин 75 мм)

Ширина рамы (мм)	Сечение шин (мм)	Кол-во держателей для Icw (кА, действ./1 с)							
		≤ 25	≤ 30	≤ 40	≤ 50	≤ 60	≤ 65	≤ 75	≤ 85
700	1 шина 50 x 10	2			3			4	
	1 шина 60 x 10								
	1 шина 80 x 10								
	2 шины 50 x 10								
	2 шины 60 x 10								
	2 шины 80 x 10								
	2 шины 100 x 10								
300	Любое сечение	1				2			

Количество держателей (расстояние между осями шин 115 мм)

Ширина рамы (мм)	Сечение шин (мм)	Кол-во держателей для Icw (кА, действ./1 с)							
		≤ 25	≤ 30	≤ 40	≤ 50	≤ 60	≤ 65	≤ 75	≤ 85
700	1 шина 50 x 10	2		3			4		
	1 шина 60 x 10								
	1 шина 80 x 10								
	2 шины 50 x 10								
	2 шины 60 x 10								
	2 шины 80 x 10								
	2 шины 100 x 10								
300	Любое сечение	1				2			

Шкафы Spacial SF для сборки НКУ системы Prisma Plus P

Горизонтальные силовые шины на токи до 3200 А

Выбор силовых шин

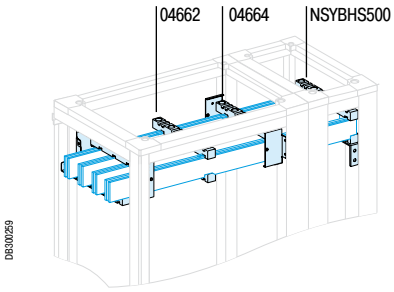

Стационарный и переносной держатели силовых шин

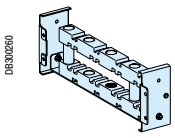

04664.

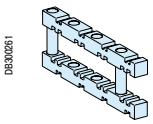

04662.

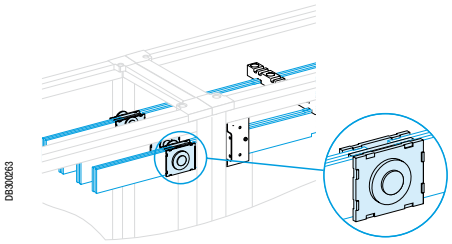

Плоские шины длиной 2000 мм

Описание	№ по каталогу
Сплошная медная шина 50 x 10 мм	**04545**
Сплошная медная шина 60 x 10 мм	**04546**
Сплошная медная шина 80 x 10 мм	**04548**
Сплошная медная шина 100 x 10 мм	**04550**

Держатели шин

2 стационарных держателя для рам, Ш = 700 мм, и держатель для рам, Ш = 300 мм, являются обязательными. Если требуется больше держателей, необходимо устанавливать переносные держатели.

Расстояние между осями шин (мм)	Ширина шины	Шкаф Ш = 700 мм	Шкаф Ш = 300 мм Г = 500 мм	Шкаф Ш = 300 мм Г = 600 мм	Шкаф Ш = 300 мм Г = 800 мм
		75	75	75	75
Стационарный держатель горизонтальных шин	≤80 мм	**04664**	**NSYBHS500**	**NSYBHS600**	**NSYBHS800**
	>80 мм	**04664 +04671**	**NSYBHS500 +04671**	**NSYBHS600 +04671**	**NSYBHS800 +04671**
Переносной держатель (дополнительный)	≤80 мм	**04662**	**04662**	**04662**	**04662**
	>80 мм	**04662 +04671**	**04662 +04671**	**04662 +04671**	**04662 +04671**

Расстояние между осями шин (мм)	Ширина шины	Шкаф Ш = 700 мм Г = 800 мм	Шкаф Ш = 300 мм Г = 800 мм
		115	115
Стационарный держатель горизонтальных шин	≤80 мм	**NSYBHS800L**	**NSYBHS800L**
	>80 мм	**NSYBHS800L +04671**	**NSYBHS800L +04671**
Переносной держатель (дополнительный)	≤80 мм	**04678**	**04678**
	>80 мм	**04678 +04671**	**04678 +04671**

Переходные пластинки

Описание		№ по каталогу
Переходная пластинка для горизонтальных силовых шин	Ш = 50/60 мм	**04640**
	Ш = 80/100 мм	**04641**

Примечание: в случае установки силовых шин в нижней части ячейки их необходимо секционировать.

Шкафы Spacial SF для сборки НКУ системы Prisma Plus P

Вертикальные силовые шины Linergy на ток до 3200 А для шкафов глубиной 500 мм

Конфигурация силовых шин

В таблице на этой странице указаны:
- каталожные номера профильных алюминиевых шин в зависимости от допустимого тока в силовых шинах;
- количество используемых держателей в зависимости от допустимого сквозного тока короткого замыкания (Icw в кА действ./1 с).

При токах более 1600 А используются две параллельные системы силовых шин, установленные двух смежных рамах.

В этом случае шины должны быть обязательно связаны между собой 3 уравнительными перемычками.

- Держатели шин – одинаковые, независимо от пропускаемого тока.

Описание	№ по кат. одной шины	Допустимый ток (А) для распред. щита при 35 °C	Кол-во держателей в зависимости от допустимого сквозного тока короткого замыкания Icw (кА действ./1 с)							
		IP > 31	≤ 25	≤ 30	≤ 40	≤ 50	≤ 60	≤ 65	≤ 75	≤ 85
Одинарные шины										
Linergy 630	**04502**	590	3							
Linergy 800	**04503**	760								
Linergy 1000	**04504**	950								
Linergy 1250	**04505**	1170				4	5			
Linergy 1600	**04506**	1480							7	8
Двойные шины										
Linergy 2000	**04504** x 2	1820	2 x 3				2 x 4		2 x 5	
Linergy 2500	**04505** x 2	2260								
Linergy 3200	**04506** x 2	2920								

Примечание. Допустимые значения тока в силовых шинах указаны для температуры окружающей среды снаружи щита 35 °C. Нижний держатель также служит опорой для шины. Каждый каталожный номер соответствует 1 шине.

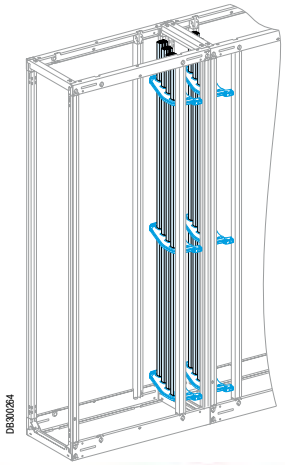



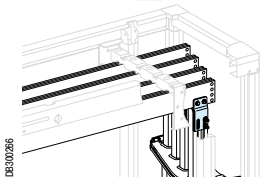

04635 – комплект для подсоединения горизонтальных силовых шин, T=5 мм

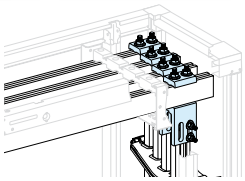

04636 – комплект для подсоединения горизонтальных силовых шин, T=10 мм

Выбор силовых шин

Шина Linergy длиной 1670 мм и сечением 32,5 x 42,5 мм.
Выбор каталожного номера: см. таблицу ниже.

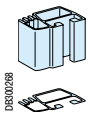

Шина 630 А,
№ по кат. **04502**

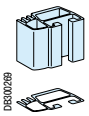

Шина 800 А,
№ по кат. **04503**

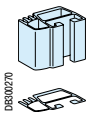

Шина 1000 А,
№ по кат. **04504**

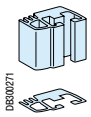

Шина 1250 А,
№ по кат. **04505**

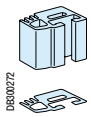

Шина 1600 А,
№ по кат. **04506**

Держатель шин и уравнительная перемычка

- При установке шины Linergy в шкаф шириной 300 мм и глубиной 500 мм необходимы уравнительные перемычки.
- Держатель шин Linergy поставляется с крепёжными принадлежностями класса 8.8.

Описание	№ по каталогу
Уравнительные перемычки, комплект из 2 шт.	**NSYSFPA**
Держатель шины Linergy	**04651**

Силовые шины устанавливаются в сборные шкафы шириной 700 и глубиной 500 мм.

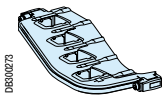

Держатель шин Linergy

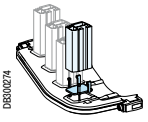

Каждая шина поставляется с упором, устанавливаемым в нижний держатель

Комплект для подсоединения горизонтальных силовых шин

Служит для подсоединения горизонтальных силовых шин толщиной 5 или 10 мм к боковым силовым шинам Linergy. Поставляется с крепёжными деталями.

Комплект для подсоединения (1)		№ по каталогу
Горизонтальных силовых шин, T = 5 мм	Соединительный проводник на ток до 1000 А	**04634**
	Соединительный проводник на ток до 1600 А	**04635**
Горизонтальных силовых шин, T = 10 мм	Соединительный проводник для горизонтальных шин Ш ≤ 80 мм	**04636**
	Соединительный проводник для горизонтальных шин Ш > 80 мм	**04636 + 04642**

(1) Каталожные номера **04634**, **04635** и **04636** заказываются из расчёта один комплект на фазу.

Шкафы Spacial SF для сборки НКУ системы Prisma Plus P

Задние силовые шины Linergy на токи до 1600 А

Конфигурация силовых шин

В таблице на этой странице указаны:
- каталожные номера профильных шин в зависимости от допустимого тока в силовых шинах;
- количество используемых держателей в зависимости от допустимого сквозного тока короткого замыкания (Icw в кА действ./1 с).

Силовые шины устанавливаются в сборные шкафы шириной 700 и глубиной 500 мм.
- Держатели шин – одинаковые, независимо от пропускаемого тока.

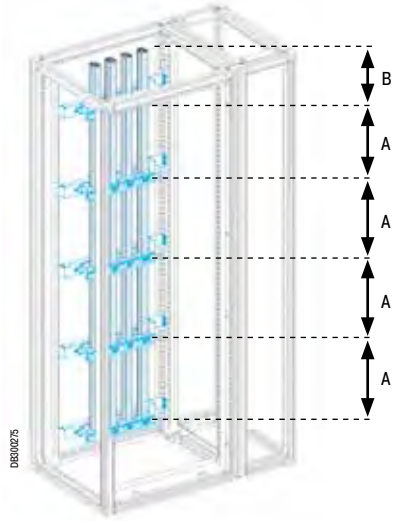

Шины на ток до 1600 А (ток к.з. 30 и 40 кА)
Нижний держатель также служит опорой для шины.

B = макс. 387.5 мм
A = макс. 350 мм

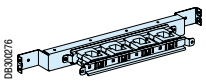

Держатель шины

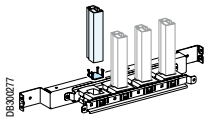

Каждая вертикальная шина поставляется с упором, устанавливаемым в нижний держатель

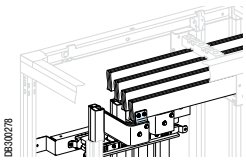

04635 – комплект для подсоединения горизонтальных силовых шин, T=5 мм

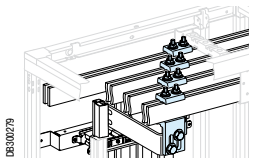

04636 – комплект для подсоединения горизонтальных силовых шин, T=10 мм

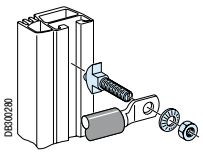

Крепёжные детали шин Linergy (винт, гайка, контактная шайба)

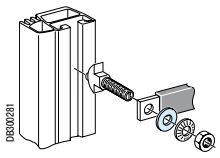

Плоские шайбы



Описание	№ по кат. одной шины	Допустимый ток (А) для распред. щита при 35 °C	Кол-во держателей в зависимости от допустимого сквозного тока короткого замыкания Icw (кА действ./1 с)			
		IP > 31	≤ 25	≤ 30	≤ 40	≤ 50
Linergy 630	**04502**	590	3	4	5	7
Linergy 800	**04503**	760				
Linergy 1000	**04504**	950				
Linergy 1250	**04505**	1170				
Linergy 1600	**04506**	1480				

Примечание. Допустимые значения тока в силовых шинах указаны для температуры окружающей среды снаружи щита 35 °C. Нижний держатель также служит опорой для шины. Каждый каталожный номер соответствует 1 шине.

Выбор силовых шин

Шина Linergy длиной 1670 мм и сечением 32,5 x 42,5 мм.
Выбор каталожного номера: см. таблицу ниже.

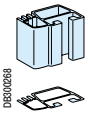

Шина 630 А,
№ по кат. **04502**

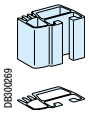

Шина 800 А,
№ по кат. **04503**

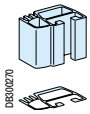

Шина 1000 А,
№ по кат. **04504**

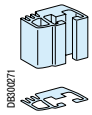

Шина 1250 А,
№ по кат. **04505**

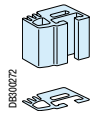

Шина 1600 А,
№ по кат. **04506**

Держатель шины

- Нижний держатель также служит опорой для шины.
- Поставляется с крепёжными деталями класса 8.8.

Держатель шины	№ по каталогу
Для задних силовых шин Linergy	**04652**

Комплект для подсоединения горизонтальных силовых шин

Служит для подсоединения горизонтальных силовых шин толщиной 5 или 10 мм к задним силовым шинам Linergy.

Комплект для подсоединения (2)		№ по каталогу
Горизонтальных силовых шин, T = 5 мм		**04635 (1)**
Горизонтальных силовых шин, T = 10 мм	Горизонтальных силовых шин, Ш ≤ 80 мм	**04636 (1)**
	Горизонтальных силовых шин, Ш > 80 мм	**04636 + 04642 (1)**

(1) Часть соединений выполняется с помощью изолированных гибких шинок.

(2) Каталожные номера **04635** и **04636** заказываются из расчёта один комплект на фазу.

Принадлежности силовых шин Linergy

Крепёж (3)

Комплект из 20 болтов, 20 гаек, 20 контактных шайб	№ по каталогу
С болтами M8 x 25 мм для подсоединения гибких шинок и наконечников	**04766**
С болтами M8 x 39 мм для подсоединения медных шин	**04767**

(3) Головка болта 8.8 входит внутрь желоба шины и скользит по нему, стопорится в требуемом месте.

Плоские шайбы

Комплект из 20 плоских шайб M8		№ по каталогу
Сталь	Внешний диаметр 20 мм	**04772**
	Внешний диаметр 24 мм	**04773**
	Внешний диаметр 28 мм	**04774**
Латунь	Внешний диаметр 20 мм (для присоединения наконечников к шине Linergy)	**04775**

Маркировка

Комплект из 12 указателей фаз для шин Linergy	№ по каталогу
12 табличек на защёлках + этикетки N, L1, L2, L3, PE, PEN	**04794**

Шкафы Spacial SF для сборки НКУ системы Prisma Plus P

Вертикальные силовые шины на токи до 1600 А
Плоские шины толщиной 5 мм

Конфигурация силовых шин

Силовые шины поддерживаются тремя изолирующими стационарными держателями (установка обязательна), крепящимися винтами к раме.
При необходимости используются дополнительные держатели.
Шины опираются на нижние держатели.
В таблице на этой странице указаны:

- количество и сечение требуемых шин в зависимости от допустимого тока в силовых шинах;
- количество устанавливаемых держателей шин в зависимости от допустимого сквозного тока короткого замыкания (Icw).

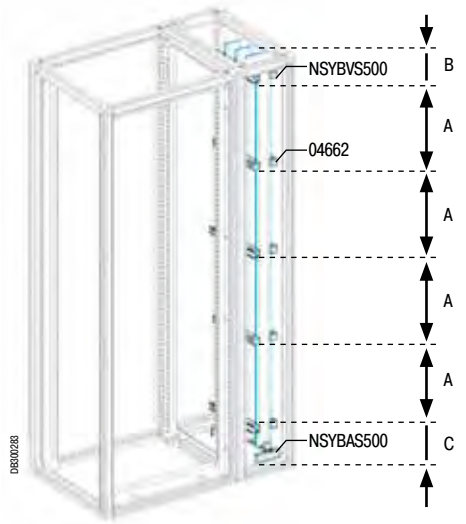

Шины на ток Icw = 30 кА действ./1 с.
Шины фиксируются тремя стационарными (обязательно) и двумя переносными держателями.

B = макс. 100 мм
A = макс. 350 мм
C = макс. 87.5 мм

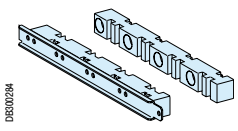

Переносной держатель шин **04662**

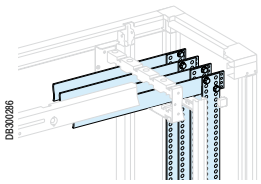

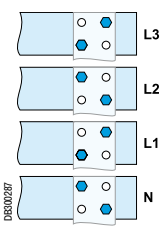

Чтобы обеспечить необходимое изоляционное расстояние, крепёжные болты следует устанавливать как показано на рисунке.

Количество медных шин и держателей

Допустимый ток (А) для распред. щита	Кол-во шин на фазу и их сечение (мм)	Кол-во держателей в зависимости от допустимого сквозного тока короткого замыкания Icw (кА действ./1 с)				
IP > 31		15	≤ 25	≤ 30	≤ 40	≤ 50
750	1 шина 60 x 5	3	5	5	5	7
900	1 шина 80 x 5					
1250	2 шины 60 x 5					
1600	2 шины 80 x 5					

Примечание: допустимые значения тока в силовых шинах указаны для температуры окружающей среды снаружи щита 35 °C.

Выбор силовых шин

Плоские шины длиной 1675 мм

Перфорированные медные шины	№ по каталогу
60 x 5 мм	**04516**
80 x 5 мм	**04518**

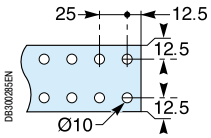

Держатели шин, прикрепляемые к каркасу кабельной секции шириной 300 мм

Шины фиксируются тремя стационарными держателями (обязательно). Если требуется более трёх держателей, используются переносные держатели.

Расстояние между осями шин (мм)	Шкаф Ш = 300 мм Г = 500 мм	Шкаф Ш = 300 мм Г = 600 мм	Шкаф Ш = 300 мм Г = 800 мм	Шкаф Ш = 300 мм Г = 800 мм
	75	75	75	115
Стационарный держатель для боковых плоских шин	**NSYBVS500**	**NSYBVS600**	**NSYBVS800**	**NSYBVS800L**
Переносной держатель (дополнительный)	**04662**	**04662**	**04662**	**04678**

Фиксация шин

Нижний держатель позволяет правильно установить и зафиксировать шины, но он не выполняет функцию держателя шин.

Расстояние между осями шин (мм)	Шкаф Ш = 300 мм Г = 500 мм	Шкаф Ш = 300 мм Г = 600 мм	Шкаф Ш = 300 мм Г = 800 мм	Шкаф Ш = 300 мм Г = 800 мм
	75	75	75	115
Нижний держатель для боковых плоских шин	**NSYAS500**	**NSYAS600**	**NSYAS800**	**NSYAS800L**

Примечание: при присоединении плоских шин толщиной 5 мм к горизонтальным силовым шинам нижние держатели **NSYAS•00** не требуются.

Подсоединение горизонтальных силовых шин толщиной 5 мм

Соединение напрямую (расстояние между осями шин 75 мм)

При расстоянии между осями шин 75 мм шины должны полностью перекрываться.

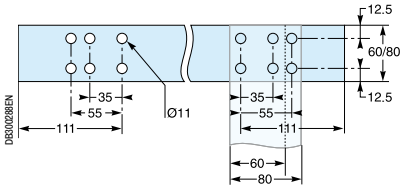

Размеры отверстий, просверливаемых в горизонтальных шинах толщиной 5 мм.

Шкафы Spacial SF для сборки НКУ системы Prisma Plus P

Вертикальные силовые шины на токи до 3200 А
Плоские шины толщиной 10 мм

Конфигурация силовых шин

Силовые шины поддерживаются тремя изолирующими стационарными держателями (установка обязательна), крепящимися винтами к раме.
При необходимости используются дополнительные держатели.
Шины опираются на нижние держатели.
В таблице на этой странице указаны:

- количество и сечение требуемых шин в зависимости от допустимого тока в силовых шинах;
- количество устанавливаемых держателей шин в зависимости от допустимого сквозного тока короткого замыкания (Icw).

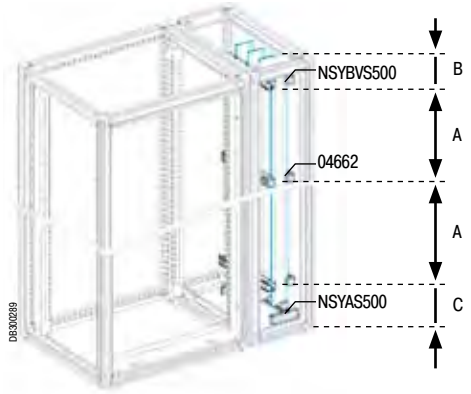

Одинарная шина ≤ 1600 А (IP ≤ 31).

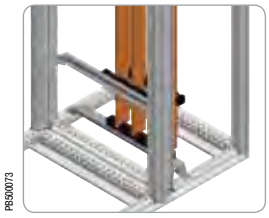

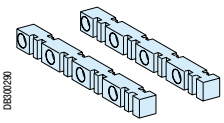

Переносной держатель шин
04662

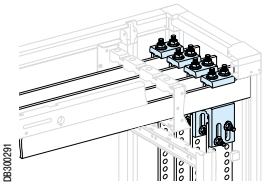

Количество медных шин и держателей

Допустимый ток (А) для распред. щита		Кол-во шин на фазу и их сечение (мм)	Кол-во держателей в зависимости от допустимого сквозного тока короткого замыкания Icw (кА действ./1 с)							
IP ≤ 31	IP > 31		≤ 25	≤ 30	≤ 40	≤ 50	≤ 60	≤ 65	≤ 75	≤ 85
Одинарная шина										
1200	1080	1 шина 50 x 10	3	5	5	5	7	7	9	9
1400	1250	1 шина 60 x 10								
1800	1600	1 шина 80 x 10								
2050	1850	2 шины 50 x 10								
2300	2000	2 шины 60 x 10								
2820	2500	2 шины 80 x 10								
3200	2820	2 шины 100 x 10								

Примечание: допустимые значения тока в силовых шинах указаны для температуры окружающей среды снаружи щита 35 °C.

Выбор силовых шин

Плоские шины длиной 1675 мм

Перфорированные плоские медные шины	№ по каталогу
50 x 10 мм	**04525**
60 x 10 мм	**04526**
80 x 10 мм	**04528**

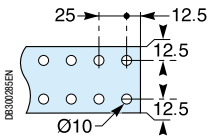

Держатели шин, прикрепляемые к каркасу кабельной секции шириной 300 мм

Шины фиксируются тремя стационарными держателями (обязательно). Если требуется более трёх держателей, используются переносные держатели.

Расстояние между осями шин (мм)	Шкаф Ш = 300 мм Г = 500 мм	Шкаф Ш = 300 мм Г = 600 мм	Шкаф Ш = 300 мм Г = 800 мм	Шкаф Ш = 300 мм Г = 800 мм
	75	75	75	115
Стационарный держатель для боковых плоских шин	**NSYBVS500**	**NSYBVS600**	**NSYBVS800**	**NSYBVS800L**
Переносной держатель (дополнительный)	**04662**	**04662**	**04662**	**04678**

Фиксация шин

Нижний держатель позволяет правильно установить и зафиксировать шины, но он не выполняет функцию держателя шин.

Расстояние между осями шин (мм)	Шкаф Ш = 300 мм Г = 500 мм	Шкаф Ш = 300 мм Г = 600 мм	Шкаф Ш = 300 мм Г = 800 мм	Шкаф Ш = 300 мм Г = 800 мм
	75	75	75	115
Стационарный держатель для боковых плоских шин	**NSYAS500**	**NSYAS600**	**NSYAS800**	**NSYAS800L**

Подсоединение горизонтальных силовых шин толщиной 10 мм

Подсоединение вертикальных шин (2)	Горизонт. шины	Вертикал. шины	№ по каталогу
1 шина на фазу, к горизонтальным шинам	Ш ≤ 80 мм	50/60 мм	**04636**
	Ш > 80 мм	50/60 мм	**04636 + 04642**
	Ш ≤ 80 мм	80 мм	**04637**
	Ш > 80 мм	80 мм	**04637 + 04642**
2 шины на фазу, к горизонтальным шинам	Ш ≤ 80 мм	50/80 мм	**04637**
	Ш > 80 мм	50/80 мм	**04637 + 04642**

(2) Каталожные номера **04636** и **04637** заказываются из расчёта один комплект на фазу.

Шкафы Spacial SF для сборки НКУ системы Prisma Plus P

Задние силовые шины на токи до 1250 А
Плоские шины толщиной 5 мм

Конфигурация силовых шин

Силовые шины поддерживаются тремя изолирующими стационарными держателями (установка обязательна), крепящимися винтами к раме.
При необходимости используются дополнительные держатели.
Шины опираются на каждый из стационарных держателей через прокладку, привинченную к каждой шине.
В таблице на этой странице указаны:

- количество и сечение требуемых шин в зависимости от допустимого тока в силовых шинах;
- количество устанавливаемых держателей шин в зависимости от допустимого сквозного тока короткого замыкания (Icw).

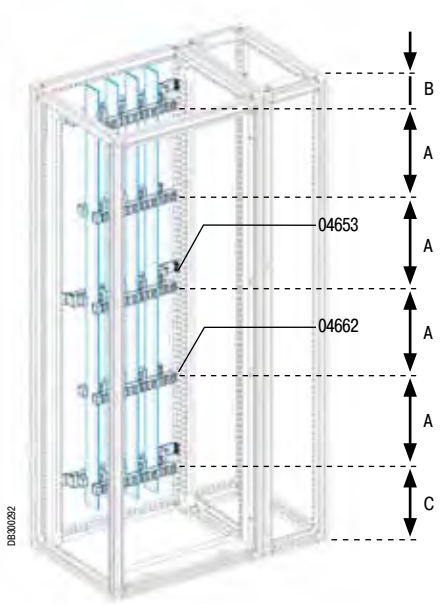

Шины на ток Icw = 30 кА действ./1 с.
Шины фиксируются тремя стационарными держателями кат. номер 04653 x 3 (обязательно) и 2 переносными держателями кат. номер 04662 x 2.

B = макс. 100 мм
A = макс. 750 мм
C = макс. 87.5 мм

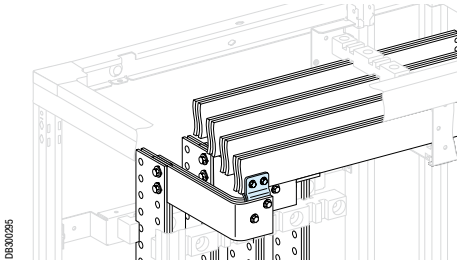

Количество медных шин и держателей

Допустимый ток (A) для распред. щита		Кол-во шин на фазу и их сечение (мм)	Кол-во держателей в зависимости от допустимого сквозного тока к.з. Icw (кА действ./1 с)				
IP ≤ 31	IP > 31		15	≤ 25	≤ 30	≤ 40	≤ 50
800	750	1 шина 60 x 5	3	5	5	5	7
1000	900	1 шина 80 x 5					
1400	1250	2 шины 60 x 5					

Выбор силовых шин

Плоские шины длиной 1675 мм

Перфорированные плоские медные шины	№ по каталогу
60 x 5 мм	**04516**
80 x 5 мм	**04518**

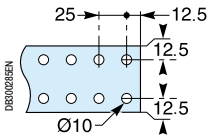

Держатели шин

Шины фиксируются тремя стационарными держателями (обязательно). Если требуется более трёх держателей, используются переносные держатели.

Держатель шины	№ по каталогу
Стационарный для задних плоских шин	**04653**
Переносной (дополнительный)	**04662**

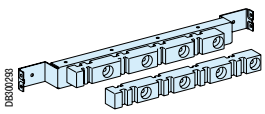

Стационарный держатель шин **04653**

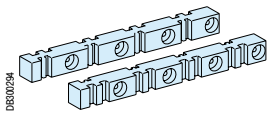

Переносной держатель шин **04662**

Фиксация шины

Металлическая прокладка толщиной 5 мм привинчена к шине.
Она опирается на стационарный держатель и служит опорой для шины.

Описание	№ по каталогу
100 шинных прокладок, T = 5 мм	**04669**

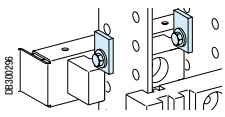

Фиксация: 1 шина на фазу

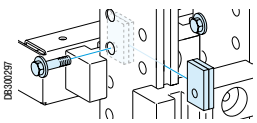

Фиксация: 2 шины на фазу

Подсоединение горизонтальных силовых шин

Подсоединение шин на 1600 А		№ по каталогу
Горизонтальных силовых шин, T = 5 мм		**04635 (1) (2)**
Горизонтальных силовых шин, T = 10 мм	Ш ≤ 80 мм	**04636 (1) (2)**
	Ш > 80 мм	**04636 (2) + 04642 (1)**

(1) Часть соединений выполняется с помощью изолированных гибких шинок.
(2) Каталожные номера **04635** и **04636** заказываются из расчёта один комплект на фазу.

Шкафы Spacial SF для сборки НКУ системы Prisma Plus P

Задние силовые шины на токи до 1600 А
Плоские шины толщиной 10 мм

Конфигурация силовых шин

Силовые шины поддерживаются тремя изолирующими стационарными держателями (установка обязательна), крепящимися винтами к раме.
При необходимости используются дополнительные держатели.
Шины опираются на каждый из стационарных держателей через прокладку, привинченную к каждой шине.
В таблице на этой странице указаны:

- количество и сечение требуемых шин в зависимости от допустимого тока в силовых шинах;
- количество устанавливаемых держателей шин в зависимости от допустимого сквозного тока короткого замыкания (Icw в кА действ./с).
- силовые шины устанавливаются в сборные шкафы шириной 700 и глубиной 500 мм.

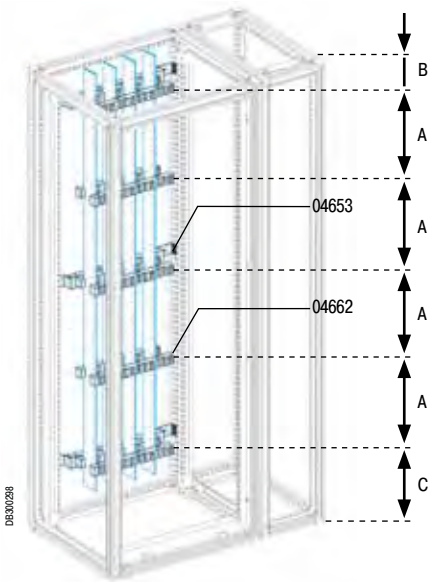

Шины на ток Icw = 40 кА действ./1 с.
Шины фиксируются тремя стационарными держателями кат. номер 04653 x 3 (обязательно) и 2 переносными держателями кат. номер 04662 x 2.

B = макс. 100 мм
A = макс. 375 мм
C = макс. 87.5 мм

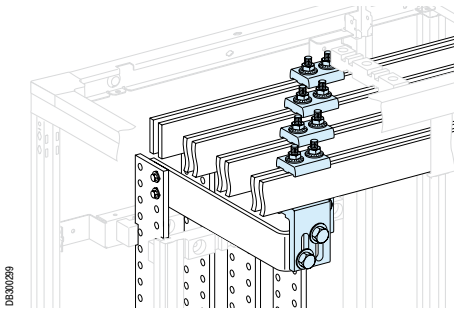

Количество медных шин и держателей

Допустимый ток (A) для распред. щита	Кол-во шин на фазу и их сечение (мм)	Кол-во держателей в зависимости от допустимого сквозного тока короткого замыкания Icw (кА действ./1 с)							
IP > 31		≤ 25	≤ 30	≤ 40	≤ 50	≤ 60	≤ 65	≤ 75	≤ 85
1080	1 шина 50 x 10	3	5			7		9	
1250	1 шина 60 x 10								
1600	1 шина 80 x 10								

Примечание: допустимые значения тока в силовых шинах указаны для температуры окружающей среды снаружи щита 35 °C.

Выбор силовых шин

Плоские шины длиной 1675 мм

Перфорированные плоские медные шины	№ по каталогу
50 x 10 мм	**04525**
60 x 10 мм	**04526**
80 x 10 мм	**04528**

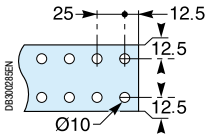

Держатели шин

Шины фиксируются тремя стационарными держателями (обязательно). Если требуется более трёх держателей, используются переносные держатели.

Держатель шины	№ по каталогу
Стационарный для задних плоских шин	**04653**
Переносной (дополнительный)	**04662**

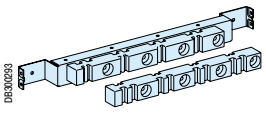

Стационарный держатель шин **04653**

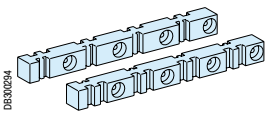

Переносной держатель шин **04662**

Фиксация шины

Металлическая прокладка толщиной 5 мм привинчена к шине.
Она опирается на стационарный держатель и служит опорой для шины.

Описание	№ по каталогу
100 шинных прокладок, T = 5 мм	**04669**

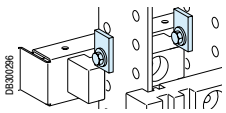

Фиксация: 1 шина на фазу

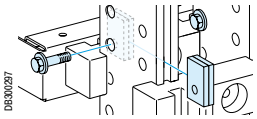

Фиксация: 2 шины на фазу

Подсоединение горизонтальных силовых шин толщиной 10 мм

Подсоединение шин на токи ≤ 1600 A		№ по каталогу
Горизонтальных силовых шин, T = 10 мм	Ш ≤ 80 мм	**04636 (1) (2)**
	Ш > 80 мм	**04636 (2) + 04642 (1)**

(1) Часть соединений выполняется с помощью изолированных гибких шинок.
(2) Каталожные номера 04635 и 04636 заказываются из расчёта один комплект на фазу.

Шкафы Spacial SF для сборки НКУ системы Prisma Plus P

Размеры

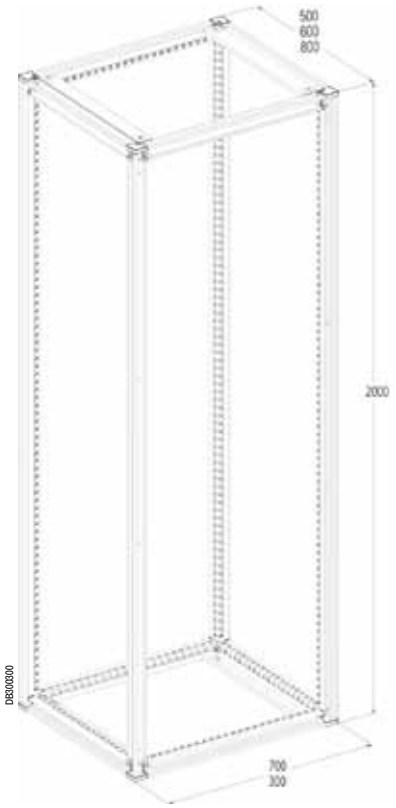

Сплошная или прозрачная дверь, боковые панели

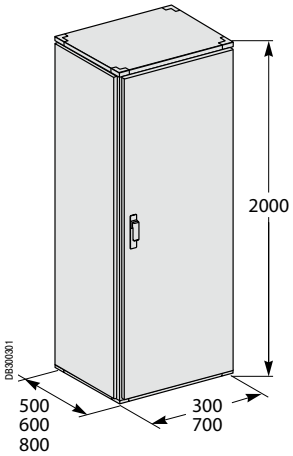

Плата кабельного ввода

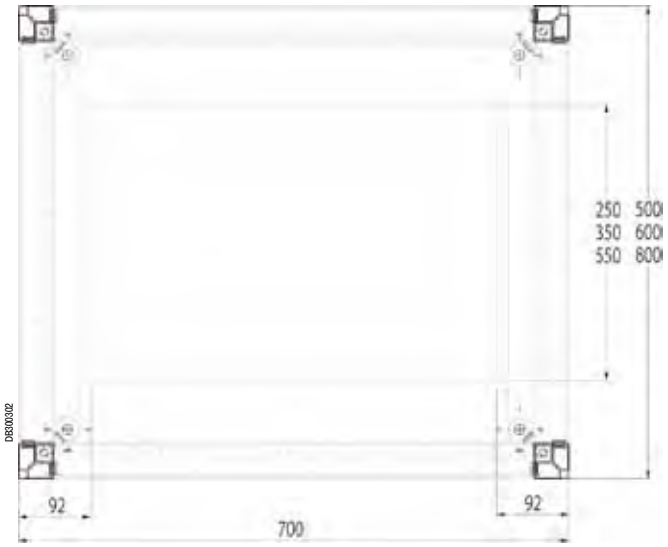

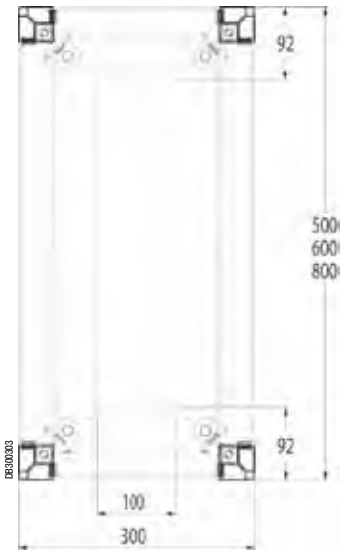

Шкафы Spacial SF для сборки НКУ системы Prisma Plus P
Размеры

Монтаж силовых шин

Боковые вертикальные шины

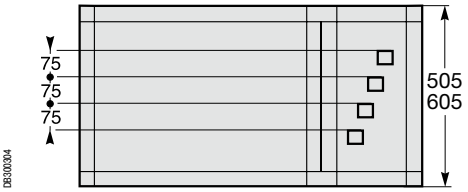

1600 А.

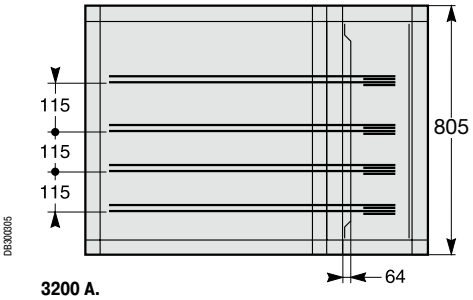

3200 А.

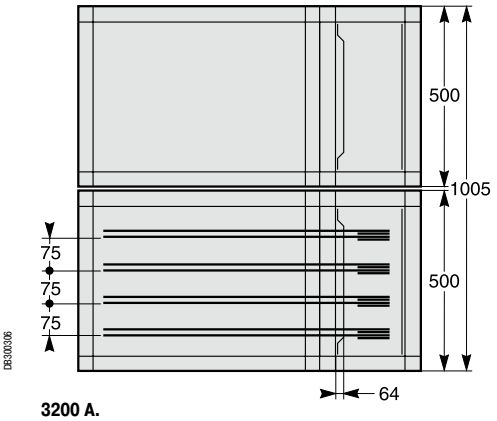

3200 А.

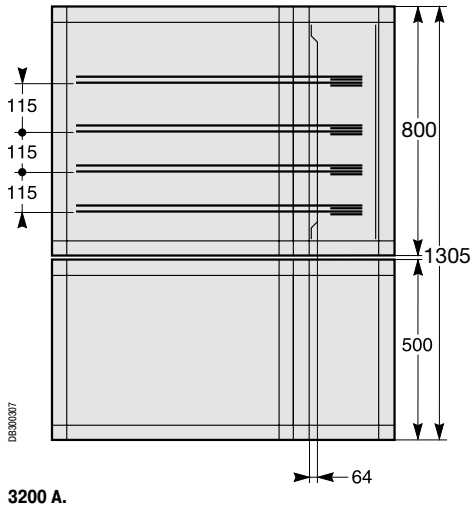

3200 А.

Распределение электроэнергии

Принадлежности для распределения электроэнергии



Верхняя коробка для сборных шин

- Коробка для защиты и крепления горизонтальных шин.
- Выполняет функцию токораспределителя и изолирует шины от прочего оборудования.
- Устанавливается только в верхней части шкафа.
- Степень защиты: IP55.
- Материал: сталь.
- Текстурированное эпоксидно-полиэфирное покрытие серого цвета RAL 7035.

Комплект поставки:
– Каркас коробки для крепления сборных шин, поставляемый в виде комплекта.
– Две передние панели.
– Четыре рым-болта.
– Одно уплотнение.



Номинальные размеры (мм)			№ по каталогу
Высота (A)	Ширина (B)	Глубина (C)	
300	300	500	NSYTBC335
		600	NSYTBC336
		800	NSYTBC338
	400	500	NSYTBC345
		600	NSYTBC346
		800	NSYTBC348
	600	500	NSYTBC365
		600	NSYTBC366
		800	NSYTBC368
	800	500	NSYTBC385
		600	NSYTBC386
		800	NSYTBC388
	1000	500	NSYTBC3105
		600	NSYTBC3106
		800	NSYTBC3108
	1200	500	NSYTBC3125
		600	NSYTBC3126
		800	NSYTBC3128

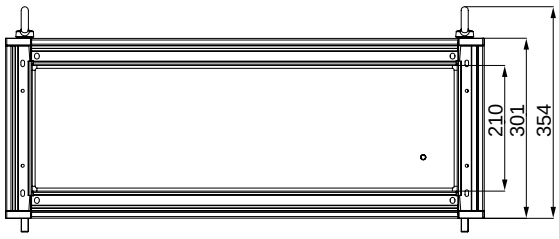

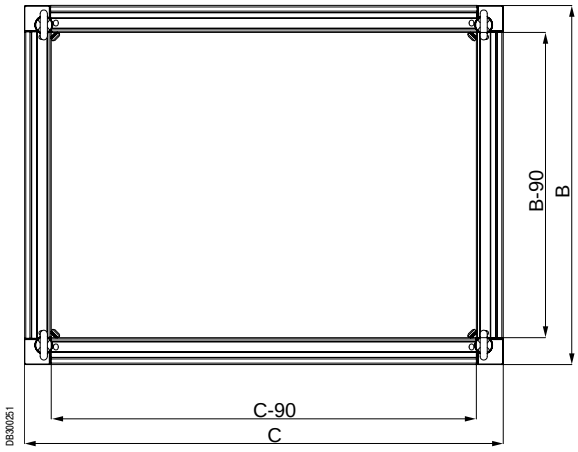

Распределение электроэнергии
Принадлежности для распределения электроэнергии



Боковые панели для коробки для крепления сборных шин

- Комплект из двух боковых панелей для коробки для крепления сборных шин.
- Невыпадающие винты.
- Материал: сталь.
- Текстурированное эпоксидно-полиэфирное покрытие серого цвета RAL -7035.

Комплект поставки: две боковые панели и крепёжные элементы.

Номинальные размеры (мм)		№ по каталогу
Высота	Глубина	
300	500	**NSYSPBC35**
	600	**NSYSPBC36**
	800	**NSYSPBC38**



Боковая коробка для крепления сборных шин

- Служит для защиты и крепления вертикальных шин.
- Выполняет функцию токораспределителя и изолирует шины от прочего оборудования.
- Может крепиться к любой из двух боковых сторон шкафа.
- Материал: сталь.
- Текстурированное эпоксидно-полиэфирное покрытие серого цвета RAL 7035.

Комплект поставки:
- Один каркас коробки для крепления сборных шин.
- Одна верхняя панель.
- Одна задняя панель.
- Одна дверь с ручкой (замок под ключ с 2 бородками 5 мм).

Номинальные размеры (мм)			№ по каталогу
Высота	Ширина	Глубина	
1800	400	400	**NSYSF18440**
		500	**NSYSF18450**
		600	**NSYSF18460**
2000	300	500	**NSYSF20350**
		600	**NSYSF20360**
		800	**NSYSF20380**
	400	400	**NSYSF20440**
		500	**NSYSF20450**
		600	**NSYSF20460**
		800	**NSYSF20480**
2200	400	600	**NSYSF22460**

Распределение электроэнергии
Принадлежности для шин и распределительные блоки



Боковые панели для боковой коробки для крепления сборных шин

- Комплект из двух боковых панелей, закрепляемых с наружной стороны.
- Невыпадающие винты.
- Материал: сталь.
- Текстурированное эпоксидно-полиэфирное покрытие серого цвета RAL -7035.

Комплект поставки: две боковые панели наружного крепления и крепёжные элементы.

Номинальные размеры (мм)		№ по каталогу
Высота	Глубина	
1800	400	**NSY2SP184**
	500	**NSY2SP185**
	600	**NSY2SP186**
2000	400	**NSY2SP204**
	500	**NSY2SP205**
	600	**NSY2SP206**
	800	**NSY2SP208**
2200	600	**NSY2SP226**

Клеммный шкаф, идеально соответствующий вашим требованиям

Общая информация

Клеммный шкаф глубиной 150 мм, высотой от 250 до 600 мм и шириной от 300 до 400 мм со сплошной дверью. Корпус без отверстий для ввода кабелей.
11 моделей.
Руководство по выбору, стр. **24**.

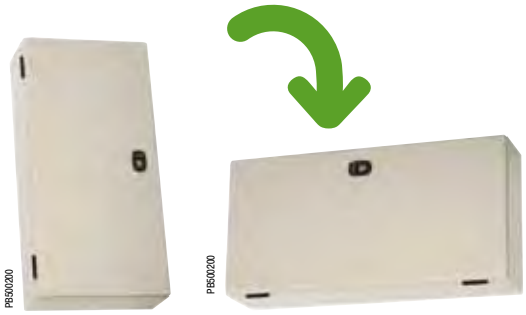

Вертикальное положение

Горизонтальное положение

Технические характеристики

- Степень защиты: IP66.
- Стойкость к внешнему механическому воздействию: IK10.
- Текстурированное порошковое эпоксидно-полиэфирное покрытие серого цвета RAL 7035.

Корпус

Корпус выгнут и сварен из цельного стального листа. Передний профиль двойной толщины, с выемкой.

- Глубина 150 мм.

Может устанавливаться в вертикальном или горизонтальном положении.

- Навешивается на стену через отверстия в задней стенке или проушины, заказываемые отдельно.
- Четыре приваренных ступенчатых болта M8 x 25 мм.
- Корпус без отверстий для ввода кабелей.

Дверь

- Легко снимается и навешивается для открывания в другую сторону. Рамка двойной толщины (20 мм) обеспечивает превосходную жёсткость. Две петли, открываемые на 180°.
- Открывание на угол более 180° для максимальной доступности (в крайнем положении кромка двери упирается в корпус шкафа).
- Максимально допустимая нагрузка на дверь: 20 кг/м^2.
- В стандартную комплектацию настенного шкафа входит замок под ключ с 2 бородками 3 мм.
- Полиуретановое уплотнение.
- Болты M6 x 16 мм для эквипотенциального соединения двери и корпуса шкафа.

Специальные принадлежности

Клеммный шкаф глубиной 150 мм может быть оборудован:

- Двумя рейками, установленными на четырех приваренных ступенчатых болтах M8 x 25 мм.
- Симметричной рейкой, установленной на монтажных профилях.
- Шинкой заземления 6 мм^2, соединяющей дверь и корпус шкафа.
- См. стр. **79**.

Шкаф также может быть оборудован сплошной монтажной платой (см. стр. **338**).
Возможна комплектация крышкой с винтовым креплением (см. стр. **53**).

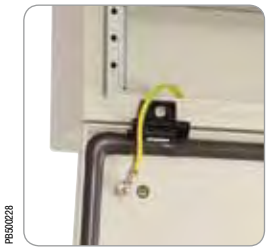

Приваренные болты на двери и корпусе (проводники заземления заказываются отдельно)



Пример установки с перфорированными монтажными опорами



Specific

Возможна комплектация стандартной (не откидной) дверью. Обратитесь в нашу службу изготовления по индивидуальному заказу.

Также см. принадлежности

Кронштейны для коллектора заземления
Стр. **494**

Вводы для кабелей без разъёмов
Стр. **439**

Смотровое окно
Стр. **487**

Размеры

A: Высота шкафа
B: Ширина шкафа
C: Глубина шкафа

(1) С установленными перфорированными монтажными профилями.
(2) Приваренный болт заземления M6 x 17,5 мм.
(3) Расстояние между центрами болтов.
(4) Расстояние между центрами отверстий для крепления к стене.
(5) Откидная дверь

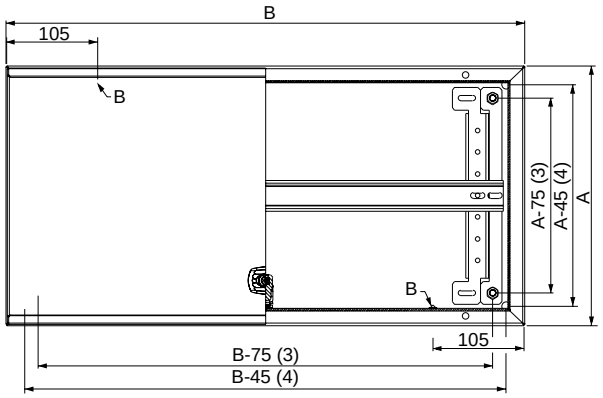

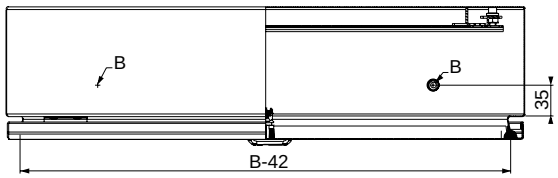

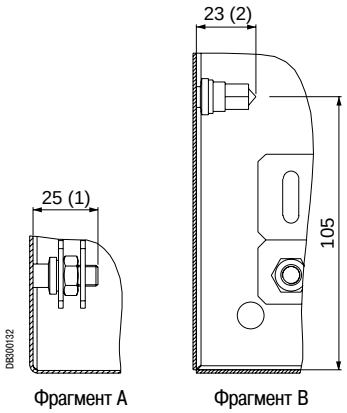

Размеры приведены для перфорированного монтажного профиля – аксессуара, наиболее часто используемого с этим шкафом.

Также см. принадлежности

Монтажная плата для установки оборудования
Стр. **338**

Принадлежности для монтажной платы
Стр. **344**

Принадлежности для прокладки кабелей
Стр. **460**

Шкаф с вырезом под мембрану FL21, идеально соответствующий вашим требованиям

Общая информация



Соединительный шкаф глубиной 170 мм для установки клемм.
Оборудован сплошной не откидной дверью. Поставляется без платы кабельного ввода.
Руководство по выбору, стр. **24**.

Технические характеристики

- Степень защиты: IP65 (с установленной мембраной).
- Стойкость к внешнему механическому воздействию: IK10.
- Текстурированное порошковое эпоксидно-полиэфирное покрытие серого цвета RAL 7035.

Корпус

Корпус выгнут и сварен из цельного стального листа. Передний профиль двойной толщины, с выемкой.

- Навешивается на стену через отверстия в задней стенке или проушины, заказываемые отдельно.
- Четыре приваренных ступенчатых болта M8 x 25 мм.
- Вырез под мембрану FL21 в нижней панели (панель-заглушка кат. номер **NSYAECPFLBP** заказывается отдельно).
- Мембраны FL21, см. стр. **438**.

Дверь

- Легко снимается и навешивается для открывания в другую сторону. Рамка двойной толщины (20 мм) обеспечивает превосходную жёсткость. Две петли, открываемые на 120°.
- Открывание на угол более 120° для максимальной доступности (в крайнем положении кромка двери упирается в корпус шкафа).
- Максимально допустимая нагрузка на дверь: 50 кг/м^2.
- В стандартную комплектацию настенного шкафа входит замок под ключ с 2 бородками 3 мм.
- Полиуретановое уплотнение.
- Болты M6 x 16 мм для эквипотенциального соединения двери и корпуса шкафа.

Специальные принадлежности

Клеммный шкаф глубиной 170 мм может быть оборудован:

- Двумя рейками, установленными на четырех приваренных ступенчатых болтах M8 x 25 мм.
- Симметричной рейкой, установленной на монтажных профилях.
- Шинкой заземления 6 мм^2, соединяющей дверь и корпус шкафа.
- См. стр. **79**.

Шкаф также может быть оборудован сплошной монтажной платой, см. стр. **338**.

Данная серия дополняет серии Spacial S3DB и Spacial S57.

Также см. принадлежности

Кронштейны для коллектора заземления
Стр. **494**

Вводы для кабелей без разъёмов
Стр. **439**

Смотровое окно
Стр. **487**

Размеры

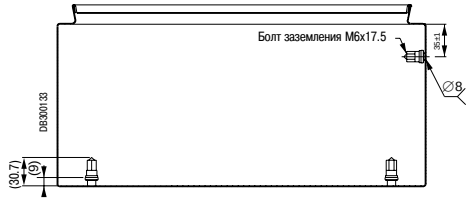

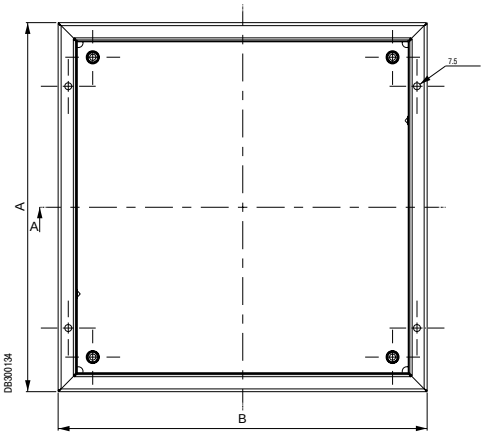

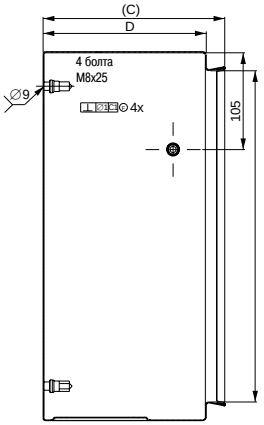

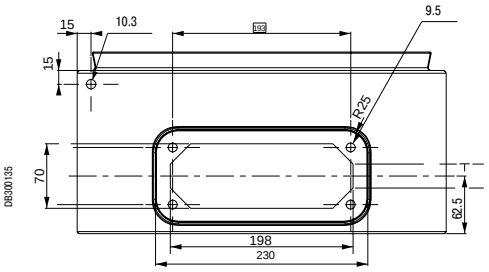

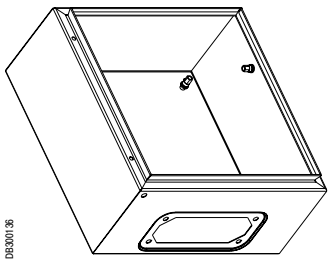

Также см. принадлежности

Мембраны типа FL21
Стр. **438**

Шкафы для сейсмоопасных зон



PB901885

Шкафы для сейсмоопасных зон
Содержание

Основные характеристики	**620**
Стандартные шкафы Spacial SF	**621**
Шкафы Spacial SF 5G	**623**

Шкафы для сейсмоопасных зон
Основные характеристики

Общий обзор

Весь мир подразделяется на зоны с различным уровнем сейсмического риска. Эти зоны классифицированы в соответствии с **Унифицированным сводом строительных норм и правил США** (Uniform Building Code, UBC).

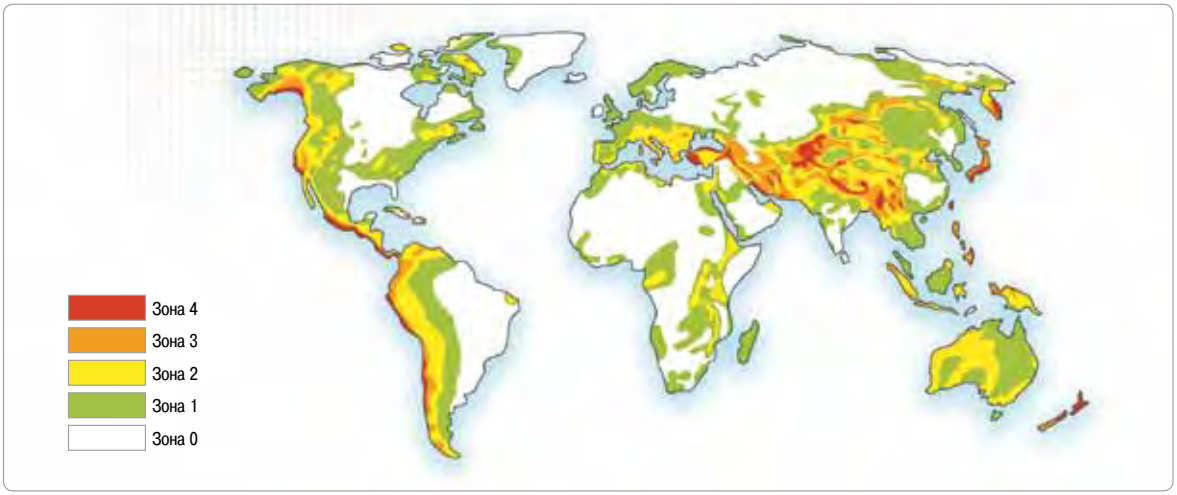

Шкафы для сейсмоопасных зон Spacial SF

Компания Schneider Electric предлагает широкий спектр сейсмостойких низковольтных электрораспределительных шкафов, в частности, гамму шкафов Spacial, позволяющих разрабатывать оптимальные решения для любых проектов, реализуемых в районах с различной степенью сейсмического риска.

Для землетрясений с интенсивностью от слабой до сильной:
- Шкафы автоматизации и управления.
  Стандартный шкаф Spacial SF с размерами (В x Ш x Г) 2000 x 800 x 600 мм прошёл испытание, позволяющее гарантировать сохранение его рабочих характеристик при наличии сейсмических рисков с максимальным уровнем, соответствующим зоне 3 согласно своду UBC.
- Шкафы для промышленного электронного оборудования (шасси 19").
  Стандартный шкаф Spacial SF с размерами (В x Ш x Г) 2000 x 600 x 800 мм с фиксированными монтажными стойками 19" подходит для сейсмических рисков с максимальным уровнем, соответствующим зоне 3 согласно своду UBC.
- Шкафы для распределения электроэнергии низкого напряжения на токи до 3200 А.
  Шкаф Spacial SFP прошёл испытание на стойкость к сейсмическим рискам с максимальным уровнем, соответствующим зоне 3 согласно своду UBC.

Для очень сильных землетрясений:
- Шкафы автоматизации и управления, шасси 19".
  Благодаря своему усиленному каркасу, особому методу крепления панелей и системе блокировки шкаф Spacial SF 5G устойчив к любым сейсмическим рискам вплоть до соответствующих зоне 4 согласно своду UBC.
- Шкафы для распределения электроэнергии низкого напряжения на токи до 3200 А.
  Благодаря своему усиленному каркасу, особому методу крепления панелей и системе блокировки шкаф Spacial SFP 5G устойчив к любым сейсмическим рискам вплоть до соответствующих зоне 4 согласно своду UBC.

Все испытания проводились в соответствии со следующими техническими нормами и правилами:
- EDF CRT 91 C 112 00, атомная энергетика. Технические условия французской компании EDF.
- МЭК 61587-2, 60917 и 60297-2.

Землетрясения с интенсивностью от слабой до сильной			Очень сильные землетрясения	
Spacial SF (2000 x 800 x 600)	Spacial SF 19" (2000 x 800 x 600)	Spacial SFP	Spacial SF 5G	Spacial SFP 5G
OK	OK	OK	OK	OK

МЭК 60068-3-3 Индекс ускорения грунта	Характеристики землетрясения				
	Общее описание	g м/с	Шкала магнитуд Рихтера	Зона UBC	Шкала MSK**
AG2	Интенсивность от слабой до средней	2	> 5.5	0 1	> VIII
AG3	Интенсивность от средней до сильной	3	5.5 to 7.0	2-3	VIII to IX
AG5	Интенсивность от сильной до очень сильной	5	> 7.0	4	> IX

* Приблизительное значение зоны согласно своду UBC.

** Шкала MSK (Медведева-Шпонхойера-Карника), соответствующая модифицированной шкале интенсивности Меркалли.

Шкафы для сейсмоопасных зон
Стандартные шкафы Spacial SF

Стандартные шкафы Spacial SF

Были испытаны две конфигурации стандартного шкафа Spacial SF:
- Конфигурация для автоматизации и управления (АУ).
  Фиктивная нагрузка 150 кг, установленная на монтажной плате и равномерно распределённая, в соответствии со стандартом МЭК 61587-2.
- Конфигурация с фиксированными монтажными стойками 19".
  Фиктивная нагрузка 150 кг, установленная на фиксированных монтажных стойках 19" и равномерно распределённая, в соответствии со стандартом МЭК 61587-2.

	Номинал. размеры (мм)			Тестируемая доп. фиктивная нагрузка (кг)	Сплошная дверь		Боковые панели	Цоколь 100 мм		Монтажная плата	Монтажные стойки 19"
	Высота	Ширина	Глубина		С монтажной платой	Без монтажной платы		Передняя и задняя панели	Боковые панели		
Конфигурация АУ	2000	800	600	150	**NSYSF20860P**	**NSYSF20860**	**NSY2SP206**	**NSYSPF8100**	**NSYSPS6100**	**NSYMP208**	-
Конфигурация 19"	2000	600	800	150	-	**NSYSF20680**	**NSY2SP208**	**NSYSPF6100**	**NSYSPS8100**	-	**NSYRCK42**

Соответствие местным стандартам

Стандарт	Уровень и требования стандарта
Стандарт EDF CRT91C11200	60 % спектра реакции комплекта: макс. 3 g и 0,6 g ZPA*
AS1170 Австралия	Тип почвы: Ee / Нулевой уровень
EAK 2000 Греция	Тип почвы: D (дельта) Коэффициент сейсмической ответственности: $\gamma i = 0.85$ Коэффициент ускорения грунта: $\alpha = 0.12$ Коэффициент фундамента: q = 1 Коэффициент качества = 1.35 Коэффициент спектрального усиления: $\beta 0 = 2.5$
ENDESA 1986	Категория сейсмоустойчивости A Затухание 5 % Ускорение грунта = 0,5 g
RPA 99 2003 Алжир	Тип почвы: S4 Затухание 5 % Коэффициент ускорения грунта A = 0,15 Коэффициент устойчивости = 2 Коэффициент качества z = 1,35
Gore GR 63	Затухание 5 % Зона 3
Турецкие нормы для сейсмических районов 2009	Класс объекта: Z4 Затухание 5 % Коэффициент ответственности = 1,5 Коэффициент ускорения грунта: A0 = 0,4
ГОСТ 17516.1-90 Россия	Стандарт для рынка гражданской продукции Интенсивность 9 по шкале MSK (Меркалли), уровень 2: спектр огибающей CRT91C11200

* ZPA – Zero Period Acceleration = Ускорение в нулевой момент времени.

Шкафы для сейсмоопасных зон
Стандартные шкафы Spacial SFP

Стандартные шкафы Spacial SFP

Были испытаны две конфигурации стандартного шкафа Spacial SFP. Установленные в шкафу функциональные системы контролировались вплоть до окончания испытания на предмет отсутствия повреждений. Испытывались следующие конфигурации:
- Конфигурация 1600 А.
- Конфигурация 3200 А.

		Номинальные размеры (мм)			Дополнительная фиктивная нагрузка (кг)	Сплошная дверь	Боковые панели
		Высота	Ширина	Глубина			
Конфигурация 1600 А	**Spacial SFP**	2000	700	500	350	**NSYSFP20750**	**NSY2SP205**
	Секция для шин	2000	300	500	350	**NSYSF20350**	**NSY2SP205**
Конфигурация 3200 А	**Spacial SFP**	2000	700	800	450	**NSYSF20780**	**NSY2SP208**
	Секция для шин	2000	300	800	450	**NSYSF20380**	**NSY2SP208**

Соответствие местным стандартам

Стандарт	Уровень и требования стандарта
Стандарт EDF CRT91C11200	71 % спектра реакции комплекта: макс. 3,5 g и 0,71 g ZPA*
AS1170 Австралия	Тип почвы: Ee / Нулевой уровень
EAK 2000 Греция	Тип почвы: D (дельта) Коэффициент сейсмической ответственности: $\gamma i = 0.85$ Коэффициент ускорения грунта: $\alpha = 0.12$ Коэффициент фундамента: q = 1 Коэффициент качества = 1.35 Коэффициент спектрального усиления: $\beta 0 = 2.5$
ENDESA 1986	Категория сейсмоустойчивости A Затухание 5 % Ускорение грунта = 0,5 g
RPA 99 2003 Алжир	Тип почвы: S4 Затухание 5 % Коэффициент ускорения грунта A = 0,15 Коэффициент устойчивости = 2 Коэффициент качества Q = 1,35
Gore GR 63	Затухание 5 % Зона 3
Турецкие нормы для сейсмических районов 2009	Класс объекта: Z4 Затухание 5 % Коэффициент ответственности = 1,5 Коэффициент ускорения грунта: A0 = 0,4
ГОСТ 17516.1-90 Россия	Стандарт для рынка гражданской продукции Интенсивность 9 по шкале MSK (Меркалли), уровень 2: спектр огибающей CRT91C11200

* ZPA – Zero Period Acceleration = Ускорение в нулевой момент времени.

Шкафы для сейсмоопасных зон
Spacial SF 5G

Шкафы Spacial SF 5G & Spacial SFP 5G

Шкафы Spacial SF 5G и Spacial SFP 5G выдерживают землетрясения с максимальным уровнем интенсивности, соответствующим зоне 4 согласно своду UBC. Испытания, проведённые на конфигурациях для автоматизации и для распределения электроэнергии низкого напряжения, позволяют сертифицировать обе конфигурации для использования в атомной энергетике.

В новой конструкции этих шкафов использованы следующие принципы:

Усиленные поперечные рейки


PBS01885

- Две усиленные поперечные рейки гарантируют механическую прочность каркаса.

Крепление панелей


PBS01886

- Система крепления предотвращает выпадение винтов.

Безопасная система блокировки


PBS01887


PBS01888

- Сертифицированная компанией EDF сейсмостойкая система блокировки.
- Специальные запоры и ручки, предотвращающие случайное открывание двери в случае сильных вибраций.

Усиленные цоколи


PBS01889

- Новые моноблочные усиленные цоколи.

Шкафы для сейсмоопасных зон
Spacial SF 5G

Шкафы Spacial SF 5G

Те же характеристики, что и у шкафов серии Spacial SF, но с вышеуказанными улучшениями.

	Номинал. размеры (мм)			Тестируемая доп. фиктивная нагрузка (кг)	Сплошная дверь		Боковые панели	Цоколь 100 мм	Монтажная плата*	Монтажные стойки 19”
	Высота	Ширина	Глубина		С монтажной платой	Без монтажной платы				
Конфигурация АУ	2000	800	600	150	-	NSYSF5G20860	NSY5G2SP206	NSYS5GPC86	NSYMP208	-
Конфигурация 19”	2000	600	800	150	-	NSYSF5G20680	NSY5G2SP208	NSYS5GPC68	-	NSYRCK42

* Комплект для увеличения жёсткости Spacial 5G.

Spacial SFP 5G

Те же характеристики, что и у шкафов серии Spacial SFP, но с вышеуказанными улучшениями.

		Номинальные размеры (мм)			Доп. фиктивная нагрузка (кг)	Сплошная дверь	Боковые панели	Цоколь 100 мм
		Высота	Ширина	Глубина				
Конфигурация 1600 А	Spacial SFP	2000	700	500	350	NSYSFP5G20750	NSY5G2SP205	NSYS5GPC75
	Секция для шин	2000	300	500	350	NSYSF5G20350	NSY5G2SP205	NSYS5GPC35
Конфигурация 3200 А	Spacial SFP	2000	700	800	450	NSYSF5G20780	NSY5G2SP208	NSYS5GPC78
	Секция для шин	2000	300	800	450	NSYSF5G20380	NSY5G2SP208	NSYS5GPC38

Важно: ширина 300 мм шкафа Spacial SFP 5G, служащего секцией для шин, не совместима со шкафом Spacial SF 5G.

Соответствие местным стандартам

Стандарт	Уровень и требования стандарта
Стандарт EDF CRT91C11200	Спектр общей реакции: - ZPA = 1 g по горизонтали и максимальное ускорение = 5 g. - ZPA = 0,8 g по вертикали и максимальное ускорение = 4 g.
AS1170 Австралия	Любой тип почвы / Нулевой уровень
EAK 2000 Греция	Тип почвы: D (дельта) Коэффициент сейсмической ответственности: $\gamma i = 1,3$ Коэффициент ускорения грунта: $\alpha = 0.36$ Коэффициент фундамента: q = 1 Коэффициент качества = 1.35 Коэффициент спектрального усиления: $\beta 0 = 2.5$
ENDESA 1986	Любая категория сейсмоустойчивости Ускорение грунта = 0,5 g
RPA 99 2003 Алжир	Любой тип почвы Коэффициент ускорения грунта A = 0,36 Коэффициент устойчивости R = 2 Коэффициент качества Q = 1,35
Gore GR 63	Зона 4 с коэффициентом 0,8 для жёсткости вертикальной составляющей относительно жёсткости горизонтальной составляющей
Турецкие нормы для сейсмических районов 2009	Любой класс объекта Коэффициент ответственности = 1,5 Коэффициент ускорения грунта: A0 = 0,4
ГОСТ 17516.1-90 Россия	Рынок гражданской продукции: Интенсивность 9 по шкале MSK (Меркалли), уровень 2 Рынок атомной энергетики: - Интенсивность 9 по шкале MSK (Меркалли), уровень 0 - Интенсивность 8 по шкале MSK (Меркалли), уровень 2
IEEE 693	Высокий уровень

Шкафы для сейсмоопасных зон
Spacial SF 5G

Комплекты для увеличения жёсткости Spacial SF 5G

В случае использования в шкафах SF 5G следующих монтажных элементов:
- сплошных монтажных плат,
- фиксированных монтажных стоек 19",

необходимо обязательно установить соответствующие комплекты для увеличения жёсткости с целью обеспечения безопасности и максимальной эффективности шкафа и размещённого в нём оборудования.

PBS92031



Комплект для увеличения жёсткости сплошной монтажной платы

Комплект для увеличения жёсткости крепления монтажной платы к каркасу.

Глубина (мм)	№ по каталогу
600	**NSY5GSPK6**
800	**NSY5GSPK8**

Комплект поставки:
- 2 универсальные поперечные рейки 90 мм;
- 2 кронштейна для центрального крепления;
- 2 поперечные рейки для тяжелого оборудования и крепёжные элементы.

PBS92030



Комплект для увеличения жёсткости фиксированных монтажных стоек 19"

Комплект для увеличения жёсткости крепления фиксированных монтажных стоек 19"к каркасу. Комплект служит для усиления фиксированных монтажных стоек 19".

Глубина (мм)	№ по каталогу
600	**NSY5GRCK42**

Комплект поставки:
- 2 универсальные поперечные рейки 90 мм;
- 4 кронштейна для вертикальной рейки;
- 1 комплект из 42 стандартных деталей фиксированных монтажных стоек 19";
- крепёжные элементы.

Шкафы для электронного оборудования



PB600203

Шкафы для электронного оборудования

Содержание



Spacial VDM **628**



Spacial SF **638**

Стальной шкаф 19" со степенью защиты IP66, идеально соответствующий вашим требованиям

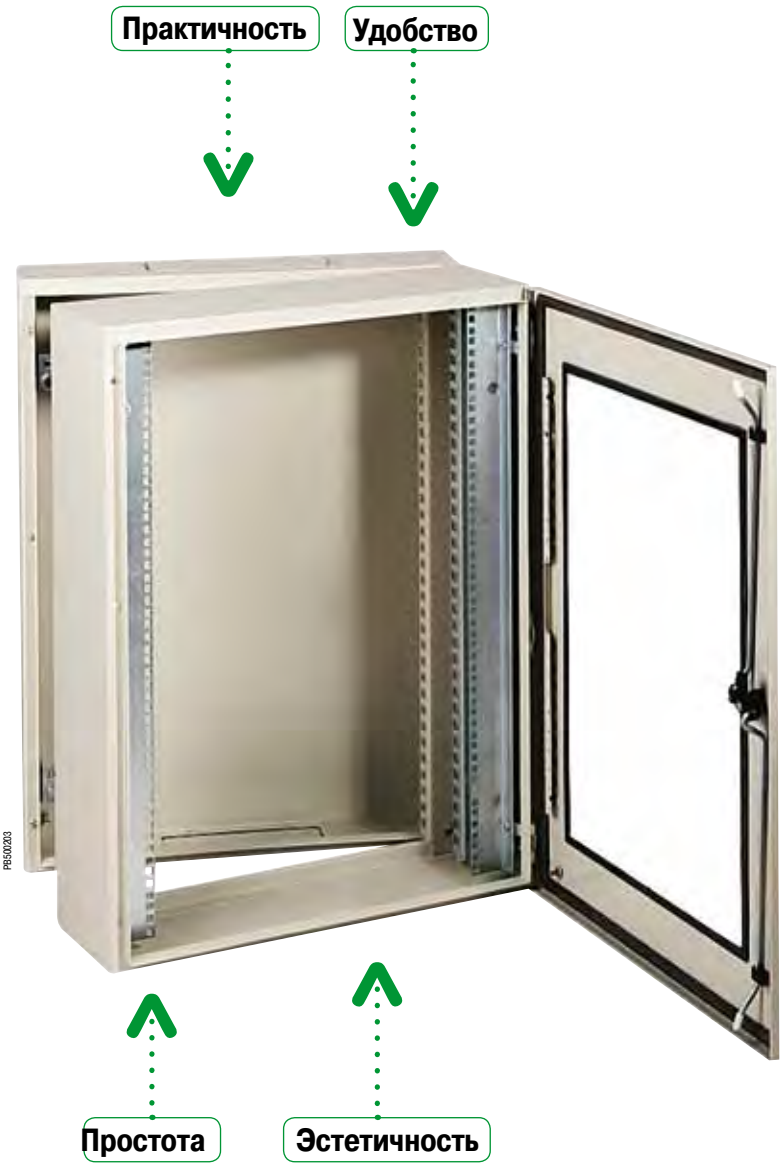



Шкафы 19" IP66

Удобство:

Легкосъёмные невыпадающие петли.

Простота:

Закрывающаяся без усилий дверь с гибким полиуретановым уплотнением.





Шкафы в сборе











Дооборудуемые шкафы

Возможность выбора:

Однокорпусной шкаф с поворотной рамой:
5 каталожных номеров от 4 до 16 модулей.
Однокорпусной шкаф с фиксированной рамой:
5 каталожных номеров от 5 до 17 модулей.
Двухкорпусной шкаф:
10 каталожных номеров, глубина 400 или 500 мм, от 5 до 17 моделей.
Замковые механизмы с любым профилем, различные типы замков под ключ.

Упрощённый контроль:

Предварительно установленная поворотная или фиксированная рама; шинка заземления, соединяющей дверь и корпус шкафа; шкаф готов к использованию; картонная упаковка может быть повторно использована.

Практичность:

Верхние и нижние платы кабельного ввода:
- в задней панели (двухкорпусной шкаф),
- в корпусе (однокорпусной шкаф).

Удобство:

Шкаф поставляется с блокировочной ручкой, установленной либо временно (частично вставлена) либо окончательно (вставлена до конца).
Ручка может также использоваться в качестве инструмента для снятия колпачков, надеваемых на приваренные болты для их защиты во время окраски.

Эстетичность:

Дверь с закруглёнными кромками, плазменная сварка, полиэфирное покрытие, тонированное небьющееся стекло Securit®, эргономичная ручка из композитного материала (на заказ).

А также...

Практичность:

Широкий ассортимент принадлежностей, повторно используемая упаковка.

Небольшой вес, прочность:

Шкаф из листовой стали, каркас из стального профиля, передний профиль с выемкой.

Сертификация:

Соответствие стандарту МЭК 62208.

Шкафы 19” IP66

Общая информация и руководство по выбору



Однокорпусные стальные шкафы 19” VDM

Предложение стальных шкафов 19” VDM, предназначенных для электронного и сетевого оборудования, состоит из двух серий:

- Однокорпусные шкафы глубиной 400 мм с фиксированной или поворотной рамой.
- Двухкорпусные шкафы глубиной 380 и 480 мм.

Технические характеристики

- Текстурированное порошковое полиэфирное покрытие серого цвета RAL 7035. Касательно других цветов обращайтесь в Schneider Electric.
- Степень защиты: IP66.
- Стойкость к внешнему механическому воздействию: IK08.
- Корпус выгнут и сварен из цельного стального листа. Передний профиль двойной толщины, с выемкой.
- На дверях установлены перфорированные рейки с отверстиями Ø 4,2 мм с шагом 25 мм.
- Прозрачная дверь из небьющегося стекла Securit®, легко снимаемая и навешиваемая для открывания в другую сторону, с рамкой двойной толщины (20 мм), обеспечивающей превосходную жёсткость. Угол открывания 120°, 2 или 3 потайные петли. Три точки запирания в шкафах высотой более 600 мм.
- В стандартную комплектацию настенного шкафа входит замок под ключ с 2 бородками 3 мм.
- Полиуретановое уплотнение.
- Шинка заземления 6 мм , соединяющая дверь и корпус шкафа.
- Крепится к стене с помощью проушин (заказываются отдельно).
- Исполнение по специальным требованиям: обращайтесь в Schneider Electric.



Однокорпусной шкаф с фиксированной рамой

Однокорпусной шкаф глубиной 400 мм с фиксированной рамой

Кол-во модулей	Наружные размеры (мм)			№ по каталогу
	Высота	Ширина	Глубина	
5	300	600	400	**NSYVDM5U4F**
8	400	600	400	**NSYVDM8U4F**
10	500	600	400	**NSYVDM10U4F**
14	700	600	400	**NSYVDM14U4F**
17	800	600	400	**NSYVDM17U4F**



Однокорпусной шкаф с поворотной рамой

Однокорпусной шкаф глубиной 400 мм с поворотной рамой

Кол-во модулей	Наружные размеры (мм)			№ по каталогу
	Высота	Ширина	Глубина	
4	300	600	400	**NSYVDM4U4P**
7	400	600	400	**NSYVDM7U4P**
9	500	600	400	**NSYVDM9U4P**
13	700	600	400	**NSYVDM13U4P**
16	800	600	400	**NSYVDM16U4P**

- Шкафы снабжены поворотной или фиксированной рамой 19”.
- Шкаф состоит из 2 частей: корпус + дверь.
- Варианты высоты: 4, 7, 9, 13 и 16 модулей с поворотной рамой и 5, 8, 10, 14 и 17 модулей с фиксированной рамой.
- Плата кабельного ввода в нижней части шкафа.
- Положение фиксированной рамы регулируется с шагом 25 мм с помощью ступенчатых направляющих.
- Максимальная нагрузка: 3 кг на модуль.

Шкафы 19” IP66

Общая информация и руководство по выбору



Двухкорпусные стальные шкафы 19” VDM

Задняя панель

- Глубина: 150 мм.
- Внутренняя точка крепления различных опор.
- Петли и система крепления к корпусу.
- Верхняя и нижняя платы кабельного ввода.

Корпус

- Полезная глубина: 183 или 283 мм.
- Две вертикальные рейки 19” из термообработанной стали, установленные на расстоянии 65 мм от передней панели.
- Варианты высоты: 5, 8, 10, 14 и 17 модулей.
- Промежуточный корпус крепится к задней панели посредством петли с углом открывания 120°.
- Максимальная нагрузка: 2 кг на модуль.

Двухкорпусной шкаф глубиной 380 мм с фиксированной рамой

Кол-во модулей	Наружные размеры (мм)			№ по каталогу
	Высота	Ширина	Глубина	
5	300	600	380	**NSYVD2M5U4**
8	400	600	380	**NSYVD2M8U4**
10	500	600	380	**NSYVD2M10U4**
14	700	600	380	**NSYVD2M14U4**
17	800	600	380	**NSYVD2M17U4**

Двухкорпусной шкаф глубиной 480 мм с фиксированной рамой

Кол-во модулей	Наружные размеры (мм)			№ по каталогу
	Высота	Ширина	Глубина	
5	300	600	480	**NSYVD2M5U5**
8	400	600	480	**NSYVD2M8U5**
10	500	600	480	**NSYVD2M10U5**
14	700	600	480	**NSYVD2M14U5**
17	800	600	480	**NSYVD2M17U5**

Также см. принадлежности

Принадлежности для монтажных плат Стр. **631**

Вводы для кабелей без разъёмов Стр. **631**

Принадлежности для прокладки кабелей Стр. **631**

Шкафы 19" IP66
Размеры

Фиксированная рама

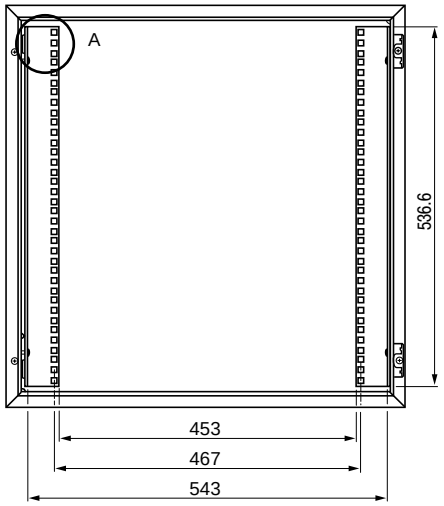

Поворотная рама

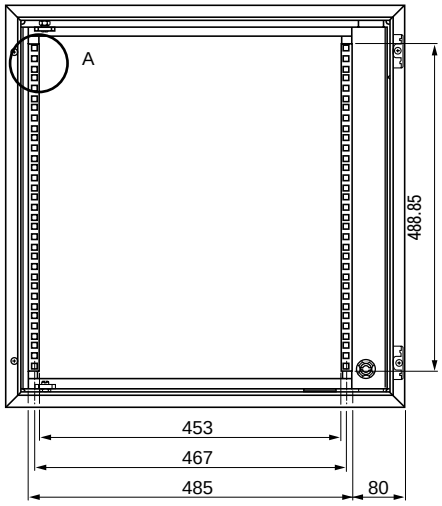

Фиксированная рама, установленная на ступенчатых направляющих

Вид сбоку

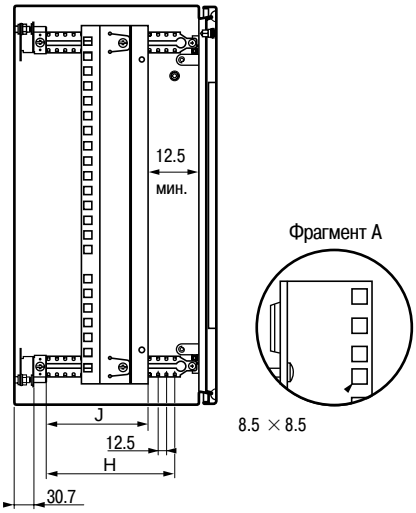

Вид сверху

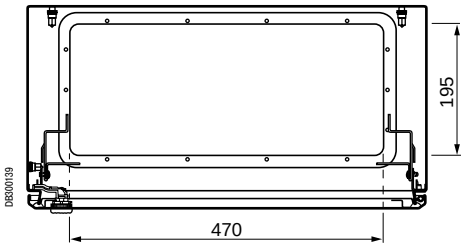

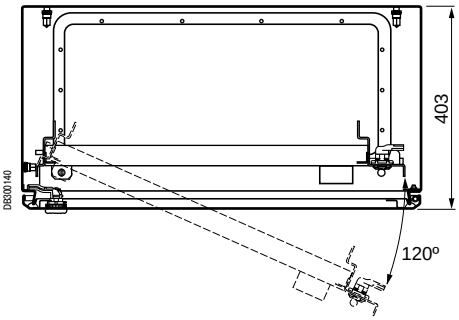

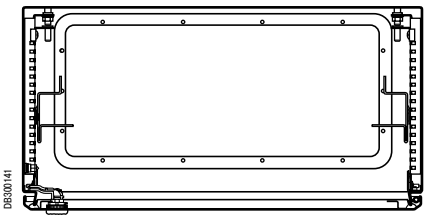

Плата кабельного ввода 495 x 220 мм.

H (направляющие) (мм)	J (ход) (мм)
200	100
250	150
300	200
400	300

Размеры шкафа (мм)			Фиксированная рама	Поворотная рама	Кол-во модулей	D	E	F	G
Высота (A)	Ширина (B)	Глубина (C)							
400	600	250/300	**NSYVDM8UF**		8	-	359	188/238	61
600	600	250/300	**NSYVDM12UF**		12	-	537	188/238	61
800	600	250/300/400	**NSYVDM17UF**		17	-	759	188/238/338	61
1000	600	250/300	**NSYVDM21UF**		21	-	937	188/238	61
400	600	250/300		**NSYVDM7UP**	7	342	311	188/238	59
600	600	250/300		**NSYVDM11UP**	11	542	489	188/238	59
800	600	250/300/400		**NSYVDM16UP**	16	742	711	188/238/338	59
1000	600	250/300		**NSYVDM20UP**	20	942	889	188/238	59
1000	800	250/300/400		**NSYVDM20U8P**	20	942	889	188/238/338	59
1200	800	300/400		**NSYVDM20U8P**	25	1142	1111	238/338	59

Плата кабельного ввода типа S3D, размеры 495 x 220 мм.

Шкафы 19" IP66
Размеры

Двухкорпусной шкаф 19"

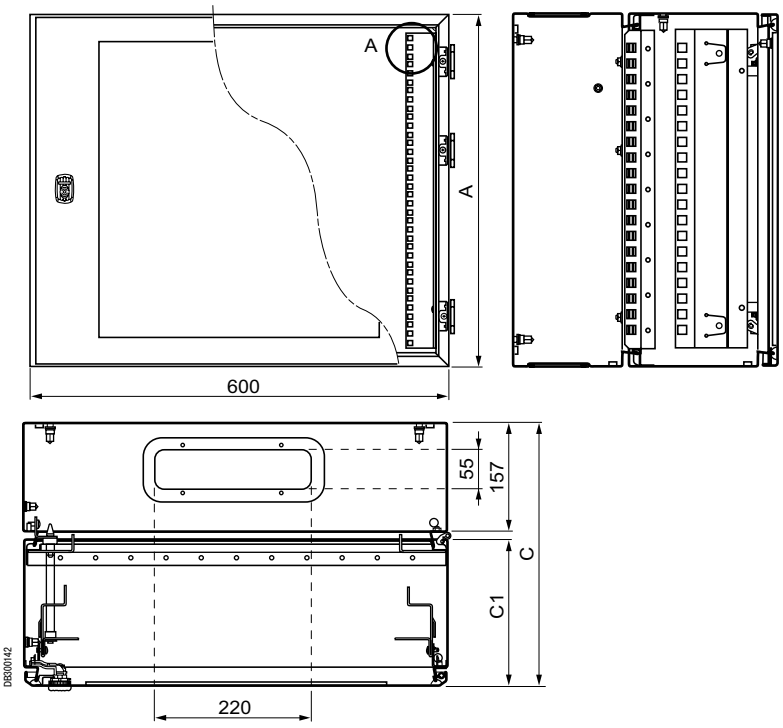

A (мм)	C (мм)	C1 (мм)	№ по каталогу
300	373	183	**NSYVD2M5U4**
400	373	183	**NSYVD2M5U5**
500	373	183	**NSYVD2M8U4**
700	373	183	**NSYVD2M8U5**
800	373	183	**NSYVD2M10U4**
300	473	283	**NSYVD2M10U5**
400	473	283	**NSYVD2M14U4**
500	473	283	**NSYVD2M14U5**
700	473	283	**NSYVD2M17U4**
800	473	283	**NSYVD2M17U5**

Плата кабельного ввода типа S3D, размеры 245 x 80 мм.

Шкафы 19" IP66
Руководство по выбору

Стальные шкафы VDM и принадлежности



Кол-во модулей	Наружные размеры (мм)			1-корпусной шкаф		2-корпусной шкаф	Ручка с замком № 405	Проушины для настенного монтажа	Проводники заземления
	Высота	Ширина	Глубина	Фиксированная рама	Поворотная рама	Фиксированная рама			
4	300	600	400	-	NSYVDM4U4P	-	NSYAEDL405S3D	NSYAEFPFSC	NSYEL166D8
5	300	600	400	NSYVDM5U4F	-	NSYVD2M5U4	NSYAEDL405S3D	NSYAEFPFSC	NSYEL166D8
5	300	600	500	-	-	NSYVD2M5U5	NSYAEDL405S3D	NSYAEFPFSC	NSYEL166D8
7	400	600	400	-	NSYVDM7U4P	-	NSYAEDL405S3D	NSYAEFPFSC	NSYEL166D8
8	400	600	400	NSYVDM8U4F	-	NSYVD2M8U4	NSYAEDL405S3D	NSYAEFPFSC	NSYEL166D8
8	400	600	500	-	-	NSYVD2M8U5	NSYAEDL405S3D	NSYAEFPFSC	NSYEL166D8
9	500	600	400	-	NSYVDM9U4P	-	NSYAEDL405S3D	NSYAEFPFSC	NSYEL166D8
10	500	600	400	NSYVDM10U4F	-	NSYVD2M10U4	NSYAEDL405S3D	NSYAEFPFSC	NSYEL166D8
10	500	600	500	-	-	NSYVD2M10U5	NSYAEDL405S3D	NSYAEFPFSC	NSYEL166D8
13	700	600	400	-	NSYVDM13U4P	-	NSYAEDL405S3D	NSYAEFPFSC	NSYEL166D8
14	700	600	400	NSYVDM14U4F	-	NSYVD2M14U4	NSYAEDL405S3D	NSYAEFPFSC	NSYEL166D8
14	700	600	500	-	-	NSYVD2M14U5	NSYAEDL405S3D	NSYAEFPFSC	NSYEL166D8
16	800	600	400	-	NSYVDM16U4P	-	NSYAEDL405S3D	NSYAEFPFSC	NSYEL166D8
17	800	600	400	NSYVDM17U4F	-	NSYVD2M17U4	NSYAEDL405S3D	NSYAEFPFSC	NSYEL166D8
17	800	600	500	-	-	NSYVD2M17U5	NSYAEDL405S3D	NSYAEFPFSC	NSYEL166D8

Руководство по выбору универсальных шкафов S3D, оснащаемых фиксированной или поворотной рамой 19"



Размеры шкафа (мм)			№ по каталогу пустого шкафа		Фиксированная рама (1)		Поворотная рама (1)	
Высота	Ширина	Глубина	Прозрачная дверь	Сплошная дверь	№ по каталогу	Кол-во модулей	№ по каталогу	Кол-во модулей
400	600	250	NSYS3D4625T	NSYS3D4625	NSYVDM8UF	8	NSYVDM7UP	7
600	600	250	NSYS3D6625T	NSYS3D6625	NSYVDM12UF	12	NSYVDM11UP	11
600	600	300	NSYS3D6630T	NSYS3D6630	NSYVDM12UF	12	NSYVDM11UP	11
600	600	400	NSYS3D6640T	NSYS3D6640	NSYVDM12UF	12	NSYVDM11UP	11
800	600	250	NSYS3D8625T	NSYS3D8625	NSYVDM17UF	17	NSYVDM16UP	16
800	600	300	NSYS3D8630T	NSYS3D8630	NSYVDM17UF	17	NSYVDM16UP	16
800	600	400	NSYS3D8640T	NSYS3D8640	NSYVDM17UF	17	NSYVDM16UP	16
1000	600	250	NSYS3D10625T	NSYS3D10625	NSYVDM21UF	21	NSYVDM20UP	20
1000	600	400	NSYS3D10640T	NSYS3D10640	NSYVDM21UF	21	NSYVDM20UP	20
1000	800	250	NSYS3D10825T	NSYS3D10825	-	-	NSYVDM20U8P	20
1000	800	300	NSYS3D10830T	NSYS3D10830	-	-	NSYVDM20U8P	20
1000	800	400	NSYS3D10840T	NSYS3D10840	-	-	NSYVDM20U8P	20
1200	800	300	NSYS3D12830T	NSYS3D12830	-	-	NSYVDM25U8P	25
1200	800	400	NSYS3D12840T	NSYS3D12840	-	-	NSYVDM25U8P	25

(1) Рамы заказываются отдельно.

Основные принадлежности
Руководство по выбору

Основные принадлежности для шкафов 19” VDM и S3D
Принадлежности шкафа


PB500022

Проушины для настенного монтажа

Стр. 80


PB500156

Комплект для монтажа на колонне

Стр. 83

Принадлежности для двери



PB500306

Замки

Стр. 72


PB500346

Блокировочные ручки

Стр. 90


PB500461

Другие замковые механизмы

Стр. 91


PB500333

Петли

Стр. 93

Принадлежности для ввода кабелей


PB500324
PB500327
PB500325
PB500326

Платы кабельного ввода для шкафа Spacial S3D

Стр. 96


PB500099

Герметичные кабельные сальники ISO

Стр. 450


PB500024

Кабельные вводы

Стр. 444


PB500023

Кабельные вводы

Стр. 444

Изготовление на заказ: все стандартные размеры из нашего каталогу, а также размеры заказчика

Configured


PB501688
Лакокрасочные покрытия


PB500359
Отверстия и вырезы


PB501690
Монтаж


PB501692
Принадлежности

Основные принадлежности
Руководство по выбору

Принадлежности корпуса


PB601637

Крепление к цоколю

Стр.
86


PB500329

Навес

Стр.
89

Принадлежности для двери


PB500223

Дверной ограничитель

Стр.
486


PB501638

Дверной выключатель

Стр.
482


PB500333

Рейки для двери

Стр.
454


PB500407

Заземление

Стр.
492

Принадлежности для монтажа


PB500323

Фиксированные и поворотные рамы 19”

Стр.
634

Принадлежности для поддержания микроклимата


PB500789

Стр.
698


PB501639

Стр.
762


PB501021

Стр.
678


PB501026
PB501027
PB501029

Стр.
750

Принадлежности для монтажа

Принадлежности для установки оборудования



Фиксированная рама 19” для настенного шкафа IP66

- Фиксированная рама 19” состоит из 2 вертикальных монтажных стоек 19” с крепёжными элементами.
- Материал: оцинкованная сталь, толщина 20/10 мм.
- Максимальная нагрузка: 3 кг на модуль.
- Глубина установки регулируется при установке на ступенчатых направляющих (заказываются отдельно).

Размеры (мм)		Кол-во модулей	№ по каталогу
Высота	Ширина		
400	600	8	**NSYVDM8UF**
600	600	12	**NSYVDM12UF**
800	600	17	**NSYVDM17UF**
1000	600	21	**NSYVDM21UF**



Поворотная рама 19” для настенного шкафа IP66

- Рама открывается на 120°, в закрытом положении запирается замком под ключ с 2 бородками 3 мм.
- Материал: сталь, текстурированное порошковое эпоксидно-полиэфирное покрытие серого цвета RAL 7035.
- Максимальная нагрузка: 3 кг на модуль.

Размеры (мм)		Кол-во модулей	№ по каталогу
Высота	Ширина		
400	600	7	**NSYVDM7UP**
600	600	11	**NSYVDM11UP**
800	600	16	**NSYVDM16UP**
1000	600	20	**NSYVDM20UP**
1000	800	20	**NSYVDM20U8P**
1200	800	25	**NSYVDM25U8P**

Шкафы для электронного оборудования

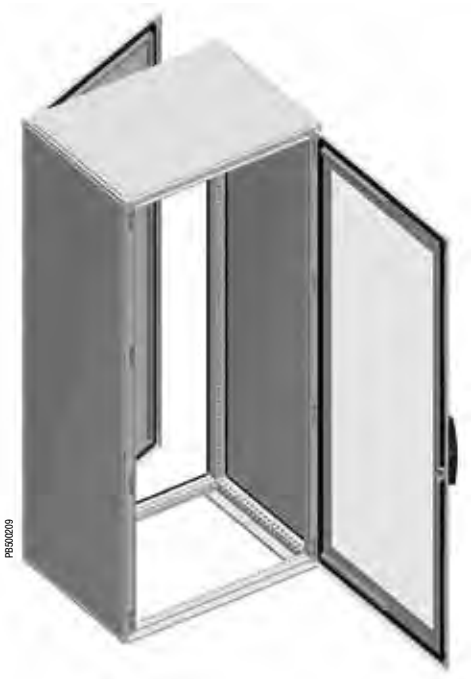

Сборные металлические шкафы для электронного оборудования

Данные шкафы предназначены для стандартных 19-дюймовых стоек, в которые устанавливается телекоммуникационное, звуковоспроизводящее, вычислительное или другое электронное оборудование. Монтаж в 19-дюймовых неподвижных и поворотных стойках (см. стр. **648**).

Комплектация

- Каркас: верхняя и нижняя рамы, вертикальные стойки.
- Прозрачная передняя дверь из листовой стали с текстурированным эпоксидно-полиэфирным покрытием серого цвета RAL 7035, со стеклом Securit®.
- Сплошная задняя дверь из листовой стали с текстурированным эпоксидно-полиэфирным покрытием серого цвета RAL 7035.
- Стандартная система блокировки с ручкой и замком под ключ с 2 бородками 5 мм.
- Съёмная верхняя панель.
- Боковые панели наружного крепления, изготовленные из листовой стали с текстурированным эпоксидно-полиэфирным покрытием серого цвета RAL 7035, с двойным фальцем для увеличения жёсткости, соединены невыпадающими винтами, ускоряющими сборку.
- Шкафы шириной 600 и 800 мм могут оснащаться фиксированными или поворотными стойками (заказываются отдельно).

Сертификация

- BV, DNV, UL*, CUL.
  *1, 12, 12K.

Размеры шкафа Spacial SF для электронного оборудования (мм)			№ по каталогу
Высота (A)	Ширина (B)	Глубина (C)	
1200	600	600	**NSYSF12660E**
		800	**NSYSF12680E**
	800	600	**NSYSF12860E**
		800	**NSYSF12880E**
2000	600	600	**NSYSF20660E**
		800	**NSYSF20680E**
	800	600	**NSYSF20860E**
		800	**NSYSF20880E**
		1000	**NSYSF208100E**
2200	600	600	**NSYSF22660E**
		800	**NSYSF22680E**
		1000	**NSYSF226100E**
	800	600	**NSYSF22860E**
		800	**NSYSF22880E**
		1000	**NSYSF228100E**

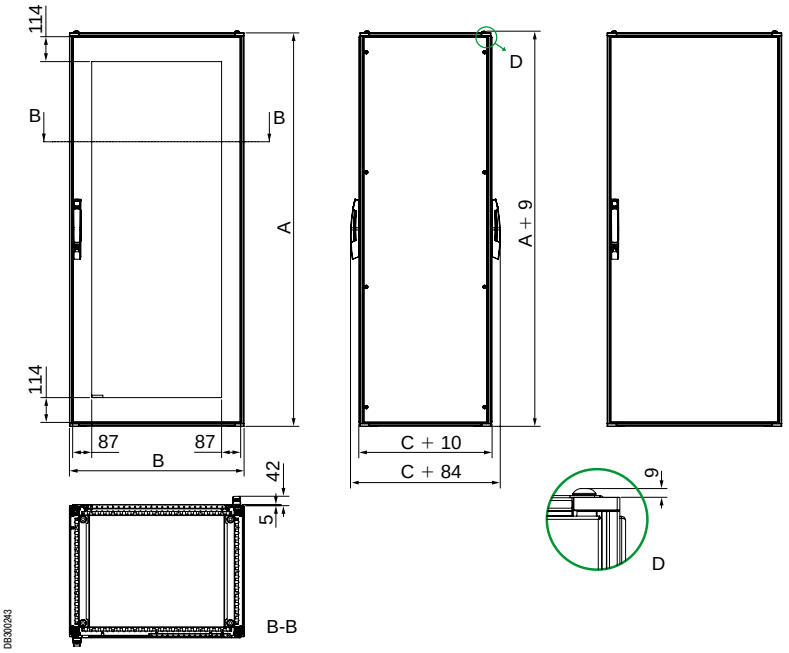

Шкафы для электронного оборудования
Принадлежности шкафа


PBS001 23

Цоколь

- См. принадлежности шкафа: напольные элементы, стр. **143**.
- Высота: 100 или 200 мм.

Передняя и задняя панели цоколя

Комплект поставки:
- **Высота 100 мм:** 4 уголка, 2 панели (передняя и задняя), 4 крышки для уголков и крепёжные элементы.
- **Высота 200 мм:** 4 уголка, 4 панели (2 передних и 2 задних), 4 крышки для уголков и крепёжные элементы.


PBS001 24

Боковые панели цоколя

Комплект поставки:
- **Высота 100 мм:** 2 боковые панели, 4 крышки для уголков и крепёжные элементы.
- **Высота 200 мм:** 4 боковые панели высотой 100 мм (по 2 панели на каждую сторону), 4 крышки для уголков и крепёжные элементы.

Размеры шкафа Spacial SF (мм)		№ по каталогу передней и задней панелей цоколя		№ по каталогу боковых панелей цоколя	
Ширина	Глубина	100 мм	200 мм	100 мм	200 мм
600	600	NSYSPF6100	NSYSPF6200	NSYSPS6100	NSYSPS6200
	800			NSYSPS8100	NSYSPS8200
	1000			NSYSPS10100	NSYSPF10200
800	600	NSYSPF8100	NSYSPF8200	NSYSPS6100	NSYSPS6200
	800			NSYSPS8100	NSYSPS8200
	1000			NSYSPS10100	NSYSPF10200

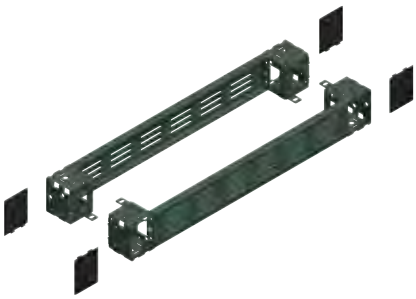
PBS00563

Передняя и задняя панели цоколя с вентиляционными отверстиями

Комплект поставки:
- **Высота 100 мм:** 4 уголка, две панели с вентиляционными отверстиями (передняя и задняя), 4 крышки для уголков и крепёжные элементы.

Боковые панели цоколя с вентиляционными отверстиями

Комплект поставки:
- **Высота 100 мм:** 2 боковые панели с вентиляционными отверстиями, 4 крышки для уголков и крепёжные элементы.


PBS00564

Размеры шкафа Spacial SF (мм)		№ по каталогу передней и задней панелей цоколя с вентиляционными отверстиями	№ по каталогу боковых панелей цоколя с вентиляционными отверстиями
Ширина	Глубина	100 мм	
600	600	NSYSPFV6100	NSYSPV6100
	800		NSYSPV8100
800	600	NSYSPFV8100	NSYSPV6100
	800		NSYSPV8100

Шкафы для электронного оборудования
Принадлежности шкафа

Платы кабельного ввода

- См. принадлежности: платы кабельного ввода (стр. **156**).
- Модели: цельные, двух- и трёхмодульные платы.

Цельная плата кабельного ввода

Комплект поставки: одна цельная плата и крепёжные элементы.

Двухмодульная плата кабельного ввода

Комплект поставки: одна двухмодульная плата, самоклеящееся уплотнение из самозатухающего полиуретана сечением 15 x 25 мм (обеспечивает хорошую герметичность) и крепёжные элементы.

Трёхмодульная плата кабельного ввода

Комплект поставки: одна трёхмодульная плата, самоклеящееся уплотнение из самозатухающего полиуретана сечением 15 x 25 мм (обеспечивает хорошую герметичность) и крепёжные элементы.

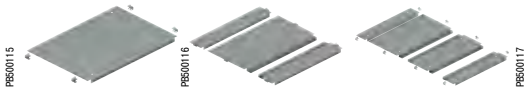

Номинальные размеры (мм)		№ по каталогу		
Ширина	Глубина	Цельная	Двухмодульная	Трёхмодульная
600	600	**NSYEC66**	**NSYEC661**	**NSYEC662**
	800	**NSYEC68**	**NSYEC681**	**NSYEC682**
	1000	**NSYEC610**	**NSYEC6101**	**NSYEC6102**
800	600	**NSYEC86**	**NSYEC861**	**NSYEC862**
	800	**NSYEC88**	**NSYEC881**	**NSYEC882**
	1000	**NSYEC810**	**NSYEC8101**	**NSYEC8102**

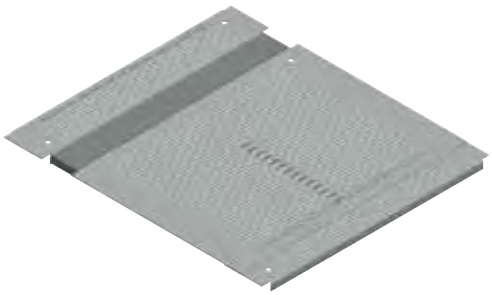

Платы кабельного ввода с вентиляционными отверстиями

- Платы для ввода кабелей в шкаф снизу.
- Материал: оцинкованная сталь.
- Толщина: 1,5 мм.
- Крепление с помощью С-образного зажима, который фиксируется винтами, обеспечивающими электрический контакт с зажимом.
- Каждая плата имеет отверстие диаметром 8 мм, закрытое заглушкой и предназначенное для присоединения проводников заземления или заземляющей оплётки (эти элементы не входят в комплект поставки).

Комплект поставки: одна плата с вентиляционными отверстиями, самоклеящееся уплотнение из самозатухающего полиуретана сечением 15 x 25 мм и крепёжные элементы.

Номинальные размеры (мм)		№ по каталогу
Ширина	Глубина	
600	600	**NSYECV661**
	800	**NSYECV681**
	1000	**NSYECV6101**
800	600	**NSYECV861**
	800	**NSYECV881**
	1000	**NSYECV8101**

Шкафы для электронного оборудования
Принадлежности шкафа



Шкаф шириной 600 мм

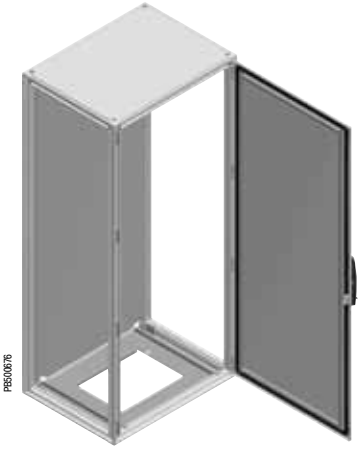

Шкаф шириной 800 мм

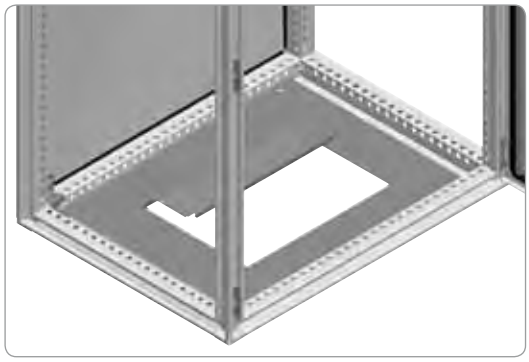

Опора для плат кабельного ввода Actassi

- Опора для плат, предназначенных для ввода кабелей в шкаф снизу.
- Возможность установки принадлежностей для плат кабельного ввода Actassi.
- Материал: оцинкованная сталь.
- Толщина: 1,5 мм.
- Крепление с помощью С-образного зажима, который фиксируется винтами, обеспечивающими электрический контакт с зажимом.
- В шкафах шириной 600 мм платы Actassi крепятся с помощью С-образных зажимов, в шкафах шириной 800 мм – привинчиваются непосредственно к каркасу.

Комплект поставки:
– Шкаф шириной 600 мм: две платы и крепёжные элементы.
– Шкаф шириной 800 мм: одна опора и крепёжные элементы.

Номинальные размеры (мм)		№ по каталогу
Ширина	Глубина	
600	600	**NSYCECS66**
	800	**NSYCECS68**
	1000	**NSYCECS610**
800	600	**NSYCECS86**
	800	**NSYCECS88**
	1000	**NSYCECS810**

Шкафы для электронного оборудования
Принадлежности шкафа


PB500678

Верхняя панель для плат Actassi

- Верхняя панель, подготовленная для установки принадлежностей Actassi.
- Предназначена для шкафов шириной 600 и 800 мм.
- Материал: сталь с эпоксидно-полиэфирным покрытием серого цвета RAL 7035.

Комплект поставки: одна верхняя панель с центральным вырезом и боковые отверстия с удаляемыми заглушками (шкафы шириной 800 мм).

Размеры шкафа Spacial SF (мм)		№ по каталогу
Ширина (B)	Глубина (C)	
800	600	**NSYSRSYS86**
	800	**NSYSRSYS88**
	1000	**NSYSRSYS810**

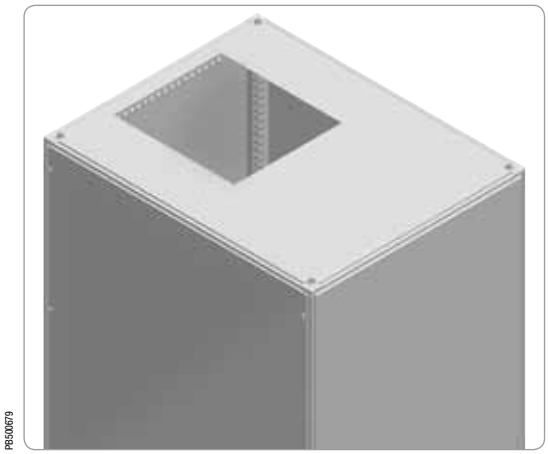
PB500679

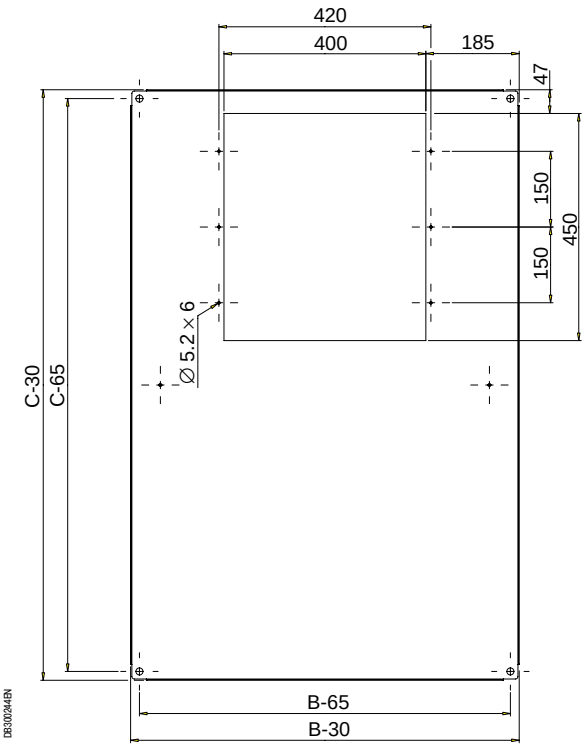

DB302844N


PB500680

Сплошная верхняя панель

- Съёмная панель из фальцованной листовой стали.
- Возможность установки плат кабельного ввода и опор для верхней панели, обеспечивающих естественную вентиляцию (номер по каталогу **NSYEX206**).
- Материал: сталь с эпоксидно-полиэфирным покрытием серого цвета RAL 7035.

Комплект поставки: одна сплошная верхняя панель и крепёжные элементы.

№ по каталогу
NSYTSPC450

Шкафы для электронного оборудования

Принадлежности шкафа

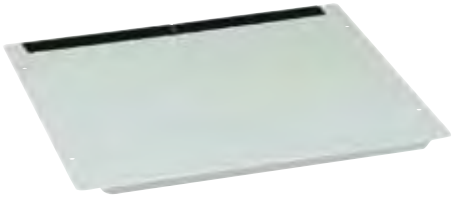

PB500681

Верхняя панель со щеточным уплотнителем

- Съёмная верхняя панель из фальцованной листовой стали, оснащенная щеточным уплотнителем для ввода кабелей.
- Возможность установки плат кабельного ввода и опор для верхней панели, обеспечивающих естественную вентиляцию (№ по каталогу **NSYEX206**).
- Материал: сталь с эпоксидно-полиэфирным покрытием серого цвета RAL 7035.

Комплект поставки: одна верхняя панель со щеточным уплотнителем и крепёжные элементы.

№ по каталогу
NSYTSP450

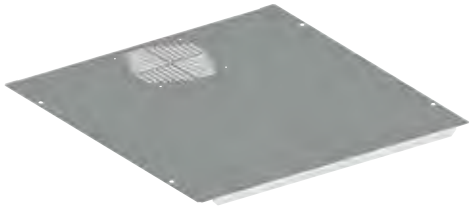

PB500682

Перфорированная верхняя панель

- Съёмная панель из фальцованной листовой стали.
- Возможность установки вентиляторов, плат кабельного ввода и опор для верхней панели, обеспечивающих естественную вентиляцию (номер по каталогу **NSYEX206**).
- Материал: сталь с эпоксидно-полиэфирным покрытием серого цвета RAL 7035.

Комплект поставки: одна перфорированная верхняя панель и крепёжные элементы.

№ по каталогу
NSYTSPV450



PB500683

Опоры для верхней панели, обеспечивающие естественную вентиляцию

- Опоры высотой 20 мм.
- Устанавливаются между двумя верхними панелями.

Комплект поставки: 100 штук.

Каталожный номер – для одного комплекта. Заказывается в количестве, кратном 100 (100, 200, 300...).

№ по каталогу
NSYEX206



PB500684

Сплошная заглушка

- Крепление с внешней стороны верхней панели.
- Может использоваться с заглушками других типов.
- Материал: оцинкованная сталь.

Комплект поставки: одна сплошная заглушка и крепёжные элементы.

№ по каталогу
NSYEC440

Шкафы для электронного оборудования
Принадлежности шкафа


PB500865

Заглушка со щёточным уплотнителем

- Крепление с внешней стороны верхней панели.
- Может использоваться с заглушками других типов.
- Материал: оцинкованная сталь.

Комплект поставки: одна заглушка со щёточным уплотнителем и крепёжные элементы.

№ по каталогу
NSYECP440


PB500686

Заглушка с вентиляционными отверстиями

- Крепление с внешней стороны верхней панели.
- Может использоваться с заглушками других типов.
- Материал: оцинкованная сталь.

Комплект поставки: одна заглушка с вентиляционными отверстиями и крепёжные элементы.

№ по каталогу
NSYECAV440


PB500687

Заглушка с вентиляторами ∅ 120 мм или без них

- Крепление с внешней стороны верхней панели.
- Может использоваться с заглушками других типов.
- Оснащается 2 или 3 вентиляторами с расходом воздуха 170 м /ч каждый. Питание от сети 220 В, 50/60 Гц. Вентиляторы подключены к клеммной колодке. Кабель электропитания длиной 2 м поставляется подсоединенным.
- Уровень шума: 34 дБ(А).

Комплект поставки: одна заглушка с вентиляторами или без них, кабель питания длиной 2 м (заглушка с вентиляторами) и крепёжные элементы.

Описание	№ по каталогу
Без вентиляторов, с 3 отверстиями	**NSYECVT3440**
С 3 вентиляторами	**NSYECVT3V440**
Без вентиляторов, с 2 отверстиями	**NSYECVT2440**
С 2 вентиляторами	**NSYECVT2V440**

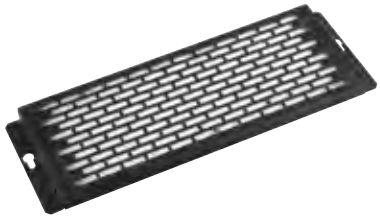
PB500688

Воздушный фильтр

- Устанавливается на заглушку с вентиляторами или без них или на заглушку с вентиляционными отверстиями.

Комплект поставки: один монтажный кронштейн, цвет RAL 9011, и фильтр.

№ по каталогу
NSYFECVT440

Шкафы для электронного оборудования
Принадлежности шкафа


PB500689

Запасной воздушный фильтр

- Запасной фильтр.

Комплект поставки: 5 штук.

№ по каталогу
NSYCEFILS

Примеры комбинаций заглушек для верхних панелей

Размеры шкафа Spacial SF (мм)		Пример 1	Пример 2
Ширина	Глубина		
600/800	600		
	800		
	1000		

PB500690



PB500690



Шкафы для электронного оборудования
Принадлежности шкафа

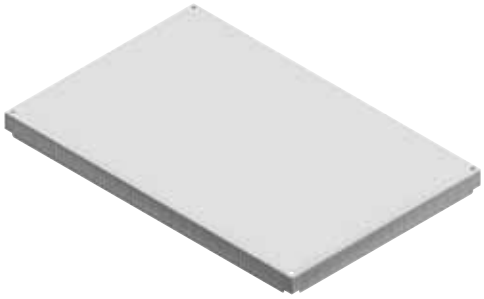

PB600896

Верхняя панель с вентиляционными отверстиями

- Обеспечивает естественную вентиляцию шкафа, степень защиты IP30.
- Материал: сталь.
- Высота: увеличивает высоту шкафа на 63 мм.
- Эпоксидно-полиэфирное покрытие серого цвета RAL 7035.

Комплект поставки: одна верхняя панель с вентиляционными отверстиями и крепёжные элементы.

Номинальные размеры (мм)		№ по каталогу
Ширина (B)	Глубина (C)	
600	600	**NSYSVR606**
	800	**NSYSVR608**
800	600	**NSYSVR806**
	800	**NSYSVR808**

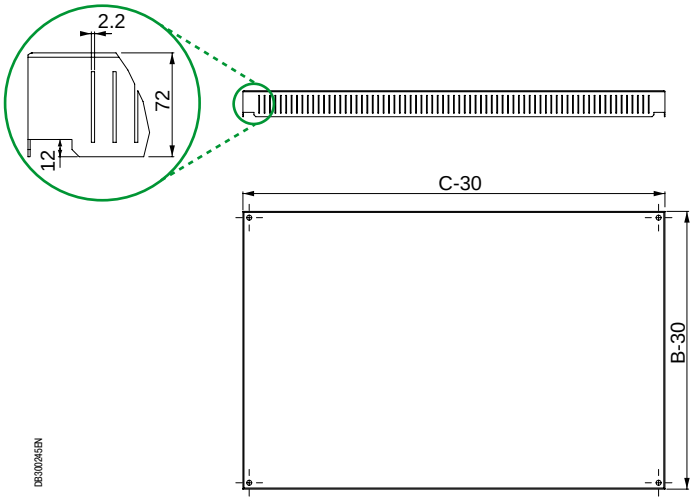

DB300245EN

Шкафы для электронного оборудования
Принадлежности шкафа





Микроперфорированная дверь для 19-дюймовых стоек

- Обеспечивает естественную вентиляцию внутри шкафа.
- Предназначена для шкафов шириной 800 мм, оснащенных центрированной неподвижной или поворотной стойкой.
- Угол открытия 120°.
- Материал: сталь с текстурированным эпоксидно-полиэфирным покрытием серого цвета RAL 7035.
- Стандартная система блокировки с ручкой и замковым механизмом под ключ с 2 бородками 5 мм.

Комплект поставки: одна микроперфорированная дверь для стоек.

Номинальные размеры (мм)		№ по каталогу одинарной микроперфорированной двери	№ по каталогу двойной микроперфорированной двери
Высота	Ширина		
1200	600	**NSYPCVD126**	**NSYPCV2D126**
	800	**NSYPCVD128**	**NSYPCV2D128**
1400	800	**NSYPCVD148**	**NSYPCV2D148**
1600	800	**NSYPCVD168**	**NSYPCV2D168**
1800	800	**NSYPCVD188**	**NSYPCV2D188**
2000	600	**NSYPCVD206**	**NSYPCV2D206**
	800	**NSYPCVD208**	**NSYPCV2D208**
2200	600	**NSYPCVD226**	**NSYPCV2D226**
	800	**NSYPCVD228**	**NSYPCV2D228**



Прозрачная дверь со смещённым вырезом для стоек

- Прозрачная дверь со смещённым вырезом для установки в шкафы для стоек 19”.
- Через вырез видны только устройства в стойке 19”.
- Угол открытия 120°.
- Блокировка ручкой и замковым механизмом под ключ с 2 бородками 5 мм, 4 точки запирания.
  – 2 точки запирания, высота 1200 и 1400 мм.
  – 4 точки запирания, высота 1600 и 2200 мм.
- Ограничитель открывания двери.
- Открывание в левую или правую сторону.
- Ширина стекла 485 мм, смещение от центральной оси двери 77 мм.
- Материал: сталь и стекло Securit®.
- Текстурированное эпоксидно-полиэфирное покрытие серого цвета RAL 7035.

Комплект поставки: одна прозрачная дверь со смещённым вырезом.

Номинальные размеры (мм)		№ по каталогу
Высота	Ширина	
1200	800	**NSYED128T**
1400		**NSYED148T**
1600		**NSYED168T**
1800		**NSYED188T**
2000		**NSYED208T**
2200		**NSYED228T**

Шкафы для электронного оборудования

Принадлежности для монтажа

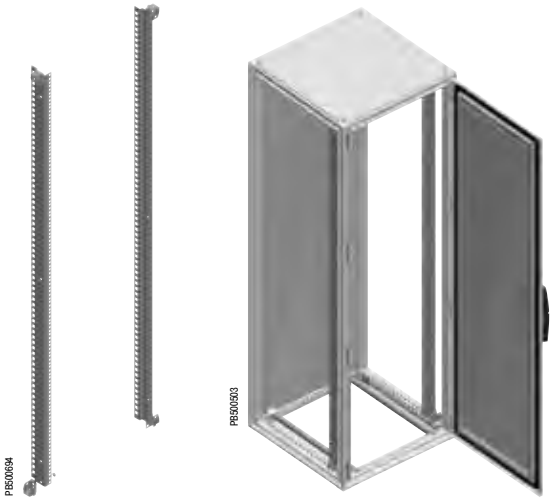

Фиксированные монтажные стойки 19”

- Предназначены для установки в шкафы шириной 600 мм.
- **Spacial SF**: крепление непосредственно к каркасу шкафа.
  – Установка в шкафы шириной 800 мм осуществляется с помощью кронштейнов для фиксированных монтажных стоек 19”.
  – Для увеличения жёсткости вертикальных реек, устанавливаемых в шкафы шириной 800 мм и высотой более 1800 мм, рекомендуется использовать комплект центральных держателей (номер по каталогу **NSYRCK19KIT**).
- **Spacial SM**: крепление к верхним или нижним регулируемым рейкам.
- Глубина установки регулируется с шагом 25 мм.
- Максимальная нагрузка: 400 кг.
- Материал: оцинкованная сталь.

Комплект поставки: две вертикальные рейки и крепёжные элементы.

Номинальные размеры (мм) Высота	Кол-во модулей (H)	№ по каталогу
1200	24	**NSYRCK24**
1400	29	**NSYRCK29**
1600	33	**NSYRCK33**
1800	38	**NSYRCK38**
2000	42	**NSYRCK42**
2200	47	**NSYRCK47**

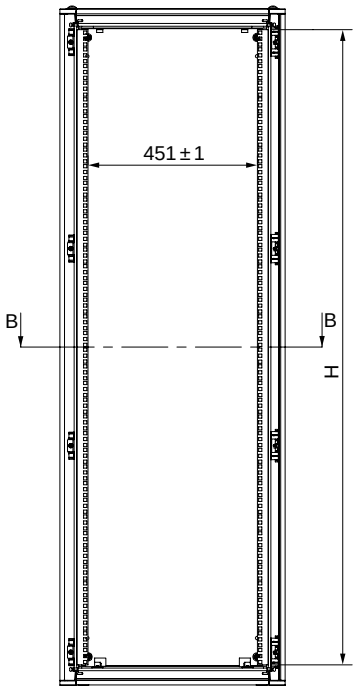

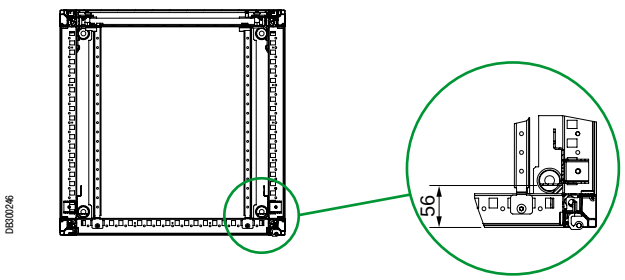

B-B

Шкафы для электронного оборудования
Принадлежности для монтажа

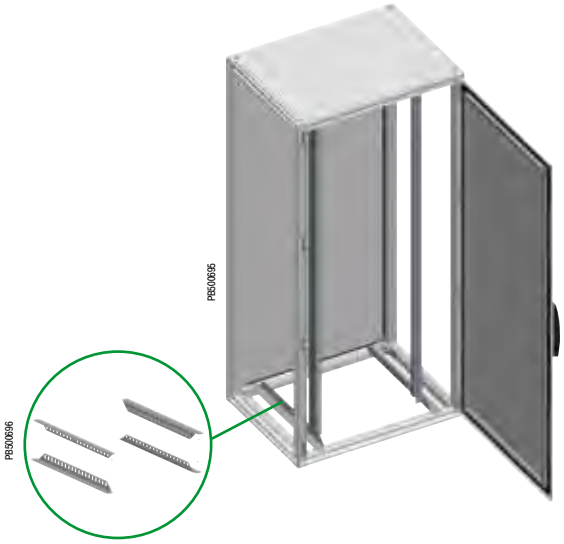

Кронштейны для фиксированных монтажных стоек 19”, устанавливаемых в шкафы шириной 800 мм

- Кронштейны для крепления фиксированных монтажных стоек к шкафам шириной более 600 мм.
- Позволяют регулировать глубину установки фиксированных монтажных стоек с шагом 25 мм.
- Максимальная нагрузка: 400 кг.
- Материал: оцинкованная сталь.

Комплект поставки: четыре кронштейна и крепёжные элементы.

Номинальные размеры (мм)	№ по каталогу
Глубина	
600	**NSYRCKS6**
800	**NSYRCKS8**
1000	**NSYRCKS10**

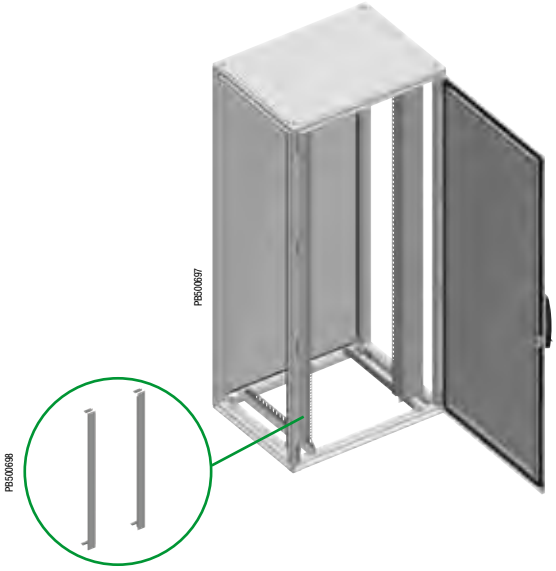

Боковые панели для центрированных фиксированных стоек, устанавливаемых в шкафы шириной 800 мм

- Боковые панели предназначены для крепления к фиксированным стойкам, устанавливаемым в шкафы шириной 800 мм.
- Непосредственное крепление к стойкам с помощью винтов.
- Материал: сталь с текстурированным эпоксидно-полиэфирным покрытием серого цвета RAL 7035.

Комплект поставки: две боковые панели и крепёжные элементы.

Номинальные размеры (мм)		№ по каталогу
Высота	Ширина	
1200	800	**NSYRC12**
1400		**NSYRC14**
1600		**NSYRC16**
1800		**NSYRC18**
2000		**NSYRC20**
2200		**NSYRC22**

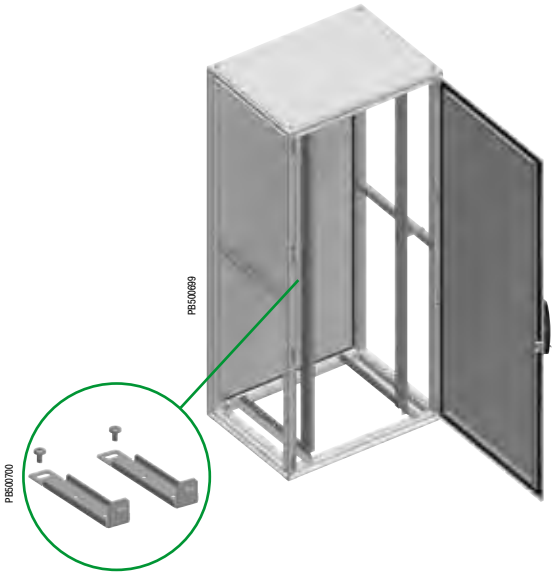

Комплект центральных держателей

- Предназначены для усиления жёсткости фиксированных стоек 19”, устанавливаемых в шкафы шириной 800 мм.
- Крепление к корпусу шкафа с помощью поперечных реек или лёгких поперечных реек, установленных параллельно боковым сторонам шкафа. См. стр. **374**.
- Материал: оцинкованная сталь.

Комплект поставки: две опоры и крепёжные элементы.

№ по каталогу
NSYRCK19KIT

Шкафы для электронного оборудования

Принадлежности для монтажа

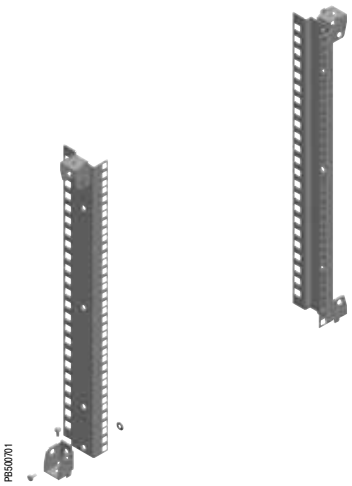

Укороченные фиксированные монтажные стойки 19”

- Предназначены для установки в шкафы шириной 600 мм.
- Варианты установки (**Spacial SF**):
– Установка в верхней передней части шкафа, без использования поперечных реек (рисунок 1).
– Регулирование глубины установки поперечных реек: требуется установить две поперечные рейки (см. стр. **371**).
– Для установки на другой высоте требуются четыре поперечные рейки, параллельные боковым сторонам шкафа (рисунок 2).
- Варианты установки (**Spacial SM**):
– В верхней части шкафа (рисунок 1): требуется установить две поперечные рейки (см. стр. **366**).
– Установка на другой высоте (рисунок 2): требуется установить четыре поперечные рейки параллельно боковым сторонам.
– Установка поперечных реек параллельно боковым сторонам шкафа. Установка вертикальных регулировочных реек и универсальных поперечных реек шириной 40 мм (1-рядных) в вертикальном положении вплотную к задней стенке шкафа.
- Глубина установки регулируется с шагом 25 мм.
- Максимальная нагрузка: 2 кг на модуль.
- Материал: оцинкованная сталь.

Комплект поставки: две вертикальные рейки и крепёжные элементы.

Высота стойки (мм)	Кол-во модулей	№ по каталогу
200	4	**NSYRCKP4**
400	8	**NSYRCKP8**
600	12	**NSYRCKP12**
800	17	**NSYRCKP17**
1000	21	**NSYRCKP21**
1200	26	**NSYRCKP26**



(1)



(2)

Шкафы для электронного оборудования
Принадлежности для монтажа





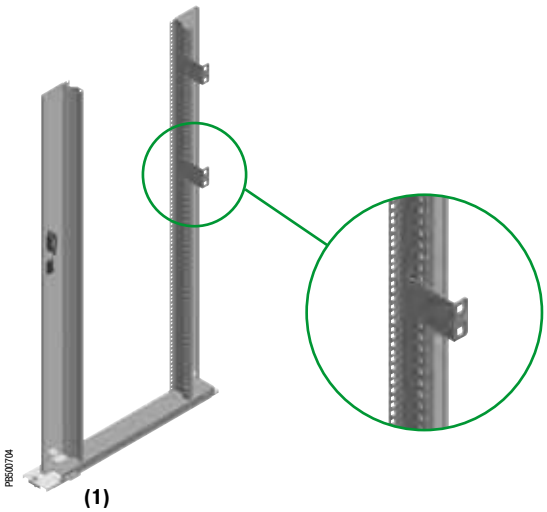

(1)

Поворотная монтажная рама 19” для шкафов шириной 800 мм

- Предназначена для установки в шкаф шириной 800 мм.
- **Spacial SF**: крепление к каркасу шкафа.
- **Spacial SM**: крепление к верхним или нижним регулируемым рейкам.
- Глубина установки регулируется с шагом 25 мм.
- Максимальная нагрузка: 3 кг на модуль.
- Максимальный угол открытия: 120° (возможность открытия на угол 180° при установки на соответствующие петли).
- Возможность изменения стороны открывания: влево или вправо.
- Система блокировки: ручка с шариковым замком.
- Максимальная глубина установки оборудования:

Смещенная поворотная монтажная рама 19”:
– Угол открытия 120° = 470 мм.
– Угол открытия 180° = 425 мм.
Центрированная поворотная монтажная рама 19”:
– Угол открытия120° = 390 мм.
– Угол открытия 180° = 345 мм.

- **Spacial SF**: разнообразные варианты установки в шкафы шириной более 800 мм (1000, 1200 или 1600 мм) с использованием универсальных поперечных реек или поперечных реек для быстрого монтажа.
- **Spacial SM**: возможность установки рам в шкафы шириной 1600 мм с использованием универсальных поперечных реек (см. стр. **371**).
- Компоненты:

– Каркас из оцинкованной стали.
– Боковая панель из стали с текстурированным эпоксидно-полиэфирным покрытием серого цвета RAL 7035. Крепление к каркасу с помощью винтов.

- Разнообразные способы монтажа благодаря наличию поперечных реек рам с двойным фальцем.
- Крепление сзади с помощью самонарезающих винтов M6, крепление сбоку возможно с помощью принадлежностей для быстрого монтажа (рисунок 1).
- Возможность регулирования поперечного положения установленной и нагруженной рамы.

Комплект поставки:
– Смещенная поворотная монтажная рама 19”: установленная на петлях рама, опоры для поворотных рам, устанавливаемых в шкафы шириной 800 мм, боковая крышка с ручкой с шариковым замком и крепёжные элементы.
– Центрированная поворотная монтажная рама 19”: поворотная рама, опоры для поворотных рам, устанавливаемых в шкафы шириной 800 мм, боковые панели с ручкой с шариковым замком и крепёжные элементы.

Номинальные размеры (мм)		Кол-во модулей	№ по каталогу смещённой поворотной монтажной рамы 19”	№ по каталогу центрированной поворотной монтажной рамы 19”
Высота (A)	Ширина (B)			
1400	800	27	**NSYRSW27**	**NSYRSWC27**
1600		31	**NSYRSW31**	**NSYRSWC31**
1800		36	**NSYRSW36**	**NSYRSWC36**
2000		40	**NSYRSW40**	**NSYRSWC40**
2200		45	**NSYRSW45**	**NSYRSWC45**

>Преимущество:

Возможность регулирования высоты при установленной и нагруженной монтажной раме.

Шкафы для электронного оборудования

Принадлежности для монтажа

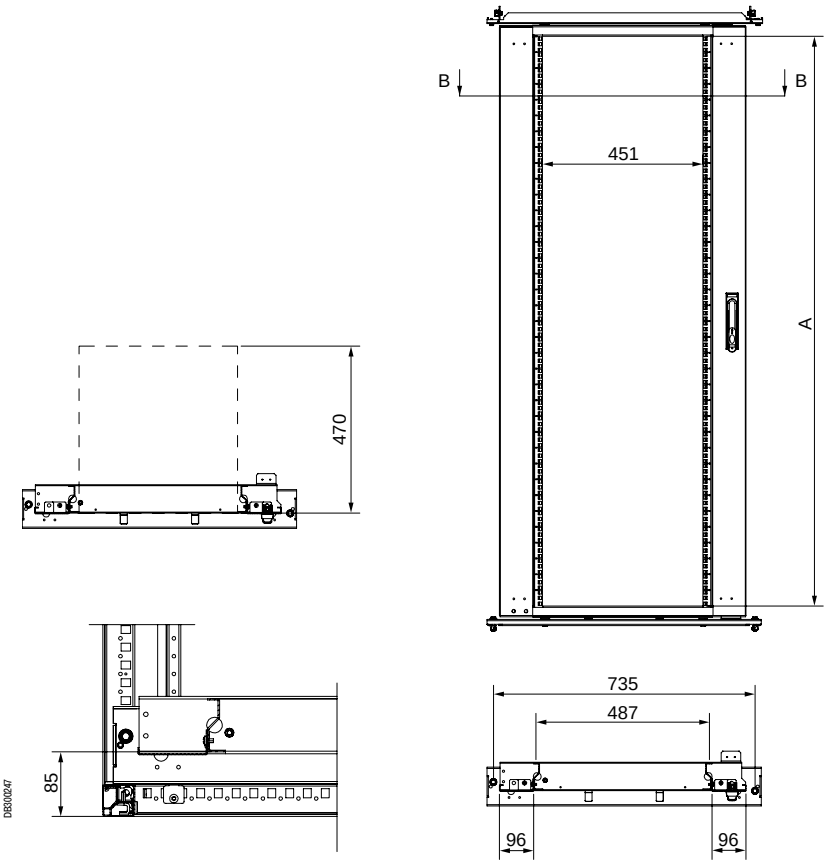



Петли на 180°

- Петли для установки центрированных и смещённых поворотных монтажных рам 19".
- Позволяют открывать поворотную монтажную раму на угол 180°.
- Крепление винтами M8 непосредственно к поворотной монтажной раме.
- Максимальная глубина установки оборудования:
  – Смещённая поворотная монтажная рама 19": 425 мм.
  – Центрированная поворотная монтажная рама 19": 345 мм.
- Материал: сплав «замак 5».

Комплект поставки: две петли и крепёжные элементы.

№ по каталогу
NSYRSWH180

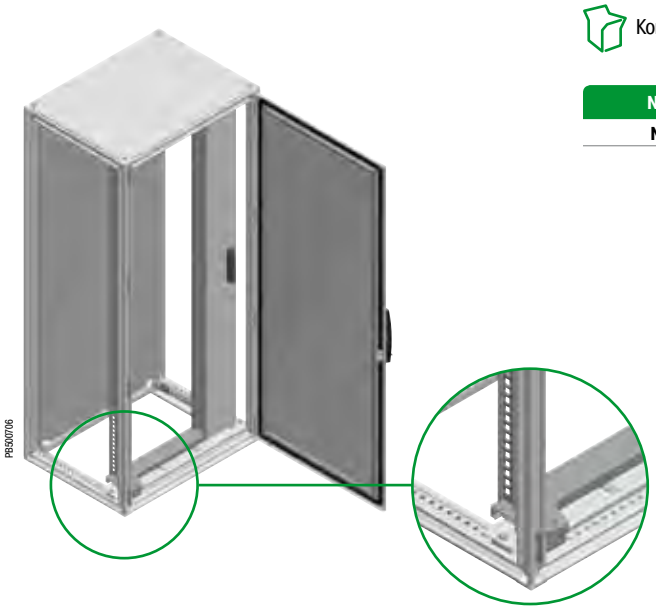

Шкафы для электронного оборудования

Принадлежности для монтажа

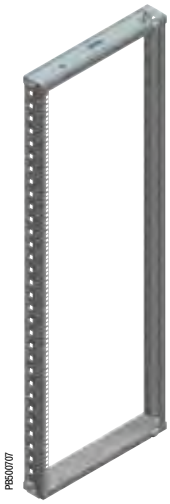

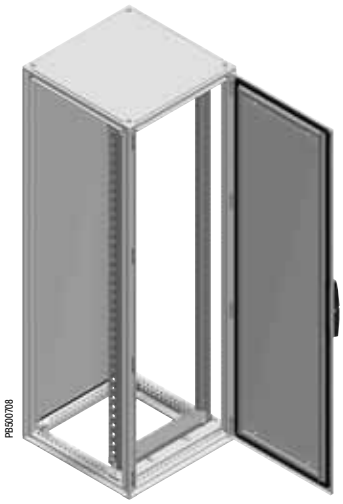

Поворотная монтажная рама 19” без панелей

- Предназначена для установки в шкафы шириной 600 мм.
- **Spacial SF:** крепление к каркасу шкафа на любой высоте с помощью опор для поворотных монтажных рам 19”.
- **Spacial SM:** крепление к верхней/нижней регулируемым рейкам с помощью опор для поворотных монтажных рам 19”.
- Глубина установки регулируется с шагом 25 мм.
- Максимальная нагрузка: 1,5 кг на модуль.
- Максимальный угол открытия: 120˚.
- Максимальная глубина установки оборудования: 180 мм, при установке в шкафы шириной 600 мм.
- Крепление к каркасу шкафа:
  - **Spacial SF:** крепление к каркасу шкафа по всей его высоте.
  - **Spacial SM:** крепление к верхней/нижней регулируемым рейкам (рейки заказываются отдельно).
- Варианты установки:
  - **Spacial SF - SM:** возможность установки двух рам в шкафы шириной 1200 и 1600 мм с помощью двух 90-миллиметровых универсальных поперечных реек, параллельных боковым сторонам шкафа (см. стр. **371**).
  - **Spacial SF - SM:** разнообразные варианты установки в шкафы шириной более 600 мм (800, 1000, 1200 или 1600 мм) при использовании универсальных поперечных реек (см. стр. **371**).
- Материал: оцинкованная сталь.
- Возможность изменения стороны открывания: влево или вправо.
- Система блокировки в верхней и нижней частях: замковый механизм под ключ с 2 бородками 5 мм.

Комплект поставки: одна поворотная монтажная рама 19” без панелей.

Номинальные размеры (мм)		Кол-во модулей	№ по каталогу
Высота (A)	Ширина (B)		
1400	600	27	**NSYRSW627**
1600		31	**NSYRSW631**
1800		36	**NSYRSW636**
2000		40	**NSYRSW640**
2200		45	**NSYRSW645**

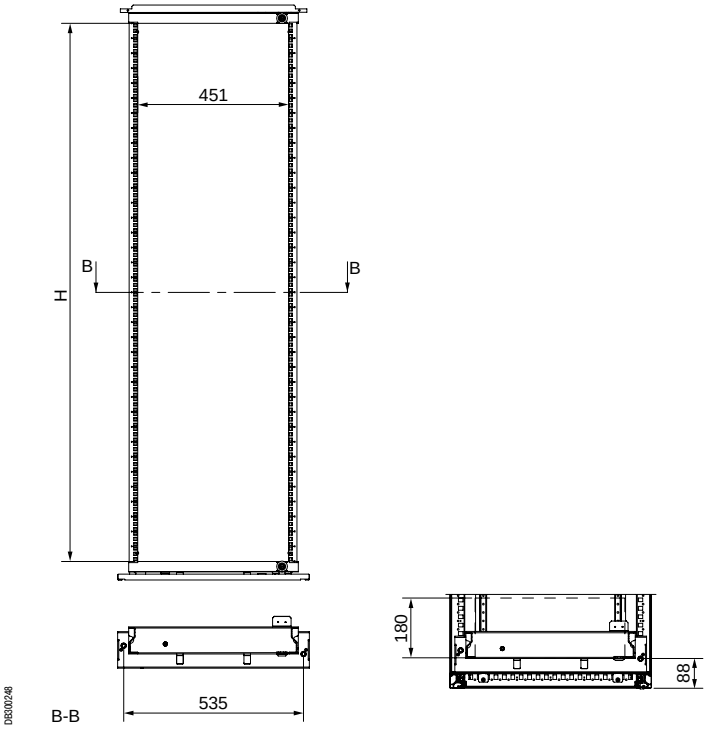

Шкафы для электронного оборудования
Принадлежности для монтажа

Примеры установки поворотных монтажных рам 19”

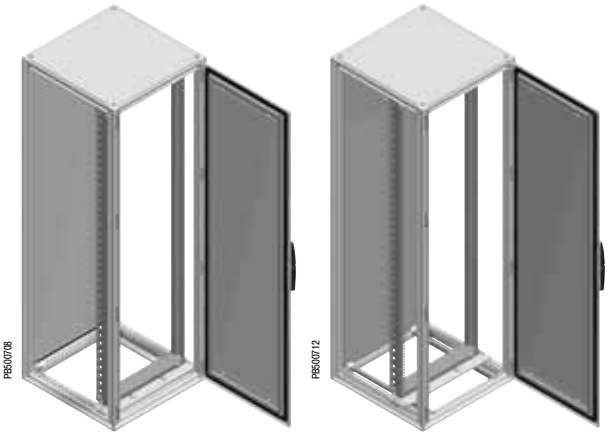

Поворотная монтажная рама 19”, установленная в шкаф шириной 600 мм



Смещённая поворотная монтажная рама 19”, установленная в шкаф шириной 800 мм



Центрированная поворотная монтажная рама 19”, установленная в шкаф шириной более 800 мм

Шкафы для электронного оборудования

Принадлежности для монтажа

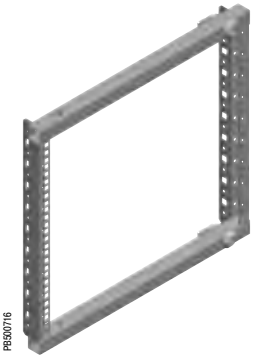

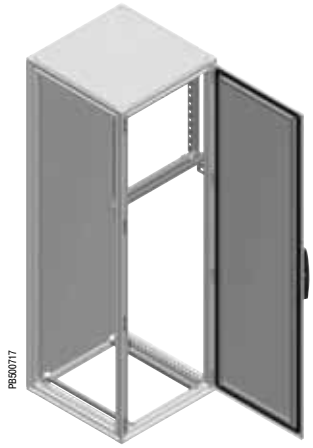





Укороченная поворотная монтажная рама 19”

- Предназначена для установки в шкафы шириной 600 и 800 мм.
- В шкафы шириной 800 мм рама может быть установлена в центральное или смещённое положение.
- **Spacial SF:** крепление в наивысшей точке шкафа с помощью опор для укороченных поворотных монтажных рам 19”.
- **Spacial SM:** крепление в наивысшей точке шкафа с помощью опор для укороченных поворотных монтажных рам 19” и вертикальных регулируемых реек.
- Для регулирования положения по высоте или глубине (с шагом 25 мм) необходимо использовать две универсальные поперечные рейки шириной 65 мм (2-рядные) и кронштейн для рам 19” (№ по каталогу **NSYMBR19**); для перемещения по высоте и глубине таких поперечных реек нужно четыре. См. универсальные поперечные рейки, стр. **371**.
- **Spacial SM:** для установки поперечных реек параллельно боковым сторонам требуется использовать вертикальную регулировочную рейку и две универсальные поперечные рейки шириной 40 мм (1-рядные), установленные вертикально у задней стенки шкафа.
- Максимальная нагрузка: 2 кг на модуль.
- Максимальный угол открывания: 120°.
- Материал: оцинкованная сталь.
- Возможность изменения стороны открывания: влево или вправо.
- Система блокировки в верхней и нижней частях: замковый механизм под ключ с 2 бородками 5 мм. Монтажные рамы высотой 6 и 9 модулей запираются только в нижней части.
- Максимальная глубина установки оборудования: 180 мм, при установке в шкафы шириной 600 мм.

Комплект поставки: одна укороченная поворотная монтажная рама 19”.

Высота монтажной рамы (мм)	Номинальные размеры (мм)	Кол-во модулей (H)	№ по каталогу
	Ширина (B)		
355	600/800	6	**NSYRSWP6**
468		9	**NSYRSWP9**
601		12	**NSYRSWP12**
735		15	**NSYRSWP15**
868		18	**NSYRSWP18**
1002*		21	**NSYRSWP21**

*Возможность установки в шкафы высотой 1200 мм.

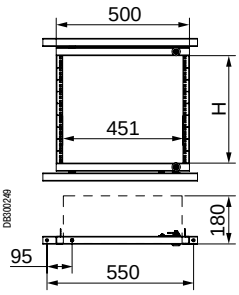

Укороченная поворотная монтажная рама 19”, установленная в шкаф шириной 600 мм.

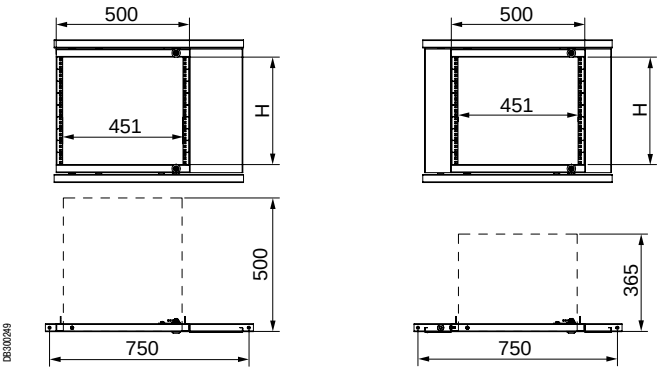

Укороченная поворотная монтажная рама 19”, установленная в центральном или смещённом положении в шкаф шириной 800 мм.

Шкафы для электронного оборудования

Принадлежности для монтажа

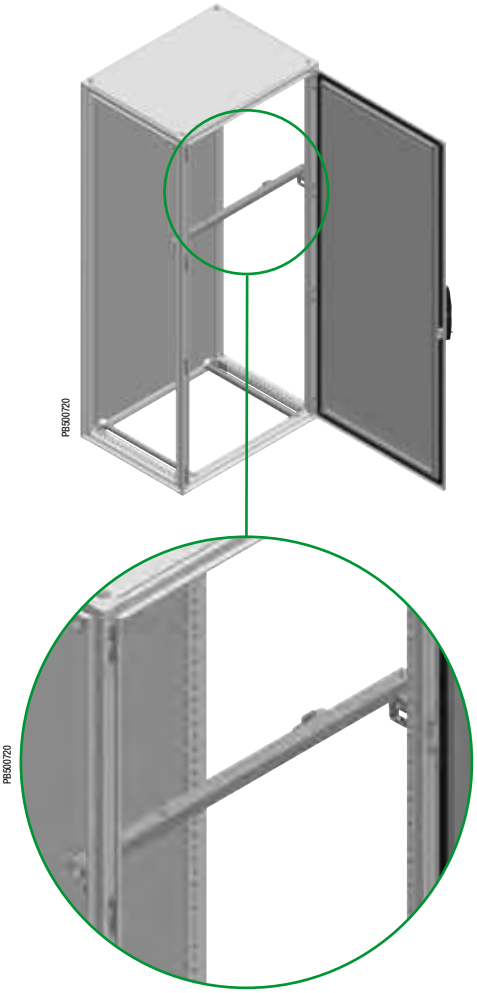

Опоры для укороченной поворотной монтажной рамы 19”

- Опоры для установки укороченных поворотных монтажных рам 19” в шкафы шириной 600 и 800 мм.
- Предназначены установки монтажной рамы в центральном или смещённом положении в шкаф шириной 800 мм.
- **Spacial SF:** крепление непосредственно к каркасу.
- **Spacial SM:** крепление к каркасу с помощью вертикальных регулировочных реек (стр. **369**).
- Для регулирования высоты и глубины установки с шагом 25 мм необходимо использовать две универсальные поперечные рейки шириной 65 мм (2-рядные) и кронштейн для рам 19” (№ по каталогу **NSYMBR19**).
- Материал: оцинкованная сталь.

Комплект поставки: две опоры и крепёжные элементы.

Номинальные размеры (мм)	№ по каталогу
Ширина	
600	**NSYRSWSP6**
800	**NSYRSWSP8**

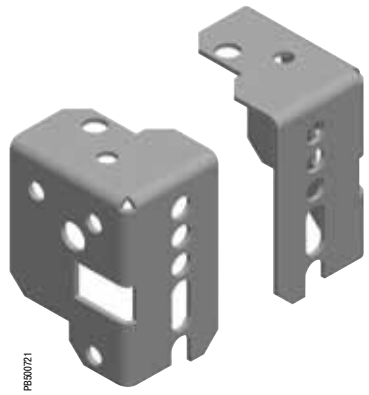

Кронштейны для рам 19”

- Кронштейны для крепления универсальных поперечных реек шириной 65 мм (2-рядных), установленных параллельно боковым сторонам шкафа, для регулирования положения поворотных монтажных рам 19” по высоте и/или по глубине.
- Материал: оцинкованная сталь.

Комплект поставки: четыре кронштейна и крепёжные элементы.

№ по каталогу
NSYMBR19

Шкафы для электронного оборудования
Принадлежности для монтажа

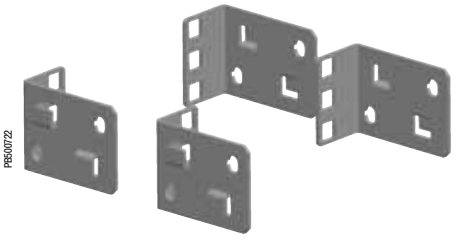

1/3-модульные кронштейны

- Кронштейны для крепления устройств высотой 1 или 3 модуля.
- Предназначены для быстрого крепления и упрощения монтажа.
- **Spacial SF:** крепление непосредственно к каркасу.
- **Spacial SM:** крепление к каркасу с помощью вертикальных регулировочных реек (стр. **369**).
- Материал: оцинкованная сталь.

Комплект поставки: четыре 1/3-модульных кронштейна (2 правых и 2 левых) и крепёжные элементы.

№ по каталогу
NSYRC1U



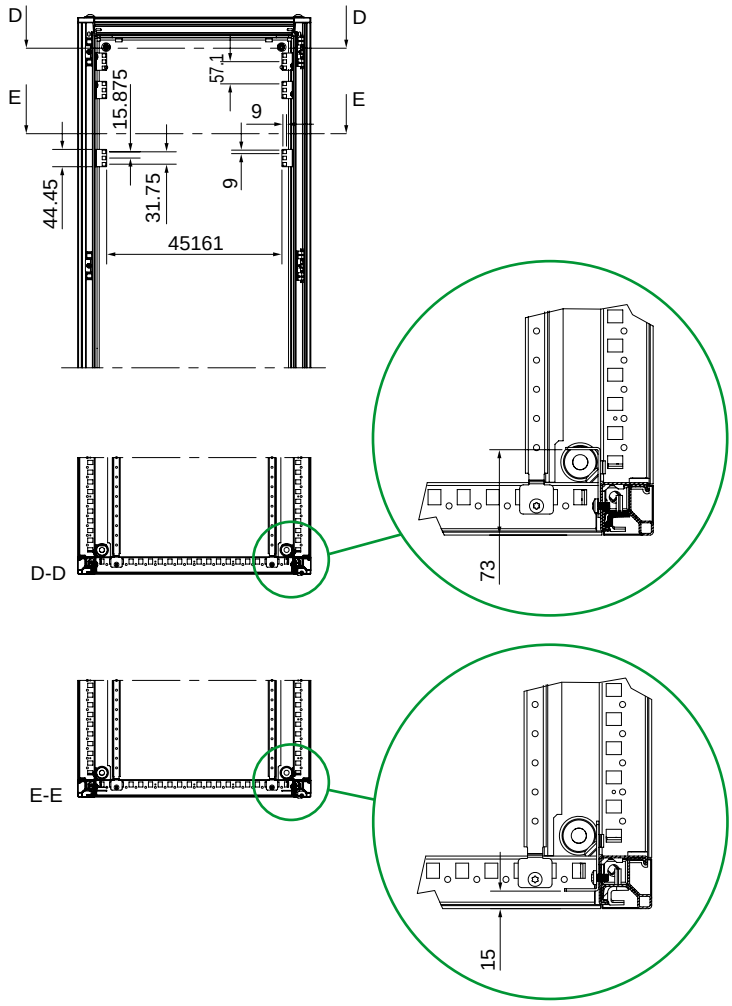

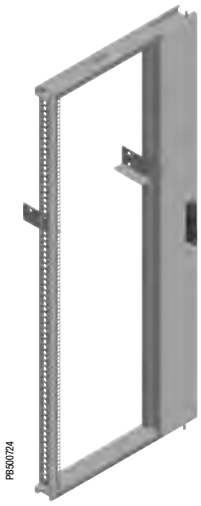

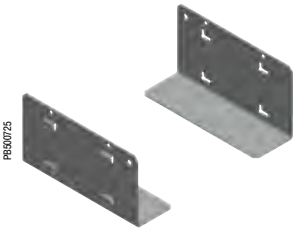

Опоры для монтажных рам 19”

- Опоры для установки на фиксированные или поворотные монтажные рамы.
- Крепление непосредственно к каркасу шкафа с помощью зажимов для быстрого монтажа.
- Максимальная нагрузка: 15 кг.
- Материал: оцинкованная сталь.
- Толщина: 1,2 мм.

Комплект поставки: две опоры и крепёжные элементы.

№ по каталогу
NSYGB140

Шкафы для электронного оборудования

Принадлежности для монтажа

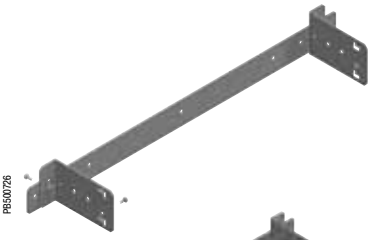

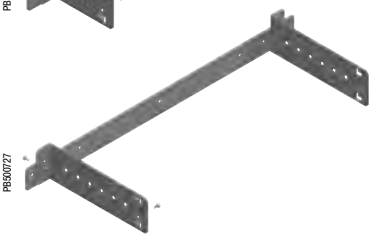

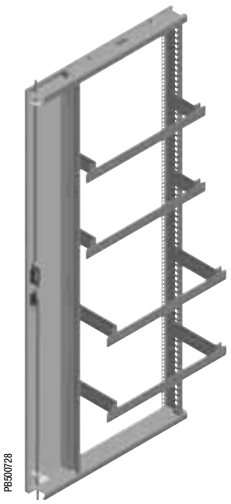

Задние опоры для кабелей

- Опоры для установки с задней стороны поворотных монтажных рам.
- Предназначены для крепления принадлежностей для прокладки кабелей.
- Предназначены для крепления кабельных каналов в вертикальном положении.
- Глубина установки регулируется с шагом 44,45 мм.
- Материал: оцинкованная сталь.

Комплект поставки: две опоры для кабелей, поперечная рейка и крепёжные элементы.

Рабочая глубина (мм)	№ по каталогу
150	**NSYRCSUP15**
250	**NSYRCSUP25**



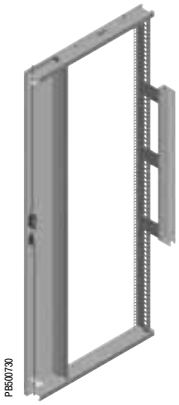

Кронштейны для крепления кабельных каналов к монтажным рамам 19”

- Предназначены для крепления кабельных каналов в вертикальном положении.
- Рабочая глубина: 150 мм.
- Крепление к вертикальным рейкам монтажных рам 19” с помощью зажимов для быстрого монтажа.
- Материал: оцинкованная сталь.

Комплект поставки: три кронштейна и крепёжные элементы.

№ по каталогу
NSYRCDFIX

Шкафы для электронного оборудования

Принадлежности для двери



Механический ограничитель открывания двери на угол не более 120°

- Ограничитель для установки на поворотную монтажную раму.
- Крепление непосредственно к опоре монтажной рамы и монтажной раме 19".
- Максимальный угол открывания: 120°.

Комплект поставки: один механический ограничитель открывания двери и крепёжные элементы.

№ по каталогу
NSYRCDR12





Пневматический ограничитель открывания двери на угол не более 180°

- Ограничитель для установки на поворотную монтажную раму, закрепленную с помощью петель на 180°.
- **Spacial SF:** крепление к опорной раме каркаса и монтажной раме.
- **Spacial SM:** крепление непосредственно к опоре монтажной рамы и монтажной раме 19".
- Максимальный угол открывания: 180°.

Комплект поставки: один пневматический ограничитель открывания и крепёжные элементы.

№ по каталогу
NSYRCDR18



Шкафы для электронного оборудования

Принадлежности для двери

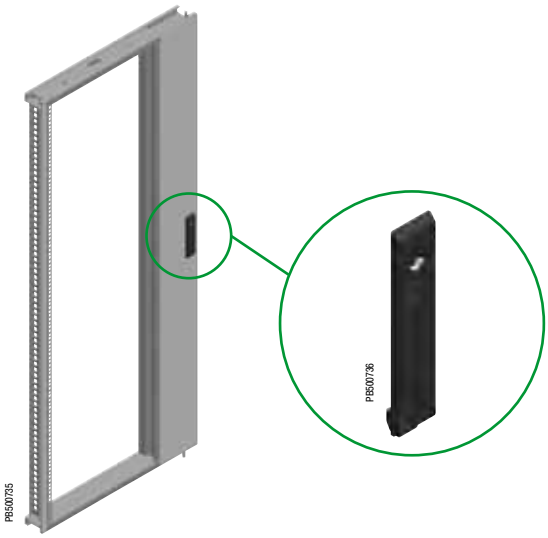

Плоская накладка замка для поворотной монтажной рамы 19”

- Плоская накладка замка с замковым механизмом под ключ с 2 бородками 5 мм, для установки на поворотную монтажную раму 19”.

Комплект поставки: одна плоская накладка, замковый механизм под ключ с 2 бородками 5 мм и крепёжные элементы.

№ по каталогу
NSYRCLOCK



Дверной выключатель для поворотной монтажной рамы 19”

- Выключатель для крепления непосредственно к нижней или верхней опоре поворотной монтажной рамы.
- Кабельный сальник M20.
- Размыкающий и замыкающий контакт, 10 A/500 В.

Комплект поставки: один дверной выключатель для монтажной рамы 19” и крепёжные элементы.

№ по каталогу
NSYRCINT



Крепёжные элементы для стоек 19”

- Элементы для крепления электрических аппаратов к стойкам 19”, представляющие собой:
– Винты.
– Шайбы.
– Гайки.

Комплект поставки: по 50 штук каждого наименования.

Каталожный номер – для одного комплекта. Заказывается в количестве, кратном 50 (50, 100, 150...).

Резьба	№ по каталогу
M5	**NSYGFR95M55**
M6	**NSYGFR95M65**

Шкафы для электронного оборудования
Стойка для сервера

PB500123



Цоколь

- См. принадлежности шкафа: напольные элементы, стр. 143.
- Высота: 100 или 200 мм.

Передняя и задняя панели цоколя

Комплект поставки:
- **Высота 100 мм:** 4 уголка, 2 панели (передняя и задняя), 4 крышки для уголков и крепёжные элементы.
- **Высота 200 мм:** 4 уголка, 4 панели (2 передних и 2 задних), 4 крышки для уголков и крепёжные элементы.

PB500124



Боковые панели цоколя

Комплект поставки:
- **Высота 100 мм:** 2 боковые панели, 4 крышки для уголков и крепёжные элементы.
- **Высота 200 мм:** 4 боковые панели высотой 100 мм (по 2 панели на каждую сторону), 4 крышки для уголков и крепёжные элементы.

Номинальные размеры (мм)		№ по каталогу передней и задней панелей цоколя		№ по каталогу боковых панелей цоколя	
Ширина	Глубина	100 мм	200 мм	100 мм	200 мм
600	800	NSYSPF6100	NSYSPF6200	NSYSPS8100	NSYSPS8200
	1000			NSYSPS10100	NSYSPS10200
	1200			NSYSPS12100	NSYSPS12200
800	800	NSYSPF8100	NSYSPF8200	NSYSPS8100	NSYSPS8200
	1000			NSYSPS10100	NSYSPS10200
	1200			NSYSPS12100	NSYSPS12200

PB500563



Передняя и задняя панели цоколя с вентиляционными отверстиями

Комплект поставки:
- **Высота 100 мм:** 4 уголка, две панели с вентиляционными отверстиями (передняя и задняя), 4 крышки для уголков и крепёжные элементы.

PB500564



Боковые панели цоколя с вентиляционными отверстиями

Комплект поставки:
- **Высота 100 мм:** 2 боковые панели с вентиляционными отверстиями, 4 крышки для уголков и крепёжные элементы.

Номинальные размеры (мм)		№ по каталогу передней и задней панелей цоколя с вентиляционными отверстиями	№ по каталогу боковых панелей цоколя с вентиляционными отверстиями
Высота	Глубина	100 мм	
600	800	NSYSPFV6100	NSYSPV8100
800	800	NSYSPFV8100	NSYSPV8100

PB500565



Панели с щётками для цоколя

Комплект поставки: 2 панели со щётками, 4 крышки для уголков и крепёжные элементы.

Номинальная ширина/глубина (мм)	№ по каталогу
600	NSYSPB6100
800	NSYSPB8100

Шкафы для электронного оборудования
Стойка для сервера

Платы кабельного ввода

- См. принадлежности: платы кабельного ввода, стр. **156**.
- Модели: цельные, двух- и трёхмодульные платы.

Цельная плата кабельного ввода

Комплект поставки: одна цельная плата и крепёжные элементы

Двухмодульная плата кабельного ввода

Комплект поставки: одна двухмодульная плата; самоклеящееся уплотнение из самозатухающего полиуретана сечением 15 x 25 мм и крепёжные элементы.

Трёхмодульная плата кабельного ввода

Комплект поставки: одна трёхмодульная плата; самоклеящееся уплотнение из самозатухающего полиуретана сечением 15 x 25 мм и крепёжные элементы.

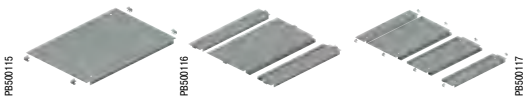

Номинальные размеры (мм)		№ по каталогу		
Ширина	Глубина	Цельная	Двухмодульная	Трёхмодульная
600	800	**NSYEC68**	**NSYEC681**	**NSYEC682**
	1000	**NSYEC610**	**NSYEC6101**	**NSYEC6102**
	1200	**NSYEC612**	**NSYEC6121**	**NSYEC6122**
800	800	**NSYEC88**	**NSYEC881**	**NSYEC882**
	1000	**NSYEC810**	**NSYEC8101**	**NSYEC8102**
	1200	**NSYEC812**	**NSYEC8121**	**NSYEC8122**



Щёточное уплотнение платы кабельного ввода

- Для двух- и трёхмодульных плат кабельного ввода. Для кабелей различного сечения.
- Обеспечивает хорошую защиту от проникновения пыли.
- Быстрое и надёжное крепление защёлкиванием на панели кабельного ввода.
- Ширина щёточного уплотнения: 25 мм.

Комплект поставки: 2 щёточных уплотнения.

Номинальная ширина (мм)	№ по каталогу
600	**NSYBCE6**
800	**NSYBCE8**

Шкафы для электронного оборудования
Стойка для сервера

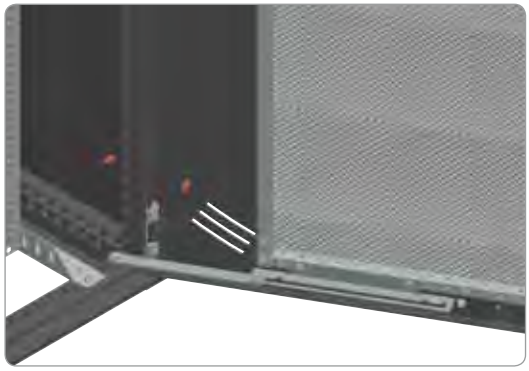
PB501012

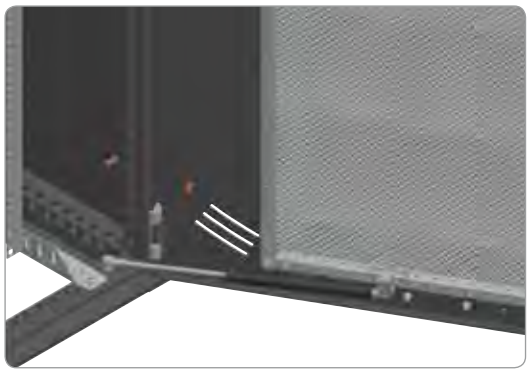
PB501013

Дверной ограничитель

- Не допускает открывания двери дальше установленного конечного положения.
- Крепится к передней раме шкафа и усиленной раме двери.
- Устанавливается на дверях, открывающихся влево и вправо.
- Две модели:

– механический с конечным положением 105°;
– пневматический с конечным положением 120°.

Комплект поставки: 1 дверной ограничитель и крепёжные элементы.

Модель дверного ограничителя	№ по каталогу
Механический	**NSYSFMDR**
Пневматический	**NSYSFNDR**


PB501014

Дверной выключатель

- Крепится непосредственно к шкафу.
- Ввод M20 под кабельный сальник.
- Контакты: размыкающий + замыкающий, 10 A/500 В.

Комплект поставки: 1 дверной выключатель и крепёжные элементы.

№ по каталогу
NSYDCM20

Шкафы для автомобильной промышленности



P8500747

Шкафы для автомобильной промышленности
Содержание

Spacial SF **666**

Шкафы для автомобильной промышленности

Встроенная система взаимоблокировки дверей соединённых шкафов

- Дверь вводного шкафа блокируется от главного автоматического выключателя или выключателя нагрузки. Встроенная система взаимоблокировки с подвижными штангами предотвращает открывание дверей шкафов отходящих линий. Доступ в эти шкафы возможен только при условии, что вводной автоматический выключатель или выключатель нагрузки находится в положении «отключено» и дверь вводного шкафа открыта. Ручное приведение в действие штанг разблокирует двери остальных шкафов и открывает доступ в них.
- Система совместима с различными типами автоматических выключателей и выключателей нагрузки:
  – Square D (9422 A1).
  – Telemecanique.
- Поставляемая на заказ встроенная система блокировки для дверей вводных и отходящих ячеек позволяет адаптировать шкафы Spacial SFк требованиям американской автомобильной промышленности.

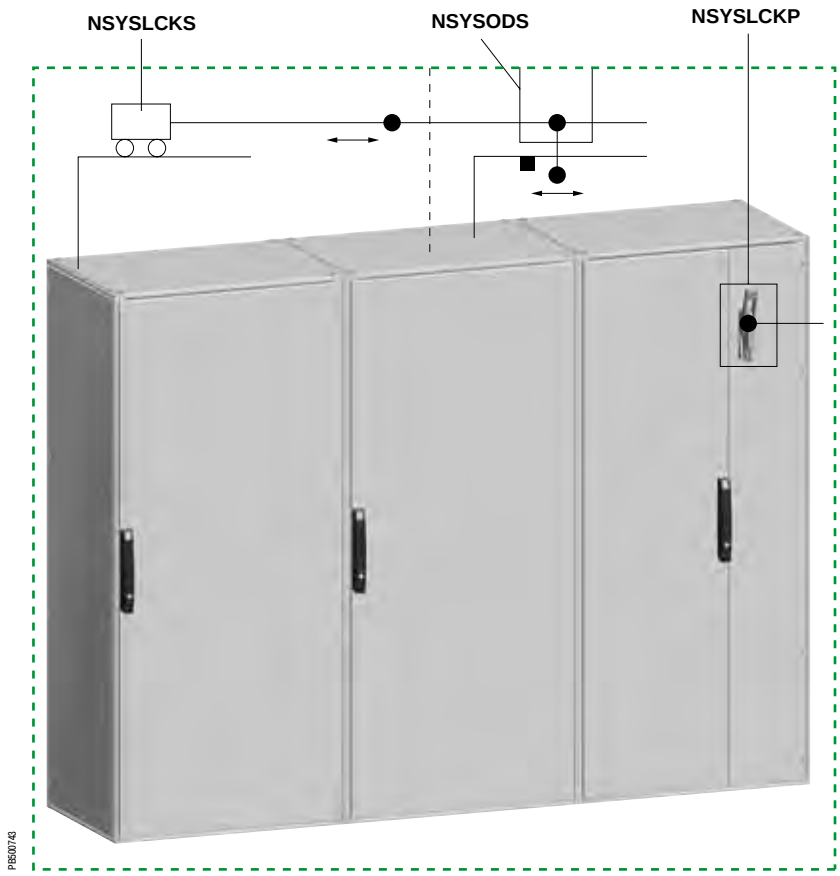

Шкафы для автомобильной промышленности



PB600744

Блокировка двери вводного шкафа

- Система блокировки двери вводного шкафа адаптирована к выключателям следующих марок:
  - Allen Bradley (1494 VH11).
  - Square D (9422 A1).
  - Siemens (FH0H).
  - Schneider Electric.
- Система разблокирует дверь вводного шкафа, когда выключатель установлен в положение «отключено».
- Материал: сталь.
- Поверхность: оцинкованная.
- Для получения системы блокировки двери вводного шкафа, необходимо заказать:
  1. Систему привода для дверей отходящих шкафов.
  2. Систему блокировки для дверей отходящих шкафов.

Комплект поставки: 2 кронштейна для крепления сконфигурированной панели, блокировочные элементы, выключатель и крепёж.

Сконфигурированная панель и ручка не входят в комплект поставки.

№ по каталогу
NSYSLCKP



PB300745



PB300746

Систему привода для дверей отходящих шкафов

- Система устанавливается во вводном шкафу. Она приводится в действие вручную и блокирует открывание дверей шкафов отходящих линий, связанных между собой подвижными штангами.
- Система снабжена функцией безопасности, реализованной посредством детали, которая при закрывании двери вводного шкафа принудительно переводит систему в положение блокировки дверей шкафов отходящих линий.
- Материал:

– Механизм: оцинкованная сталь.
– Приводная ручка: чёрный пластик.

Комплект поставки: элементы системы привода и крепёж.

Для полной реализации функции необходимо заказать систему привода (1) и систему блокировки (2).

№ по каталогу
NSYSODS

Шкафы для автомобильной промышленности

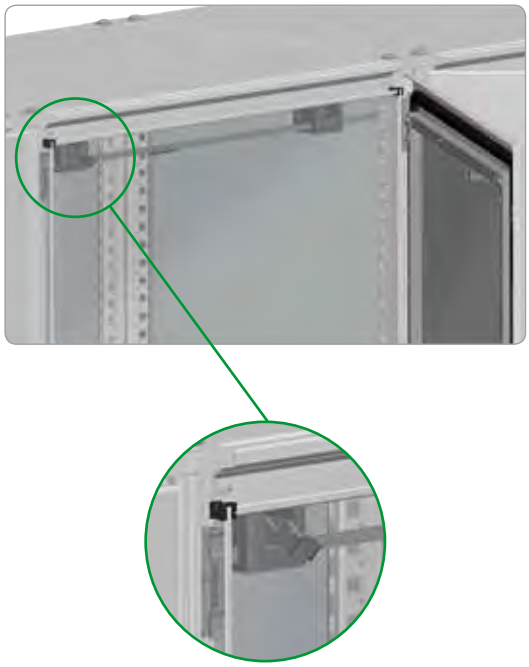

Система блокировки для дверей отходящих шкафов

- Система блокировки для отходящих шкафов, соединённых между собой подвижными штангами, служащими для блокировки их дверей.
- Крепление к каркасу шкафов посредством винтов.
- Материал: стали.
- Поверхность: оцинкованная.

Комплект поставки: элементы системы блокировки и крепёж.

Для полной реализации функции необходимо заказать систему привода (1) и систему блокировки (2).

Номинальные размеры (мм)	№ по каталогу
Ширина	
600	**NSYSLCKS6**
800	**NSYSLCKS8**
1000	**NSYSLCKS10**

Система поддержания микроклимата

Системы поддержания микроклимата
Содержание

ClimaSys 672

Риски 673
Решения 674



ClimaSys CV 678
Устройства принудительной вентиляции



ClimaSys CE 700
Теплообменники



ClimaSys CU 714
Кондиционеры воздуха



ClimaSys CR 750
Электрические нагреватели



ClimaSys CC 762
Устройства регулирования температуры

Тепловой баланс 778

Программное обеспечение 782

Пример расчёта теплового баланса и подбора оборудования 784

Системы поддержания микроклимата

Необходимость поддержания микроклимата в электрических распределительных шкафах



Что такое «поддержание микроклимата»?

Развитие технологий

Повсеместное внедрение микроэлектроники привело к миниатюризации компонентов силовых устройств. Но нормальная работа микроэлектронных систем возможна только при определенных условиях окружающей среды. В настоящее время при проектировании шкафов с электрическим и электронным оборудованием необходимо уделять особое внимание вопросам поддержания оптимального микроклимата внутри оболочки.

Почему необходимо поддерживать микроклимат?

Поддержание оптимальной температуры в электрораспределительных шкафах является одной из основ обеспечения нормальной работы предприятия.
Несоблюдение надлежащего температурного режима может привести к различным неприятным последствиям: от сокращения срока службы компонентов и ухудшения характеристик оборудования до остановки производства.
Срок службы компонентов напрямую зависит от температуры и влажности внутри оболочки.
Наиболее благоприятные условия – это температура от +25 до +35 °C и относительная влажность от 40 до 60 %.

Способы управления температурой

Если для каждой электроустановки следует снаружи обеспечить необходимую степень защиты IP/IK, то и внутри оболочки необходимо обеспечить поддержание оптимальной температуры.
Существуют различные способы решения этой задачи, зависящие от условий окружающей среды, типа компонентов, установленных внутри оболочки и т. д.
В некоторых случаях достаточно просто использовать оболочку большего объема, либо установить вентиляторы или теплообменники «воздух/воздух». В других случаях, при более высокой внешней температуре, следует использовать теплообменники «воздух/вода» или кондиционеры воздуха.

Решения для каждого конкретного случая

Компания Schneider Electric предлагает расширенный модельный ряд оборудования, предназначенного для поддержания оптимального микроклимата.

Охлаждение	1. Системы принудительной вентиляции 2. Теплообменники «воздух/воздух» 3. Теплообменники «воздух/вода» 4. Кондиционеры воздуха
Обогрев	5. Электрические нагреватели
Управление	6. Устройства регулирования температуры
Расчёты	7. Новое программное обеспечение ProClima 5.0

Риски
Последствия несоблюдения температурного режима

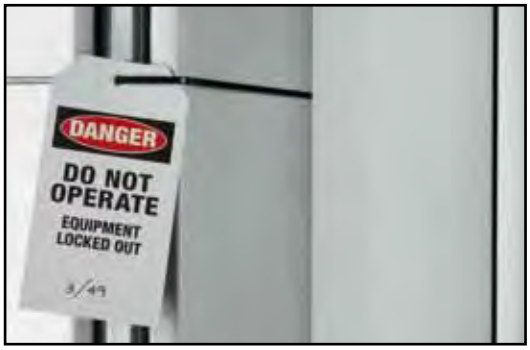

PB501016

Неисправности вызывают остановки производства и приводят к большим экономическим потерям

Надлежащее охлаждение воздуха внутри шкафа приводит к увеличению срока службы установленных компонентов и к снижению простоев производства, вызванных неисправностями.

Сокращение срока службы компонентов

Отсутствие контроля температуры и влажности внутри шкафа значительно сокращает срок службы установленных внутри него компонентов. Повторяющиеся резкие изменения условий эксплуатации ускоряют процесс старения.

Пример
Аккумуляторные батареи
Производители рекомендуют эксплуатировать батареи при температуре окружающей среды от +15 до +25 °C.
Более низкая температура приводит к замедлению цикла заряда и разряда, более высокая – к испарению электролита и ускоренному окислению пластин. Работа аккумуляторов при температуре, превышающей указанную, сокращает срок их эксплуатации.

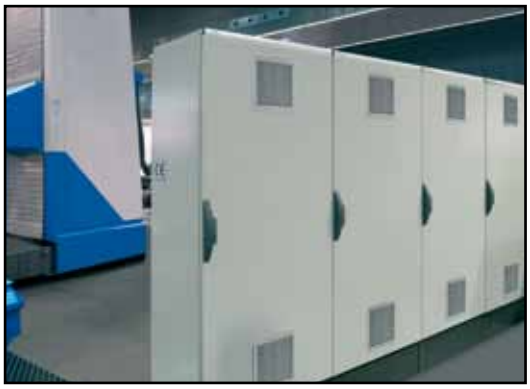
PB501017

Неожиданная остановка производства на промышленных предприятиях

Образование зон температурного максимума внутри шкафа увеличивает частоту возникновения неисправностей, приводящих к остановкам производства.

Пример
Электронное оборудование
Большинство промышленных электронных устройств управления охлаждаются встроенным осевым вентилятором. Выход из строя этого вентилятора может привести к остановке производства.
С ростом температуры внутри шкафа срок службы вентилятора сокращается.
Рассмотрим вентилятор с питанием 24 В постоянного тока:
Диапазон рабочих температур: от -20 до +70 °C.
Срок службы при +20 °C (L10 при +20 °C): 50 000 ч.
Срок службы при +60 °C (L10 при +60 °C): 20 000 ч.

Таким образом, при повышении температуры срок службы оборудования может сократиться с 50 000 до 20 000 ч.


PB501018

Герметичность оболочки приводит к повышению внутренней температуры

Для защиты промышленного электрооборудования в сложных условиях эксплуатации, при повышенной влажности и температуре, в запыленной атмосфере и при наличии в ней химически активных веществ, его устанавливают в шкафы со степенью защиты IP54. Если не принять дополнительных мер по охлаждению, то из-за перегрева оборудование может выйти из строя практически сразу после включения.



PB501019

Пример
Преобразователи частоты
Преобразователи частоты, управляющие электродвигателями мощностью 45 кВт (60 л.с.), предназначены для работы при температуре от +50 до +60 °C.
Количество тепла, выделяемое таким устройством внутрь шкафа, может достигать 1360 Вт.
Ясно, что температура внутри шкафа с преобразователями быстро станет выше +60 °C, что приведет к перегреву и неисправности оборудования, а следовательно – к остановке производства.

Наши решения

Мы предлагаем широкий выбор решений для поддержания оптимального микроклимата, основанных на использовании оборудования из нашего модельного ряда: от систем вентиляции и различных теплообменников, до кондиционеров и электрических нагревателей. По поводу выбора системы поддержания микроклимата вы можете обратиться в представительство нашей компании.

Руководство по выбору
Выбор оптимального решения по поддержания микроклимата



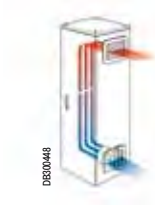

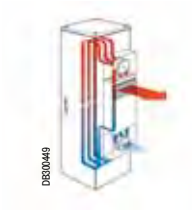

Система	Естественная вентиляция	Принудительная вентиляция	Теплообменники «воздух/воздух»
	Температура внутри оболочки понижается за счёт естественной конвекции: воздух поступает снизу через воздухозаборную решётку (без фильтра), а удаляется через воздуховыпускную решётку или через щели под приподнятой верхней панелью оболочки.	Вентиляторы с воздушным фильтром, обеспечивающие значительный отвод тепла при низком энергопотреблении.	Теплообменники «воздух/воздух» снабжены алюминиевой теплообменной батареей, отделяющей внутренний воздух от наружного и препятствующей проникновению загрязненного окружающего воздуха внутрь оболочки.
Условия использования	В применениях с небольшим количеством выделяемого тепла и при слабой запыленности воздуха.	В применениях, требующих отвода большого количества тепла при сильной запыленности окружающего воздуха.	В применениях, требующих отвода большого количества тепла при окружающем воздухе, степень загрязнения которого не допускает его контакта с компонентами внутри оболочки.
Ta: наружная температура **Td: требуемая температура**	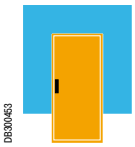 **Ta < Td**	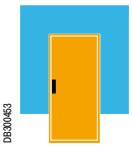 **Ta < Td**	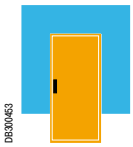 **Ta < Td**
Изоляция от проникновения наружного воздуха	 **Нет**	 **Нет**	 **Да**
Преимущества	• Экономичное решение. • Не требует обслуживания. • Простой и быстрый монтаж.	• Экономичное решение. • Простота обслуживания. • Простой и быстрый монтаж. • Ровная температура внутри оболочки. • Высокая степень защиты: IP54 или IP55.	• Наружный воздух не проникает внутрь оболочки. • Простота обслуживания. • Высокая степень защиты: IP54.
Недостатки	• Небольшое количество отводимого тепла. • Низкая степень защиты (IP). • Проникновение пыли.	• Температура внутри оболочки всегда выше, чем снаружи. • Наружный воздух проникает внутрь шкафа. • Требуют обслуживания: замены фильтра.	• Температура внутри оболочки всегда выше, чем снаружи.
Решение	 Вентиляционные решётки	 Вентиляторы с воздуховыпускными решётками	 Теплообменники «воздух/воздух»

Руководство по выбору
Выбор оптимального решения по поддержания микроклимата



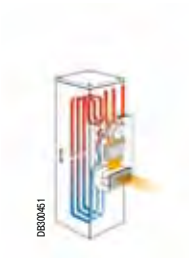



	Теплообменники «воздух/вода»	Кондиционеры воздуха	Нагреватели
	Охлаждение воздуха внутри оболочки производится воздушно-водяным теплообменником. Температура внутри оболочки регулируется термостатом, который управляет электроприводом водяного клапана.	Кондиционеры воздуха компенсируют влияние источников тепла и обеспечивают эффективное охлаждение, не зависящее от условий окружающей среды.	Электрические нагреватели препятствуют образованию конденсата и поддерживают оптимальную температуру для нормальной работы электронных приборов.
	Теплообменники «воздух/вода» предназначены для использования в системах, требующих отвода большого количества тепла. Для их работы необходим водоохладитель с водяным контуром, в котором поддерживается стабильная температура и расход воды. Теплообменники «воздух/вода» особенно подходят для эксплуатации в жёстких условиях и сильно загрязненной атмосфере, поскольку не требуют внешнего воздушного контура.	Кондиционеры воздуха способны работать в жёстких условиях окружающей среды при температурах до +55 °C. Они снабжены регуляторами температуры и устройствами аварийной сигнализации.	Электрические нагреватели используются для нагрева воздуха внутри оболочки при низкой наружной температуре, а также для предотвращения образования конденсата.
	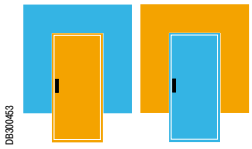 **Ta > Td**	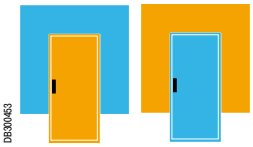 **Ta > Td**	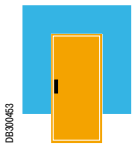 **Ta < Td**
	 **Да**	 **Да**	
	• Температура внутри оболочки не зависит от температуры окружающего её воздуха. • Наружный воздух не проникает внутрь оболочки. • Снабжены датчиком обнаружения утечки воды.	• Ровная температура внутри оболочки. • Высокая степень защиты: IP54. • Экологичный хладагент.	• Компактные. • Снабжены нагревательными элементами с положительным температурным коэффициентом, не позволяющими алюминиевой поверхности разогреться выше определенной температуры. • Два исполнения: с теплоизолирующим кожухом с низкой температурой поверхности или алюминиевые, с максимальной температурой поверхности +75°C. • Электрические нагреватели с вентилятором предотвращают образование зон температурного максимума внутри оболочки.
	• Необходим источник холодной воды. • Необходим циркуляционный насос.	• Рекомендуется установка системы отвода конденсата. • Требуют обслуживания: замены фильтра.	
	 Теплообменники «воздух/вода»	 Кондиционеры воздуха	 Электрические нагреватели

Руководство по выбору
Решения для любых условий эксплуатации


PB501021

Системы принудительной вентиляции с фильтрами

Оптимально подходят для применений, в которых:
- температура наружного воздуха ниже максимальной допустимой температуры внутри оболочки;
- должна обеспечиваться высокая степень защиты (IP54 или IP55);
- наружный воздух относительно чистый и его можно подавать его внутрь оболочки.

Широкий выбор решений

- 42 модели.
- Цвета: решётка цвета RAL 7035 в стандартной комплектации, опциональная сменная решётка цвета RAL 7032 (**NSYCAG●●●LPC**);
- Расход воздуха от 38 до 850 м^2/ч.
- Пять вариантов электропитания:
  переменный ток: 400/440 В, 230 В, 115 В (50/60 Гц);
  постоянный ток: 48 В и 24 В.
- Широкий выбор дополнительных принадлежностей (фильтры, крышки со степенью защиты IP55, системы обеспечения ЭМС, антивандальный комплект).


PB501022

Теплообменники «воздух/воздух»

Оптимально подходят для применений, в которых:
- температура наружного воздуха ниже максимальной допустимой температуры внутри оболочки;
- должна обеспечиваться высокая степень защиты (IP54 или IP55);
- окружающая среда сильно загрязнена.

Широкий выбор решений

- 4 модели.
- Два исполнения: для верхнего и бокового монтажа.
- Удельная холодопроизводительность от 15 до 70 Вт/K;
- Электропитание: 230 В, 50/60 Гц.


PB501023

Теплообменники «воздух/вода»

Оптимально подходят для применений, в которых:
- максимальная допустимая температура внутри оболочки должна быть ниже максимальной ожидаемой температуры снаружи оболочки;
- коррозионно-активная внешняя атмосфера (поэтому наружный воздух не должен проникать внутрь оболочки);
- очень запыленная внешняя атмосфера (поскольку охлаждение производится водой, то наружный воздух не требуется);
- теплоту, производимую внутри оболочки, необходимо отводить за пределы здания.

Широкий выбор решений

- 3 модели.
- Два исполнения: для верхнего и бокового монтажа.
- Холодопроизводительность от 2100 до 3150 Вт.
- Электропитание: 230 В, 50/60 Гц.

Руководство по выбору



Кондиционеры воздуха

Данные агрегаты, независимо от наружной температуры, поддерживают заданную температуру внутри оболочек, обеспечивая исправную работу оборудования. Наружный воздух не проникает внутрь шкафа, а влажность воздуха внутри оболочки уменьшается.

Широкий выбор решений

- 32 модели.
- Два исполнения: для верхнего и бокового монтажа.
- Холодопроизводительность от 240 до 4000 Вт.
- Два варианта управления: электронное и механическое.
- Электропитание: однофазное 230 В, 50/60 Гц; трехфазное 400/440 В 50/60 Гц; однофазное 115 В, 50/60 Гц.
- Три варианта монтажа: на поверхности, полностью или частично утопленный (кондиционеры серии SLIM).
- Цвет RAL 7035 или естественный цвет нержавеющей стали.



Электрические нагреватели

Предназначены для решения двух задач:
- предотвращают образование конденсата внутри оболочки;
- поддерживают оптимальную температуру для исправной работы электронных устройств при низких внешних температурах.

Широкий выбор решений

- 30 моделей.
- Исполнения с алюминиевым радиатором или с теплоизолирующим кожухом.
- Исполнения с естественной конвекцией или с вентилятором.
- Холодопроизводительность от 10 до 550 Вт;
- Электропитание: от 12 до 450 В пост./пер. тока.



Поддержание температурного режима

Температурный режим внутри оболочки контролируется термостатом, который выдает аварийный сигнал, если температура выходит за границы допустимого диапазона:
- верхнюю (в режиме охлаждения);
- нижнюю (в режиме обогрева).

Широкий выбор решений

- 15 моделей.
- Управление температурой: регулируемые термостаты, обычные и сдвоенные.
- Управление влажностью воздуха: регулируемые гигростаты.
- Управление температурой и влажностью воздуха: регулируемые гигротермостаты.



ProClima – программное обеспечение для расчётов и подбора оборудования

Мы обеспечиваем своих клиентов программным обеспечением, помогающим подобрать оборудование для поддержания требуемого микроклимата.
С его помощью можно рассчитать тепловой баланс внутри оболочки и выбрать оптимальное решение для вентиляции или охлаждения.

Системы вентиляции
Общая информация



Большой выбор вентиляторов

Полный модельный ряд вентиляторов с высоким расходом воздуха, высокой степенью защиты, простых в установке и не требующих сложного технического обслуживания, способных защитить оборудование в любых условиях.



Повышение расхода воздуха в среднем на 50 %

Максимальная полезная площадь

Размеры воздуховыпускной решётки обеспечивают максимальную циркуляцию воздуха.

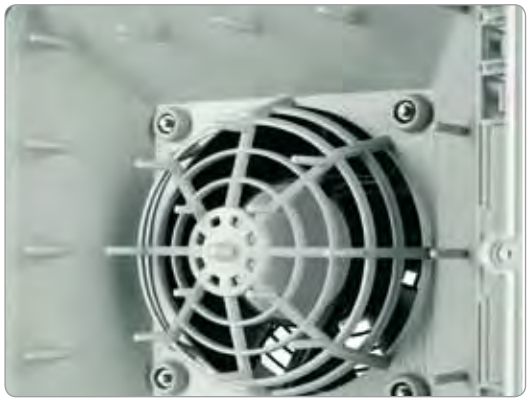

Минимальное аэродинамическое сопротивление

Увеличенный расход воздуха: угол наклона стенок и створок, фиксированное расстояние до электродвигателя и размеры решётки подобраны так, чтобы обеспечить наилучшее пропускание воздуха с минимальными потерями давления.



Системы вентиляции
Общая информация



PB501034

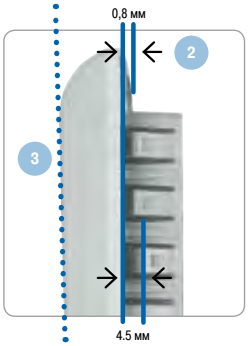

PB501035

Гарантированная степень защиты: IP54 в стандартном исполнении

Направляющие фиксаторов (1)

Эксклюзивная запатентованная конструкция, позволяющая устанавливать корпус вентиляционного устройства по центру отверстия в стенке шкафа Направляющие позволяют исправлять неточности, допущенные при подготовке монтажного отверстия и облегчают использование зажимов-фиксаторов.

Система зажимов-фиксаторов (2)

Уникальная запатентованная система, позволяющая устанавливать вентиляционные устройства в шкафы со стенками толщиной от 0,8 до 4,5 мм. Зажимы придавливают к краям выреза уплотнение, гарантирующее отсутствие щелей между решеткой и стенкой шкафа из любого материала: обычной и нержавеющей стали, полиэфира, алюминия и т. д.

Наклонные створки решётки (3)

- Новый профиль, защищающий фильтрующий элемент от попадания воды сверху:
  – каждая створка решётки защищена створкой, расположенной сверху;
  – небольшая глубина решётки.


PB501036

Обеспечение степени защиты IP54 - 55

Запатентованная конструкция, обеспечивающая удаление влаги из фильтрующего элемента в применениях, требующих защиты от брызг воды.


PB501037

Теплоизолирующий водонепроницаемый уплотнитель

Входящий в конструкцию всех вентиляционных устройств полиуретановый уплотнитель обеспечивает полную водонепроницаемость.


PB501038

Держатель фильтра

Держатель надёжно фиксирует синтетический фильтрующий элемент и обеспечивает степень защиты IP54 в самых жёстких условиях эксплуатации.

Системы вентиляции
Общая информация

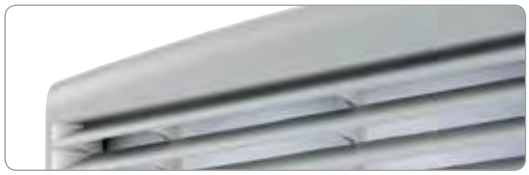
PB501033

Привлекательный современный дизайн

Современный дизайн с плавными линиями лицевой решётки


PB501039


PB501040

Простота монтажа

Быстрая установка

- Простота, быстрота и надёжность крепления с помощью системы направляющих и зажимов-фиксаторов без использования инструментов.

Возможность крепления винтами.

Простое изменение направления вращения вентилятора переключением проводов питания, подведенных к четырём зажимам.

Реверсированию подлежат электродвигатели вентиляторов, используемых в качестве вытяжных.


PB501041

Лёгкость обслуживания

Быстрая замена фильтра

Простая, быстрая и безопасная замена фильтрующего элемента даже при работающем вентиляторе.


PB501042

Качественные компоненты

Электродвигатели

Увеличенный срок службы и повышенный расход воздуха.
Выбор исполнений с различным напряжением питания как переменного (50/60 Гц), так и постоянного тока.

PB501043

Самозатухающие материалы

Соответствие стандартам UL.

Системы вентиляции
Общая информация



Широкий выбор принадлежностей

Свойства материалов

Вентиляционные устройства изготовлены из пластика ASA / PC (акрилонитрил-стирен-акрилат + поликарбонат), обладающего следующими качествами:
- Повышенная стойкость к ультрафиолетовому облучению на протяжении длительного срока эксплуатации.
- Исключительная механическая прочность.
- Стандартные цвета окраски решёток: RAL 7035 и RAL 7032 (для сменных принадлежностей).

Окраска в другие цвета – по заказу (проконсультируйтесь в Schneider Electric).
Пластик ASA / PC имеет категорию воспламеняемости V0 согласно UL94.



Фильтры



Комплект для обеспечения степени защиты IP55

Широкий выбор принадлежностей

Широкий выбор фильтров

- Фильтры-маслоуловители для производителей комплектного оборудования.
- Антимоскитные сетки.
- Фильтры тонкой очистки (для применений с повышенными требованиями к качеству воздуха)

См. стр. **690**.

Комплект для обеспечения степени защиты IP55

- Два типа:

– Из алюцинка: серый цвет RAL 7035.
– Из нержавеющей стали.

См. стр. **691**.



Кожух, обеспечивающий ЭМСr

Кожух предназначен для защиты оборудования, установленного в оболочке, от электромагнитных помех, производимых электродвигателем вентилятора в стандартном исполнении.
См. стр. **692**.



Антивандальное устройство

Устанавливается при монтаже оболочки вне помещения или там, где требуется защитить оборудование от внешних воздействий. Не позволяет посторонним лицам снять решетку.
См. стр. **690**.

Экологически безопасная технология

Экологичность

- Пластик и фильтрующий материал подлежат вторичной переработке.
- Электродвигатели соответствуют директиве RoHS.
- Больший расход воздуха при меньшем энергопотреблении.

Системы вентиляции
Руководство по выбору

Системы принудительной вентиляции с фильтрами

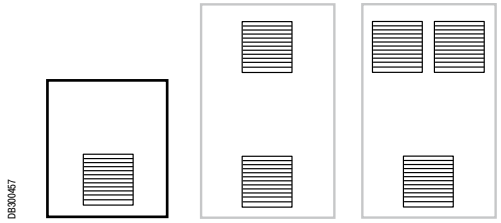

	Расход воздуха вентилятора, м³/ч			Напряжение питания	Тип соединения C = кабель F = разъёмы типа faston (1) B = клеммные зажимы	
	С фильтром без выпускной решётки	С 1 выпускной решёткой	С 2 выпускными решётками			
	50 Гц	50 Гц	50 Гц			
PB501050	38	25	33	230 В	C	
	38	27	35	115 В	C	
	58	39	47	24 В пост. тока	C	
	44	34	41	48 В пост. тока	C	
PB501051	85	63	71	230 В	F	
	79	65	73	115 В	F	
	80	57	77	24 В пост. тока	F	
	79	59	68	48 В пост. тока	F	
PB501052	165	153	161	230 В	F	
	164	153	161	115 В	F	
	188	171	179	24 В пост. тока	F	
	193	171	179	48 В пост. тока	F	
	302	260	268	230 В	F	
	302	263	271	115 В	F	
	262	221	229	24 В пост. тока	F	
	247	210	218	48 В пост. тока	F	
PB501053	562	473	481	230 В	B	
	582	485	494	115 В	B	
	838	718	728	230 В	B	
	983	843	854	115 В	B	
	931	798	809	400/440 В	B	

(1) Вентиляторы с типом подключения F поставляются с соединительным кабелем длиной 2 м.

Системы вентиляции
Руководство по выбору

	Размеры (мм)		№ по каталогу					
	Габаритные (наружные)	Вырез	Вентилятор с фильтром RAL 7035	Выпускная решётка RAL 7035	Решётка другого цвета RAL 7032	IP 55	IP55, нерж. сталь	ЭМС
	137 x 117	92 x 92	NSYCVF38M230PF	NSYCAG92LPF	NSYCAG92LPC	-	-	-
			NSYCVF38M115PF					
			NSYCVF38M24DPF					
			NSYCVF38M48DPF					
	170 x 150	125 x 125	NSYCVF85M230PF	NSYCAG125LPF	NSYCAG125LPC	NSYCAP125LZF	NSYCAP125LXF	NSYCAP125LE
			NSYCVF85M115PF					
			NSYCVF85M24DPF					
			NSYCVF85M48DPF					
	268 x 248	223 x 223	NSYCVF165M230PF	NSYCAG223LPF	NSYCAG223LPC	NSYCAP223LZF	NSYCAP223LXF	NSYCAP223LE
			NSYCVF165M115PF					
			NSYCVF165M24DPF					
			NSYCVF165M48DPF					
			NSYCVF300M230PF					
			NSYCVF300M115PF					
			NSYCVF300M24DPF					
			NSYCVF300M48DPF					
	336 x 316	291 x 291	NSYCVF560M230PF	NSYCAG291LPF	NSYCAG291LPC	NSYCAP291LZF	NSYCAP291LXF	NSYCAP291LE
			NSYCVF560M115PF					
			NSYCVF850M230PF					
			NSYCVF850M115PF					
			NSYCVF850M400PF					

Системы вентиляции

Устройства принудительной вентиляции с расходом воздуха до 38 м³/ч



Общие характеристики

- В состав осевого вентилятора входит электродвигатель с рабочим колесом, защитный кожух, закрывающий электродвигатель сзади и сбоку, и фильтр, улавливающий частицы пыли.
- Замену фильтрующего элемента можно производить даже во время работы вентилятора, не опасаясь пораниться о лопатки и другие вращающиеся детали.
- В комплект поставки входит монтажный шаблон для подготовки выреза в оболочке, облегчающий установку вентилятора.
- Вентиляторы стандартной комплектации поставляются с решёткой цвета RAL 7035, которую можно заменить решёткой цвета RAL 7032.

Условия эксплуатации

- Температура наружного воздуха (Te) должна быть ниже требуемой температуры воздуха внутри оболочки (Ts) не менее чем на 5 °C.
- Встроенные фильтры следует регулярно очищать и заменять.
- Во избежание слишком частой замены фильтра примите меры к снижению содержания пыли в окружающей атмосфере.
- При расчёте расхода воздуха следует учитывать аэродинамическое сопротивление воздуховыпускных элементов (решётка с фильтром или без него, воздуховыпускное отверстие без решётки).

Характеристики	№ по каталогу			
Цвет: RAL 7035	**NSYCVF38M230PF**	**NSYCVF38M115PF**	**NSYCVF38M24DPF**	**NSYCVF38M48DPF**
Расход воздуха в системе со стандартным фильтром (м³/ч)	38 (50 Гц) 39 (60 Гц)	38 (50 Гц) 39 (60 Гц)	58	44
Расход воздуха в системе с 1 выпускной решёткой (м³/ч)	25 (50 Гц) 26 (60 Гц)	27 (50 Гц) 28 (60 Гц)	39	34
Номинальное напряжение питания	230 В (50/60 Гц)	115 В (50/60 Гц)	24 В пост. тока	48 В пост. тока
Допустимое напряжение	150 В...250 В	75 В...125 В	10 В...27.6 В	36 В...56 В
Потребляемая мощность (50/60 Гц)	4.5/4.8 Вт	3.3/3.5 Вт	3.6 Вт	3.6 Вт
Макс. ток (50/60 Гц)	0.16/0.17 A	0.16/0.16 A	0.18 A	70 мА
Уровень шума	40/41 дБА			
Подшипники	Шариковые			
Степень защиты IP	54			
Наружные размеры (мм)	137 x 117 x 49			
Размеры выреза (мм)	92 x 92			
Масса	0.220 кг		0.230 кг	
Материал	Литой термопластик (ASA PC), категория воспламеняемости V0 согласно UL94			
Рабочая температура	-10...+70 °C			
Температура хранения	-40...+70 °C			
Макс. статическое давление (при расходе воздуха 0 м³/ч)	29 Pa			

Характеристики вентиляторов в координатах «давление/расход»

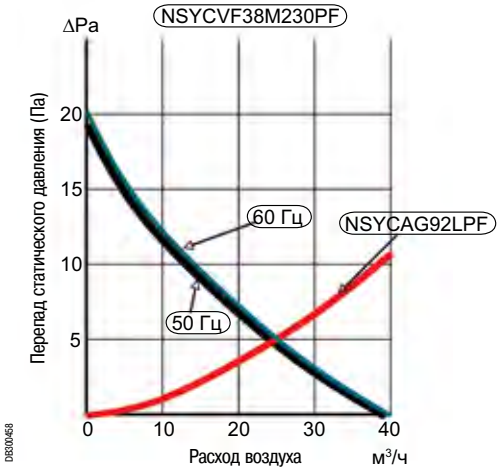

Размеры

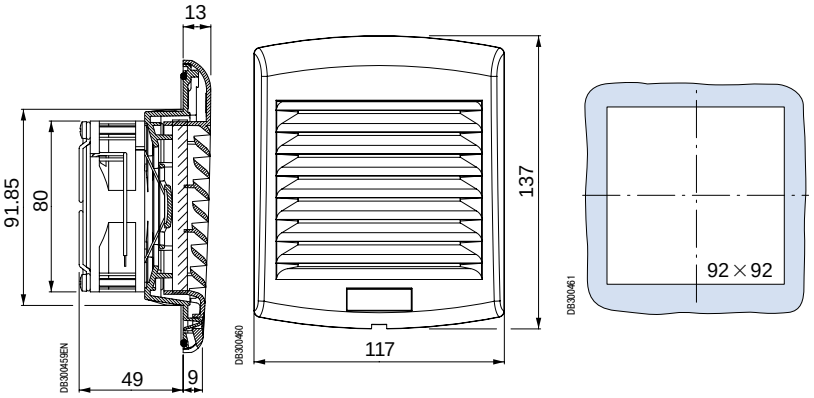

Системы вентиляции

Устройства принудительной вентиляции с расходом воздуха до 85 м³/ч



Общие характеристики

- В состав осевого вентилятора входит электродвигатель с рабочим колесом, защитный кожух, закрывающий электродвигатель сзади и сбоку, и фильтр, улавливающий частицы пыли.
- Замену фильтрующего элемента можно производить даже во время работы вентилятора, не опасаясь пораниться о лопатки и другие вращающиеся детали.
- В комплект поставки входит монтажный шаблон для подготовки выреза в оболочке, облегчающий установку вентилятора.
- Вентиляторы стандартной комплектации поставляются с решёткой цвета RAL 7035, которую можно заменить решеткой цвета RAL 7032.

Условия эксплуатации

- Температура наружного воздуха (Te) должна быть ниже требуемой температуры воздуха внутри оболочки (Ts) не менее чем на 5 °C.
- Встроенные фильтры следует регулярно очищать и заменять.
- Во избежание слишком частой замены фильтра примите меры к снижению содержания пыли в окружающей атмосфере.
- При расчёте расхода воздуха следует учитывать аэродинамическое сопротивление воздуховыпускных элементов (решётка с фильтром или без него, воздуховыпускное отверстие без решётки).

Характеристики	№ по каталогу			
Цвет: RAL 7035	**NSYCVF85M230PF**	**NSYCVF85M115PF**	**NSYCVF85M24DPF**	**NSYCVF85M48DPF**
Расход воздуха в системе со стандартным фильтром (м³/ч)	85 (50 Гц) 98 (60 Гц)	79 (50 Гц) 92 (60 Гц)	80 м³/ч	
Расход воздуха в системе с 1 выпускной решёткой (м³/ч)	63 (50 Гц) 72 (60 Гц)	65 (50 Гц) 74 (60 Гц)	60 м³/ч	
Номинальное напряжение питания	230 В (50/60 Гц)	115 В (50/60 Гц)	24 В пост. тока	48 В пост. тока
Допустимое напряжение	175 В...253 В	75 В...126 В	10 В...27.6 В	25 В...55.2 В
Потребляемая мощность	17/15 Вт	16/15 Вт	7.6 Вт	8 Вт
Макс. ток (50/60 Гц)	0.121/0.097 А	0.207/0.179 А	0.30 А	0.173 А
Уровень шума	46/49 дБА			
Подшипники	Шариковые			
Степень защиты IP	54			
Наружные размеры (мм)	170 x 150 x 62			
Размеры выреза (мм)	125 x 125			
Масса	0.780 кг		0.480 кг	
Материал	Литой термопластик (ASA PC), категория воспламеняемости V0 согласно UL94			
Рабочая температура	-20...+60 °C		-10...+70 °C	
Температура хранения	-40...+70 °C			
Макс. статическое давление (при расходе воздуха м³/ч)	50 Pa			

Характеристики вентиляторов в координатах «давление/расход»

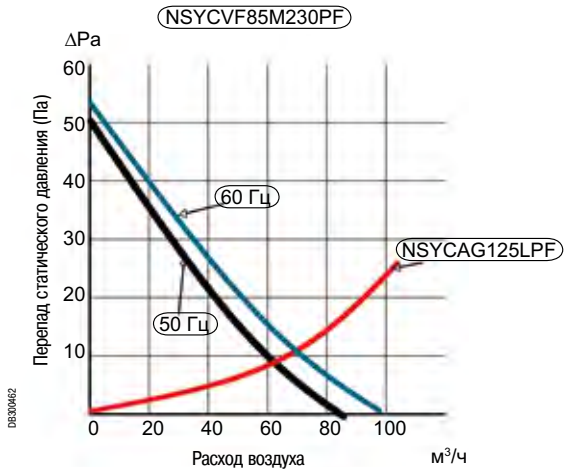

Размеры

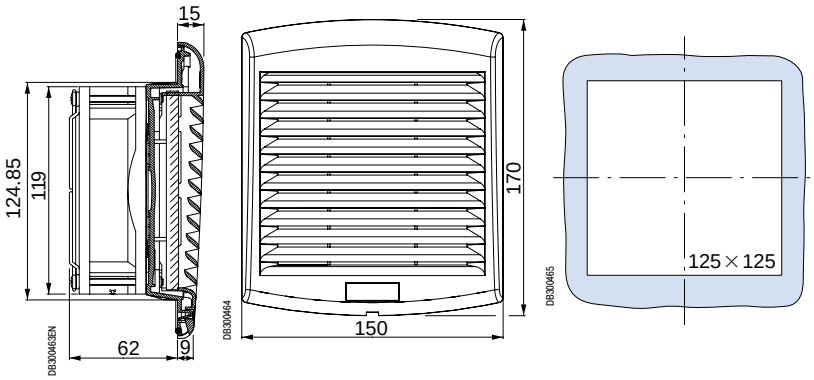

Системы вентиляции

Устройства принудительной вентиляции с расходом воздуха до 165 м³/ч



Общие характеристики

- В состав осевого вентилятора входит электродвигатель с рабочим колесом, защитный кожух, закрывающий электродвигатель сзади и сбоку, и фильтр, улавливающий частицы пыли.
- Замену фильтрующего элемента можно производить даже во время работы вентилятора, не опасаясь пораниться о лопатки и другие вращающиеся детали.
- В комплект поставки входит монтажный шаблон для подготовки выреза в оболочке, облегчающий установку вентилятора.
- Вентиляторы стандартной комплектации поставляются с решёткой цвета RAL 7035, которую можно заменить решеткой цвета RAL 7032.

Условия эксплуатации

- Температура наружного воздуха (Te) должна быть ниже требуемой температуры воздуха внутри оболочки (Ts) не менее чем на 5 °C.
- Встроенные фильтры следует регулярно очищать и заменять.
- Во избежание слишком частой замены фильтра примите меры к снижению содержания пыли в окружающей атмосфере.
- При расчёте расхода воздуха следует учитывать аэродинамическое сопротивление воздуховыпускных элементов (решётка с фильтром или без него, воздуховыпускное отверстие без решётки).

Характеристики	№ по каталогу			
Цвет: RAL 7035	**NSYCVF165M230PF**	**NSYCVF165M115PF**	**NSYCVF165M24DPF**	**NSYCVF165M48DPF**
Расход воздуха в системе со стандартным фильтром (м³/ч)	165 (50 Гц) 193 (60 Гц)		190 м³/ч	
Расход воздуха в системе с 1 выпускной решёткой (м³/ч)	153 (50 Гц) 171 (60 Гц)		171 м³/ч	
Расход воздуха в системе с 2 выпускными решётками (м³/ч)	161 (50 Гц) 175 (60 Гц)		179 м³/ч	
Номинальное напряжение питания	230 В (50/60 Гц)	115 В (50/60 Гц)	24 В пост. тока	48 В пост. тока
Допустимое напряжение	175 В...253 В	75 В...126 В	10 В...27,6 В	25 В...55,2 В
Потребляемая мощность	16.3/14.3 Вт	15.5/14.4 Вт	8 Вт	8.7 Вт
Макс. ток (50/60 Гц)	0.12/0.94 А	0.20/0.18 А	0.3 А	0.18 А
Уровень шума	50/51 дБА			
Подшипники	Шариковые			
Степень защиты IP	54			
Наружные размеры (мм)	268 x 248 x 104			
Размеры выреза (мм)	223 x 223			
Масса	1140 кг		0.810 кг	
Материал	Литой термопластик (ASA PC), категория воспламеняемости V0 согласно UL94			
Рабочая температура	-20...+60 °C		-10...+70 °C	
Температура хранения	-40...+70 °C			
Макс. статическое давление	50 Pa			

Характеристики вентиляторов в координатах «давление/расход»

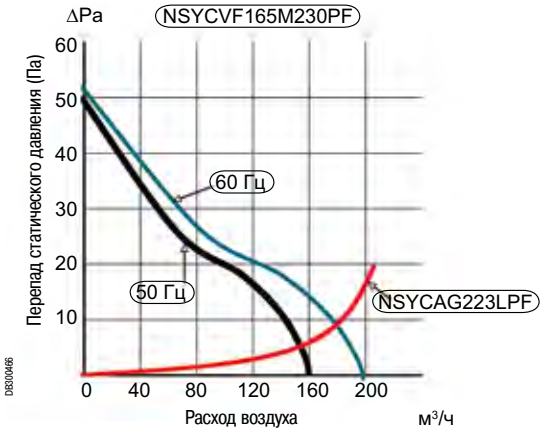

Размеры

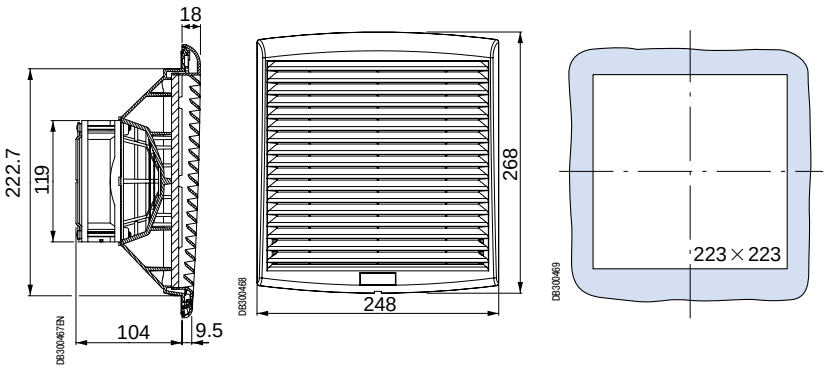

Системы вентиляции

Устройства принудительной вентиляции с расходом воздуха до 300 м³/ч



Общие характеристики

- В состав осевого вентилятора входит электродвигатель с рабочим колесом, защитный кожух, закрывающий электродвигатель сзади и сбоку, и фильтр, улавливающий частицы пыли.
- Замену фильтрующего элемента можно производить даже во время работы вентилятора, не опасаясь пораниться о лопатки и другие вращающиеся детали.
- В комплект поставки входит монтажный шаблон для подготовки выреза в оболочке, облегчающий установку вентилятора.
- Вентиляторы стандартной комплектации поставляются с решёткой цвета RAL 7035, которую можно заменить решеткой цвета RAL 7032.

Условия эксплуатации

- Температура наружного воздуха (Te) должна быть ниже требуемой температуры воздуха внутри оболочки (Ts) не менее чем на 5 °C.
- Встроенные фильтры следует регулярно очищать и заменять.
- Во избежание слишком частой замены фильтра примите меры к снижению содержания пыли в окружающей атмосфере.
- При расчёте расхода воздуха следует учитывать аэродинамическое сопротивление воздуховыпускных элементов (решётка с фильтром или без него, воздуховыпускное отверстие без решётки).

Характеристики	№ по каталогу			
Цвет: RAL 7035	**NSYCVF300M230PF**	**NSYCVF300M115PF**	**NSYCVF300M24DPF**	**NSYCVF300M48DPF**
Расход воздуха в системе со стандартным фильтром (м³/ч)	300 (50 Гц) 350 (60 Гц)		262 м³/ч	
Расход воздуха в системе с 1 выпускной решёткой (м³/ч)	260 (50 Гц) 307 (60 Гц)		221 м³/ч	
Номинальное напряжение питания	230 В (50/60 Гц)	115 В (50/60 Гц)	24 В пост. тока	48 В пост. тока
Допустимое напряжение	145 В...253 В	75 В...126 В	12 В...30 В	25 В...60 В
Потребляемая мощность	36/37 Вт	36/36 Вт	13 Вт	11 Вт
Макс. ток (50/60 Гц)	0.17/0.16 A	0.35/0.32 A	0.53 A	0.24 A
Уровень шума	55/56 дБА			
Подшипники	Шариковые			
Степень защиты IP	54			
Наружные размеры (мм)	268 x 248 x 116		268 x 248 x 103,4	
Размеры выреза (мм)	223 x 223			
Масса	1.3 кг		1.1 кг	
Материал	Литой термопластик (ASA PC), категория воспламеняемости V0 согласно UL94			
Рабочая температура	-10...+70 °C		-10...+70 °C	
Температура хранения	-40...+70 °C			
Макс. статическое давление	158 Pa			

Характеристики вентиляторов в координатах «давление/расход»

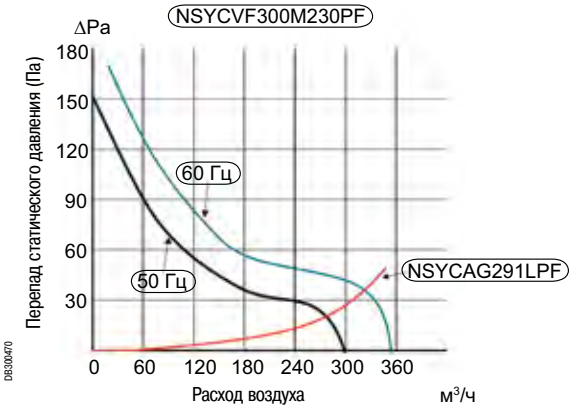

Размеры

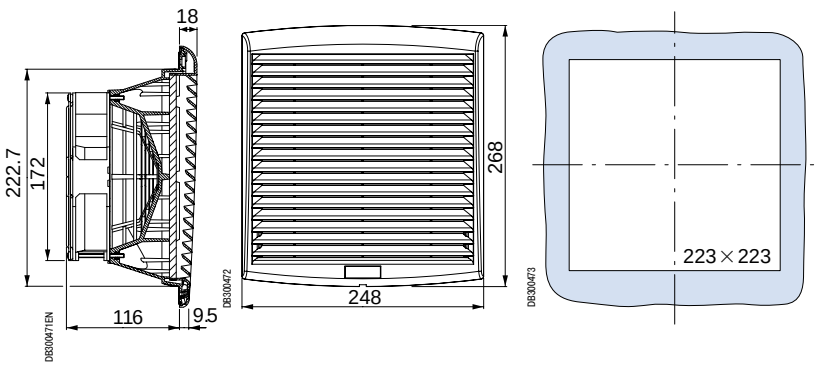

Системы вентиляции

Устройства принудительной вентиляции с расходом воздуха до 560-850 м³/ч



Общие характеристики

- В состав осевого вентилятора входит электродвигатель с рабочим колесом, защитный кожух, закрывающий электродвигатель сзади и сбоку, и фильтр, улавливающий частицы пыли.
- Замену фильтрующего элемента можно производить даже во время работы вентилятора, не опасаясь пораниться о лопатки и другие вращающиеся детали.
- В комплект поставки входит монтажный шаблон для подготовки выреза в оболочке, облегчающий установку вентилятора.
- Вентиляторы стандартной комплектации поставляются с решёткой цвета RAL 7035, которую можно заменить решеткой цвета RAL 7032.

Условия эксплуатации

- Температура наружного воздуха (Te) должна быть ниже требуемой температуры воздуха внутри оболочки (Ts) не менее чем на 5 °C.
- Встроенные фильтры следует регулярно очищать и заменять.
- Во избежание слишком частой замены фильтра примите меры к снижению содержания пыли в окружающей атмосфере.
- При расчёте расхода воздуха следует учитывать аэродинамическое сопротивление воздуховыпускных элементов (решётка с фильтром или без него, воздуховыпускное отверстие без решётки).

Характеристики	№ по каталогу				
Цвет: RAL 7035	NSYCVF560M230PF	NSYCVF560M115PF	NSYCVF850M230PF	NSYCVF850M115PF	NSYCVF850M400PF
Расход воздуха в системе со стандартным фильтром (м³/ч)	562 (50 Гц) 586 (60 Гц)		838 (50 Гц) 803 (60 Гц)	983 (50 Гц) 944 (60 Гц)	931 (50 Гц) 803 (60 Гц)
Расход воздуха в системе с 1 выпускной решёткой (м³/ч)	473 (50 Гц) 477 (60 Гц)		718 (50 Гц) 568 (60 Гц)	843 (50 Гц) 642 (60 Гц)	798 (50 Гц) 568 (60 Гц)
Номинальное напряжение питания	230 В (50/60 Гц)	115 В (50/60 Гц)	230 В (50/60 Гц)	115 В (50/60 Гц)	400 В (50/60 Гц)
Допустимое напряжение	207 В...244 В	103 В...122 В	207 В...244 В	103 В...122 В	396 В...466 В
Потребляемая мощность	68/85 Вт	65/83 Вт	150/195 Вт	145/182 Вт	126/126 Вт
Макс. ток (50/60 Гц)	0.52/0.370 А	0.60/0.72 А	0.65/0.85 А	1.279/1.6 А	0.226/0.232 А
Уровень шума	59/59 дБА		76/75 дБА	78/77 дБА	77/75 дБА
Подшипники	Шариковые				
Степень защиты IP	54				
Наружные размеры (мм)	336 x 316 x 161		336 x 316 x 162		
Размеры выреза (мм)	291 x 291				
Масса	3.2 кг		4.1 кг		
Материал	Литой термопластик (ASA PC), категория воспламеняемости V0 согласно UL94				
Рабочая температура	-15...+60 °C				
Температура хранения	-40...+70 °C				
Макс. статическое давление	140 Pa		170 Pa		

Системы вентиляции

Устройства принудительной вентиляции с расходом воздуха до 560-850 м³/ч

Размеры

A	B	№ по каталогу
225	160.5	**NSYCVF560M230PF** **NSYCVF560M115PF**
280	162	**NSYCVF850M230PF** **NSYCVF850M115PF**

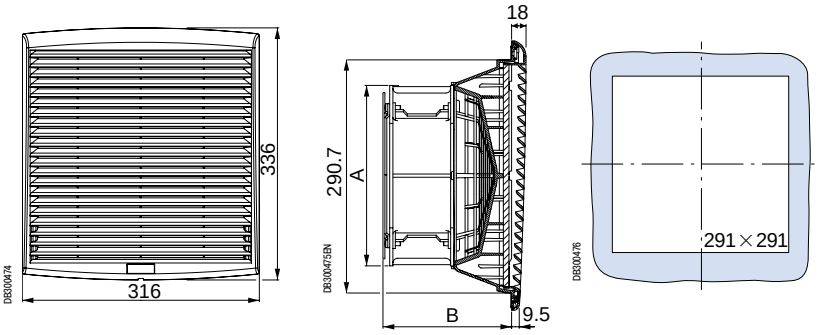

Характеристики вентиляторов в координатах «давление/расход»

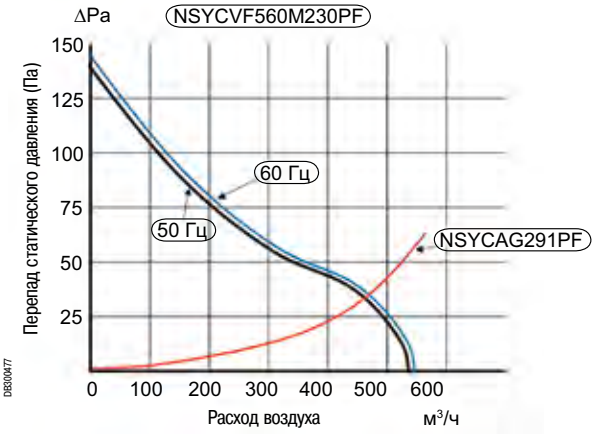

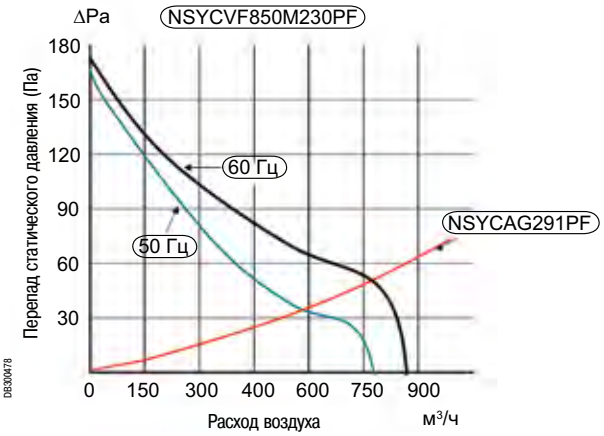

Системы вентиляции



RAL 7035

Воздуховыпускные решетки

- В комплект поставки входит стандартный фильтрующий элемент из синтетического волокна, класс фильтрации G2, категория воспламеняемости M1.
- Материал: литой термопластик (ASA/PC), категория воспламеняемости V0 согласно UL94.

Размеры (мм)		IP	№ по каталогу RAL 7035
Габаритные (наружные)	Вырез		
137 x 117 x 13	92 x 92	54	**NSYCAG92LPF**
170 x 150 x 15	125 x 125	54	**NSYCAG125LPF**
268 x 248 x 18	223 x 223	54	**NSYCAG223LPF**
336 x 316 x 18	291 x 291	54	**NSYCAG291LPF**



RAL 7032

Сменные решётки цвета RAL 7032

- Наружная часть решетки (для вентилятора или воздуховыпускной решётки) – цвет RAL 7032.

Размеры (мм) Габаритные (наружные)	IP	№ по каталогу RAL 7032
137 x 117 x 13	54	**NSYCAG92LPC**
170 x 150 x 15	54	**NSYCAG125LPC**
268 x 248 x 18	54	**NSYCAG223LPC**
336 x 316 x 18	54	**NSYCAG291LPC**

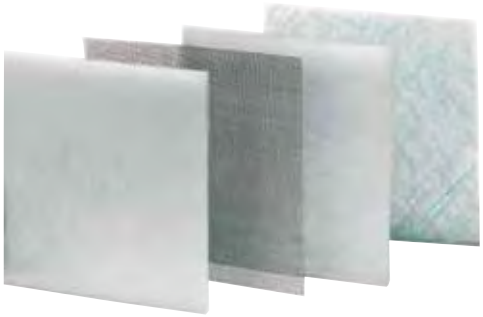

Фильтры

Описание	Для вентиляторов и решёток		Комплект, шт.	№ по каталогу
	Наружные размеры (мм)	Вырез (мм)		
Стандартный синтетический фильтр, G2, M1	137 x 117	92 x 92	5	**NSYCAF92**
	170 x 150	125 x 125	5	**NSYCAF125**
	268 x 248	223 x 223	5	**NSYCAF223**
	336 x 316	291 x 291	5	**NSYCAF291**
Фильтры для воздуха, содержащего частицы жира, G2, M1	170 x 150	125 x 125	5	**NSYCAF125O**
	268 x 248	223 x 223	5	**NSYCAF223O**
	336 x 316	291 x 291	5	**NSYCAF291O**
Синтетический фильтр тонкой очистки G3, M1	170 x 150	125 x 125	5	**NSYCAF125T**
	268 x 248	223 x 223	5	**NSYCAF223T**
	336 x 316	291 x 291	5	**NSYCAF291T**
Антимоскитная сетка из нержавеющей стали	137 x 117	92 x 92	1	**NSYCAF92M**
	170 x 150	125 x 125	1	**NSYCAF125M**
	268 x 248	223 x 223	1	**NSYCAF223M**
	336 x 316	291 x 291	1	**NSYCAF291M**

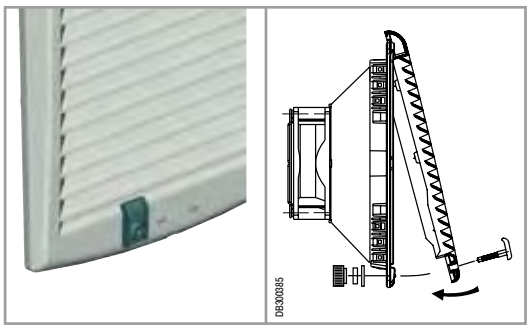

Антивандальное устройство

- Не позволяет открыть решётку снаружи.
- Доступ к поворотному фиксатору возможен только изнутри настенного шкафа.
- Цвет RAL 7011 (изготовлено из того же материала, что и решётка – пластика ASA/PC).

Комплект, шт.	№ по каталогу
2	**NSYCAAPV**

Системы вентиляции



Комплект для обеспечения степени защиты IP55

- Защищает вентилятор или решётку от брызг воды.
- Двух типов:
  – из алюцинка, цвет RAL 7035, для шкафов наружной установки;
  – из нержавеющей стали 304, для пищевой промышленности.
- Степень защиты: IP55.
- Стойкость к механическому воздействию: IK10.
- Двойная изоляция при монтаже в изолированной оболочке.
- Сертифицирован UL.
- Крышка устанавливается на вентилятор или решётку фильтром вниз. Фильтр защищает от проникновения содержащихся в воздухе загрязняющих частиц.
- Простой доступ к фильтру: достаточно открутить два винта.
- При монтаже: снимите внешнюю часть вентилятора или решётки, а также фильтр.
- Гарантирует:
  – расход воздуха, необходимый для эффективного охлаждения;
  – реальную степень защиты IP55.
- Необходимо заказать: 1 вентилятор + 1 решётку + 2 крышки.

Расход воздуха с крышкой (м³/ч)*		Размеры (мм)		№ по каталогу крышки		Запасной фильтр для крышки	№ по каталогу вентилятора	№ по каталогу решётки
Без решётки	С 1 выпускной решёткой	Наружные	Вырез	Алюцинк RAL 7035	Нержавеющая сталь 304	Комплект 5 шт.	RAL 7035	RAL 7035
74	53	240 x 180 x 60	125 x 125	**NSYCAP125LZF**	**NSYCAP125LXF**	**NSYCAF125L55**	**NSYCVF85M230PF**	**NSYCAG125LPF**
110	82	350 x 305 x 80	223 x 223	**NSYCAP223LZF**	**NSYCAP223LXF**	**NSYCAF223L55**	**NSYCVF165M230PF**	**NSYCAG223LPF**
165	123	350 x 305 x 80	223 x 223	**NSYCAP223LZF**	**NSYCAP223LXF**	**NSYCAF223L55**	**NSYCVF300M230PF**	**NSYCAG223LPF**
316	265	430 x 373 x 105	291 x 291	**NSYCAP291LZF**	**NSYCAP291LXF**	**NSYCAF291L55**	**NSYCVF560M230PF**	**NSYCAG291LPF**
502	430	430 x 373 x 105	291 x 291	**NSYCAP291LZF**	**NSYCAP291LXF**	**NSYCAF291L55**	**NSYCVF850M230PF**	**NSYCAG291LPF**

*Вентиляторы, работающие при других напряжениях питания, обеспечивают такой же расход воздуха, что и вентиляторы с питанием 230 В.

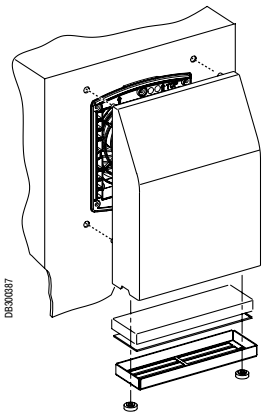

Системы вентиляции



Вентилятор, обеспечивающий ЭМС и степень защиты IP54

Для эффективной защиты от электромагнитных помех, вызываемых электродвигателем, вентилятор оборудован:

- стальной рамой вокруг деталей из пластика (самозатухающий ABS, категория воспламеняемости V0 согласно UL94);
- металлической решёткой, прикрепленной к раме;
- бериллиевым уплотнением, обеспечивающим электрическую проводимость между краями корпуса вентилятора и корпусом шкафа.

Размеры (мм)		Расход воздуха (м³/ч)	Напряжение питания (В)	№ по каталогу
Наружные	Вырез			
150 x 150 x 36	125 x 125	56	230	**NSY17990**
250 x 250 x 36	223 x 223	130	230	**NSY17991**
325 x 325 x 36	291 x 291	460	230	**NSY17992**



Воздуховыпускная решётка, обеспечивающая ЭМС и степень защиты IP 54

Решётка оборудована:

- стальной рамой вокруг деталей из пластика (самозатухающий ABS, категория воспламеняемости V0 согласно UL94);
- металлической решёткой, прикрепленной к раме;
- бериллиевым уплотнением, обеспечивающим электрическую проводимость между краями решётки и корпусом шкафа.

Размеры (мм)		№ по каталогу
Наружные	Вырез	
150 x 150 x 36	125 x 125	**NSY17996**
250 x 250 x 36	223 x 223	**NSY17997**
325 x 325 x 36	291 x 291	**NSY17998**

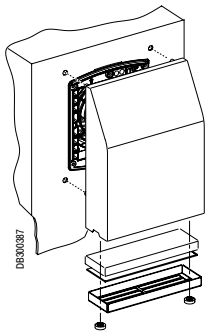

Крышка, обеспечивающая ЭМС и степень защиты IP55

- Обеспечивает защиту от электромагнитных помех и степень защиты IP55.
- Крышка, обеспечивающая ЭМС, устанавливается на вентилятор или стандартную воздуховыпускную решётку со степенью защиты IP 54.
- Крышка из листового алюцинка полностью закрывает вентилятор или воздуховыпускную решетку.
- Электрическое соединение с корпусом шкафа обеспечивается с помощью:

– электропроводящего покрытия (сопротивлением 2 Ом);
– плетёной медной шинки заземления.

- Степень защиты: IP55.
- Стойкость к механическому воздействию: IK10.
- Серый цвет RAL 7035.
- Кривая поглощения соответствует стандарту IEEE 299 1997 (UNE 50147-1).

Расход воздуха (м³/ч)*		Размеры (мм)		№ по каталогу крышки	Запасной фильтр для крышки	№ по каталогу вентилятора	№ по каталогу решётки
Без решётки	С 1 выпускной решёткой	Наружные	Вырез	Алюцинк RAL 7035	Комплект 5 шт.	RAL 7035	RAL 7035
74	53	240 x 180 x 60	125 x 125	**NSYCAP125LE**	**NSYCAF125L55**	**NSYCVF85M230PF**	**NSYCAG125LPF**
110	82	350 x 305 x 80	223 x 223	**NSYCAP223LE**	**NSYCAF223L55**	**NSYCVF165M230PF**	**NSYCAG223LPF**
165	123	350 x 305 x 80	223 x 223	**NSYCAP223LE**	**NSYCAF223L55**	**NSYCVF300M230PF**	**NSYCAG223LPF**
316	265	430 x 373 x 105	291 x 291	**NSYCAP291LE**	**NSYCAF291L55**	**NSYCVF560M230PF**	**NSYCAG291LPF**
502	430	430 x 373 x 105	291 x 291	**NSYCAP291LE**	**NSYCAF291L55**	**NSYCVF850M230PF**	**NSYCAG291LPF**

*Вентиляторы, работающие при других напряжениях питания, обеспечивают такой же расход воздуха, что и вентиляторы с питанием 230 В.

Системы вентиляции

Размеры устройств, обеспечивающих ЭМС и степень защиты IP55

NSY17990

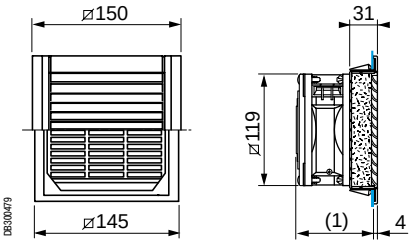

NSY17996

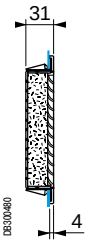

NSY17991

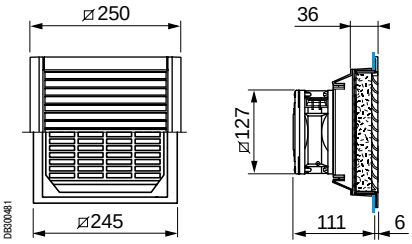

NSY17997

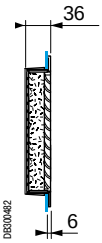

NSY17992

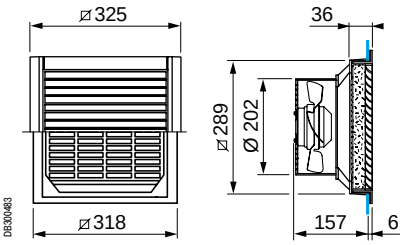

NSY17998

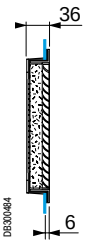

Размеры крышек, обеспечивающих ЭМС и степень защиты IP54

Размеры (мм)										
A	B	C	D	E	F	G	Кол-во точек крепления	№ по каталогу крышки		
								IP 54		ЭМС
180	240	49	60	125	157	182	4	NSYCAP125LZF	NSYCAP125LXF	NSYCAP125LE
305	350	61	80	223	283	280	8	NSYCAP223LZF	NSYCAP223LXF	NSYCAP223LE
373	430	73	105	291	351	348	8	NSYCAP291LZF	NSYCAP291LXF	NSYCAP291LE

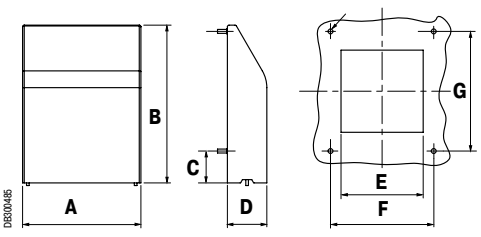

Системы вентиляции
Компоненты вентиляторов


PB501060

Вентиляторы со степенью защиты IP20

- Расход воздуха без фильтра и решётки: 170 м³/ч.
- Две модели с питанием 230 В и 115 В, 50-60 Гц.
- Дополнительные принадлежности: воздуховыпускная решётка со степенью защиты IP20 (чёрный пластик ABS) и фильтр (чёрный вспененный полиуретан).

Напряжение питания (В)	Расход воздуха (м³/ч)	№ по каталогу
115	65	**NSYCVF65M115PF**
230	65	**NSYCVF65M230PF**

Дополнительные принадлежности

Размеры (мм)	Описание	№ по каталогу
124 x 124 x 11 мм	Воздуховыпускная решётка	**NSYCAG108LP**
-	Фильтр	**NSYCAF108**

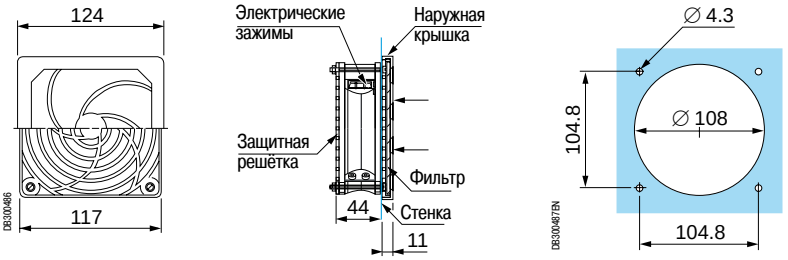


PB501061

Вентиляционный комплект со степенью защиты IP33

- Состав вентиляционного комплекта:
  – один вентилятор 120 x 120 x 38 мм, 230 В, 50/60 Гц, расход воздуха без решётки и фильтра 170 м³/ч, степень защиты IP33/IK10;
  – две металлические решетки 120 x 120 мм цвета RAL 7035;
  – две антимоскитные сетки 115 x 98 мм из нержавеющей стали 304L, диаметр проволоки 0,32 мм, размер ячейки 1,07 мм;
  – шнур питания;
  – приспособления для монтажа.
- Общий расход воздуха: 54 м³/ч.
- Стойкость к механическому воздействию: IK 10.

Напряжение питания (В)	Расход воздуха (м³/ч)	№ по каталогу
230	54	**NSYCVF54M230MM2**

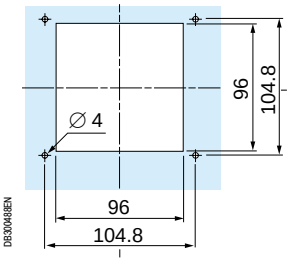

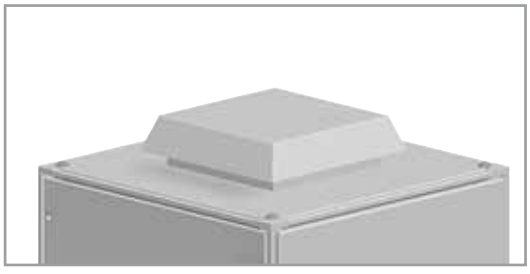
PB501062

Вентилятор, № по каталогу **NSYCVF575M230MF** / **NSYCVF570M115MF**, для установки в верхней панели шкафа

Вентилятор для установки в верхней панели шкафа

- Вентилятор для установки в вырезе верхней панели напольного шкафа.
- Поставляется с крепёжными принадлежностями и соединительной клеммной колодкой.
- Потребляемая мощность: 85 Вт.
- Расход воздуха 350 м³/ч с установленной воздуховыпускной решёткой, каталожный номер **NSYCAG291LPF** (размер выреза 291 x 291 мм).
- Уровень шума: 64 дБА.
- Устанавливается и снимается снаружи.

Расход воздуха* (м³/ч)	Напряжение питания (В)	Масса (кг)	№ по каталогу
570	115	5.8	**NSYCVF570M115MF**
575	230	5.8	**NSYCVF575M230MF**

* Расход воздуха без учёта аэродинамического сопротивления решёток.

Системы вентиляции
Компоненты вентиляторов



Электродвигатель вентилятора

- Электродвигатель для осевых приточных или вытяжных вентиляторов.

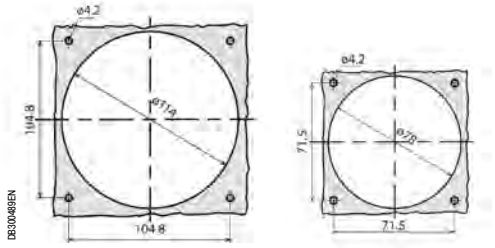



Воздуховыпускные решетки

- Комплект фильтров для системы вентиляции шкафа. Используется с вентиляторами № по каталогу NSYCVF156M●●● и NSYCVF35M●●●.

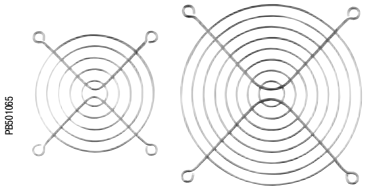

Задняя защитная решётка

- Защитная решётка для электродвигателя вентилятора. Для вентиляторов № по каталогу NSYCVF156M●●● и NSYCVF35M●●●.



Кабель для подключения вентилятора

- Для подключения к клеммным зажимам двигателя вентилятора.

№ по каталогу
NSYCVAC100

№ по каталогу электродвигателя вентилятора	Расход воздуха (м³/ч)	Напряжение питания (В)	Потребляемая мощность (Вт)	Уровень шума (дБ)	Наружные размеры (мм)	№ по каталогу выпускной решётки	№ по каталогу защитной решётки
NSYCVF156M230	156	230/50-60	17/15	42	120 x 120 x 38	**NSYCAG114LPF**	**NSYCVA114M**
NSYCVF156M115	156	120/50-60	17/15	42	120 x 120 x 38	**NSYCAG114LPF**	**NSYCVA114M**
NSYCVF35M230	35	230/50-60	16/14	32	80 x 80 x 25	**NSYCAG78LPF**	**NSYCVA78M**
NSYCVF35M115	35	120/50-60	16/14	32	80 x 80 x 25	**NSYCAG78LPF**	

Системы вентиляции
Циркуляция воздуха


PB501067

Циркуляционный вентилятор

- Циркуляционный вентилятор
- Защита пользователя в соответствии с DIN 31001.
- Потребляемая мощность: 17 Вт.
- Размеры:

– вентилятора: 119 x 119 x 38 мм;
– кронштейна: длина: 140 мм; расстояние между центрами крепежных отверстий: 130 мм.

- Шариковый подшипник.

Расход воздуха (1) (м³/ч)	Напряж. питания (В)	Масса (кг)	Уровень шума (дБА)	№ по каталогу
170	115	0.82	41	**NSYCVF170M115**
170	230	0.82	41	**NSYCVF170M230**

(1) Расход воздуха без решётки и фильтра.

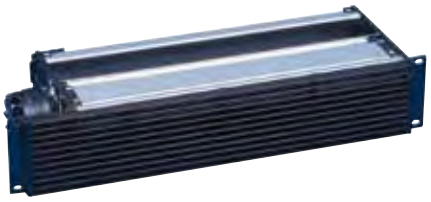
PB501068

Диаметральный вентилятор 19’’ высотой 2 модуля

- Воздух всасывается спереди, фильтруется и выпускается вверх для обдува аппаратуры снизу.
- Напряжение питания: 230 В, 50/60 Гц.
- Потребляемая мощность: 37 Вт.
- Поставляется без кабеля питания.

Расход воздуха (1) (м³/ч)	Напряжение питания (В)	№ по каталогу
300	230	**NSYAVG2U300**

(1) Расход воздуха без учёта аэродинамического сопротивления решёток.


PB501069

Панель циркуляционной вентиляции 19” высотой 1 модуль

- Увеличивает скорость вертикальной циркуляции воздуха, например, между кассетами с микропроцессорными платами.
- Светодиодный индикатор питания на лицевой панели.
- Поставляется без кабеля питания.
- Панель рекомендуется устанавливать на направляющих (№ по каталогу **NSYGB140**).

Расход воздуха (1) (м³/ч)	Напряж. питания (В)	Кол-во вентиляторов	Масса (кг)	№ по каталогу
486	230	3	3.3	
972	230	6	5.5	
1458	230	9	7.8	
552	48 (2)	3	3.3	

(1) Расход воздуха без учёта аэродинамического сопротивления решёток.
(2) Постоянный ток.


PB501070

P (Вт)	I (мА)	Уровень шума (дБА)	Глубина (мм)	№ по каталогу
45	300	43	208	**NSYAVD1U480**
90	600	44	330	**NSYAVD1U970**
135	900	45	452	**NSYAVD1U1450**
21.3	330	43	208	**NSYAVD1U550M48**

Системы вентиляции
Естественная вентиляция


PB500594

Опоры для верхней панели

- Приподнимают верхнюю панель шкафа с электроаппаратурой, обеспечивая естественную вентиляцию.
- Вворачиваются в раму шкафа в точках крепления верхней панели.
- Материал: оцинкованная сталь.
- Комплект поставки: 4 опоры.

Высота опор для верхней панели (мм) (H)	№ по каталогу
26	**NSYRE26**
60	**NSYRE60**

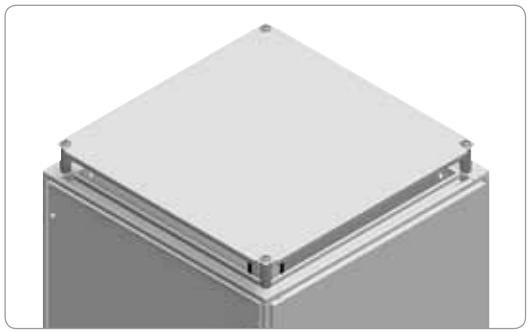
PB500595

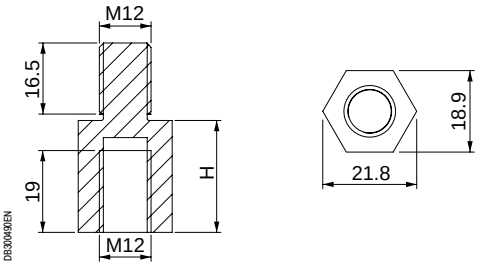

DB300492EN

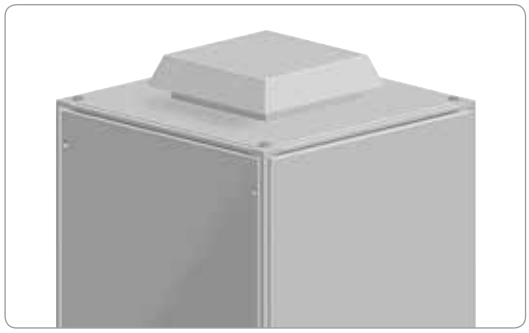
PB301062

Дополнительная крышка для верхней панели со степенью защиты IP54

- Крышка устанавливается на верхнюю панель напольных шкафов и обеспечивает естественную вентиляцию.
- Может использоваться совместно с вентиляционными решётками.
- Крепится к верхней панели с помощью специальных винтов и гаек.
- Материал: сталь.
- Обработка поверхности: текстурированное эпоксидно-полиэфирное покрытие серого цвета RAL 7035.
- Степень защиты: IP54.
- Масса 4,6 кг.
- Комплект поставки: одна крышка с элементами крепления.

№ по каталогу
NSYCAC228RMF


PB501071

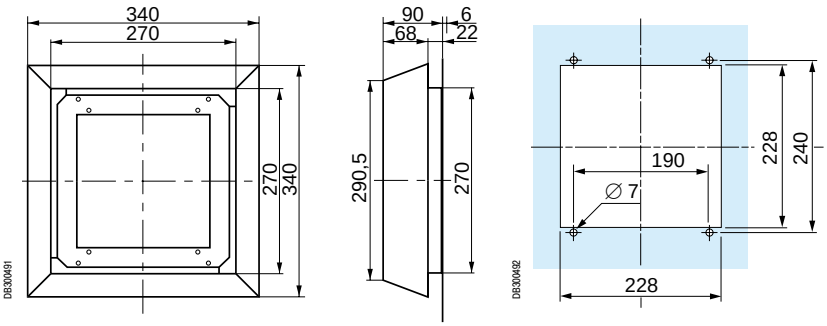

DB300491
DB300492

Запасной фильтр

№ по каталогу
NSYCAF228R

Системы вентиляции
Естественная вентиляция



Прямоугольная металлическая вентиляционная решётка

- Предназначена для монтажа на боковой панели шкафа.
- Крепится винтами.
- Материал: сталь.
- Обработка поверхности: текстурированное эпоксидно-полиэфирное покрытие серого цвета RAL 7035.
- Комплект поставки: одна металлическая решётка с элементами крепления.
- Степень защиты: IP20.

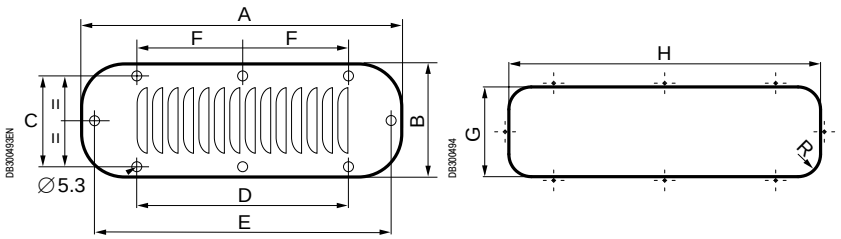

Размеры (мм)									№ по каталогу
A	B	C	D	E	F	G	H	R	
144	62	36	110	-	-	110	46	10	**NSYCAG110X46M**
208	90	72	94	190	-	180	62	18	**NSYCAG180X62M**
244	90	72	130	226	-	216	62	18	**NSYCAG216X62M**
345	118	100	231	327	115.5	317	90.5	30	**NSYCAG317X91M**
345	148	130	231	327	115.5	317	120	30	**NSYCAG317X120M**
445	148	130	267	427	148.5	417	120	30	**NSYCAG417X120M**



Квадратная металлическая вентиляционная решётка

- Комплект поставки: одна металлическая решётка.
- Степень защиты: IP23.

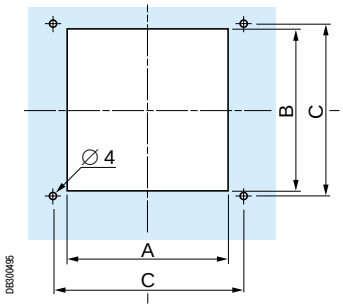

Размеры (мм)	A	B	C	Ширина прорези	Кол-во отверстий	№ по каталогу
120 x 120	95	104	104.8	90	5	**NSYCAG104X95LM**
160 x 160	110	130	140	100	5	**NSYCAG130X110LM**
220 x 220	190	170	200	180	5	**NSYCAG170X190LM**



Антимоскитная сетка для квадратной металлической вентиляционной решётки

- Устанавливается между панелью шкафа и металлической вентиляционной решёткой.
- Материал: нержавеющая сталь 304L, проволочная сетка диаметром 0,32 мм, размеры ячейки 1,07 мм, толщина 0,6 мм.
- Обеспечивает повышение степени защиты до IP33.
- Вес: 0,8 кг/м^2.
- Комплект поставки: одна антимоскитная сетка.

№ по каталогу вентиляционной решётки	Наружные размеры (мм)	№ по каталогу сетки
NSYCAG104X95LM	98 x 115	**NSYCAF104X95X**
NSYCAG130X110LM	133 x 158	**NSYCAF130X110X**
NSYCAG170X190LM	197 x 215	**NSYCAF170X190X**

Системы вентиляции
Естественная вентиляция



NSYCAG45LP



NSYCAG33LP



NSYCAG35LP



NSYCAG19LP



NSYCAG38LP



NSYCAG12LPH

Пластиковые вентиляционные решётки

- Поставляются четыре модели с различными степенями защиты для установки в вертикальном положении.

Каталожный номер – для одного комплекта. Заказывается в количестве, кратном 2 (2, 4, 6...).

Диаметр выреза	Степень защиты IP	№ по каталогу
45.5 мм	22	**NSYCAG45LP**
35 мм	30/44 (1)	**NSYCAG35LP**
38 мм	45	**NSYCAG38LP**
33 мм	44	**NSYCAG33LP**
19 мм	45	**NSYCAG19LP**

(1) В зависимости от расположения шкафа Thalassa.

Обратный клапан для предотвращения образования конденсата

- Сбрасывает избыточное давление внутри оболочки, когда установленные в ней компоненты включены. Когда компоненты отключены, мембрана не пропускает наружный воздух внутрь оболочки, препятствуя образованию конденсата.
- Обеспечивает степень защиты IP68.
- Материал: PA6-V2, мембрана из водо- и маслоотталкивающего сополимера акрила.
- Рабочая температура: от -40... до +105 °C.

Диаметр	Пропускающая способность (1)	Перепад давления (2)	Комплект, шт.	№ по каталогу
M12	16 л/ч	$\Delta P < 1$ бар	10	**NSYCAG12LPH1**
M12	120 л/ч	$\Delta P < 0.1$ бар	10	**NSYCAG12LPH2**

(1) Расход воздуха ниже $\Delta P = 0.07$ бар.
(2) Условия для обеспечения степени защиты IP68.

Применение

- Защита осветительного оборудования, промышленных устройств управления, транспортеров, насосов и т. д.

Теплообменники «воздух/воздух»

Общая информация



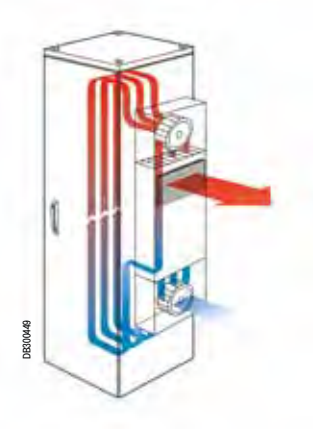



Полный ряд решений для любого применения

- Выпускаются модели двух исполнений: для верхнего и бокового монтажа.
- Удельная производительность от 15 до 70 Вт/К.

Теплообменники «воздух/воздух»
Общая информация


PB501085

Удобное обслуживание съёмной теплообменной батареи

- Лёгкий доступ для очистки и обслуживания.
- Специальная конструкция съёмной батареи облегчает ее чистку. Достаточное расстояние между алюминиевыми рёбрами позволяет легко и быстро очистить батарею.

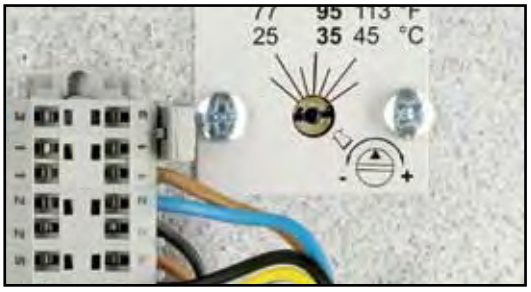

PB501086

Встроенный термостат

Теплообменники стандартной комплектации оснащаются регулируемым термостатом, предназначенным для поддержания заданной температуры внутри оболочки и позволяющим:

- исключить потребность в установке дополнительного термостата,
- обеспечить точное измерение температуры внутри оболочки, регулировать температуру в диапазоне от +20 до +50 °C.


PB501087

Отсутствие фильтра

В теплообменниках «воздух/воздух» не используются фильтры, следовательно, значительно снижается частота проведения и объём обслуживания.


DB300455

Гарантированная степень защиты

Внутренний и внешний воздушные контуры полностью изолированы друг от друга, поэтому гарантированно обеспечивается степень защиты IP54.
Циркуляция воздуха в каждом из воздушных контуров обеспечивается отдельным вентилятором:

- Вентилятор для циркуляции воздуха внутри оболочки включен постоянно для равномерного распределения температуры и предотвращения образования зон температурного максимума.
- Внешний вентилятор находится под управлением термостата, находящегося внутри оболочки. Вентилятор включается, когда температура внутри корпуса превышает уставку.

Теплообменники «воздух/воздух»
Применение


PB501088

Разделение потоков воздуха в сильно загрязненной атмосфере

Специальная конфигурация теплообменников «воздух/воздух» позволяет использовать их для эффективного охлаждения оболочек в сильно загрязненной атмосфере.
Данные устройства рекомендуется использовать в случаях, когда температура окружающей среды как минимум на 5 °C ниже температуры внутри оболочки.
Теплообменники наилучшим образом подходят для применений там, где:
- недопустимо воздействие внешней атмосферы на компоненты внутри оболочки;
- чрезмерная концентрация пыли, масла и жира в атмосфере приводит к быстрому засорению фильтров при заборе воздуха.


PB501089


PB501090

Решения

Теплообменники «воздух/воздух» являются оптимальным решением для напольных шкафов, устанавливаемых:
- на цементных заводах,
- на фабриках керамических изделий,
- на производственных предприятиях,
- на водоочистных сооружениях.


PB501091

Рекомендации по монтажу

- Отверстия в оболочках выполняются по монтажным шаблонам из комплекта поставки.
- Перед монтажом необходимо убедиться, что оболочка не была повреждена в результате внешних воздействий.
- Не устанавливайте кабельные короба или другие компоненты так, чтобы они перекрывали воздуховыпускные и воздухозаборные отверстия, поскольку это приведет к снижению расхода воздуха и производительности теплообменника.
- Не перекрывайте, даже частично, воздухозаборные и воздуховыпускные отверстия. Расстояние от них до стен или других препятствий должно быть не менее 40 см.
- Для эффективного удаления нагретого воздуха и усиления циркуляции теплообменники бокового монтажа следует устанавливать как можно выше.


PB501092

Теплообменники «воздух/воздух»

Руководство по выбору





Размеры (мм)			Удельная производительность	Напряжение питания	Монтаж	Встроенный термостат	№ по каталогу
Высота	Ширина	Глубина					
700	270	144	15 Вт/K	230 В/50-60 Гц	Боковой	Есть	**NSYCEA15W230VL**
780	325	144	35 Вт/K	230 В/50-60 Гц	Боковой	Есть	**NSYCEA35W230VL**
780	325	144	35 Вт/K	230 В/50-60 Гц	Боковой	Нет	**NSYCEA35W230VLE**
1480	450	144	70 Вт/K	230 В/50-60 Гц	Боковой	Есть	**NSYCEA70W230VL**
340	600	360	50 Вт/K	230 В/50-60 Гц	Сверху	Есть	**NSYCEA50W230VRE**

Теплообменники «воздух/воздух»
Боковой монтаж


P8501095


P8501096

Общие характеристики

- Основные компоненты: система термостатического регулирования, теплообменная батарея, циркуляционные вентиляторы для внутреннего и наружного воздуха.
- Диапазон регулирования температуры внутри оболочки: от +25 до +50 °C.
- Контуры циркуляции внутреннего и наружного воздуха полностью разделены (IP54). Циркуляция воздуха в каждом из воздушных контуров обеспечивается отдельным вентилятором. Во избежание образования зон температурного максимума вокруг электрических компонентов вентилятор внутреннего контура работает непрерывно, обеспечивая циркуляцию воздуха внутри оболочки.
- В комплект поставки входит монтажный шаблон для подготовки отверстий в оболочке, инструкция по монтажу, а также воздухонепроницаемый уплотнитель для установки между теплообменником и оболочкой.
- Серый цвет RAL 7035.
- По заказу возможно исполнение с трёх- или однофазным питанием 400 В пер. тока.

Условия эксплуатации

- Теплообменники могут использоваться только там, где наружная температура ниже температуры внутри оболочки не менее чем на 5 °C.
- Для предотвращения проникновения наружного воздуха внутрь оболочки она должна быть герметичной (степень защиты не менее IP54).

	№ по каталогу			
	NSYCEA15W230VL	**NSYCEA35W230VL**	**NSYCEA35W230VLE**	**NSYCEA70W230VL**
Характеристики контура охлаждения				
Удельная производительность (1)	15 Вт/K	35 Вт/K	35 Вт/K	70 Вт/K
Расход воздуха во внешнем контуре	200 м³/ч	450 м³/ч	450 м³/ч	450 м³/ч
Расход воздуха во внутреннем контуре	200 м³/ч	450 м³/ч	450 м³/ч	450 м³/ч
Площадь теплообменной поверхности	1.23 м²	1.5 м²	1.5 м²	6.6 м²
Регулирование	Есть	Есть	Нет	Есть
Тип	Термостатическое	Термостатическое	-	Термостатическое
Диапазон регулирования температуры	+25...+50 °C	+25...+50 °C	-	+25...+50 °C
Теплоноситель	Воздух	Воздух	Воздух	Воздух
Электрические характеристики				
Напряжение питания	230 В - 50/60 Гц	230 В - 50/60 Гц	230 В - 50/60 Гц	230 В - 50/60 Гц
Пусковой/номинальный ток	2.1/0.7 A	2.1/0.7 A	2.1/0.7 A	2.1/0.7 A
Потребляемая мощность	150 Вт	150 Вт	150 Вт	150 Вт
Физические характеристики				
Наружные размеры A x B x C (мм)	700 x 270 x 144	780 x 325 x 144	780 x 325 x 144	1480 x 450 x 144
Степень защиты изнутри/снаружи оболочки	IP 54/IP 22	IP 54/IP 22	IP 54/IP 22	IP 54/IP 22
Масса	12 кг	15 кг	15 кг	35 кг
Уровень шума	64 dB	64 dB	64 dB	64 dB

(1) Производительность в ваттах равна произведению удельной производительности и разности температур внутри и снаружи оболочки.
Пример: для теплообменника **NSYCEA35W230VL** при разности температур $\Delta T = 10$ K производительность составляет 35 x 10 = 350 Вт.

Теплообменники «воздух/воздух»

Боковой монтаж

Наружный монтаж

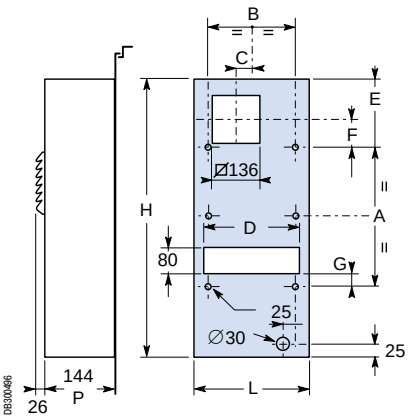

DB300496

Внутренний монтаж

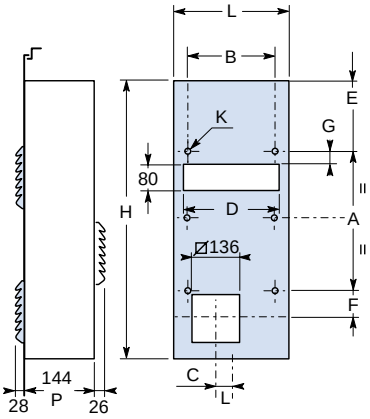

Размеры (мм)	NSYCEA15W230VL	NSYCEA35W230	NSYCEA70W230VL
A	366	413	1113
B	226	266	393
C	40	52	115
D	220	294	420
E	167	183.5	183.5
F	82	77.5	77.5
G	13	35.5	35.5
H	700	780	1480
K	4 x 8 Ø	4 x 8 Ø	6 x 8 Ø
L	270	325	450

Принадлежности для внутреннего монтажа



PB501097



PB501098

- Если теплообменник монтируется изнутри, то требуется установить ещё одну решётку с фильтром.
- Фильтр, каталожный номер **NSYCEAF**.
- Фильтры поставляются в комплектах по 24 штуки.

Теплообменник	Решётка
NSYCEA15W230VL	**NSYCEA15WG**
NSYCEA35W230	**NSYCEA35WG**
NSYCEA70W230VL	**NSYCEA70WG**

- Указания по монтажу внутри оболочки:

- Установите теплообменник верхней частью вниз, затем переверните его (см. схему).
- Измените подсоединение термостата.
- Установите решётки с фильтрами.

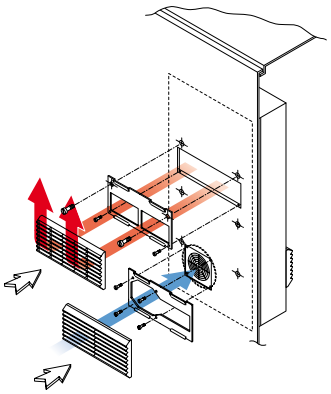

DB300497

Последовательность установки (внутренний монтаж)

Теплообменники «воздух/воздух»

Монтаж сверху



PB501099

NSYCEA50W230VRE

Общие характеристики

- Основные компоненты: система термостатического регулирования, теплообменная батарея, циркуляционные вентиляторы для внутреннего и наружного воздуха.
- Диапазон регулирования температуры внутри оболочки: от +25 до +50 °C.
- Контуры циркуляции внутреннего и наружного воздуха полностью разделены (IP54). Циркуляция воздуха в каждом из воздушных контуров обеспечивается отдельным вентилятором. Во избежание образования зон температурного максимума вокруг электрических компонентов вентилятор внутреннего контура работает непрерывно, обеспечивая циркуляцию воздуха внутри оболочки.
- В комплект поставки входит монтажный шаблон для подготовки отверстий в оболочке, инструкция по монтажу, а также воздухонепроницаемый уплотнитель для установки между теплообменником и оболочкой.
- Серый цвет RAL 7035.
- По заказу возможно исполнение с трёх- или однофазным питанием 400 В пер. тока.

Условия эксплуатации

- Теплообменники могут использоваться только там, где наружная температура ниже температуры внутри оболочке не менее чем на 5 °C.
- Для предотвращения проникновения наружного воздуха внутрь оболочки она должна быть герметичной.

№ по каталогу	NSYCEA50W230VRE
Характеристики контура охлаждения	
Удельная производительность (1)	50 Вт/K
Расход воздуха во внешнем контуре	450 м³/ч
Расход воздуха во внутреннем контуре	450 м³/ч
Площадь теплообменной поверхности	3.3 м²
Регулирование	Есть
Тип	Термостатическое
Диапазон регулирования температуры	+20...+50 °C
Теплоноситель	Воздух
Электрические характеристики	
Напряжение питания	230 В - 50/60 Гц
Пусковой/номинальный ток	2.1/0.7 A
Потребляемая мощность	150 Вт
Физические характеристики	
Наружные размеры A x B x C (мм)	390 x 600 x 365
Степень защиты изнутри/снаружи оболочки	IP 54/IP 22
Масса	19 кг
Уровень шума	64 dB

(1) Производительность в ваттах равна произведению удельной производительности и разности температур внутри и снаружи оболочки.

Теплообменники «воздух/воздух»

Размеры

Монтаж сверху

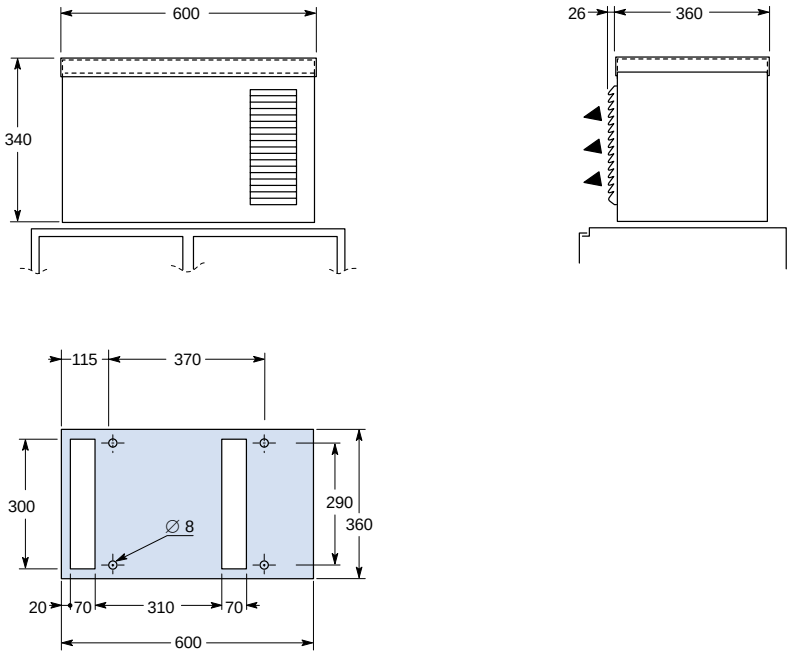

Теплообменники «воздух/вода»
Общая информация


PB501100


DB300450


PB501023

Модели бокового и верхнего монтажа

Выпускаются модели двух исполнений: для верхнего и бокового монтажа.

Теплообменники «воздух/вода»
Общая информация


PB501101

Удобное обслуживание

Простой и удобный монтаж и демонтаж. Удобный доступ к теплообменной батарее облегчает её чистку.
Применение теплообменника «воздух-вода» устраняет необходимость во входных фильтрах, за счёт чего сокращается объём техобслуживания.


PB501102

Регулирование внутренней температуры

Теплообменники стандартной комплектации оснащаются регулируемым термостатом, предназначенным для поддержания заданной температуры внутри оболочки и позволяющим исключить потребность в установке дополнительного термостата и обеспечить точное измерение температуры внутри оболочки, регулировать температуру в диапазоне от +20 до +50 °C.


PB501103

Гарантированная степень защиты

- Гарантированная степень защиты: IP54.
- Вентилятор включен постоянно для равномерного распределения температуры и предотвращения образования зон температурного максимума.


PB501104

Система предотвращения утечки

Максимальная безопасность

- Термостат управляет входным водяным электроклапаном и за счёт этого регулирует температуру. При этом риск образования конденсата очень мал.
- В случае утечки система обнаружения автоматически перекрывает поступление воды.

Теплообменники «воздух/вода»
Применение


PB501105

- Минимальный объём техобслуживания даже в самых жёстких условиях эксплуатации.
- Использование теплообменника «воздух/вода» рекомендуется при температуре окружающей среды, превышающей требуемую температуру внутри оболочки.
- Особенно подходит для очень загрязнённой окружающей среды, так как проникновение наружного воздуха внутрь оболочки полностью исключается.
- Производимая оборудованием теплота отводится за пределы производственного помещения.

Примеры: типографии, бумажные фабрики, химические предприятия и т.д.


PB501106

Рекомендации по монтажу

- Отверстия в оболочках выполняются по монтажным шаблонам из комплекта поставки.
- Перед монтажом необходимо убедиться, что оболочка не была повреждена в результате внешних воздействий.
- Не устанавливайте кабельные короба или другие компоненты так, чтобы они перекрывали воздуховыпускные и воздухозаборные отверстия, поскольку это приведет к снижению расхода воздуха и производительности теплообменника.
- Приостанавливайте работу теплообменника при открытой дверце шкафа.
- Необходимо иметь вблизи от электрошкафа источник воды со стабильной температурой и расходом воды (снабжение холодной водой и отвод нагретой воды).


PB501107

Теплообменники «воздух/вода»
Руководство по выбору



Размеры (мм)			Холодопроизводительность L 35/W 10-200 л/ч	Напряжение питания	Монтаж	№ по каталогу
Высота	Ширина	Глубина				
830	360	113	2100 Вт	230 В/50 -60 Гц	Боковой	**NSYCEW2100W230VL**
950	400	190	3150 Вт	230 В/50 -60 Гц	Боковой	**NSYCEW3150W230VL**
310	600	365	2100 Вт	230 В/50 -60 Гц	Сверху	**NSYCEW2100W230VR**

Теплообменники «воздух/вода»
Модели бокового и верхнего монтажа



Общие характеристики

- Основные компоненты: система термостатического регулирования, теплообменник, вентиляторы для циркуляции воздуха внутри оболочки, датчик утечки воды.
- Диапазон регулирования температуры внутри оболочки: от +25 до +50°C.
- Агрегаты оборудованы замыкающим контактом сигнализации утечки. Сигнал с этого контакта включает сигнальную лампу или звуковую сигнализацию, либо поступает на вход контроллера. При срабатывании аварийной сигнализации подача воды автоматически прекращается.
- Система отвода конденсата наружу.
- Серый цвет RAL 7035.

Условия эксплуатации

- Теплообменники «воздух/вода» могут использоваться даже когда температура окружающей среды выше требуемой температуры внутри шкафа.
- Для предотвращения проникновения наружного воздуха внутрь оболочки она должна быть герметичной (степень защиты должна быть не менее IP54).

№ по каталогу			
	NSYCEW2100W230VR (top)	**NSYCEW2100W230VL (side)**	**NSYCEW3150W230VL (side)**
Характеристики контура охлаждения			
Удельная производительность A 35 W 10 - 200 л/ч	2100 Вт	2100 Вт	3150 Вт
Макс. давление воды	1 MPa	1 MPa	1 MPa
Расход воздуха во внешнем контуре	250 м³/ч	350 м³/ч	820 м³/ч
Регулирование	Есть	Есть	Есть
Тип	Термостатическое	Термостатическое	Термостатическое
Диапазон регулирования температуры	+25...+50 °C	+25...+50 °C	+8...+50 °C
Теплоноситель	Вода	Вода	Вода
Электрические характеристики			
Напряжение питания	230 В - 50/60 Гц	230 В - 50/60 Гц	230 В - 50/60 Гц
Пусковой/номинальный ток	1/0.5 A	1/0.5 A	1.3/1.7 A
Потребляемая мощность	90 Вт	90 Вт	295 Вт/385 Вт
Тип сигнализации	Переключающий контакт	Переключающий контакт	Переключающий контакт
Физические характеристики			
Наружные размеры A x B x C (мм)	310 x 600 x 365	830 x 360 x 113	950 x 400 x 190
Степень защиты согласно DIN 40050	IP 54	IP 54	IP 55
Масса	26 кг	19 кг	21 кг
Уровень шума	64 дБА	62 дБА	54 дБА

Теплообменники «воздух/вода»
Размеры

Монтаж сверху

Комплект поставки:
- монтажный шаблон,
- принадлежности для монтажа,
- инструкция по монтажу и руководство по эксплуатации.

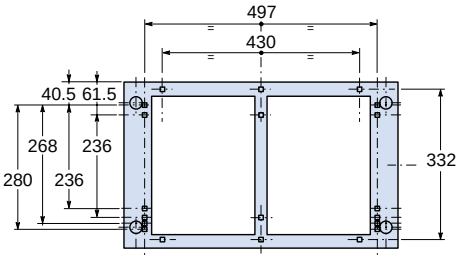

Вид спереди

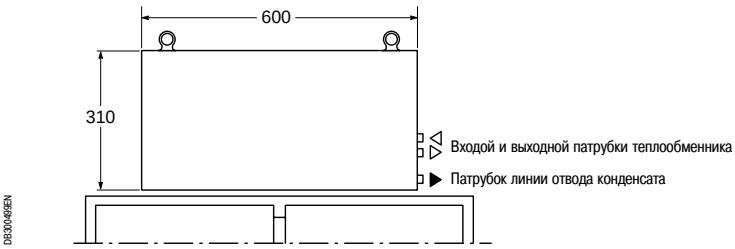

Монтаж сбоку

Комплект поставки:
- монтажный шаблон,
- принадлежности для монтажа,
- инструкция по монтажу и руководство по эксплуатации,
- монтажная рама для внутреннего или наружного монтажа.

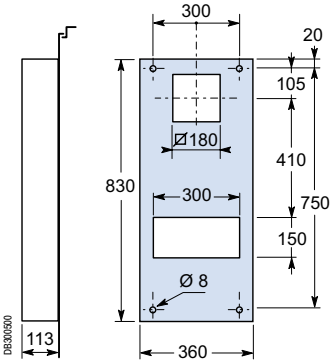

Диаграммы

Холодопроизводительность теплообменника при расходе воды 100 л/ч

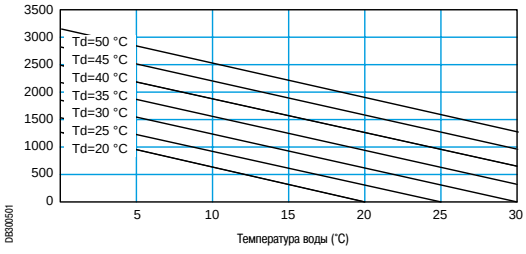

Холодопроизводительность теплообменника при расходе воды 200 л/ч

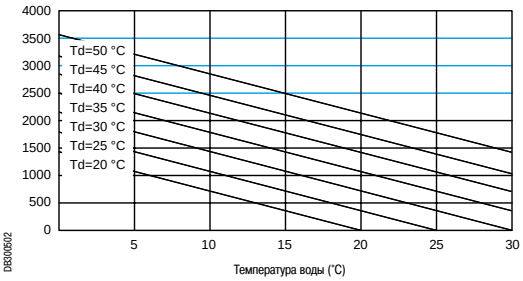

Холодопроизводительность теплообменника при расходе воды 300 л/ч

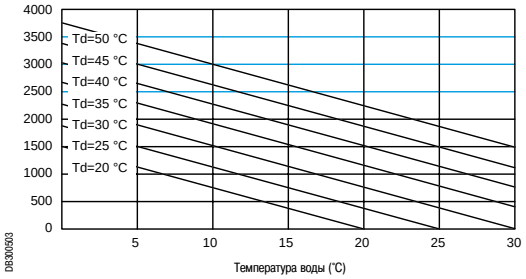

Пример: при расходе воды 100 л/ч, температуре воды 15 °C и уставке температуры внутри оболочки 35 °C холодопроизводительность теплообменника составит 1400 Вт.

Кондиционеры воздуха с механическим управлением

Общая информация





Широкий выбор решений для любых применений

- Выпускаются в двух исполнениях: для монтажа на поверхности шкафа сверху и сбоку или в частично утопленном положении.
- В зависимости от типоразмера холодопроизводительность агрегатов с механическим управлением составляет от 240 до 4000 Вт, что позволяет подобрать кондиционер для каждого конкретного применения.
- Простой и удобный монтаж и демонтаж агрегата.

55 °C

Эксплуатация в самых жёстких условиях

- Кондиционеры оснащены высоконапорными компрессорами, которые обеспечивают его нормальную работу при температуре до +55 °C.

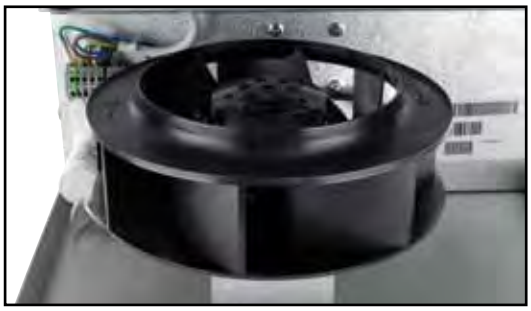

Гарантированная степень защиты

Контуры циркуляции внутреннего и наружного воздуха полностью разделены, что гарантирует степень защиты IP54.
Циркуляция воздуха в каждом из воздушных контуров обеспечивается отдельным вентилятором.

- **Вентилятор внутреннего контура**
  Вентилятор работает постоянно, обеспечивая равномерное распределение температуры по всему объёму шкафа и предотвращая образование зон температурного максимума. Точное поддержание заданной температуры внутри оболочки обеспечивается термостатом.
- **Вентилятор внешнего контура**
  Включается по сигналу встроенного термостата, если температура воздуха внутри оболочки поднимается выше заданной.

Максимальная эффективность

Внутренние компоненты подобраны таким образом, чтобы обеспечить максимальную эффективность и производительность агрегата.

Кондиционеры воздуха с механическим управлением

Общая информация



PB501102

Встроенный термостат

Кондиционеры оснащены регулируемым термостатом, поддерживающим заданную температуру внутри оболочки:

- Отпадает необходимость в использовании других устройств управления.
- Обеспечивается точное измерение температуры внутри оболочки. Диапазон регулирования температуры: от +20 до +50 °C (заводская настройка +35 °C).



PB501114

Автоматический отвод конденсата из кондиционеров, устанавливаемых сверху

- Кондиционеры, устанавливаемые сверху, снабжены системой сигнализации переполнения поддона для сбора конденсата, останавливающей агрегат по сигналу датчика уровня воды.
- Этим же сигналом включается насос, отводящий конденсат из поддона.

Максимальная безопасность

- Агрегаты стандартного исполнения оснащены реле высокого давления с автоматическим возвратом в исходное состояние. При срабатывании реле отключается компрессор и вентилятор внешнего контура.
- Одновременно с выключением кондиционера с релейного выхода аварийной сигнализации выдаётся аварийный сигнал.



PB501101

Удобство обслуживания

- Быстрый доступ к внутренним компонентам облегчает чистку сжатым воздухом.
- Для обслуживания компрессора с высокой температурой нагнетания и внешнего вентилятора разборка агрегата не требуется.

Экологичность

- Не наносят ущерб окружающей среде.
- Работают на экологически безопасном хладагенте R134a (ГФУ).

Экологически безопасная технология

Кондиционеры воздуха с электронным управлением

Общая информация



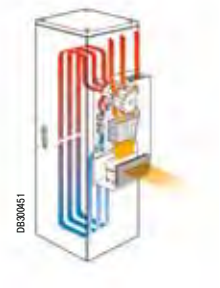



Широкий выбор решений для любых применений

- Выпускаются в двух исполнениях: для монтажа сверху и сбоку.
- В зависимости от типоразмера, холодопроизводительность кондиционеров с электронным управлением составляет от 1100 до 1800 Вт (для кондиционеров серии SLIM: от 1100 до 2700 Вт), что позволяет подобрать кондиционер для каждого конкретного применения.

Кондиционеры воздуха с электронным управлением
Общая информация


P8501117

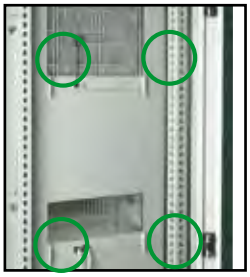
P8501118

Удобство монтажа

Простой и удобный монтаж и демонтаж агрегата

Агрегаты для установки сбоку оснащены уникальной системой быстрого крепления:
- Две выдвижные ручки, позволяющие устанавливать агрегат одному человеку.
- Оригинальные быстроразъёмные фиксаторы, позволяющие присоединять кондиционер к оболочке без использования винтов и обеспечивающие степень защиты IP54.
- Электрические подключения осуществляются к съёмным клеммам, входящим в комплект кондиционера.

Единые габаритные размеры

Большинство кондиционеров, устанавливающиеся сбоку, имеют одинаковые габаритные размеры.


P8501101

Удобство обслуживания

Быстрый доступ к внутренним компонентам облегчает очистку и обслуживание агрегата.
Воздушные фильтры обычно не устанавливаются. Имеется возможность установки фильтра во внешнем контуре для работы в загрязнённой атмосфере.
Благодаря специальной форме алюминиевые ребра конденсатора не требуют частого обслуживания и легко очищаются сжатым воздухом.


P8501113

Гарантированная степень защиты

Контуры циркуляции внутреннего и наружного воздуха полностью разделены, что гарантирует степень защиты оболочки IP54.
Циркуляция воздуха в каждом из воздушных контуров обеспечивается отдельным вентилятором:
- **Вентилятор внутреннего контура**
  включен постоянно, обеспечивая равномерное распределение температуры по объёму оболочки и предотвращая образование зон температурного максимума.
- **Вентилятор внешнего контура**
  включается по сигналу встроенного термостата, если температура воздуха внутри корпуса поднимается выше заданной.



P8501119

Электронный контроллер

Функции электронного контроллера:
- Точное поддержание заданной температуры:
  – компрессор включается, если температура внутри оболочки поднимается на 1 °C выше уставки;
  – компрессор отключается, если температура внутри оболочки опускается на 5 °C ниже уставки.
- Включение и отключение кондиционера по сигналу выключателя на двери оболочки.
- Обработка аварийных сигналов.
- Ручной сброс аварийных сигналов.
- Контроль часов работы и нахождения в режиме ожидания.


P8501114

Автоматическая система отвода конденсата

Все кондиционеры, как верхнего, так и бокового монтажа, оборудованы автоматической системой отвода конденсата.

Экологичность

- Не наносят ущерб окружающей среде.
- Работают на экологически безопасном хладагенте R134a (ГФУ).

Экологически безопасная технология

Кондиционеры воздуха

Кондиционеры SLIM с электронным управлением

Кондиционеры SLIM оптимизированы для утопленного монтажа



Модуль-кондиционер:
- 4 значения холодопроизводительности
- 3 напряжения питания

Передняя крышка:
- Для монтажа агрегата в утопленном положении
- Для монтажа агрегата в частично утопленном положении
- Для монтажа агрегата на поверхности шкафа

66 моделей производительностью от 1100 до 2700 Вт; питание от 115 до 460 В; монтаж: утопленный, частично утопленный или на поверхности; с электронным дисплеем или без него; степень защиты IP55; соответствие стандарту UL.

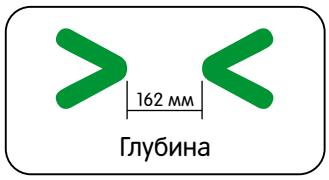

Минимальная глубина корпуса кондиционера

Глубина всех агрегатов серии SLIM составляет всего 162 мм, что обеспечивает максимальный полезный объём внутри шкафа.

Модульная система

- Всего 17 каталожных номеров позволяют получить 66 возможных комбинаций.
- Один и тот же агрегат может быть установлен тремя различными способами: в утопленном и частично утопленном положении или на поверхности шкафа.



Холодопроизводительность

1100, 1500, 2200 и 2700 Вт.

Исполнения

- Цвет RAL 7035 или естественный цвет нержавеющей стали.
- Окраска в другие цвета – по заказу.

Обеспечение степени защиты IP55

Кондиционеры серии SLIM стандартного исполнения поставляются с установленным уплотнением из вспененного полиуретана, обеспечивающим степень защиты IP55.

Кондиционеры воздуха

Кондиционеры SLIM с электронным управлением



PR501043

Сертификация UL/UR

Все агрегаты серии SLIM сертифицированы UL.



PR501120

Качество и надёжность

Кондиционер изготовлен из лучших материалов, обеспечивающих максимальную надёжность и длительный срок службы, и отличается высоким качеством компрессоров, вентиляторов и других компонентов.

Электронный контроллер в агрегатах стандартного исполнения

- По умолчанию, контроллер поддерживает внутри оболочки температуру 35 °C, при которой обеспечивается достаточное охлаждение электрических и электронных компонентов.
- В комплект поставки входит электронный термостат, обеспечивающий надёжную и точную работу кондиционера.
- В качестве опции поставляется электронный дисплей каталожный номер **NSYCUAY** для отображения фактической и изменения заданной температуры.

55 °C

Диапазон рабочих температур до +55 °C

Высококачественные компрессоры способны работать при температуре окружающей среды до +55 °C.



Экологически безопасная технология

Используемый хладагент: R134a (ГФУ)

Этот хладагент не разрушает озоновый слой.

Простая установка и снятие крышек

Чтобы снять крышку кондиционера, достаточно открутить два винта, что ускоряет и упрощает обслуживание агрегата.



Удобство обслуживания

- Расстояние между алюминиевыми ребрами теплообменника облегчает их очистку.
- Для доступа к внутренним компонентам достаточно снять крышку, открутив два винта.

Кондиционеры воздуха
Руководство по выбору





Боковой монтаж

Наружные размеры (мм)	Холодопроизводительность EN 14511 L35 - L35 (50 Гц)	Напряжение и частота питания	Управление	№ по каталогу
450 x 350 x 140	240 Вт (819 БТЕ/ч)	230 В - 50/60 Гц	Термостат	**NSYCU240W230VL**
620 x 300 x 170	370 Вт (1263 БТЕ/ч)	230 В - 50/60 Гц	Термостат	**NSYCU370W230VL**
800 x 350 x 195	760 Вт (2594 БТЕ/ч)	230 В - 50/60 Гц	Термостат	**NSYCU760W230VL**
900 x 400 x 195	1050 Вт (3584 БТЕ/ч)	230 В - 50/60 Гц	Термостат	**NSYCU1050W230VL**
1010 x 400 x 240	1100 Вт (3755 БТЕ/ч)	230 В - 50/60 Гц	Электронный контроллер	**NSYCUE1100W230L**
1010 x 400 x 240	1400 Вт (4780 БТЕ/ч)	230 В - 50/60 Гц	Электронный контроллер	**NSYCUE1400W230L**
1010 x 400 x 240	1400 Вт (4780 БТЕ/ч)	3 x 400 В 50 Гц / 440 В 60 Гц	Электронный контроллер	**NSYCUE1400W400L**
1000 x 400 x 220	1650 Вт (5631 БТЕ/ч)	230 В - 50/60 Гц	Термостат	**NSYCU1650W230VL**
1000 x 400 x 220	1800 Вт (6143 БТЕ/ч)	3 x 400 В 50 Гц / 440 В 60 Гц	Термостат	**NSYCU1800W400VL**
1010 x 400 x 240	1800 Вт (6145 БТЕ/ч)	3 x 400 В 50 Гц / 440 В 60 Гц	Электронный контроллер	**NSYCUE1800W400L**
1406 x 502 x 300	2500 Вт (8533 БТЕ/ч)	3 x 400 В 50 Гц / 440 В 60 Гц	Термостат	**NSYCU2500W400VL**
1406 x 502 x 300	4000 Вт (13652 БТЕ/ч)	3 x 400 В 50 Гц / 440 В 60 Гц	Термостат	**NSYCU4000W400VL**

Кондиционеры воздуха
Руководство по выбору



Монтаж сверху

Наружные размеры (мм)	Холодопроизводительность EN 14511 L35 - L35 (50 Гц)	Напряжение и частота питания	Управление	№ по каталогу
340 x 600 x 350	760 Вт (2594 БТЕ/ч)	230 В - 50/60 Гц	Термостат	**NSYCU760W230VR**
400 x 700 x 400	1050 Вт (3584 БТЕ/ч)	230 В - 50/60 Гц	Термостат	**NSYCU1050W230VR**
415 x 750 x 412	1400 Вт (4780 БТЕ/ч)	230 В - 50/60 Гц	Электронный контроллер	**NSYCUE1400W230R**
400 x 700 x 400	1460 Вт (4983 БТЕ/ч)	230 В - 50/60 Гц	Термостат	**NSYCU1460W230VR**
430 x 700 x 400	1650 Вт (5631 БТЕ/ч)	230 В - 50/60 Гц	Термостат	**NSYCU1650W230VR**
415 x 750 x 412	1800 Вт (6145 БТЕ/ч)	3 x 400 В 50 Гц / 440 В 60 Гц	Электронный контроллер	**NSYCUE1800W400R**
430 x 700 x 400	2000 Вт (6826 БТЕ/ч)	3 x 400 В 50 Гц / 440 В 60 Гц	Термостат	**NSYCU2000W400VR**
470 x 800 x 450	2450 Вт (8362 БТЕ/ч)	3 x 400 В 50 Гц / 440 В 60 Гц	Термостат	**NSYCU2450W400VR**
470 x 800 x 450	3100 Вт (10580 БТЕ/ч)	3 x 400 В 50 Гц / 440 В 60 Гц	Термостат	**NSYCU3100W400VR**



Кондиционеры SLIM с электронным управлением (модульные)

- Утопленный монтаж.
- Частично утопленный монтаж.
- Монтаж на поверхности.

	Холодопроизводительность	1,100 Вт	1,500 Вт	2,200 Вт	2,700 Вт
Модуль кондиционера	230 В	**NSYCUB1100W230S**	**NSYCUB1500W230S**	**NSYCUB2200W230S**	**NSYCUB2700W230S**
	400-460 В (50-60 Гц)	**NSYCUB1100W400S**	**NSYCUB1500W400S**	**NSYCUB2200W400S**	**NSYCUB2700W400S**
	115 В	**NSYCUB1100W115S**	**NSYCUB1500W115S**	**NSYCUB2200W115S**	
Крышки	**Для агрегатов бокового монтажа**				
RAL 7035	Монтаж на поверхности	**NSYCUCL**			
	Частично утопленный монтаж	**NSYCUCH**			
	Утопленный монтаж	**NSYCUCF**			
Нержавеющая сталь	Монтаж на поверхности	**NSYCUCLX**			
	Частично утопленный монтаж	**NSYCUCHX**			
	Утопленный монтаж	**NSYCUCFX**			

Агрегаты являются модульными, поэтому при заказе необходимо указывать каталожный номер кондиционера SLIM и каталожный номер крышки.

Кондиционеры воздуха
С механическим управлением



NSYCU760W230VL

Боковой монтаж

Кондиционеры воздуха для электрических шкафов

- Экологически безопасный хладагент R134a (ГФУ).
- Холодопроизводительность от 240 до 4000 Вт.
- Агрегаты бокового монтажа могут устанавливаться в частично утопленном положении.

Общие характеристики

- Диапазон уставок температуры внутри оболочки от +20 до +50 °C.
- Агрегаты стандартного исполнения оснащены реле высокого давления с автоматическим возвратом в исходное состояние. При срабатывании реле происходит отключение компрессора и вентилятора внешнего контура.
- Благодаря разделению внутреннего и внешнего воздушных потоков обеспечивается степень защиты IP54.
- Вентилятор внутреннего контура работает непрерывно, обеспечивая равномерное распределение температуры внутри корпуса и предотвращая образование зон температурного максимума.
- Агрегаты оснащены аварийной сигнализацией срабатывания реле давления.
- Холодопроизводительность от 240 до 4000 Вт.
- Стандартный цвет агрегатов: RAL 7035.
- Возможна окраска агрегатов в цвет RAL 7032 (обращайтесь в Schneider Electric).
- Возможна поставка агрегатов в корпусе из нержавеющей стали, а также с другим напряжением питания.

№ по каталогу	NSYCU240W230VL	NSYCU370W230VL	NSYCU760W230VL
Напряжение питания	230 В, 50/60 Гц		
Холодопроизводительность (50/60 Гц) согласно EN 14511 L35-L35 L35-L50	 240 Вт (819 БТЕ/ч) 190 Вт (649 БТЕ/ч)	 370/390 Вт (1,263/1,331 БТЕ/ч) 300/310 Вт (1,024/1,058 БТЕ/ч)	 760/810 Вт (2,594/2,765 БТЕ/ч) 610/640 Вт (2,082/2,184 БТЕ/ч)
Размеры Высота Ширина Глубина	 450 мм 350 мм 140 мм + (15 мм в нише)	 620 мм 300 мм 170 мм	 800 мм 350 мм 195 мм
Ток Пусковой Номинальный	 2.8 A 0.7 A	 5.8/6.7 A 1.5/1.8 A	 7.7/8.8 A 2.0/2.3 A
Потребляемая мощность L35-L35 L35-L50	 140 Вт 160 Вт	 290/330 Вт 330/380 Вт	 380/440 Вт 440/500W
Показатель энергетической эффективности (EER) L35-L35	 1.7	 1.3/1.2	 2.0/1.8
Устройство управления	Термостат		
Диапазон регулирования температуры	+20...+45 °C	+20...+50 °C	
Максимальная наружная температура	50 °C	55 °C	
Уровень шума	58 дБА	65 дБА	67 дБА
Расход воздуха вентилятор внутреннего контура вентилятор внешнего контура	 160 м³/ч 320 м³/ч	 160/175 м³/ч 210/230 м³/ч	 350/385 м³/ч 350/385 м³/ч
Тип контакта аварийной сигнализации	Переключающий контакт		
Масса	15 кг	21 кг	33 кг
Тип хладагента	R134a (0.25 кг)	R134a (0.3 кг)	R134a (0.5 кг)
Степень защиты IP (МЭК 60529) внутреннего контура внешнего контура	 	 54 34	
Воздушный фильтр внешнего контура	Опция	Есть	
Монтаж	Боковой		
Тип плавкого предохранителя	T1.6A	T3A	T3A

Кондиционеры воздуха
С механическим управлением

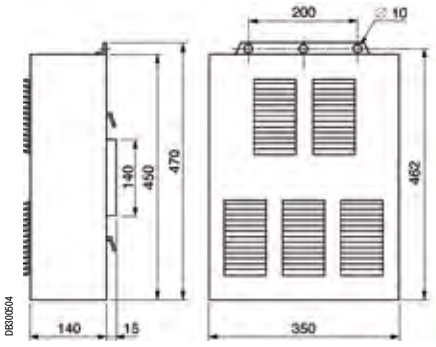

№ по каталогу **NSYCU240W230VL**

NSYCU240W230VL: размеры корпуса и вырезов в оболочке

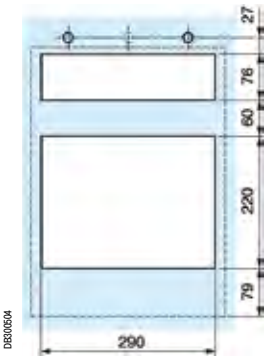

Наружный монтаж

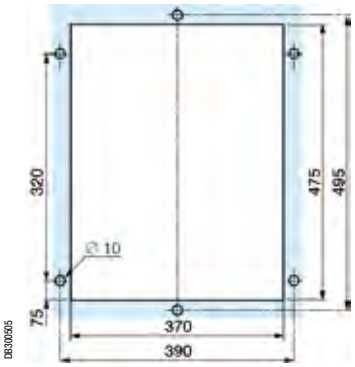

Частично утопленный монтаж

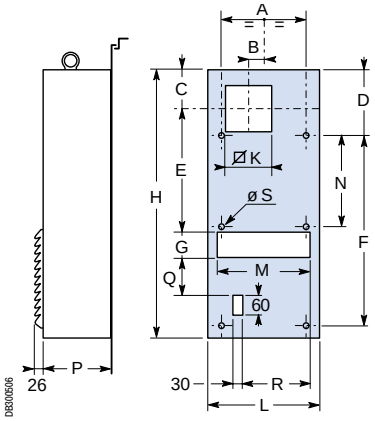

№ по каталогу **NSYCU370W230VL** и **NSYCU760W230VL**

NSYCU370W230VL и NSYCU760W230VL: размеры вырезов в оболочке

Размеры (мм)	NSYCU370W230VL	NSYCU760W230VL
A	260	266
B	0	52
C	80	116
D	40	193.5
E	300	375
F	540	413
G	60	80
H	620	800
K	136	136
L	300	350
M	240	294
N	-	-
P	170	195
Q	35	149
R	0	24
S	8	8

Диаграммы

NSYCU240W230VL

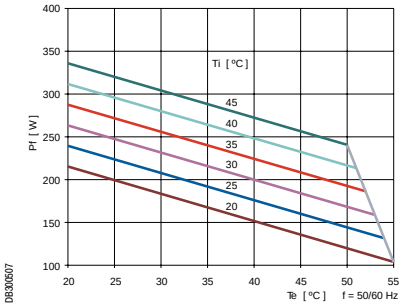

NSYCU370W230VL 50 Гц

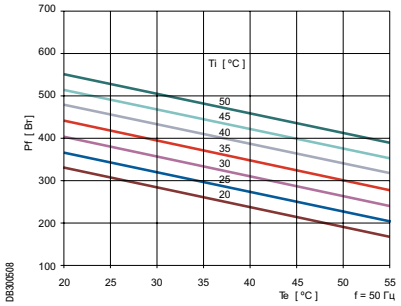

NSYCU370W230VL 60 Гц

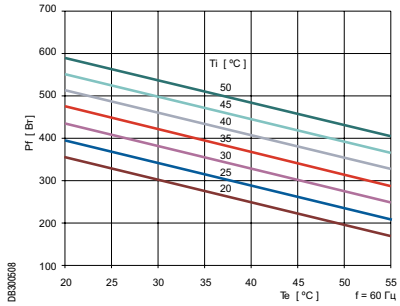

NSYCU760W230VL 50 Гц

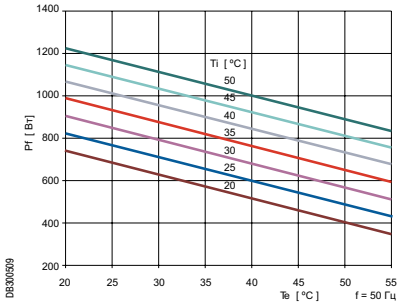

NSYCU760W230VL 60 Гц

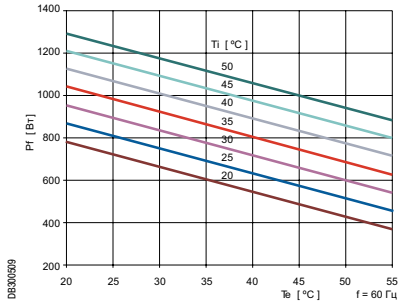

Кондиционеры воздуха
С механическим управлением



NSYCU1650W230VL

Боковой монтаж

Кондиционеры воздуха для электрических шкафов

- Экологически безопасный хладагент R134a (ГФУ).
- Холодопроизводительность от 240 до 4000 Вт.

Общие характеристики

- Диапазон уставок температуры внутри оболочки от +20 до +50 °C.
- Агрегаты стандартного исполнения оснащены реле высокого давления с автоматическим возвратом в исходное состояние. При срабатывании реле происходит отключение компрессора и вентилятора внешнего контура.
- Благодаря разделению внутреннего и внешнего воздушных потоков обеспечивается степень защиты IP54.
- Вентилятор внутреннего контура работает непрерывно, обеспечивая равномерное распределение температуры внутри корпуса и предотвращая образование зон температурного максимума.
- Агрегаты оснащены аварийной сигнализацией срабатывания реле давления.
- Холодопроизводительность от 240 до 4000 Вт.
- Стандартный цвет агрегатов: RAL 7035.
- Возможна окраска агрегатов в цвет RAL 7032 (обращайтесь в Schneider Electric).
- Возможна поставка агрегатов в корпусе из нержавеющей стали, а также с другим напряжением питания.

№ по каталогу	NSYCU1050W230VL	NSYCU1650W230VL
Напряжение питания	230 В; 50/60 Гц	
Холодопроизводительность (50/60 Гц) согласно EN 14511 L35-L35 L35-L50	 1050/1100 Вт (3584/3755 БТЕ/ч) 840/890 Вт (2867/3038 БТЕ/ч)	 1650/1700 Вт (5631/5802 БТЕ/ч) 300/1400 Вт (4438/4779 БТЕ/ч)
Размеры Высота Ширина Глубина	 900 мм 400 мм 195 мм	 1000 мм 400 мм 220 мм
Ток Пусковой Номинальный	 10.1/11.6 A 2.7/3 A	 16.1/18.5 A 4.2/4.9 A
Потребляемая мощность L35-L35 L35-L50	 500/580 Вт 580/660 Вт	 800/920 Вт 920/1100 Вт
Показатель энергетической эффективности (EER) L35-L35	 2.1/1.9	 2.1/1.9
Устройство управления	Термостат	
Диапазон регулирования температуры	+20...+50 °C	
Максимальная наружная температура	55 °C	
Уровень шума	67 дБА	67 дБА
Расход воздуха вентилятор внутреннего контура вентилятор внешнего контура	 350/385 м³/ч 510/560 м³/ч	 550/600 м³/ч 620/680 м³/ч
Тип контакта аварийной сигнализации	Переключающий контакт	
Масса	39 кг	42 кг
Тип хладагента	R134a (0.7 кг)	R134a (0.75 кг)
Степень защиты IP (МЭК 60529) внутреннего контура внешнего контура	 54 34	
Воздушный фильтр внешнего контура	Есть	
Монтаж	Боковой	
Тип плавкого предохранителя	T4A	T6A

Кондиционеры воздуха
С механическим управлением

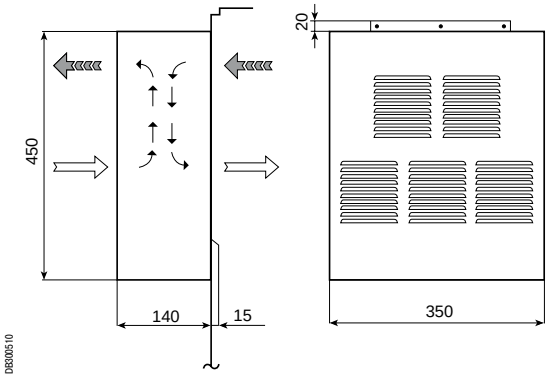

Боковой монтаж: размеры

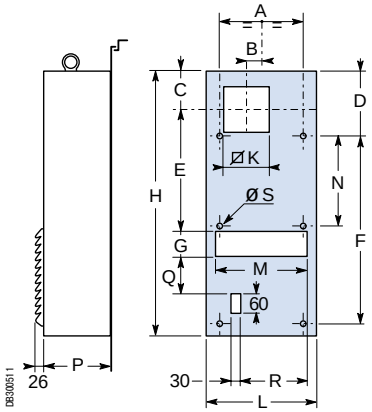

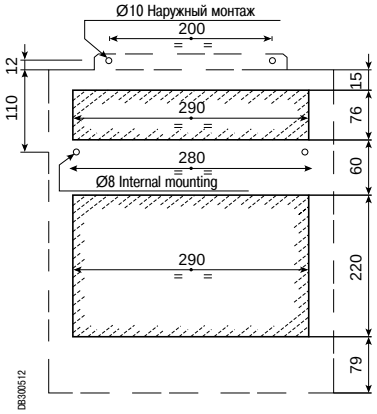

Размеры (мм)	NSYCU1050W230VL	NSYCU1650W230VL	NSYCU1800W400VL
A	300	300	300
B	0	0	0
C	135	135	135
D	30	30	30
E	465	475	475
F	840	840	840
G	100	100	100
H	900	1000	1000
K	180	180	180
L	400	400	400
M	320	320	320
N	-	470	470
P	195	220	220
Q	35	25	25
R	195	195	195
S	0	10	10

Диаграммы

NSYCU1050W230VL 50 Гц

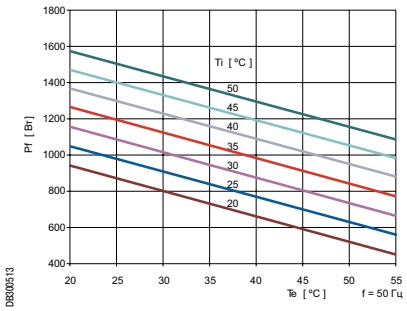

NSYCU1650W230VL 50 Гц

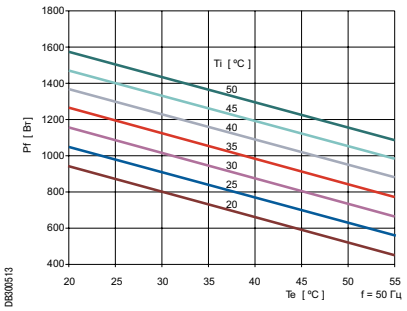

NSYCU1050W230VL 60 Гц

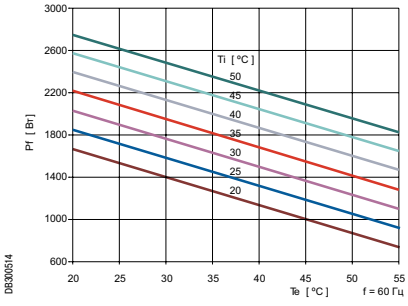

NSYCU1650W230VL 60 Гц

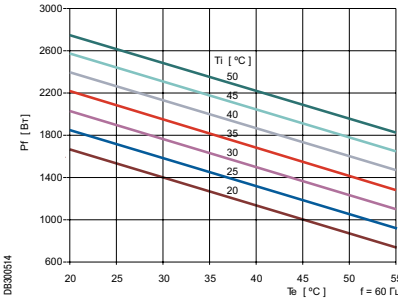

Кондиционеры воздуха
С механическим управлением



NSYCU4000W400VL, NSYCU1800W400VL

Боковой монтаж

Кондиционеры воздуха для электрических шкафов

- Экологически безопасный хладагент R134a (ГФУ).
- Холодопроизводительность от 2500 до 4000 Вт.

Общие характеристики

- Диапазон уставок температуры внутри оболочки от +20 до +50 °C.
- Агрегаты стандартного исполнения оснащены реле высокого давления с автоматическим возвратом в исходное состояние. При срабатывании реле происходит отключение компрессора и вентилятора внешнего контура.
- Благодаря разделению внутреннего и внешнего воздушных потоков обеспечивается степень защиты IP54.
- Вентилятор внутреннего контура работает непрерывно, обеспечивая равномерное распределение температуры внутри корпуса и предотвращая образование зон температурного максимума.
- Агрегаты оснащены аварийной сигнализацией срабатывания реле давления.
- Агрегаты бокового монтажа могут устанавливаться в частично утопленном положении.

№ по каталогу	NSYCU1800W400VL	NSYCU2500W400VL	NSYCU4000W400VL
Напряжение питания	3 x 440 В; 50 Гц / 3 x 440 В; 60 Гц	3 x 440 В; 50 Гц / 3 x 440 В; 60 Гц	3 x 440 В; 50 Гц / 3 x 440 В; 60 Гц
Холодопроизводительность (50/60 Гц) согласно EN 14511 L35-L35 L35-L50	 1800/1900 Вт (6143/6485 БТЕ/ч) 1400/1500 Вт (4779/5121 БТЕ/ч)	 2500/2600 Вт (8533/8876 БТЕ/ч) 2000/2100 Вт (6828/7169 БТЕ/ч)	 3800/4100 Вт (12973/13997 БТЕ/ч) 3100/3300 Вт (10583/11266 БТЕ/ч)
Размеры Высота Ширина Глубина	 1000 мм 400 мм 220 мм	 1406 мм 502 мм 300 мм	 1406 мм 502 мм 300 мм
Ток Пусковой Номинальный	 6.8/7.9 A 2.1/2.5 A	 9.8/12.1 A 2.6/3.2 A	 10.0/11.6 A 3.3/3.9 A
Потребляемая мощность L35-L35 L35-L50	 1200/1400 Вт 1400/1600 Вт	 1500/1800 Вт 1800/2100 Вт	 1900/2200 Вт 2200/2600 Вт
Показатель энергетической эффективности (EER) L35-L35	 1.5/1.4	 1.7/1.4	 2.0/1.9
Устройство управления	Термостат		
Диапазон регулирования температуры	+20...+50 °C		
Максимальная наружная температура	55 °C		
Уровень шума	69 дБА		
Расход воздуха вентилятор внутреннего контура вентилятор внешнего контура	 550/600 м^3/ч 620/680 м^3/ч	 750/820 м^3/ч 1200/1310 м^3/ч	 1200/1340 м^3/ч 1070/1190 м^3/ч
Тип контакта аварийной сигнализации	Переключающий контакт		
Масса	46 кг	75 кг	
Тип хладагента	R134A (0.75 кг)	R134a	
Степень защиты IP (МЭК 60529) внутреннего контура внешнего контура (защита компонентов холодильного контура)	 54 34	 55 34	
Воздушный фильтр внешнего контура	Есть	Нет (если предполагается эксплуатация агрегата в агрессивной окружающей среде, проконсультируйтесь в Schneider Electric)	
Монтаж	Боковой		
Тип плавкого предохранителя	T 3A	T4 A	T6 A

Кондиционеры воздуха
С механическим управлением

Боковой монтаж: размеры

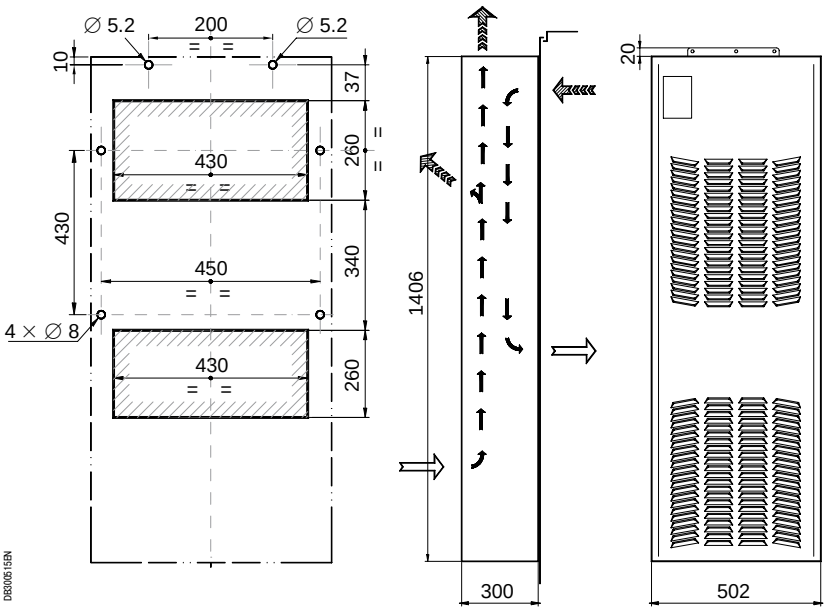

Диаграммы

NSYCU1800W400VL 50 Гц

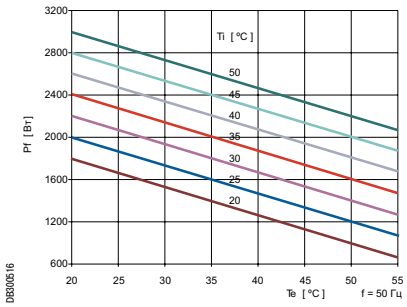

NSYCU2500W400VL 50 Гц

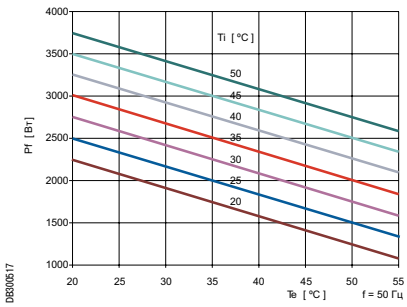

NSYCU4000W400VL 50 Гц

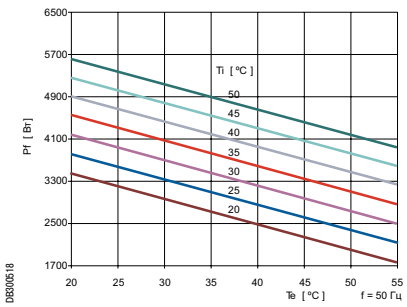

NSYCU1800W400VL 60 Гц

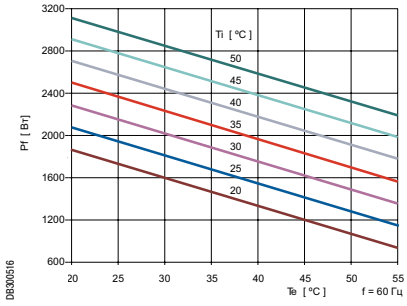

NSYCU2500W400VL 60 Гц

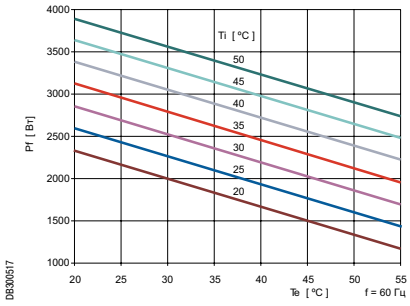

NSYCU4000W400VL 60 Гц

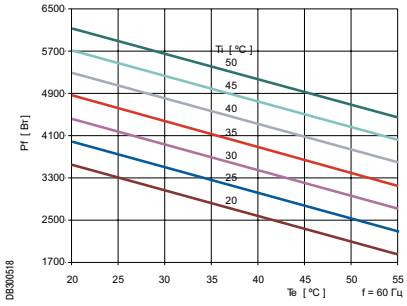

Кондиционеры воздуха
С механическим управлением



NSYCU1050W230VR

Монтаж сверху

Кондиционеры воздуха для электрических шкафов

- Экологически безопасный хладагент R134a (ГФУ).
- Автоматическое испарение конденсата.
- Холодопроизводительность от 760 до 3100 Вт.

Общие характеристики

- Диапазон уставок температуры внутри оболочки от +20 до +50 °C.
- Агрегаты стандартного исполнения оснащены реле высокого давления с автоматическим возвратом в исходное состояние. При срабатывании реле происходит отключение компрессора и вентилятора внешнего контура.
- Благодаря разделению внутреннего и внешнего воздушных потоков обеспечивается степень защиты IP54.
- Вентилятор внутреннего контура работает непрерывно, обеспечивая равномерное распределение температуры внутри корпуса и предотвращая образование зон температурного максимума.
- Агрегаты оснащены аварийной сигнализацией срабатывания реле давления.
- Система автоматического отвода и испарения конденсата.
- Стандартный цвет агрегатов: RAL 7035.
- Возможна окраска агрегатов в цвет RAL 7032 (обращайтесь в Schneider Electric).
- Возможна поставка агрегатов в корпусе из нержавеющей стали, а также с другим напряжением питания.

№ по каталогу	NSYCU760W230VR	NSYCU1050W230VR	NSYCU1460W230VR
Напряжение питания	230 В; 50/60 Гц		
Холодопроизводительность (50/60 Гц) согласно EN 14511 L35-L35 L35-L50	 760/810 Вт (2594/2765 БТЕ/ч) 610/640 Вт (2082/2184 БТЕ/ч)	 1050/1100 Вт (3584/3755 БТЕ/ч) 840/890 Вт (2867/3038 БТЕ/ч)	 1460/1500 Вт (4983/5121 БТЕ/ч) 1200/1200 Вт (4096/4096 БТЕ/ч)
Размеры Высота Ширина Глубина	 340 мм 600 мм 350 мм	 400 мм 700 мм 400 мм	
Ток Пусковой Номинальный	 7.7 A/8.8 A 2 A/2.3 A	 10.1/11.6 A 2.7/3 A	 14.1/16.2 A 3.7/4.2 A
Потребляемая мощность L35-L35 L35-L50	 380/440 Вт 440/500 Вт	 500/580 Вт 580/660 Вт	 730/810 Вт 810/930 Вт
Показатель энергетической эффективности (EER) L35-L35	 2.0/1.8	 2.1/1.9	 2.1/1.9
Устройство управления	Термостат		
Диапазон регулирования температуры	+20...+50 °C		
Максимальная наружная температура	55 °C		
Уровень шума	67 dB	69 dB	
Расход воздуха вентилятор внутреннего контура вентилятор внешнего контура	 350/385 м³/ч 350/385 м³/ч	 400/440 м³/ч 620/680 м³/ч	
Тип сухого контакта аварийной сигнализации	Переключающий контакт		
Масса	33 кг	41 кг	45 кг
Тип хладагента	R134a (0.5 кг)	R134a (0.7 кг)	R134a (0.75 кг)
Степень защиты IP (МЭК 60529) внутреннего контура внешнего контура	 54 34		
Воздушный фильтр внешнего контура	Есть		
Монтаж	On top		
Тип плавкого предохранителя	T4A	T6A	

Кондиционеры воздуха
С механическим управлением

Модели для монтажа сверху, № по каталогу
NSYCU760W230VR-NSYCU1050W230VR-NSYCU1460W230VR

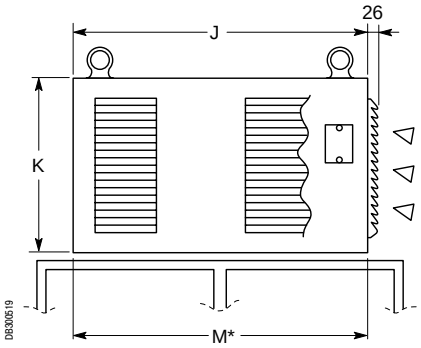

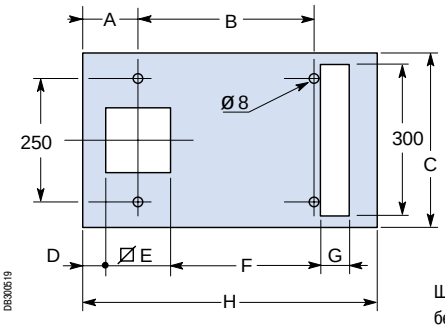

Шаблон для установки кондиционера сверху оболочки без промежуточной рамы.

A	B	C	D	E	F	G	H	J	K	M	№ по каталогу
108	350	350	40	136	292	80	600	600	340	600	**NSYCU760W230VR**
118	420	400	45	180	328	90	700	700	400	700	**NSYCU1050W230VR**
118	420	400	45	180	328	90	700	700	400	700	**NSYCU1460W230VR**

Диаграммы

NSYCU760W230VR 50 Гц

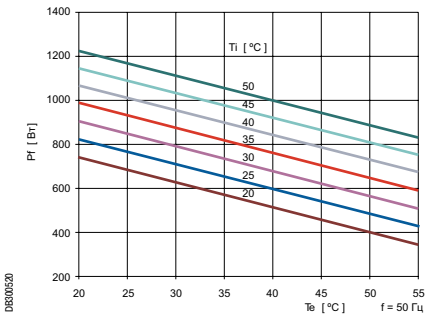

NSYCU1050W230VR 50 Гц

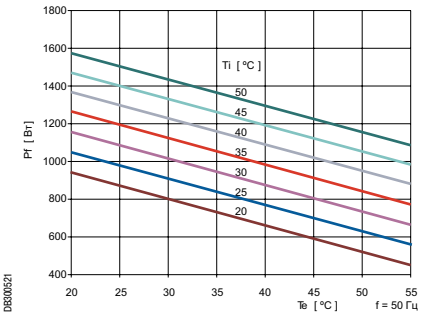

NSYCU1460W230VR 50 Гц

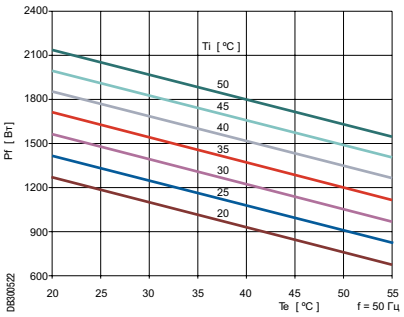

NSYCU760W230VR 60 Гц

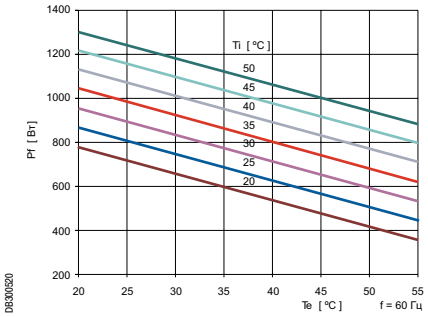

NSYCU1050W230VR 60 Гц

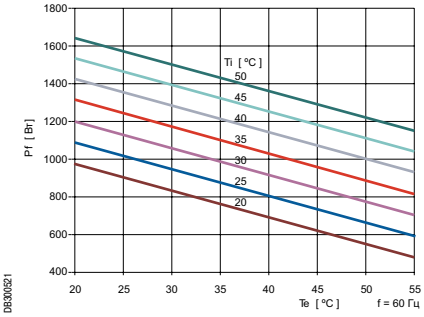

NSYCU1460W230VR 60 Гц

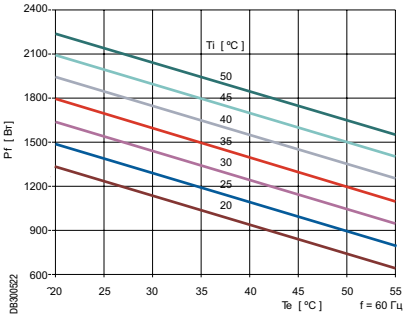

Кондиционеры воздуха
С механическим управлением



NSYCU1650W230VR

Монтаж сверху

Кондиционеры воздуха для электрических шкафов

- Экологически безопасный хладагент R134a (ГФУ).
- Автоматическое испарение конденсата.
- Холодопроизводительность от 760 до 3100 Вт.

Общие характеристики

- Диапазон уставок температуры внутри оболочки от +20 до +50 °C.
- Агрегаты стандартного исполнения оснащены реле высокого давления с автоматическим возвратом в исходное состояние. При срабатывании реле происходит отключение компрессора и вентилятора внешнего контура.
- Благодаря разделению внутреннего и внешнего воздушных потоков обеспечивается степень защиты IP54.
- Вентилятор внутреннего контура работает непрерывно, обеспечивая равномерное распределение температуры внутри корпуса и предотвращая образование зон температурного максимума.
- Агрегаты оснащены аварийной сигнализацией срабатывания реле давления.
- Система автоматического отвода и испарения конденсата.
- Стандартный цвет агрегатов: RAL 7035.
- Возможна окраска агрегатов в цвет RAL 7032 (обращайтесь в Schneider Electric).
- Возможна поставка агрегатов в корпусе из нержавеющей стали, а также с другим напряжением питания.

№ по каталогу	NSYCU1650W230VR	NSYCU2000W400VR
Напряжение питания	230 В; 50/60 Гц	3 x 440 В; 50 Гц / 3 x 440 В; 60 Гц
Холодопроизводительность (50/60 Гц) согласно EN 14511 L35-L35 L35-L50	 1650/1700 Вт (5631/5802 БТЕ/ч) 1300/1400 Вт (4438/4779 БТЕ/ч)	 2000/2100 Вт (6826/7169 БТЕ/ч) 1600/1700 Вт (5462/5803 БТЕ/ч)
Размеры Высота Ширина Глубина	 430 мм 700 мм 400 мм	
Ток Пусковой Номинальный	 16.1/18.5 A 4.2/4.5 A	 6.8/7.9 A 2.1/2.5 A
Потребляемая мощность L35-L35 L35-L50	 800/920 Вт 920/1100 Вт	 1200/1400 Вт 1400/1700 Вт
Показатель энергетической эффективности (EER) L35-L35	 2.1/2.0	 1.7/1.5
Устройство управления	Термостат	
Диапазон регулирования температуры	+20...+50 °C	
Максимальная наружная температура	55 °C	
Уровень шума	67 dB	69 dB
Расход воздуха вентилятор внутреннего контура вентилятор внешнего контура	 550/600 м³/ч 620/680 м³/ч	
Тип сухого контакта аварийной сигнализации	Переключающий контакт	
Масса	47 кг	60 кг
Тип хладагента	R134a (1.0 кг)	
Степень защиты IP (МЭК 60529) внутреннего контура внешнего контура	 54 34	
Воздушный фильтр внешнего контура	Есть	
Монтаж	On top	
Тип плавкого предохранителя	T6A	T3A

Кондиционеры воздуха
С механическим управлением

Модели для монтажа сверху, № по каталогу NSYCU1650W230VR-NSYCU2000W400VR

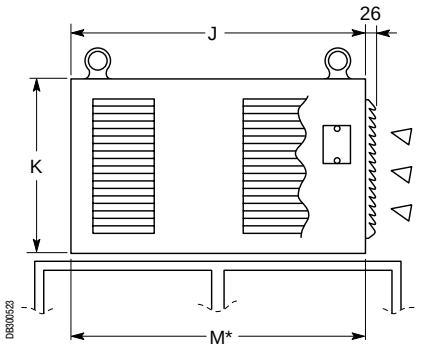

* Максимальные размеры промежуточной рамы.

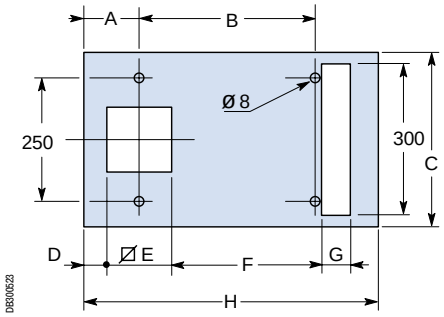

Шаблон для установки кондиционера сверху оболочки без промежуточной рамы.

№ по каталогу	A	B	C	D	E	F	G	H	J	K	M
NSYCU1650W230VR	118	420	400	45	180	328	90	700	700	430	700
NSYCU2000W400VR	118	420	400	45	180	328	90	700	700	430	700

Диаграммы

NSYCU1650W230VR 50 Гц

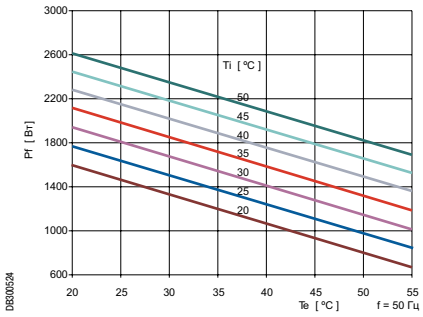

NSYCU2000W400VR 50 Гц

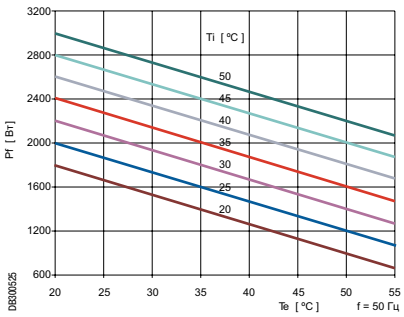

NSYCU1650W230VR 60 Гц

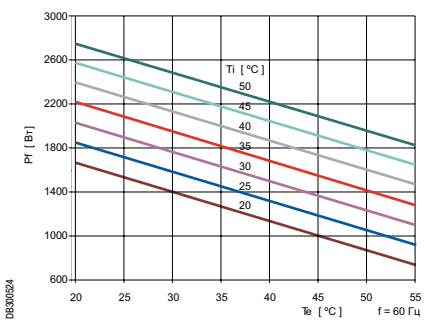

NSYCU2000W400VR 60 Гц

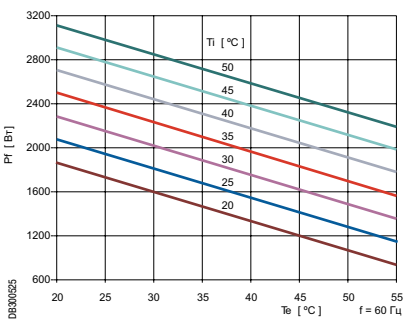

Кондиционеры воздуха
С механическим управлением



NSYCU3100W400VR

Монтаж сверху

Кондиционеры воздуха для электрических шкафов

- Экологически безопасный хладагент R134a (ГФУ).
- Автоматическое испарение конденсата.
- Холодопроизводительность от 760 до 3100 Вт.

Общие характеристики

- Диапазон уставок температуры внутри оболочки от +20 до +50 °C.
- Агрегаты стандартного исполнения оснащены реле высокого давления с автоматическим возвратом в исходное состояние. При срабатывании реле происходит отключение компрессора и вентилятора внешнего контура.
- Благодаря разделению внутреннего и внешнего воздушных потоков обеспечивается степень защиты IP54.
- Вентилятор внутреннего контура работает непрерывно, обеспечивая равномерное распределение температуры внутри корпуса и предотвращая образование зон температурного максимума.
- Агрегаты оснащены аварийной сигнализацией срабатывания реле давления.
- Система автоматического отвода и испарения конденсата.
- Стандартный цвет агрегатов: RAL 7035.
- Возможна окраска агрегатов в цвет RAL 7032 (обращайтесь в Schneider Electric).
- Возможна поставка агрегатов в корпусе из нержавеющей стали, а также с другим напряжением питания.

№ по каталогу	NSYCU2450W400VR	NSYCU3100W400VR
Напряжение питания	3 x 440 В; 50 Гц / 3 x 440 В; 60 Гц	3 x 440 В; 50 Гц / 3 x 440 В; 60 Гц
Холодопроизводительность (50/60 Гц) согласно EN 14511 L35-L35 L35-L50	 2450/2600 Вт (8362/8876 БТЕ/ч) 2000/2100 Вт (6828/7169 БТЕ/ч)	 3100/3300 Вт (10580/11266 БТЕ/ч) 2500/2600 Вт (8532/8876 БТЕ/ч)
Размеры Высота Ширина Глубина	 470 мм 800 мм 450 мм	
Ток Пусковой Номинальный	 8.4/10.1 A 2.6/3.2 A	 9.6/11.3 A 3.0/3.5 A
Потребляемая мощность L35-L35 L35-L50	 1500/1800 Вт 1800/2100 Вт	 1700/2000 Вт 2000/2300 Вт
Показатель энергетической эффективности (EER) L35-L35	 1.6/1.5	 1.8/1.7
Устройство управления	Термостат	
Диапазон регулирования температуры	+20...+50 °C	
Максимальная наружная температура	55 °C	
Уровень шума	69 dB	
Расход воздуха вентилятор внутреннего контура вентилятор внешнего контура	 750/820 м^3/ч 1200/1310 м^3/ч	
Тип сухого контакта аварийной сигнализации	Переключающий контакт	
Масса	65 кг	
Тип хладагента	R134a (1.5 кг)	R134a (1.7 кг)
Степень защиты IP (МЭК 60529) внутреннего контура внешнего контура	 IP 54 IP 34	
Воздушный фильтр внешнего контура	Есть	
Монтаж	On top	
Тип плавкого предохранителя	T4A	

Кондиционеры воздуха
С механическим управлением

Модели для монтажа сверху, № по каталогу NSYCU2450W400VR-NSYCU3100W400VR

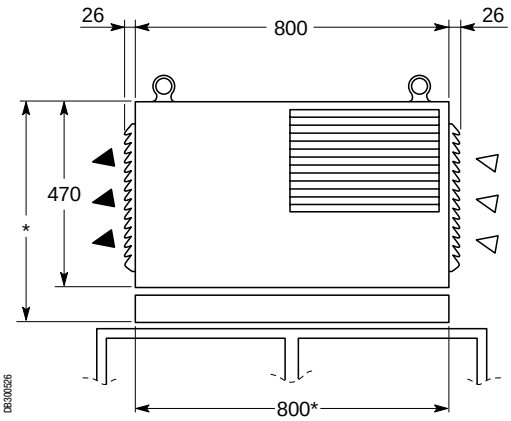

* Максимальные размеры промежуточной рамы.

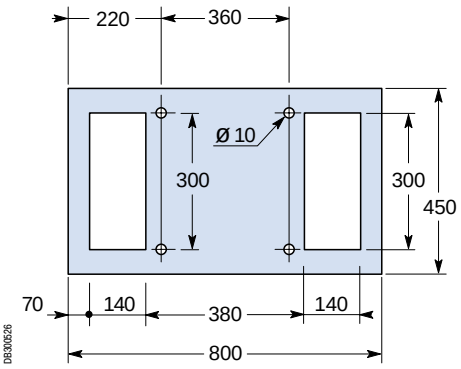

Шаблон для установки кондиционера сверху оболочки.

Диаграммы

NSYCU2450W400VR 50 Гц

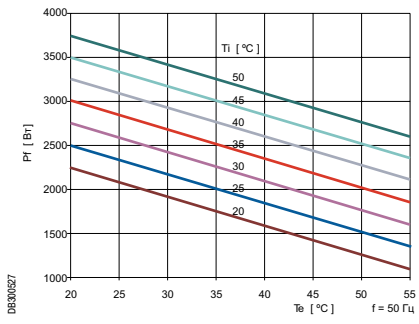

NSYCU3100W400VR 50 Гц

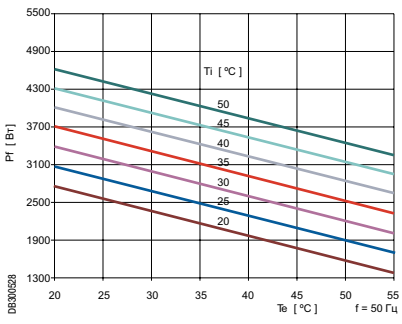

NSYCU2450W400VR 60 Гц

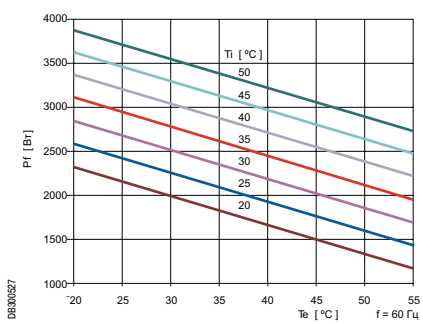

NSYCU3100W400VR 60 Гц

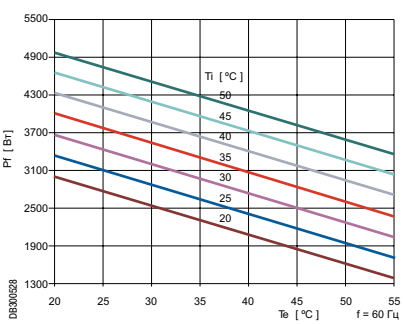

Кондиционеры воздуха
Принадлежности


PB501128

Промежуточная монтажная рама

- Рама позволяет монтировать агрегаты кат. № **NSYCU760W230VR** сверху на шкаф шириной 600 и глубиной 400 мм.

Описание	№ по каталогу
Промежуточная монтажная рама	**NSYCUAI**

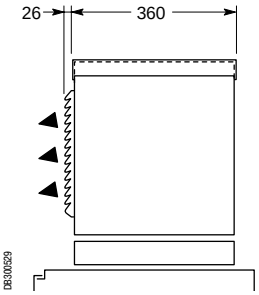

DB300529


PB501098

Запасной фильтр

- Фильтрующий элемент толщиной 13 мм и ёмкостью 32 кг/м^2 для агрегатов бокового и верхнего монтажа.
- Фильтры поставляются комплектами по 24 шт.

Описание	№ по каталогу
Запасной фильтр	**NSYCEAF**

Устройство для испарения конденсата (устанавливается снаружи)

- Устанавливается снаружи и обеспечивает удаление и испарение конденсата, образующегося в испарителе.
- Поставляется с держателем из нержавеющей стали.
- Электрические характеристики:

	Напряжение питания	Пусковой ток	Тип плавкого предохранителя	Производительность	Тип резистора
Рабочее напряжение ±10%	230 В~	2.9 A	T 3 A	200 сл/ч	PTC
	115 В~	5.8 A	T 6 A		

Описание	№ по каталогу
Устройство для испарения конденсата	**NSYCUAD**

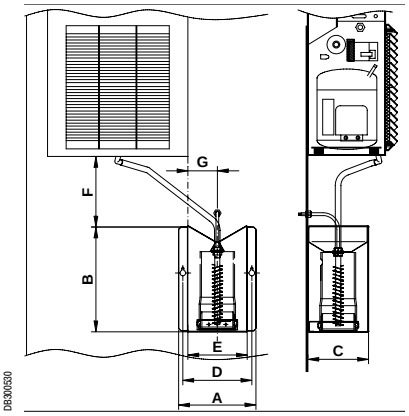

DB300530

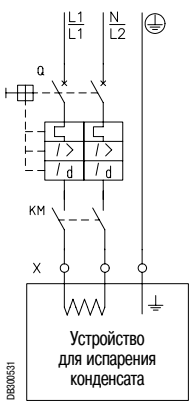

DB300531

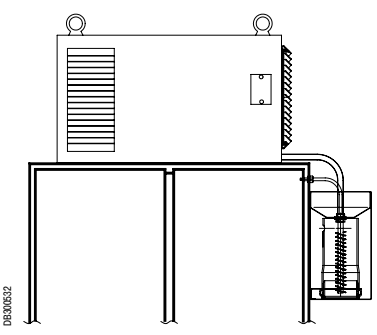
DB300532

Инструменты выбора



PB600009

> www.schneider-electric.com

Наш международный Web-сайт позволяет вам просматривать подробную информацию о всей продукции Schneider Electric. Двумя щелчками вы получаете прямой доступ к следующим разделам:

- Полная библиотека технической документации, каталогов, брошюр с ответами на часто задаваемые вопросы и т.д.
- Сертификаты.
- Чертежи 2D и 3D.
- Руководства по выбору из электронного каталога.
- Сайты для ознакомления с продуктами.

Вы также найдёте там иллюстрированные обзоры, новости (с возможностью подписки), контактные сведения по вашей стране и другую полезную информацию.

Наш пакет программного обеспечения

> Spacial.pro

Spacial.pro предлагает вам решения для распределительного щита на основе стандартного предложения. За несколько минут эта программа рассчитает стоимость вашего проекта, включающего в себя несколько распределительный щитов, и автоматически создаст смету проекта, а также чертежи 2D с видами спереди и сбоку.



PB500010

> ProClima

С помощью этой программы вы сможете правильно определить подходящие вам параметры регулирования температуры в зависимости от рабочей среды и устанавливаемого в шкафу электрического/электронного оборудования.



PB500011

> Spacial.ref Thalassa.ref

Это ПО позволяет безошибочно выбирать наилучшие компоненты из широкой гаммы актуальных продуктов; выбор оболочек и принадлежностей осуществляется автоматически, что позволяет экономить время и деньги.



PB500012

Кондиционеры воздуха
С электронным управлением



NSYCUE1400W230L

Боковой монтаж

Общие характеристики

- Основные компоненты: компрессор с высокой температурой нагнетания, два вентилятора на съёмном кронштейне, два теплообменника, экологически безвредный хладагент R134a (ГФУ), электронный контроллер и устройство для испарения конденсата (с антикоррозионным покрытием) для агрегатов верхнего и бокового монтажа.
- Диапазон уставок температуры внутри оболочки: +20...+50 °C (заводская настройка: +35 °C).
- Наружный воздух не проникает внутрь оболочки. Благодаря разделению внутреннего и внешнего воздушных потоков обеспечивается степень защиты IP54.
- Вентилятор внутреннего контура работает непрерывно, обеспечивая равномерное распределение температуры внутри шкафа и предотвращая образование зон с температурного максимума.
  Функции электронного контроллера:
- Ввод уставки температуры.
- Включение и отключение кондиционера по сигналу выключателя на двери оболочки.
- Поддержание следующих рабочих параметров:
  Минимальное время работы компрессора.
  Минимальное время нахождения компрессора в режиме ожидания.
- Включение компрессора, если температура внутри оболочки поднимается на 1 °C выше уставки.
- Отключение компрессора, если температура внутри оболочки опускается на 5 °C ниже уставки.
- Обработка аварийных сигналов.
- Ручное подтверждение (сброс) аварии.
- Стандартный цвет агрегатов: RAL 7035.
- Возможна окраска агрегатов в цвет RAL 7032 (обращайтесь в Schneider Electric).
- Возможна поставка агрегатов в корпусе из нержавеющей стали, а также с другим напряжением питания.

Условия эксплуатации

- Температура окружающей среды от +20 до +50 °C.
- Требуется установка дополнительного фильтра, если кондиционер работает в сварочных, кузнечных и текстильных цехах, помещениях с порошковыми химикатами, на предприятиях по производству каучука и т.д.
- Для облегчения транспортировки кондиционер оснащён двумя ручками.
- Кондиционер оснащен приспособлениями для быстрого монтажа. Корпус, собираемый с помощью винтов и гаек, можно закреплять снаружи.
- Электрические подключения агрегата производятся с помощью втычных разъёмов (входят в комплект поставки).
- Воздухозаборные и воздуховыпускные отверстия не должны быть перекрыты даже частично.
- Агрегат следует устанавливать на расстоянии не менее 30 см от стен и не менее 10 см над уровнем пола.

Кондиционеры воздуха
С электронным управлением

№ по каталогу	NSYCUE1100W230L	NSYCUE1400W230L	NSYCUE1400W400L	NSYCUE1800W400L
Напряжение питания	230 В; 50/60 Гц		3 x 400 В; 50 Гц / 3 x 440 В; 60 Гц	
Холодопроизводительность (50/60 Гц) согласно EN 14511 L35-L35 L35-L50	1100/1200 Вт (3755/4097 БТЕ/ч) 880/930 Вт (3004/3175 БТЕ/ч)	1400/1500 Вт (4780/5121 БТЕ/ч) 1200/1300 Вт (4097/4438 БТЕ/ч)	1400/1500 Вт (4780/5121 БТЕ/ч) 1200/1300 Вт (4097/4438 БТЕ/ч)	1800/1900 Вт (6145/6485 БТЕ/ч) 1400/1500 Вт (4780/5121 БТЕ/ч)
Размеры Высота Ширина Глубина	1,010 мм 400 мм 240 мм			
Ток Пусковой Номинальный	12.1/13.9 A 3.2/3.7 A	18.1/22.2 A 4.8/5.8 A	3.7/4.3 A 1.2/1.4 A	5.3/6.3 A 1.8/2.1 A
Потребляемая мощность L35-L35 L35-L50	600/690 Вт 690/790 Вт	900/1,100 Вт 1100/1300 Вт	700/810 Вт 810/930 Вт	1000/1200 Вт 1200/1400 Вт
Показатель энергетической эффективности (EER) L35-L35	1.8/1.7	1.6/1.4	2.0/1.9	1.8/1.7
Устройство управления	Электронный контроллер			
Диапазон регулирования температуры	+20...+50 °C			
Максимальная наружная температура	55 °C			
Уровень шума	62 дБА	64 дБА	66 дБА	69 дБА
Расход воздуха вентилятор внутреннего контура вентилятор внешнего контура	 575/600 м³/ч 860/900 м³/ч	 860/900 м³/ч 860/900 м³/ч	 860/900 м³/ч 860/900 м³/ч	 885/900 м³/ч 1050/1160 м³/ч
Тип сухого контакта аварийной сигнализации	Переключающий контакт			
Масса	45 кг	46 кг	47 кг	50 кг
Тип хладагента	R134a (0.85 кг)	R134a (0.85 кг)	R134a (0.85 кг)	R134a (0.85 кг)
Степень защиты IP (МЭК 60529) внутреннего контура внешнего контура	 54 34			
Воздушный фильтр внешнего контура	Опция			
Монтаж	Боковой			
Тип плавкого предохранителя	T6A	T8A	T2A	T3A

Кондиционеры воздуха
С электронным управлением



NSYCUE1400W230R

Монтаж сверху

Общие характеристики

- Основные компоненты: компрессор с высокой температурой нагнетания, два вентилятора на съёмном кронштейне, два теплообменника, экологически безвредный хладагент R134a (ГФУ), электронный контроллер и устройство для испарения конденсата (с антикоррозионным покрытием) для агрегатов верхнего и бокового монтажа.
- Диапазон уставок температуры внутри оболочки: +20...+50 °C (заводская настройка: +35 °C).
- Наружный воздух не проникает внутрь оболочки. Благодаря разделению внутреннего и внешнего воздушных потоков обеспечивается степень защиты IP54.
- Вентилятор внутреннего контура работает непрерывно, обеспечивая равномерное распределение температуры внутри шкафа и предотвращая образование зон с температурного максимума.
  Функции электронного контроллера:
- Ввод уставки температуры.
- Включение и отключение кондиционера по сигналу выключателя на двери оболочки.
- Поддержание следующих рабочих параметров:
  Минимальное время работы компрессора.
  Минимальное время нахождения компрессора в режиме ожидания.
- Включение компрессора, если температура внутри оболочки поднимается на 1 °C выше уставки.
- Отключение компрессора, если температура внутри оболочки опускается на 5 °C ниже уставки.
- Обработка аварийных сигналов.
- Ручное подтверждение (сброс) аварии.
- Стандартный цвет агрегатов: RAL 7035.
- Возможна окраска агрегатов в цвет RAL 7032 (обращайтесь в Schneider Electric).
- Возможна поставка агрегатов в корпусе из нержавеющей стали, а также с другим напряжением питания.

Условия эксплуатации

- Температура окружающей среды от +20 до +55 °C.
- Требуется установка дополнительного фильтра, если кондиционер работает в сварочных, кузнечных и текстильных цехах, помещениях с порошковыми химикатами, на предприятиях по производству каучука и т.д.
- Для облегчения транспортировки кондиционер оснащён двумя ручками.
- Кондиционер оснащен приспособлениями для быстрого монтажа. Корпус, собираемый с помощью винтов и гаек, можно закреплять снаружи.
- Электрические подключения агрегата производятся с помощью втычных разъёмов (входят в комплект поставки).
- Воздухозаборные и воздуховыпускные отверстия не должны быть перекрыты даже частично.
- Агрегат следует устанавливать на расстоянии не менее 30 см от стен и не менее 10 см над уровнем пола.

Кондиционеры воздуха
С электронным управлением

№ по каталогу	NSYCUE1400W230R	NSYCUE1800W400R
Напряжение питания	230 В; 50/60 Гц	3 x 400 В; 50 Гц / 3 x 440 В; 60 Гц
Холодопроизводительность (50/60 Гц) согласно EN 14511 L35-L35 L35-L50	 1400/1500 Вт (4780/5121 БТЕ/ч) 1200/1300 Вт (4097/4438 БТЕ/ч)	 1800/1900 Вт (6145/6485 БТЕ/ч) 1400/1500 Вт (4780/5121 БТЕ/ч)
Размеры Высота Ширина Глубина	 415 мм 750 мм 412 мм	
Ток Пусковой Номинальный	 18.1/22.2 A 4.8/5.8 A	 5.3/6.3 A 1.8/2.1 A
Потребляемая мощность L35-L35 L35-L50	 900/1,100 Вт 1100/1300 Вт	 1000/1200 Вт 1200/1400 Вт
Показатель энергетической эффективности (EER) L35-L35	 1.6/1.4	 1.8/1.7
Устройство управления	Электронный контроллер	
Диапазон регулирования температуры	+20...+50 °C	
Максимальная наружная температура	55 °C	
Уровень шума	64 дБА	69 дБА
Расход воздуха вентилятор внутреннего контура вентилятор внешнего контура	 860/900 м^3/ч 860/900 м^3/ч	 885/900 м^3/ч 1050/1160 м^3/ч
Тип сухого контакта аварийной сигнализации	Переключающий контакт	
Масса	48 кг	50 кг
Тип хладагента	R134a (0.95 кг)	R134a (0.95 кг)
Степень защиты IP (МЭК 60529) внутреннего контура внешнего контура	 54 34	
Воздушный фильтр внешнего контура	Опция	
Монтаж	Сверху	
Тип плавкого предохранителя	T8A	T3A

Кондиционеры воздуха
С электронным управлением

Монтажный шаблон для кондиционера, устанавливаемого сбоку

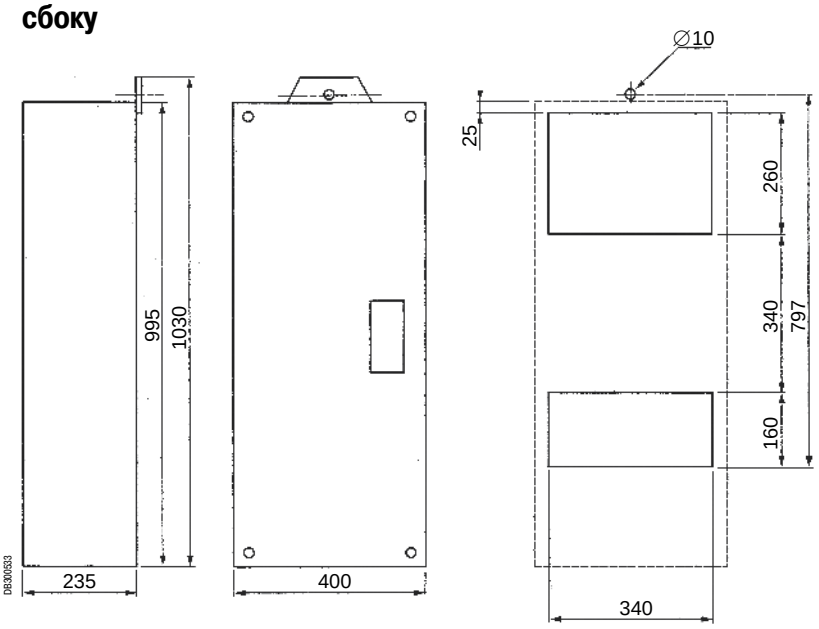

Диаграммы

NSYCUE1100W230L 50 Гц

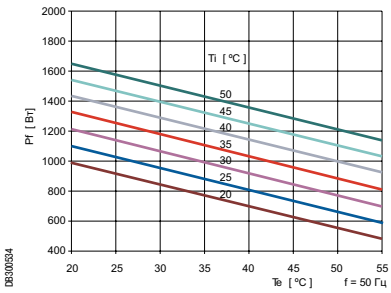

NSYCUE1400W230L 50 Гц

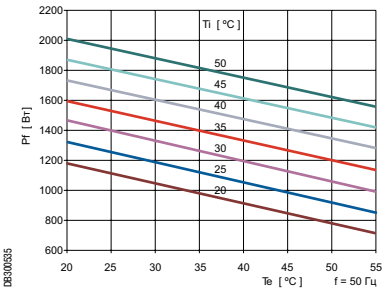

NSYCUE1400W400L 50 Гц

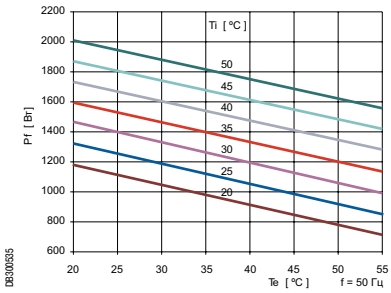

NSYCUE1100W230L 60 Гц

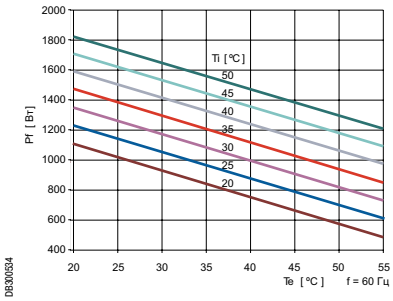

NSYCUE1400W230L 60 Гц

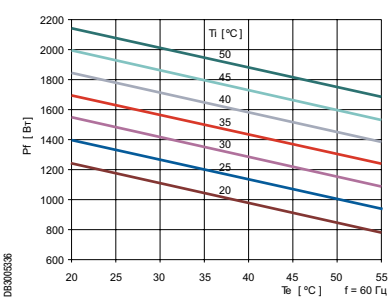

NSYCUE1400W400L 60 Гц

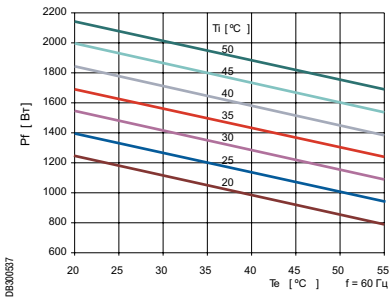

NSYCUE1800W400L 50 Гц

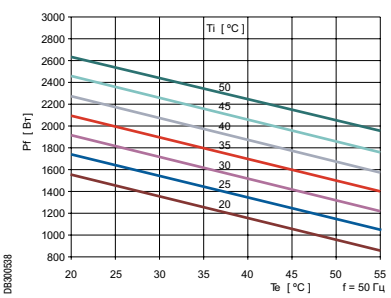

NSYCUE1800W400L 60 Гц

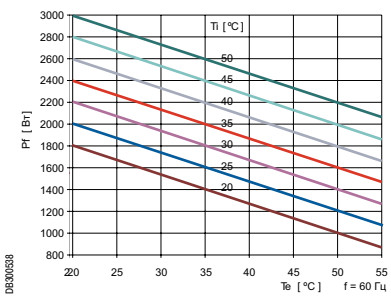

Кондиционеры воздуха
С электронным управлением

Монтажный шаблон для кондиционера, устанавливаемого сверху

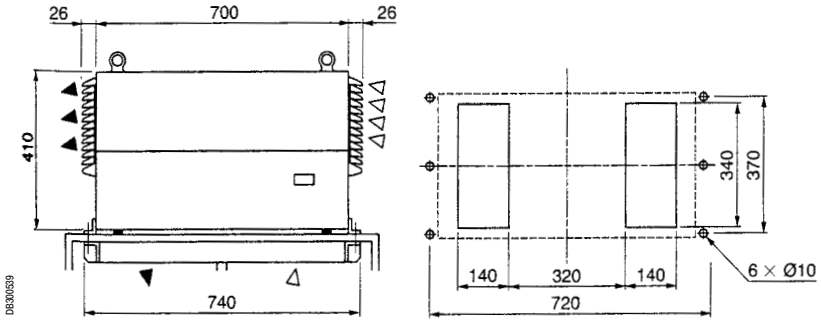

Диаграммы

NSYCUE1400W230R 50 Гц

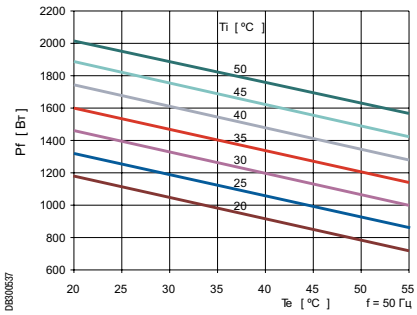

NSYCUE1800W400R 50 Гц

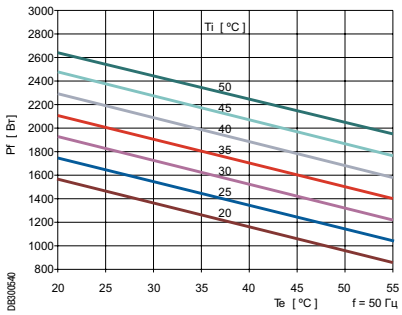

NSYCUE1400W230R 60 Гц

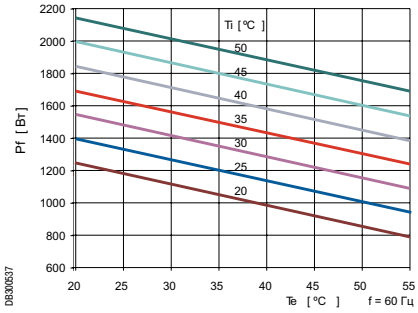

NSYCUE1800W400R 60 Гц

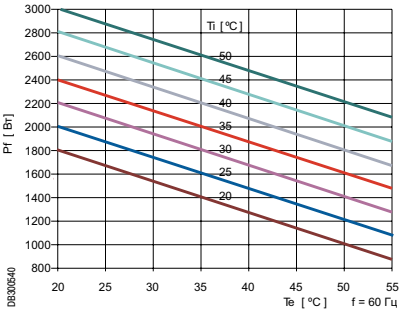

Кондиционеры воздуха
Принадлежности


PB501131

NSYCUART


PB501098

NSYCUALF


PB501132


PB501133


PB501134


PB501135


PB501136

Фильтры

- Комплект дополнительных фильтров, требуемых для эксплуатации агрегатов верхнего и бокового монтажа в сложных условиях.
- Датчик засорения фильтра.
- Запасной фильтрующий элемент (ёмкость 32 кг/м^3, толщина 13 мм).
- Комплект для быстрой чистки теплообменника (распылитель с обезжиривателем, трубка и поддон).

Комплект, шт.	Описание	Для агрегата	№ по каталогу
1	Дополнительный фильтр в комплекте	Боковой	**NSYCUALT**
1	Дополнительный фильтр в комплекте	Сверху	**NSYCUART**
1	Комплект для утопленного монтажа	Верхнего и бокового монтажа	**NSYCUAE**
5	Запасной фильтр	Боковой	**NSYCUALF**
6	Запасной фильтр	Сверху	**NSYCUARF**
1	Комплект для очистки	Боковой	**NSYCUALN**

Боковые панели с вырезами

- Комплект из двух панелей шкафа Spacial (одна сплошная панель и одна панель с вырезами).
- Ускоряет боковой монтаж кондиционеров.
- Серый цвет RAL 7035.

Для настенных шкафов Spacial SF (мм)		№ по каталогу панели
Высота	Глубина	
1800	600	**NSY2SPC186**
1800	800	**NSY2SPC188**
2000	600	**NSY2SPC206**
2000	800	**NSY2SPC208**

Кондиционеры воздуха

Кондиционеры SLIM с электронным управлением



NSYCUB1100W230S

SLIM

- Холодопроизводительность от 1100 до 2700 Вт в зависимости от типоразмера.
- Три варианта монтажа: утопленный, частично утопленный или на поверхности шкафа.
- Цвет RAL 7035 или естественный цвет нержавеющей стали.
- Электронный термостат с функцией управления (точность ±1 °C). Возможна установка дисплея в качестве опции.
- Глубина агрегатов всех моделей – всего 162 мм.
- Степень защиты для компонентов внутри оболочки – IP55.
- Агрегат использует три сигнала управления:

– Сигнал термостата, поддерживающего уставку.
– Сигнал о неисправности (исчезновении напряжения питания, неправильной последовательности фаз, загрязнении фильтра, высокой температуре нагнетания компрессора, высокой температуре внутри оболочки).
– Сигнал от дверного контакта.

- Минимальные размеры шкафа Spacial для установки кондиционера SLIM: высота 1800 мм, ширина 800 мм (при установке на двери), глубина 600 мм (при установке на боковой панели).

Общие характеристики

- Регулирование температуры внутри оболочки в диапазоне от +20 до +50 °C.
- Максимальная внешняя температура: +55 °C.
- Все агрегаты стандартного исполнения оснащены реле давления с автоматическим сбросом. Если давление превысит максимально допустимое значения, то по сигналу реле отключается компрессор и вентилятор конденсатора.
- Внутренний и внешний воздушные контуры полностью изолированы друг от друга, поэтому обеспечивается степень защиты IP55. Вентилятор внутреннего контура работает непрерывно, предотвращая образование зон температурного максимума внутри шкафа.
- Агрегаты оснащены реле аварийной сигнализации, срабатывающем по сигналу реле высокого давления
- Экологически безопасный хладагент R134a (ГФУ).

Модульное исполнение:
1 модуль-кондиционер +
1 крышка

	NSYCUB1100W230S
Размеры (мм) Высота Ширина (в зависимости от типа монтажа) Глубина	 1580 460 (на поверхности) или 495 (утопленный или частично утоплен.) 162
Устройство управления	Электронный контроллер без дисплея (дисплей поставляется в качестве опции)
Управление агрегатом	Сигналы от термостата, сигналы неисправности и сигнал от дверного контакта
Диапазон регулирования температуры	+20...+50 °C
Максимальная наружная температура	+55 °C
Тип сухого контакта аварийной сигнализации	Переключающий контакт
Тип хладагента	R134a
Степень защиты IP (МЭК 60529) внутреннего контура внешнего контура	 55 34
Воздушный фильтр внешнего контура	Нет (если предполагается эксплуатация агрегата в агрессивной окружающей среде, проконсультируйтесь в Schneider Electric)
Тип монтажа (требуется заказать соответствующую крышку)	Утопленный, частично утопленный или на поверхности шкафа
Исполнения крышки	Цвет RAL 7035 или естественный цвет нержавеющей стали (при необходимости покраски в цвет RAL 7032 обращайтесь в Schneider Electric)
Сертификация/маркировка	Соответствие требованиям UL, маркировка CE

Агрегаты являются модульными, поэтому при заказе необходимо указывать каталожный номер кондиционера SLIM и каталожный номер крышки.

Кондиционеры воздуха

Кондиционеры SLIM с электронным управлением

№ по каталогу	NSYCUB1100W230S	NSYCUB1100W400S	NSYCUB1100W115S
	1100 Вт	1100 Вт	1100 Вт
Напряжение питания	230 В 50/60 Гц	3 x 400 В 50 Гц/3 x 460V 60 Гц	115 В 50/60 Гц
Холодопроизводительность согласно EN14511 L35-35 L35-L50	 1100 Вт/1200 Вт (3754/4095 БТЕ/ч) 850 Вт/900 Вт (2900/3071 БТЕ/ч)	 1100 Вт/1200 Вт (3754/4095 БТЕ/ч) 850 Вт/900 Вт (2900/3071 БТЕ/ч)	 1100 Вт/1200 Вт (3754/4095 БТЕ/ч) 850 Вт/900 Вт (2900/3071 БТЕ/ч)
Ток Пусковой Номинальный	 11/13.5 A 2.9/3.5 A	 8.5/10.5 A 2.2/2.3 A	 22/27A 5.8/7 A
Потребляемая мощность L35-L35 L50-L35	 600/710 Вт 710/850 Вт	 0.87/0.92 кВт 0.99/1.1 кВт	 0.6/0.71 кВт 0.71/0.85 кВт
Показатель энергетической эффективности (EER) L35-L35	 1.8/1.7	 1.3/1.3	 1.8/1.7
Уровень шума	67 дБА	67 дБА	67 дБА
Расход воздуха вентилятор внутреннего контура вентилятор внешнего контура	 570/620 м³/ч 860/900 м³/ч	 570/620 м³/ч 860/900 м³/ч	 570/620 м³/ч 860/900 м³/ч
Масса	46 кг	42 кг	46 кг
Тип плавкого предохранителя	T4A	T6A	T8A

№ по каталогу	NSYCUB1500W230S	NSYCUB1500W400S	NSYCUB1500W115S
	1500 Вт	1500 Вт	1500 Вт
Напряжение питания	230 В 50/60 Гц	3 x 400 В 50Hz/3 x 460V 60Hz	115 В 50/60 Гц
Холодопроизводительность согласно EN14511 L35-35 L35-L50	 1600/1700 Вт (5459/5800 БТЕ/ч) 1300/1400 Вт (4436/4777 БТЕ/ч)	 1500/1600 Вт (5118/5459 БТЕ/ч) 1200/1300 Вт (4094/4435 БТЕ/ч)	 1600/1700 Вт (5459/5800 БТЕ/ч) 1300/1400 Вт (4436/4777 БТЕ/ч)
Ток Пусковой Номинальный	 16.7/19.2 A 4.4/5.1 A	 7.2/9.0 A 2.4/3.0 A	 33.4/38.4 A 8.8/10.2 A
Потребляемая мощность L35-L35 L50-L35	 830/950 Вт 950/1100 Вт	 1,300/1,500 Вт 1500/1 800 Вт	 0.83/0.95 кВт 0.95/1.1 кВт
Показатель энергетической эффективности (EER) L35-L35	 1.9/1.8	 1.2/1.1	 1.9/1.8
Уровень шума	69 дБА	67 дБА	69 дБА
Расход воздуха вентилятор внутреннего контура вентилятор внешнего контура	 860/900 м³/ч 885/990 м³/ч	 860/900 м³/ч 885/990 м³/ч	 885/990 м³/ч 886/990 м³/ч
Масса	49 кг	50 кг	49 кг
Тип плавкого предохранителя	T6A	T4A	T4A

Крышки для агрегатов SLIM			
	Монтаж на поверхности	Частично утопленный монтаж	Утопленный монтаж
RAL 7035	**NSYCUCL**	**NSYCUCH**	**NSYCUCF**
Нержавеющая сталь	**NSYCUCLX**	**NSYCUCHX**	**NSYCUCFX**

Агрегаты являются модульными, поэтому при заказе необходимо указывать каталожный номер кондиционера SLIM и каталожный номер крышки.

Кондиционеры воздуха

Кондиционеры SLIM с электронным управлением

№ по каталогу	NSYCUB2200W230S	NSYCUB2200W400S	NSYCUB2200W115S
	2200 Вт	2200 Вт	2200 Вт
Напряжение питания	230 В 50/60 Гц	3 x 400 В 50 Гц/3 x 460 В 60 Гц	115 В 50/60 Гц
Холодопроизводительность согласно EN14511 L35-35 L35-L50	 2200 Вт/2400 Вт (7507/8189 БТЕ/ч) 1800 Вт/2000 Вт (6142/6824 БТЕ/ч)	 2200 Вт/2400 Вт (7507/8189 БТЕ/ч) 1800 Вт/2000 Вт (6142/6824 БТЕ/ч)	 2200 Вт/2400 Вт (7507/8189 БТЕ/ч) 1800 Вт/2000 Вт (6142/6824 БТЕ/ч)
Ток Пусковой Номинальный	 22.2/26.2 A 5.8/6.9 A	 7.9/9.5 A 2.6/3.2 A	 44.4/52.4A 11.6/13.8 A
Потребляемая мощность L35-L35 L50-L35	 1100/1300 Вт 1300/1500 Вт	 1500/1800 Вт 1800/2100 Вт	 1.1/1.3 кВт 1.3/1.5 кВт
Показатель энергетической эффективности (EER) L35-L35	 2/1.8	 1.5/1.3	 2/1.8
Уровень шума	67 дБА	69 дБА	67 дБА
Расход воздуха вентилятор внутреннего контура вентилятор внешнего контура	 860/900 м³/ч 885/990 м³/ч	 885/990 м³/ч 885/990 м³/ч	 885/990 м³/ч 886/990 м³/ч
Масса	50 кг	54 кг	50 кг
Тип плавкого предохранителя	T8A	T4A	T16A

№ по каталогу	NSYCUB2700W230S	NSYCUB2700W400S
	2700 Вт	2700 Вт
Напряжение питания	230 В 50/60 Гц	3 x 400 В 50 Гц/3 x 460V 60 Гц
Холодопроизводительность согласно EN14511 L35-35 L35-L50	 2700 Вт/2900 Вт (9218/9901 БТЕ/ч) 2200 Вт/2400 Вт (7511/8194 БТЕ/ч)	 2700 Вт/2900 Вт (9218/9901 БТЕ/ч) 2200 Вт/2400 Вт (7511/8194 БТЕ/ч)
Ток Пусковой Номинальный	 24.8/28.2 A 6.4/6.7 A	 9/10.6 A 3/3.5 A
Потребляемая мощность L35-L35 L50-L35	 1200/1400 Вт 1400/1700 Вт	 1700/2000 Вт 2000/2300 Вт
Показатель энергетической эффективности (EER) L35-L35	 2.3/2.1	 1.6/1.5
Уровень шума	69 дБА	69 дБА
Расход воздуха вентилятор внутреннего контура вентилятор внешнего контура	 1050/1160 м³/ч 1200/1340 м³/ч	 1050/1160 м³/ч 1200/1340 м³/ч
Масса	57 кг	60 кг
Тип плавкого предохранителя	T8A	T4A

Крышки для агрегатов SLIM			
	Монтаж на поверхности	Частично утопленный монтаж	Утопленный монтаж
RAL 7035	**NSYCUCL**	**NSYCUCH**	**NSYCUCF**
Нержавеющая сталь	**NSYCUCLX**	**NSYCUCHX**	**NSYCUCFX**

Агрегаты являются модульными, поэтому при заказе необходимо указывать каталожный номер кондиционера SLIM и каталожный номер крышки.

Кондиционеры воздуха

Кондиционеры SLIM с электронным управлением

Диаграммы

NSYCUB1100W•••

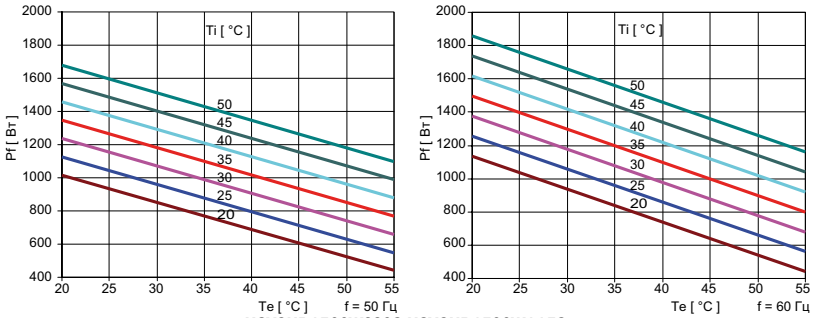

NSYCUB1500W230S NSYCUB1500W115S

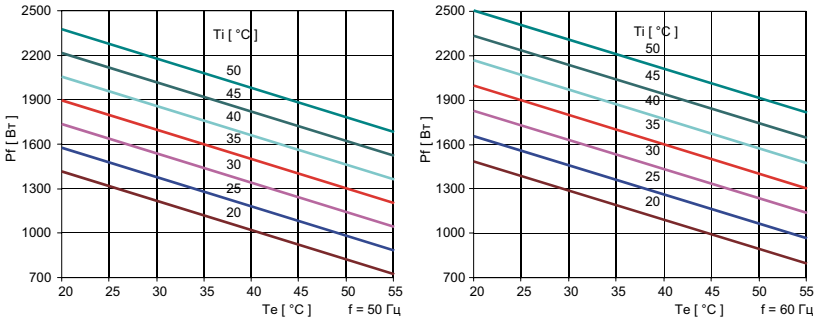

NSYCUB1500W400S

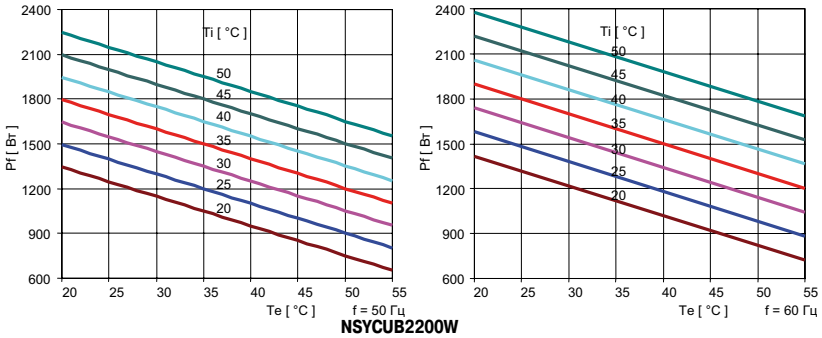

NSYCUB2200W

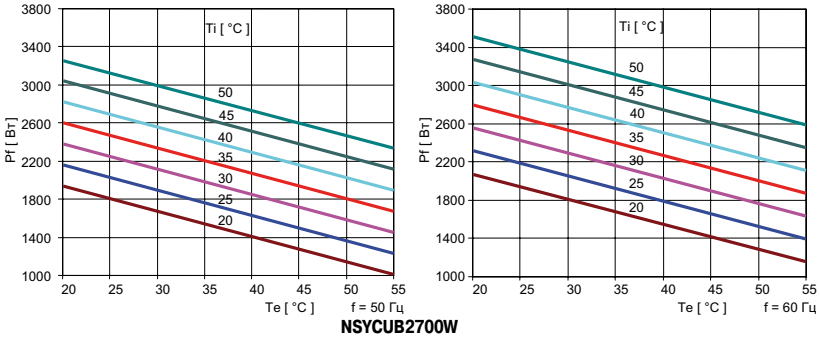

NSYCUB2700W

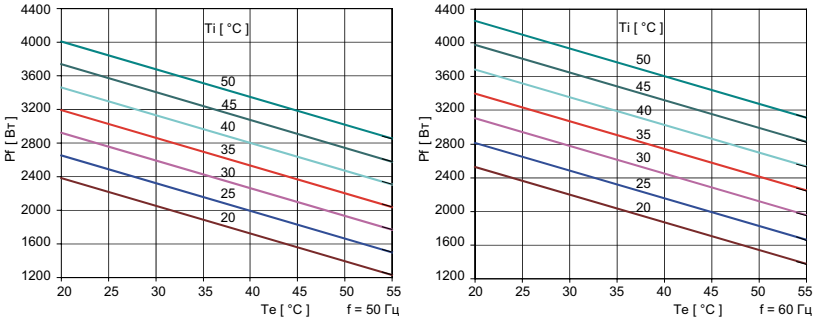

DB300541

Кондиционеры воздуха

Кондиционеры SLIM с электронным управлением

Шаблон для:
– утопленного монтажа
– частично утопленного монтажа
– для монтажа на поверхности

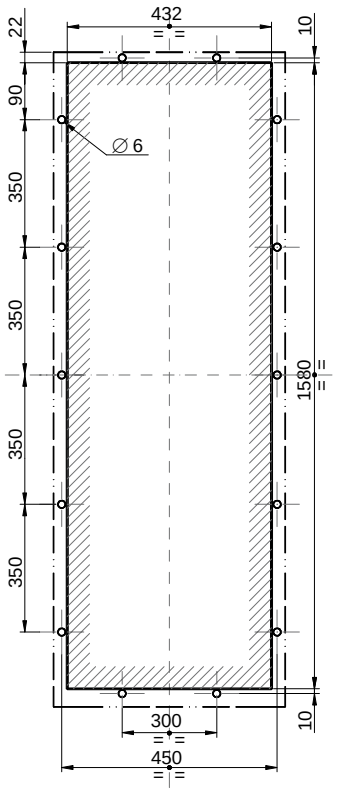

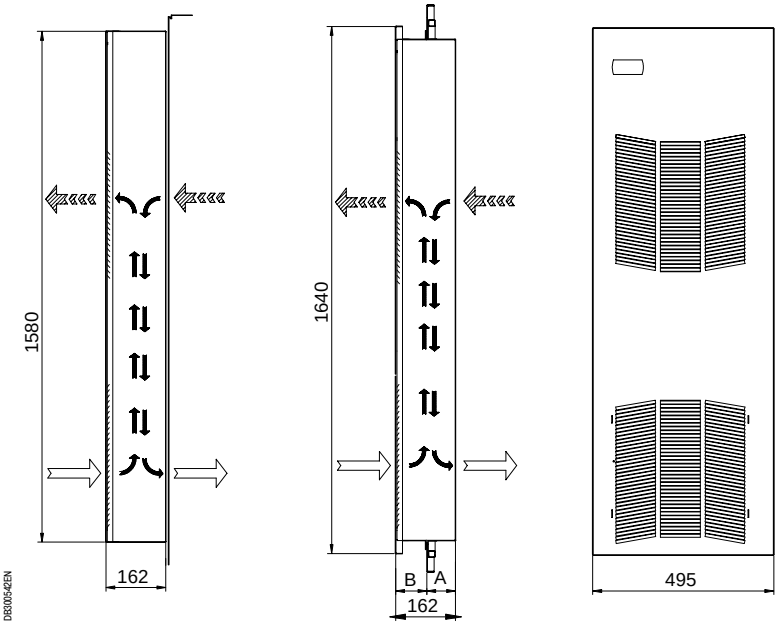

Исполнение	Утопленный монтаж	Частично утопленный монтаж	Монтаж на поверхности
A = внутри оболочки	141 мм	81 мм	29 мм
B = снаружи оболочки	21 мм	81 мм	133 мм

Кондиционеры воздуха
Кондиционеры SLIM с электронным управлением

Устройство для испарения конденсата (устанавливается снаружи)

- Устанавливается внутри и обеспечивает удаление и испарение конденсата, образующегося в испарителе.

	Напряжение питания	Пусковой ток	Тип плавкого предохранителя	Производительность	Тип резистора
Рабочее напряжение ±10%	230 В~	2.9 A	T 3 A	200 сл/ч	С положительным температур. коэффиц. (PTC)
	115 В~	5.8 A	T 6 A		

Описание	№ по каталогу
Устройство для испарения конденсата	**NSYCUASD**

Электронный дисплей

Предназначен для отображения температуры внутри оболочки и управления кондиционером. Дисплей поставляется с соединительным кабелем и металлической платой для установки в крышке кондиционера. Предварительного программирования не требуется.

Описание	№ по каталогу
Дисплей	**NSYCUAY**

Электрические нагреватели с теплоизолирующим кожухом

Общая информация

Электронагреватели предотвращают образование конденсата и поддерживают оптимальную рабочую температуру для электронного оборудования внутри оболочки.





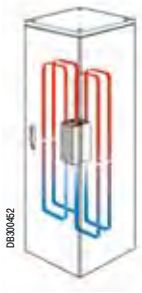







Широкий выбор моделей

- Выпускаются нагреватели двух типов: без вентилятора (конвекторы) и с вентилятором (тепловентиляторы).
- Питание переменным или постоянным током.
- Семь возможных значений мощности от 10 до 550 Вт.



Современная конструкция

Нагреватели оснащены пластиковым кожухом, защищающим от прикосновения к алюминиевому радиатору.

Электрические нагреватели с теплоизолирующим кожухом
Общая информация


PB501139


PB501140

Удобство монтажа и подключения

- Компактные размеры.
- Клеммный блок для быстрого подключения.
- Не требуют технического обслуживания.
- Монтаж защёлкиванием на DIN-рейке шириной 35 мм.


PB501026


PB501141

Безопасность

- Кожух для защиты от прикосновения к алюминиевому радиатору.
- Пластиковая крышка защищает от прикосновения к клеммному блоку.
- Нагревательный элемент с положительным температурным коэффициентом.
- Температура поверхности не более 70 °C.

Высокая теплопроизводительность

- Конструкция алюминиевого радиатора обеспечивает эффект тяги, благодаря чему усиливается естественная конвекция.
- Низкое энергопотребление благодаря самонастраивающемуся нагревательному элементу с положительным температурным коэффициентом.


PB501142

Нагреватели с вентилятором (тепловентиляторы)

- Нагреватели с вентиляторами обеспечивают циркуляцию воздуха внутри оболочки для равномерного распределения температуры по её объёму.
- Высокий расход воздуха, низкий уровень шума.

PB501043

PB501143

Сертификация

- Маркировка о соответствии нормам ЕС.
- Все нагреватели соответствуют требованиям стандартов UL и VDE.

Алюминиевые электрические нагреватели

Общая информация



Электронагреватели предотвращают образование конденсата и поддерживают оптимальную рабочую температуру для электронного оборудования внутри оболочки.

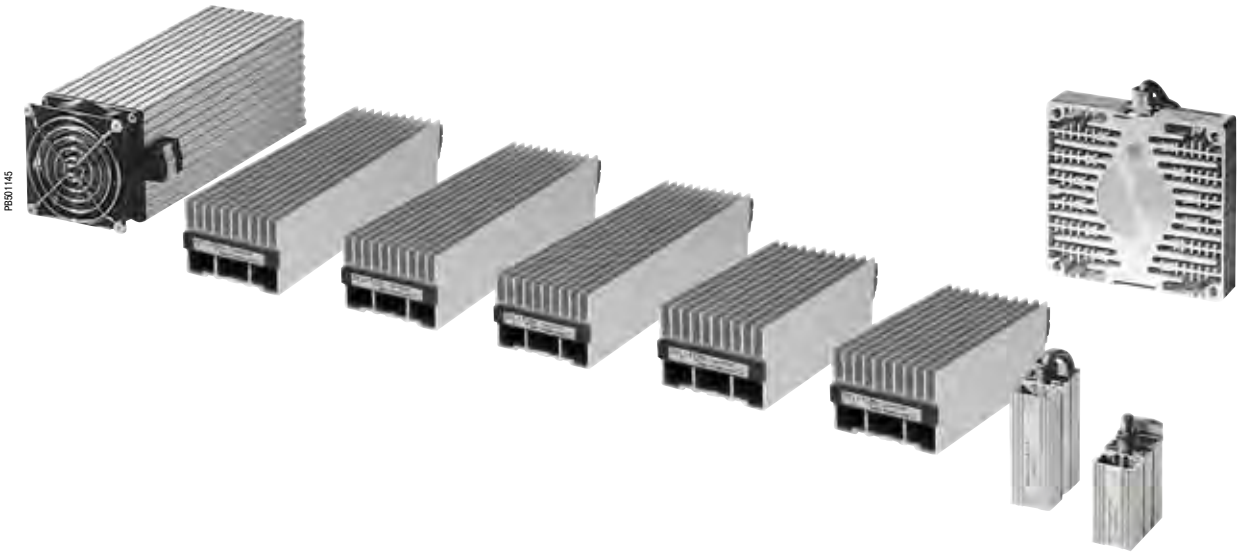



Электронагреватели оснащены нагревательными элементами с положительным температурным коэффициентом

Электронагреватели для шкафов с электронным и электротехническим оборудованием снабжены нагревательными элементами с положительным температурным коэффициентом. Использование подобных элементов позволяет:

- Поддерживать стабильную температуру поверхности +75 °C при температуре снаружи шкафа -5 °C.
- Значительно снизить энергопотребление.

Усиленная конвекция

Конструкция электрических нагревателей обеспечивает эффект тяги, благодаря чему усиливается естественная конвекция и обеспечивается равномерное распределение температуры внутри оболочки.

Алюминиевые электрические нагреватели
Общая информация


PB501147

Быстрый монтаж

Электрические нагреватели крепятся защёлкиванием на DIN-рейку шириной 35 мм.


PB501148

Соединительные кабели

Электрические нагреватели мощностью 10 и 20 Вт снабжены кабелем питания 2 x 0,75 x 300 мм.


PB501149

Соединительные клеммные блоки

Электронагреватели мощностью более 20 Вт снабжены соединительным клеммным блоком.

Широкий выбор типоразмеров

Восемь моделей мощностью от 10 до 400 Вт.


PB501025

Нагреватели с вентилятором (тепловентиляторы)

Вентилятором снабжены электронагреватели мощностью от 250 до 400 Вт.

Электрические нагреватели
Применение



P8501150

Условия эксплуатации

- Электрические нагреватели следует использовать вместе с термостатом или гигростатом.
- Для предотвращения проникновения воздуха извне оболочка должна быть герметичной.


P8501151

Точка росы

Точка росы – это температура, ниже которой начинается образование конденсата.
Пример:
Температура наружного воздуха = 25 °C.
Относительная влажность = 50 %.
Внутри электрораспределительного шкафа следует поддерживать температуру не ниже 14 °C.

Относительная влажность (%)	Температура наружного воздуха (°C)							
	20	25	3 0	35	40	45	50	55
40	6	11	15	19	24	28	33	37
50	9	14	19	23	28	32	37	41
60	12	17	21	26	31	36	40	45
70	14	19	24	29	34	38	43	48
80	16	21	26	31	36	41	46	51
90	18	23	28	33	38	43	48	53
100	20	25	30	35	40	45	50	55


P8501152

Рекомендации по монтажу

- В нижней части оболочки рекомендуется установить несколько электрических нагревателей, суммарная мощность которых равна требуемой.
- Вокруг нагревателей следует оставить 10 см свободного пространства.
- Не устанавливайте над электронагревателем крупногабаритных компонентов, препятствующих естественной конвекции.
- Не устанавливайте прямо над электрическими нагревателями компоненты, чувствительные к теплу.
- При использовании нескольких электронагревателей соединяйте их только параллельно, последовательное соединение запрещается.
- Для обеспечения естественной конвекции устанавливайте электронагреватели только в вертикальном положении.

Электрические нагреватели
Руководство по выбору











Электрические нагреватели с теплоизолирующим кожухом

Мощность (Вт)	Напряжение питания	Подключение Клеммный блок	№ по каталогу
10	12-24 В пост. тока	•	**NSYCR10WU1C**
10	110-250 В пер. тока	•	**NSYCR10WU2C**
21	12-24 В пост. тока	•	**NSYCR20WU1C**
21	110-250 В пер. тока	•	**NSYCR20WU2C**
55	12-24 В пост. тока	•	**NSYCR50WU1C**
55	110-250 В пер. тока	•	**NSYCR50WU2C**
55	270-420 В пер. тока	•	**NSYCR50WU3C**
100	12-24 В пост. тока	•	**NSYCR100WU1C**
100	110-250 В пер. тока	•	**NSYCR100WU2C**
100	270-420 В пер. тока	•	**NSYCR100WU3C**
147	12-24 В пост. тока	•	**NSYCR150WU1C**
147	110-250 В пер. тока	•	**NSYCR150WU2C**

Электрические нагреватели
Руководство по выбору



Электрические нагреватели с теплоизолирующим кожухом и вентилятором

Мощность (Вт)	Напряжение питания	Подключение Клеммный блок	№ по каталогу
177	230 В пер. тока	•	**NSYCR170W230VVC**



NSYCR350W230VTVC



Тепловентиляторы

Мощность (Вт)	Напряжение питания	Подключение Клеммный блок	№ по каталогу
350	230 В пер. тока	•	**NSYCR350W230VTVC**
400/550	120 В пер. тока	•	**NSYCRP1W120VTVC**
400/550	230 В пер. тока	•	**NSYCRP1W230VTVC**



Электрические нагреватели в стандартном исполнении

Мощность (Вт)	Напряжение питания	Подключение		№ по каталогу
		Клеммный блок	Кабель	
10	12-24 В пост. тока		•	**NSYCR10WU1**
10	110-250 В пер. тока		•	**NSYCR10WU2**
20	12-24 В пост. тока		•	**NSYCR20WU1**
20	110-250 В пер. тока		•	**NSYCR20WU2**
20	270-420 В пер. тока	•		**NSYCR20WU3**
55	12-24 В пост. тока	•		**NSYCR55WU1**
55	110-250 В пер. тока	•		**NSYCR55WU2**
55	270-420 В пер. тока	•		**NSYCR55WU3**
90	12-24 В пост. тока	•		**NSYCR100WU1**
90	110-250 В пер. тока	•		**NSYCR100WU2**
90	270-420 В пер. тока	•		**NSYCR100WU3**
150	12-24 В пост. тока	•		**NSYCR150WU1**
150	110-250 В пер. тока	•		**NSYCR150WU2**
150	270-420 В пер. тока	•		**NSYCR150WU3**





NSYCRS200W230V

Электрические нагреватели в стандартном исполнении с вентилятором

Мощность (Вт)	Напряжение питания	Подключение Клеммный блок	№ по каталогу
250	115 В пер. тока	•	**NSYCR250W115VV**
250	230 В пер. тока	•	**NSYCR250W230VV**
400	115 В пер. тока	•	**NSYCR400W115VV**
400	230 В пер. тока	•	**NSYCR400W230VV**
200	115 В пер. тока	•	**NSYCRS200W115V**
200	230 В пер. тока	•	**NSYCRS200W230V**

Монтажные принадлежности

Описание	№ по каталогу
Набор из 5 контактов	**NSYCRAF**
Набор из 5 контактов и DIN-рейки	**NSYCRAFD**

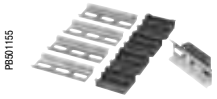

NSYCRAFD

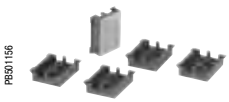

NSYCRAF

Электрические нагреватели с теплоизолирующим кожухом



Нагреватели мощностью 10 и 20 Вт

Общие характеристики

- Компактные электрические нагреватели, препятствующие образованию конденсата и льда.
- Обеспечивают усиленную конвекцию и обладают высокой теплопроизводительностью.
- Компактная конструкция.
- Корпус из экструдированного алюминия.
- Светло-серый пластиковый кожух для защиты от прикосновения к алюминиевому радиатору, категория воспламеняемости V0 согласно UL94.
- Температура поверхности не более 70 °C.
- Снабжены кабелем питания.
- Двойная изоляция.
- Нагревательный элемент с положительным температурным коэффициентом.
- Крепление защёлкиванием на DIN-рейку шириной 35 мм.
- Маркировка соответствия нормам ЕС, сертификация UL и VDE.

Условия эксплуатации

- Электрические нагреватели следует использовать вместе с устройствами управления (см. таблицу выбора на стр. **764** и **765**), регулирующими температуру и влажность воздуха внутри оболочки.
- Для предотвращения проникновения воздуха извне оболочка должна быть герметичной.
- На вводе питания следует установить электрическое устройство защиты.

Характеристики	№ по каталогу			
	NSYCR10WU2C	NSYCR10WU1C	NSYCR20WU2C	NSYCR20WU1C
Мощность при 0 °C	10 Вт		20 Вт	
Напряжение питания	110-250 В пер. тока	12-24 В пост. тока	110-250 В пер. тока	12-24 В пост. тока
Нагревательные элементы	С положительным температурным коэффициентом			
Температура поверхности	Не более 70 °C, за исключением верхней решётки			
Подключение	2-жильный кабель с сечением жил 2.5 мм^2			
Монтаж	Быстрое крепление защёлкиванием на DIN-рейку шириной 35 мм			
Корпус	Пластик, категория воспламеняемости V0 согласно UL94			
Рабочее положение	Вертикальное			
Рабочая температура	−40...+70 °C −10...+158 °F			
Степень защиты	IP20, класс II (двойная изоляция)			
Сертификация	VDE и UL			

Размеры

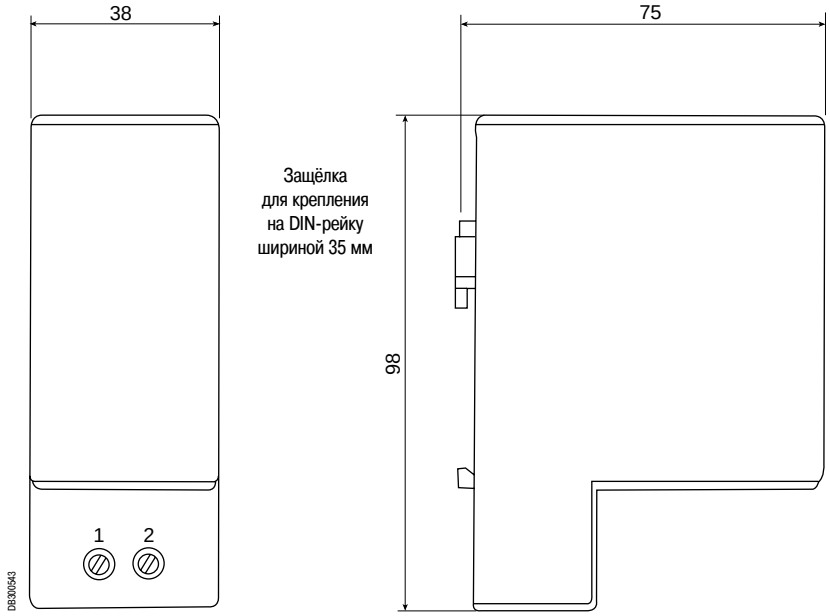

Электрические нагреватели с теплоизолирующим кожухом



PB501026

Нагреватели мощностью 55, 100 и 147 Вт

Общие характеристики

- Компактные электрические нагреватели, препятствующие образованию конденсата и льда.
- Обеспечивают усиленную конвекцию и обладают высокой теплопроизводительностью.
- Компактная конструкция.
- Корпус из экструдированного алюминия.
- Светло-серый пластиковый кожух для защиты от прикосновения к алюминиевому радиатору, категория воспламеняемости V0 согласно UL94.
- Температура поверхности не более 70 °C.
- Оснащены пружинными зажимами для быстрого подключения проводников сечением 2,5 мм^2.
- Двойная изоляция.
- Нагревательный элемент с положительным температурным коэффициентом.
- Крепление защёлкиванием на DIN-рейку шириной 35 мм.
- Маркировка соответствия нормам ЕС, сертификация UL и VDE.

Условия эксплуатации

- Электрические нагреватели следует использовать вместе с устройствами управления (см. таблицу выбора на стр. **764** и **765**), регулирующими температуру и влажность воздуха внутри оболочки.
- Для предотвращения проникновения воздуха извне оболочка должна быть герметичной.
- На вводе питания следует установить электрическое устройство защиты.

Характеристики	№ по каталогу							
	NSYCR50WU2C	NSYCR50WU1C	NSYCR50WU3C	NSYCR100WU2C	NSYCR100WU1C	NSYCR100WU3C	NSYCR150WU2C	NSYCR150WU1C
Мощность при 0 °C	55 Вт			100 Вт			147 Вт	
Напряжение питания	110-250 В пер. тока	12-24 В пост. тока	270-420 В пер. тока	110-250 В пер. тока	12-24 В пост. тока	270-420 В пер. тока	110-250 В пер. тока	12-24 В пост. тока
Нагревательные элементы	С положительным температурным коэффициентом							
Температура поверхности	Не более 70 °C, за исключением верхней решётки							
Подключение	4 зажима для проводников сечением 2.5 мм^2							
Монтаж	Быстрое крепление защёлкиванием на DIN-рейку шириной 35 мм							
Корпус	Пластик, категория воспламеняемости V0 согласно UL94							
Рабочее положение	Вертикальное							
Рабочая температура	−40...+70 °C −10...+158 °F							
Степень защиты	IP20, класс II (двойная изоляция)							
Сертификация	VDE и UL							
Высота (H)	110 мм			150 мм				

Размеры

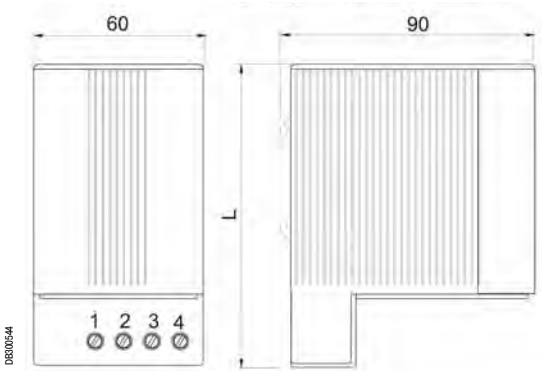

DB300544

Диаграммы

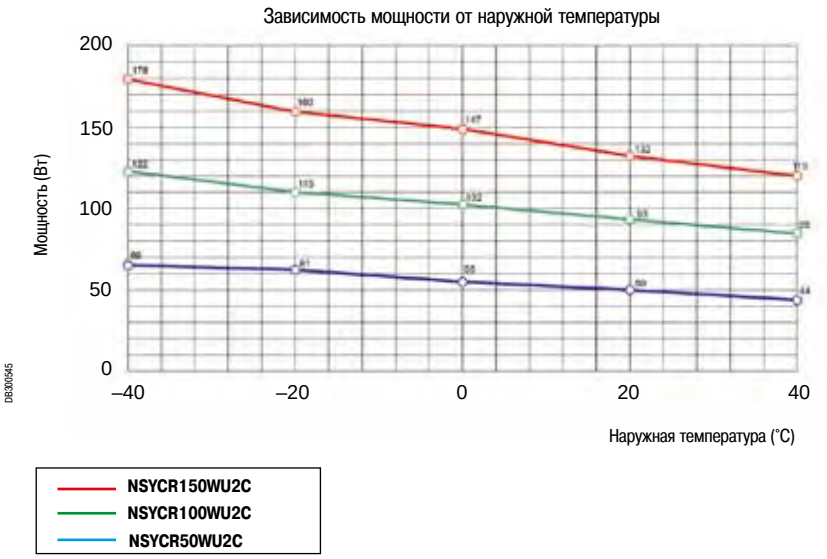

DB300545

Электрические нагреватели с теплоизолирующим кожухом и вентилятором



Нагреватели мощностью 177 Вт

Общие характеристики

- Компактные электрические нагреватели, препятствующие образованию конденсата и льда.
- Осевой вентилятор для равномерного распределения температуры внутри оболочки.
- Компактная конструкция.
- Корпус из экструдированного алюминия.
- Светло-серый пластиковый кожух для защиты от прикосновения к алюминиевому радиатору, категория воспламеняемости V0 согласно UL94.
- Температура поверхности не более 50 °C.
- Оснащены пружинными зажимами для быстрого подключения проводников сечением 2,5 мм^2.
- Двойная изоляция.
- Нагревательный элемент с положительным температурным коэффициентом.
- Крепление защёлкиванием на DIN-рейку шириной 35 мм.
- Маркировка соответствия нормам ЕС, сертификация UL и VDE.

Условия эксплуатации

- Электрические нагреватели следует использовать вместе с устройствами управления (см. таблицу выбора на стр. 764 и 765), регулирующими температуру и влажность воздуха внутри оболочки.
- Для предотвращения проникновения воздуха извне оболочка должна быть герметичной.
- На вводе питания следует установить электрическое устройство защиты.

Характеристики	№ по каталогу
	NSYCR170W230VVC
Мощность при 0 °C	177 Вт
Напряжение питания	230 В пер. тока; 50-60 Гц
Нагревательные элементы	С положительным температурным коэффициентом
Температура поверхности	Кожух – не более 50 °C, верхняя защитная решётка – не более 100 °C при температуре снаружи оболочки 20 °C
Срок службы	40 000 ч при 40 °C
Расход воздуха	13.8 м^3/ч
Подключение	2 зажима для проводников сечением 2,5 мм^2
Монтаж	Быстрое крепление защёлкиванием на DIN-рейку шириной 35 мм
Корпус	Пластик, категория воспламеняемости V0 согласно UL94
Рабочее положение	Вертикальное
Рабочая температура	−40...+70 °C −10...+158 °F
Степень защиты	IP20, класс II (двойная изоляция)
Сертификация	VDE и UL

Размеры

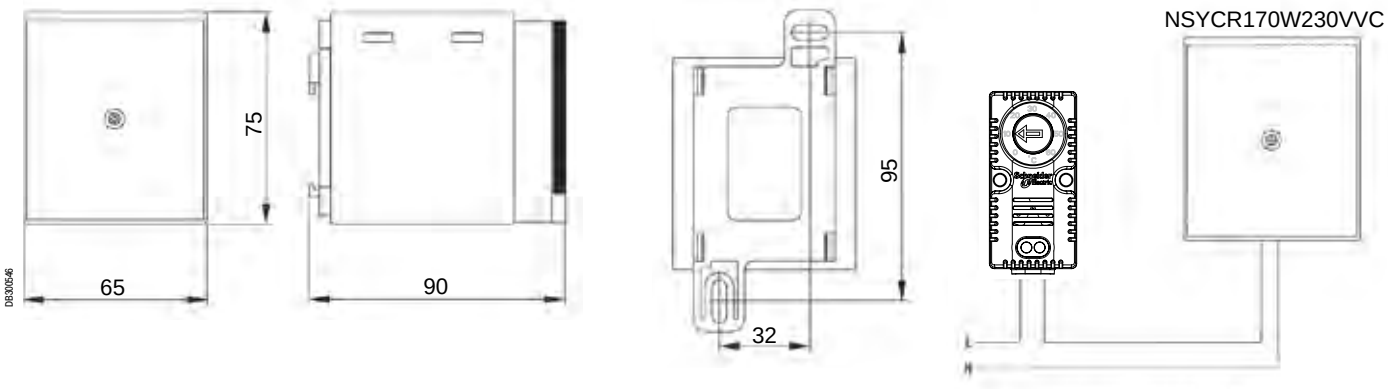

Электрические нагреватели в стандартном исполнении



Общие характеристики

- Корпус из экструдированного алюминия.
- Температура поверхности не более 75 °C при температуре снаружи оболочки -5 °C.
- В зависимости от модели, электрические нагреватели снабжены соединительным клеммным блоком зажимов или кабелем питания длиной 500 мм с силиконовой изоляцией.

Условия эксплуатации

- Электрические нагреватели следует использовать вместе с устройствами управления (см. таблицу выбора на стр. **764** и **765**), регулирующими температуру и влажность воздуха внутри оболочки.
- Для предотвращения проникновения воздуха извне оболочка должна быть герметичной.
- На вводе питания следует установить электрическое устройство защиты.



Электрические нагреватели в стандартном исполнении

- Большой выбор электронагревателей мощностью от 10 до 400 Вт для обогрева электрических шкафов и предотвращения образования конденсата.

Мощность (Вт)	Напряжение питания	Подключение		№ по каталогу
		Клеммный блок	Кабель	
10	12-24 В пост. тока		•	**NSYCR10WU1**
10	110-250 В пер. тока		•	**NSYCR10WU2**
20	12-24 В пост. тока		•	**NSYCR20WU1**
20	110-250 В пер. тока		•	**NSYCR20WU2**
20	270-420 В пер. тока	•		**NSYCR20WU3**
55	12-24 В пост. тока	•		**NSYCR55WU1**
55	110-250 В пер. тока	•		**NSYCR55WU2**
55	270-420 В пер. тока	•		**NSYCR55WU3**
90	12-24 В пост. тока	•		**NSYCR100WU1**
90	110-250 В пер. тока	•		**NSYCR100WU2**
90	270-420 В пер. тока	•		**NSYCR100WU3**
150	12-24 В пост. тока	•		**NSYCR150WU1**
150	110-250 В пер. тока	•		**NSYCR150WU2**
150	270-420 В пер. тока	•		**NSYCR150WU3**





NSYCRS200W230V

Электрические нагреватели с вентилятором

- Вентилятор обеспечивает равномерное распределение температуры внутри оболочки.
- Электрические нагреватели следует использовать вместе с устройствами управления (см. таблицу выбора на стр. **764** и **765**), регулирующими температуру и влажность воздуха внутри оболочки.

Мощность (Вт)	Напряжение питания	Подключение Клеммный блок	№ по каталогу
250	115 В пер. тока	•	**NSYCR250W115VV**
250	230 В пер. тока	•	**NSYCR250W230VV**
400	115 В пер. тока	•	**NSYCR400W115VV**
400	230 В пер. тока	•	**NSYCR400W230VV**
200	115 В пер. тока	•	**NSYCRS200W115V**
200	230 В пер. тока	•	**NSYCRS200W230V**

Электрические нагреватели в стандартном исполнении



NSYCR350W230VTVC



NSYCRP1W230VTVC

Тепловентиляторы

- Электронагреватель с осевым вентилятором для равномерного распределения температуры внутри оболочки.
- Крепление защёлкиванием на DIN-рейке.
- Термостат для поддержания температуры в диапазоне от 0 до +60 °C.
- Индикатор наличия питания.

Мощность (Вт)	Напряжение питания	Подключение Клеммный блок	№ по каталогу
350	230 В пер. тока	•	**NSYCR350W230VTVC**
400/550	120 В пер. тока	•	**NSYCRP1W120VTVC**
400/550	230 В пер. тока	•	**NSYCRP1W230VTVC**



NSYCRAFD

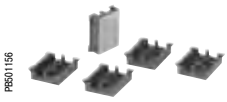

NSYCRAF

Монтажные принадлежности

Описание	№ по каталогу
Набор из 5 контактов	**NSYCRAF**
Набор из 5 контактов и DIN-рейки	**NSYCRAFD**

Регулирование температуры
Обзор



Регулируемые термостаты

- Термостат с замыкающим контактом (с синей кнопкой), который включает вентилятор, если температура поднимается выше уставки.
- Термостат с размыкающим контактом (с красной кнопкой), который отключает электрический нагреватель, если температура поднимается выше уставки.
- Широкий диапазон регулирования температуры.
- Компактность.
- Лёгкий доступ к выводам.
- Высокая нагрузочная способность.
- Четыре способа крепления (новинка).



Сдвоенный регулируемый термостат

- Двойное независимое регулирование температуры: с помощью электрического нагревателя и вентилятора.
- Красная кнопка: размыкающий (НЗ) контакт для управления электронагревателем.
- Синяя кнопка: замыкающий (НО) контакт для управления вентилятором.
- Два отдельных термостата в одном корпусе для независимого и одновременного управления двумя устройствами.
- Лёгкий доступ к выводам.
- Различные способы крепления.



Четыре способа быстрого монтажа:

- На DIN-рейку 35 мм.

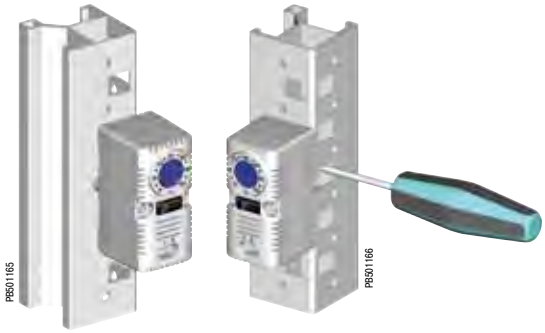

- На вертикальный профиль Spacial.



- На поперечную рейку.



- На монтажную панель.

Регулирование температуры
Обзор



Термостат с переключающим контактом

- Снабжён переключающим контактом для управления электрическим нагревателем или вентилятором.
- Управление с помощью переключающего контакта.
- Лёгкий доступ к выводам.
- Высокая нагрузочная способность.
- Четыре способа быстрого монтажа.
- Исполнения со шкалой °C и °F.



Электронный термостат с ЖК-дисплеем

- Три модели для различных напряжений питания (9-30 В, 110-127 В и 220-240 В).
- Рабочая температура: 0...+50 °C.
- Простое программирование.
- Возможность подключения внешнего датчика (№ по каталогу **NSYCCAST**) для контроля температуры в удалённой точке (диапазон измерения: от -30 до +80 °C).
- Управление вентилятором и нагревателем с помощью двух независимых реле.
- Высокая коммутационная способность.
- Гистерезис: 2 K (± 0,1 K).
- Семь режимов работы.
- Дополнительный режим работы с одним внешним датчиком: измерение и сравнение внутренней и внешней температур для управления вентиляцией, обогревом или подачей аварийного сигнала.
- Диапазон регулирования температуры: +5...+50 °C.



Электронные гигротермостаты

- Электронные гигротермостаты для различных напряжений питания (9-30 В, 110-127 В и 220-240 В).
- Рабочая температура: 0...+50 °C.
- Возможность подключения внешнего датчика (№ по каталогу **NSYCCAST**) для контроля температуры в удаленной точке (диапазон измерения: от -30 до +80 °C).
- Простое программирование.
- Три режима работы.
- Высокая коммутационная способность.
- Гистерезис при регулировании температуры: 2 K (± 0,1 K).
- Гистерезис при регулировании относительной влажности воздуха: 3 %.
- Диапазон регулирования температуры: +5...+50 °C.
- Диапазон регулирования относительной влажности воздуха: 20...80 %.



Электронный гигростат

- Электронные гигростаты для различных напряжений питания (110-240 В).
- Рабочая температура: 0...+50 °C.
- Простое программирование.
- Два режима работы.
- Высокая коммутационная способность.
- Гистерезис при регулировании относительной влажности воздуха: 3 %.
- Диапазон регулирования относительной влажности воздуха: 20...80 %.

Регулирование температуры

Руководство по выбору электромеханических устройств управления

Регулирование температуры

Управление электрическим нагревателем или аварийная сигнализация



Термостат с размыкающим контактом

Диапазон регулирования	Шкала	Контакт	Применение	Чувствительный элемент	Коммутационная способность (активная нагрузка)	№ по каталогу
0...+60 °C	°C	НЗ	Обогрев	Биметаллический	30 Вт при пост. токе 120 В пер. тока; 15 А 250 В пер. тока; 10 А	**NSYCCOTHC**
+32...+140 °F	°F					**NSYCCOTHCF**

Управление вентилятором или аварийная сигнализация



Термостат с замыкающим контактом

Диапазон регулирования	Шкала	Контакт	Применение	Чувствительный элемент	Коммутационная способность (активная нагрузка)	№ по каталогу
0...+60 °C	°C	НО	Вентиляция	Биметаллический	30 Вт при пост. токе 120 В пер. тока; 15 А 250 В пер. тока; 10 А	**NSYCCOTHO**
+32...+140 °F	°F					**NSYCCOTHOF**

Управление электрическим нагревателем и вентилятором



Сдвоенный термостат

Диапазон регулирования	Шкала	Контакт	Применение	Чувствительный элемент	Коммутационная способность (активная нагрузка)	№ по каталогу
0...+60 °C	°C	НЗ + НО	Обогрев / Вентиляция	Биметаллический	30 Вт при пост. токе 120 В пер. тока; 15 А 250 В пер. тока; 10 А	**NSYCCOTHD**
+32...+140 °F	°F					**NSYCCOTHDF**

Управление электрическим нагревателем или вентилятором



Термостат с переключающим контактом

Диапазон регулирования	Шкала	Контакт	Применение	Чувствительный элемент	Коммутационная способность (активная нагрузка)	№ по каталогу
0...+60 °C	°C	Переключающий	Обогрев/ вентиляция	Биметаллический	Замыкание: 30 Вт при пост. токе 250 В пер. тока, 5 А Размыкание: 30 Вт при пост. токе 250 В пер. тока, 10 А	**NSYCCOTHI**
+32...+140 °F	°F					**NSYCCOTHIF**

Регулирование температуры
Руководство по выбору электронных устройств управления

Регулирование температуры

Управление электрическим нагревателем или вентилятором



Электронный термостат

Диапазон регулирования	Шкала	Напряжение питания	Применение	Элемент управления	Кол-во рел. выходов	Коммутационная способность (активная нагрузка)	№ по каталогу
+5 °C...+50 °C	°C или °F	9-30 В пер./пост. тока	Обогрев или вентиляция	Электронная схема	2	8 (5) А 230 В пер. тока 5 А 30 В пост. тока	**NSYCCOTH30VID**
		110-127 В пер. тока					**NSYCCOTH120VID**
		220-240 В пер. тока					**NSYCCOTH230VID**

Семь режимов работы.
Возможность подключения одного или двух внешних датчиков.

Регулирование температуры и относительной влажности воздуха



Электронный гигротермостат

Диапазон регулирования	Шкала	Напряжение питания	Применение	Элемент управления	Кол-во рел. выходов	Коммутационная способность (активная нагрузка)	№ по каталогу
+5 °C...+50 °C	°C или °F	9-30 В пер./пост. тока	Обогрев или вентиляция	Электронная схема	2	8 (5) А 230 В пер. тока 5 А 30 В пост. тока	**NSYCCOHYT30VID**
		110-127 В пер. тока					**NSYCCOHYT120VID**
		220-240 В пер. тока					**NSYCCOHYT230VID**

Три режима работы.
Возможность подключения внешнего датчика.

Регулирование относительной влажности воздуха



Электронный гигростат

Диапазон регулирования	Шкала	Напряжение питания	Применение	Элемент управления	Кол-во рел. выходов	Коммутационная способность (активная нагрузка)	№ по каталогу
20%...80%	% RH	110-240 В пер. тока	Обогрев или вентиляция	Электронная схема	2	8 (5) А 230 В пер. тока 5 А 30 В пост. тока	**NSYCCOHY230VID**

Два режима работы.

Внешний датчик температуры с положительным температурным коэффициентом (с двойной изоляцией)

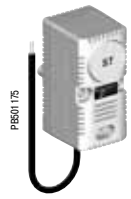

Датчик температуры

- Длина кабеля: 3 м.
- Несколько способов крепления: на DIN-рейку, профиль Spacial SF, поперечную VDI-рейку или монтажную панель.
- Диапазон измерения датчика: от -30 до +80 °C.
- Степень защиты: IP67.

№ по каталогу
NSYCCAST

Указание по монтажу термостата:
Термостат следует устанавливать в верхней части шкафа (в самой высокой точке). См. перечень режимов работы термостата для выбора режима, наилучшим образом соответствующего вашим требованиям.

Указание по монтажу гигростата:
Гигростат следует устанавливать в самой нижней части шкафа. Оптимальная относительная влажность воздуха внутри шкафа составляет 60 %.

Регулирование температуры
Термостат с размыкающим контактом



PB501160

- Термостат с размыкающим контактом отключает электрический нагреватель, если температура поднимается выше уставки.
- Срок службы электронагревателей увеличивается, поскольку они включаются не так часто.
- Степень защиты: IP20.
- Корпус из поликарбоната, категория воспламеняемости V0 согласно UL94.
- Диапазон регулирования температуры: 0...+60 °C.
- Подключение: четыре зажима для подсоединения проводников сечением 2,5 мм^2.
- Различные способы монтажа.
- Сертификация UL.

Шкала	Макс. коммутационная способность	№ по каталогу
°C	10 A 250 В	**NSYCCOTHC**
°F	10 A 250 В	**NSYCCOTHCF**

Технические характеристики	
Чувствительный элемент датчика	Биметаллический
Контакт	Размыкающий, без задержки срабатывания
Сопротивление контакта	< 10 мОм
Срок службы	> 100000 циклов
Коммутационная способность	250 В пер. тока; 10 А (активная нагрузка) 120 В пер. тока; 15 А (активная нагрузка) 250 В пер. тока/120 В пер. тока 2 А (индуктивная нагрузка, cos ϕ = 0.6) 30 Вт при пост. токе
Подключение	Четыре зажима для подсоединения проводников сечением 2,5 мм^2
Монтаж	Защёлкиванием на DIN-рейку 35 мм
Корпус	Светло-серый пластик, категория воспламеняемости V0 согласно UL94
Размеры	60 x 33 x 43 мм
Масса	40 г
Монтажное положение	Произвольное
Рабочая температура	–20...+80 °C (–4...+176 °F)
Степень защиты	IP 20
Гистерезис	7 K
Диапазон регулирования температуры	0...+60 °C

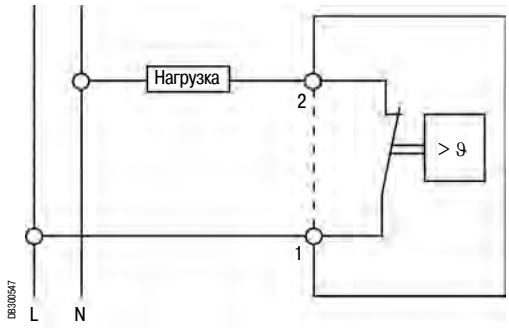

DB300547

Нагрузка: электрический нагреватель

Регулирование температуры
Термостат с замыкающим контактом



P8501158

- Термостат с замыкающим контактом включает вентилятор, если температура поднимается выше уставки.
- Устройство позволяет поддерживать требуемую температуру внутри оболочки, запуская вентилятор только при необходимости. Срок службы вентилятора увеличивается, а фильтр меньше засоряется.
- Степень защиты: IP20.
- Корпус из поликарбоната, категория воспламеняемости V0 согласно UL94.
- Диапазон регулирования температуры: 0...+60 °C.
- Подключение: четыре зажима для подсоединения проводников сечением 2,5 мм^2.
- Различные способы монтажа.
- Сертификация UL.

Шкала	Макс. коммутационная способность	№ по каталогу
°C	10 A 250 В	**NSYCCOTHO**
°F	10 A 250 В	**NSYCCOTHOF**

Технические характеристики	
Чувствительный элемент датчика	Биметаллический
Контакт	Замыкающий, без задержки срабатывания
Сопротивление контакта	< 10 мОм
Срок службы	> 100000 циклов
Коммутационная способность	250 В пер. тока; 10 A (активная нагрузка) 120 В пер. тока; 15 A (активная нагрузка) 250 В пер. тока/120 В пер. тока 2 A (индуктивная нагрузка, cos φ = 0.6) 30 Вт при пост. токе
Подключение	Четыре зажима для подсоединения проводников сечением 2,5 мм^2
Монтаж	Защёлкиванием на DIN-рейку 35 мм
Корпус	Светло-серый пластик, категория воспламеняемости V0 согласно UL94
Размеры	60 x 33 x 43 мм
Масса	40 г
Монтажное положение	Произвольное
Рабочая температура	−20...+80 °C (−4...+176 °F)
Степень защиты	IP 20
Гистерезис	7 K
Диапазон регулирования температуры	0...+60 °C

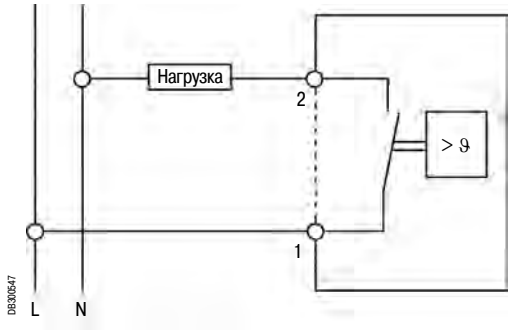

D8300647

Нагрузка: вентилятор

Регулирование температуры
Термостат с переключающим контактом



PB501172

- Термостат для управления вентиляторами, электрическими нагревателями, блоками вентиляторов, теплообменниками и т.д.
- Может использоваться и для сигнализации, и для управления поддержанием заданной температуры внутри оболочки.
- Крепление на DIN-рейке.
- Степень защиты: IP20.
- Корпус из поликарбоната, категория воспламеняемости V0 согласно UL94.
- Диапазон регулирования температуры: 0...+60 °C.
- Подключение: четыре зажима для подсоединения проводников сечением 2,5 мм^2.

Шкала	Макс. коммутационная способность	№ по каталогу
°C	5 A (замыкающий) 10 A (размыкающий)	**NSYCCOTHI**
°F		**NSYCCOTHIF**

Технические характеристики	
Чувствительный элемент датчика	Биметаллический
Контакт	Переключающий, без задержки срабатывания
Сопротивление контакта	< 10 мОм
Срок службы	> 100000 циклов
Коммутационная способность	250 В пер. тока; 10 А (активная нагрузка)
Максимальная отключающая способность при постоянном токе	250 В пер. тока 4 А (индуктивная нагрузка, cos ϕ = 0.6) 30 Вт при пост. токе
Подключение	Четыре зажима для подсоединения проводников сечением 2,5 мм^2
Монтаж	Быстрое крепление защёлкиванием на DIN-рейку шириной 35 мм
Корпус	Светло-серый пластик, категория воспламеняемости V0 согласно UL94
Размеры	67 x 50 x 44 мм
Масса	100 г
Монтажное положение	Произвольное
Рабочая температура	−20...+80 °C (−4...+176 °F)
Степень защиты	IP 20
Гистерезис	7 K
Диапазон регулирования температуры	+5...+60 °C

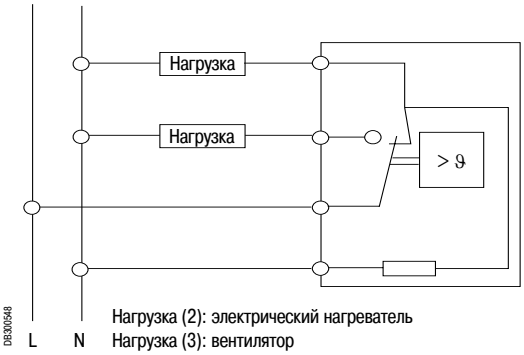

DB300548

Нагрузка (2): электрический нагреватель
Нагрузка (3): вентилятор

Регулирование температуры
Сдвоенный термостат



- Сдвоенный термостат: два независимых термостата одном корпусе.
  – Красная кнопка: размыкающий (НЗ) контакт для управления электронагревателем.
  – Синяя кнопка: замыкающий (НО) контакт для управления вентилятором, сигнальной системой или аварийной сигнализацией.
- Данный термостат предназначен для поддержания заданной температуры путем независимого управления вентилятором и электрическим нагревателем.
- Корпус из поликарбоната, категория воспламеняемости V0 согласно UL94.
- Различные способы монтажа.
- Сертификация UL.

Шкала	Макс. коммутационная способность	№ по каталогу
°C	5 A (замыкающий) 10 A (размыкающий)	**NSYCCOTHD**
°F		**NSYCCOTHDF**

Технические характеристики	
Чувствительный элемент датчика	Биметаллический
Контакт	Размыкающий и замыкающий, без задержки срабатывания
Сопротивление контакта	< 10 мОм
Срок службы	> 100000 циклов
Коммутационная способность	250 В пер. тока; 10 А (активная нагрузка) 120 В пер. тока; 15 А (активная нагрузка) 250 В пер. тока/120 В пер. тока 2 А (индуктивная нагрузка, cos ϕ = 0.6) 30 Вт при пост. токе
Подключение	Четыре зажима для подсоединения проводников сечением 2,5 мм²
Монтаж	Защёлкиванием на DIN-рейку 35 мм
Корпус	Светло-серый пластик, категория воспламеняемости V0 согласно UL94
Размеры	60 x 33 x 43 мм
Масса	40 г
Монтажное положение	Произвольное
Рабочая температура	–20...+80 °C (–4...+176 °F)
Степень защиты	IP 20
Гистерезис	7 K
Диапазон регулирования температуры	0...+60 °C

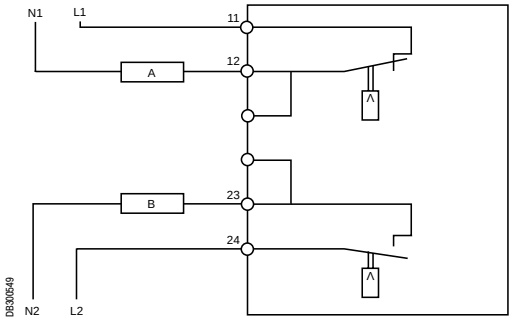

Регулирование температуры
Электронный термостат с ЖК-дисплеем



- Электронный регулятор температуры.
- Напряжение питания: 9-30 В, 110-127 В и 220-240 В.
- Термостат с двумя независимыми выходными реле (вентиляция/обогрев).
- Точность регулирования: ± 1,5 °C.
- Возможность подключения внешних датчиков с положительным температурным коэффициентом (№ по каталогу **NSYCCAST**) для измерения температуры в удаленных точках (L = 3 м).
- Корпус из поликарбоната, категория воспламеняемости V0 согласно UL94.
- Возможность отображения температуры в градусах Цельсия (°C) или Фаренгейта (°F) на дисплее одного и того же термостата.

Шкала	Напряжение питания	Тип тока	Макс. коммутационная способность	№ по каталогу
°C или °F	9-30 В	Пер./пост. ток	8 (5) А 230 В пер. тока / 5 А 30 В пост. тока	**NSYCCOTH30VID**
	110-127 В	Пер. ток		**NSYCCOTH120VID**
	220-240 В			**NSYCCOTH230VID**

Технические характеристики	
Рабочая температура	0 °C...+50 °C
Диапазон регулирования температуры	+5 °C...+50 °C
Гистерезис	Задаваемый, 2 K
Внутренний датчик	Встроенный датчик температуры
Подключение	Зажимы: питание (2 x 2,5 мм²) + 2 выходных реле (2 x 2,5 мм² + 2 x 2,5 мм²)
Контакт	Сухой, с нулевым потенциалом
Монтаж	4 способа: крепление на DIN-рейку, профиль Spacial SF, поперечную рейку VDI или монтажную панель
Корпус	Светло-серый пластик, категория воспламеняемости V0 согласно UL94
Сертификация	UL / UR

Семь режимов работы одного термостата	
1	Управление вентилятором (при подключении внешнего датчика управление осуществляется по его сигналу, а показания внутреннего датчика игнорируются): срабатывает первое выходное реле
2	Управление вентилятором: срабатывает второе выходное реле
3	Одно выходное реле управляет вентилятором, второе – нагревателем
4	Два выходных реле управляют двумя вентиляторами
5	Два выходных реле управляют двумя нагревателями
6	Функция сравнения (требуется 1 или 2 внешних датчика). Сравнение показаний внутреннего и внешнего датчиков с целью определить потребность в работе вентилятора или электрического нагревателя
7	Измерение максимальной и минимальной температуры

Подключенные датчики определяются термостатом автоматически.

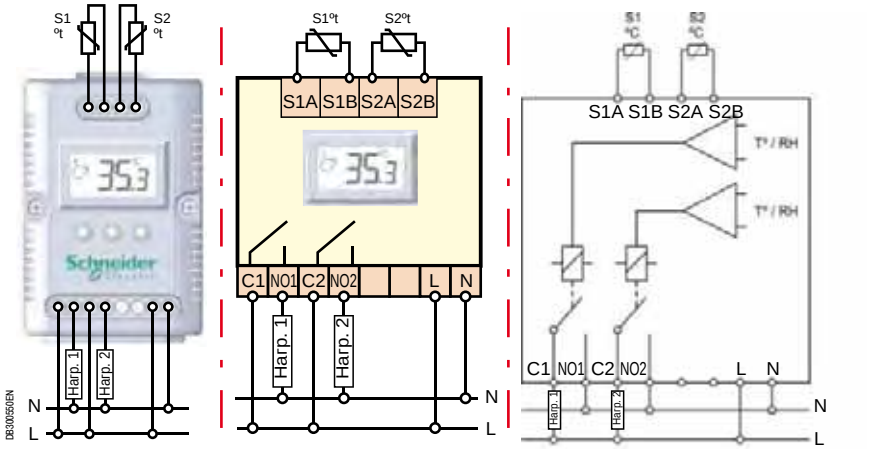

Нагрузка 1: вентилятор/электрический нагреватель
Нагрузка 2: вентилятор/электрический нагреватель/аварийная сигнализация

Регулирование температуры
Электронный гигротермостат с ЖК-дисплеем



- Электронный регулятор температуры и влажности воздуха.
- Напряжение питания: 9-30 В, 110-127 В и 220-240 В.
- Гигротермостат с двумя независимыми выходными реле (управление вентиляцией/обогревом).
- Точность регулирования термостата: ± 1,5 °C.
- Точность регулирования гигростата: ± 5 % относительной влажности воздуха.
- Возможность подключения внешних датчиков с положительным температурным коэффициентом (№ по каталогу **NSYCCAST**) для измерения температуры в удаленных точках (L = 3 м).
- Корпус из поликарбоната, категория воспламеняемости V0 согласно UL94.
- Возможность отображения температуры в градусах Цельсия (°C) или Фаренгейта (°F).

Шкала	Напряжение питания	Тип тока	Макс. коммутационная способность	№ по каталогу
°C или °F % RH	9-30 В	Пер./пост. ток	8 (5) А 230 В пер. тока / 5 А 30 В пост. тока	**NSYCCOHYT30VID**
	110-127 В	Пер. ток		**NSYCCOHYT120VID**
	220-240 В			**NSYCCOHYT230VID**

Технические характеристики	
Рабочая температура	0 °C...+50 °C
Диапазон регулирования температуры	+5 °C...+50 °C
Диапазон регулирования относительной влажности воздуха	20%...80%
Гистерезис при регулировании отн. влажности воздуха	3%
Подключение	Питание (2 x 2,5 мм²) + 2 выходных реле (2 x 2,5 мм² + 2 x 2,5 мм²)
Контакт	Сухой, с нулевым потенциалом
Монтаж	4 способа: крепление на DIN-рейку, профиль Spacial SF, поперечную рейку VDI или монтажную панель
Корпус	Светло-серый пластик, категория воспламеняемости V0 согласно UL94
Сертификация	UL / UR

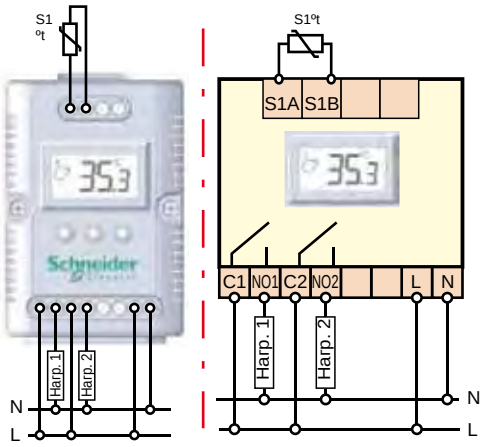

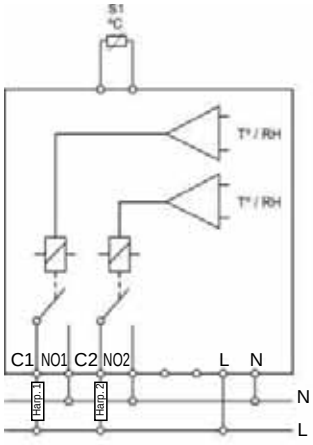

Нагрузка 1: вентилятор/электрический нагреватель
Нагрузка 2: вентилятор/электрический нагреватель/аварийная сигнализация

Режимы работы

Режим 1	Реле 1	Реле 2
Управляемое устройство	**Вентилятор**	**Электрический нагреватель**
Измеряемые переменные	Температура	Температура (T) и отн. влажность (RH)
Задача управления	Предотвращение перегрева	Предотвращение переохлаждения

Режим 2	Реле 1	Реле 2
Управляемое устройство	**Электрический нагреватель**	**Alarm by switching**
Измеряемые переменные	Контроль точки росы	Температура и влажность
Задача управления	Предотвращение высокой влажности	Аварийная сигнализация при высокой влажности или температуре

Режим 3	Реле 1	Реле 2
Управляемое устройство	**Вентилятор**	**Электрический нагреватель**
Измеряемые переменные	Разность внешней и внутренней температур*	Температура (T) и отн. влажность (RH)
Задача управления	Обогрев с помощью вентилятора	Предотвращение переохлаждения

*Режим сравнения для управления выходным реле 2. Для реализации функции сравнения (Твнешн. - Твнутр.) требуется внешний датчик температуры.
Пример использования режима 3: термогигростат определяет, является ли внешняя температура благоприятной, и в зависимости от этого управляет вентиляцией (реле 1) или обогревом (реле 2).
Преимущество режима 3: энергетическая эффективность, поскольку появляется возможность эффективного обогрева внутреннего объёма оболочки с помощью вентилятора, нагнетающего тёплый наружный воздух перед включением электрического нагревателя. Подключенные датчики определяются термостатом автоматически.

Регулирование температуры
Электронный гигростат с ЖК-дисплеем



- Электронный регулятор влажности воздуха.
- Напряжение питания: 110-240 В.
- Точность регулирования: ± 5 % относительной влажности воздуха.
- Гигростат с двумя выходными независимыми реле (управление вентиляцией/обогревом).
- Корпус из поликарбоната, категория воспламеняемости V0 согласно UL94.
- Два режима регулирования влажности воздуха: регулирование относительной влажности и контроль точки росы.

Шкала	Напряжение питания	Тип тока	Макс. коммутационная способность	№ по каталогу
% RH	110-240 В	Пер. ток	8 (5) А 230 В пер. тока / 5 А 30 В пост. тока	**NSYCCOHY230VID**

Технические характеристики	
Диапазон регулирования относительной влажности воздуха	20%...80%
Гистерезис при регулировании отн. влажности воздуха	3%
Внутренний датчик	Встроенный датчик влажности
Подключение	Питание (2 x 2,5 мм²) + 1 вых. реле (2 x 2,5 мм²)
Контакт	Сухой, с нулевым потенциалом
Монтаж	4 способа: крепление на DIN-рейку, профиль Spacial SF, поперечную рейку VDI или монтажную панель
Корпус	Светло-серый пластик, категория воспламеняемости V0 согласно UL94
Сертификация	UL / UR

Режимы работы

Режим 1	Реле 1	Реле 2
Управляемое устройство	**Электрический нагреватель**	**-**
Измеряемые переменные	Отн. влажность воздуха	-
Задача управления	Осушение	-

Режим 2	Реле 1	Реле 2
Управляемое устройство	**Электрический нагреватель**	**Аварийная сигнализация или электронагреватель**
Измеряемые переменные	Отн. влажность воздуха	Отн. влажность воздуха
Задача управления	Осушение	Оповещение о высокой влажности воздуха

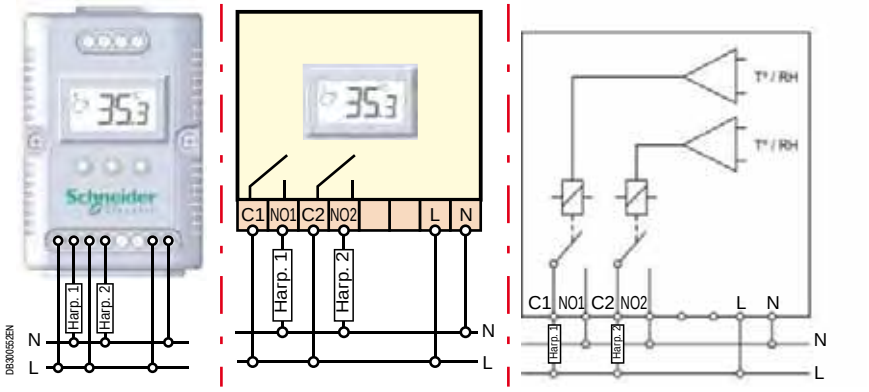

Нагрузка 1 = вентилятор/электрический нагреватель
Нагрузка 2 = вентилятор/электрический нагреватель/аварийная сигнализация

Регулирование температуры



- Контрольно-измерительное устройство шкафа обеспечивает контроль и защиту всего оборудования электрораспределительных, сетевых и серверных шкафов, а также осуществляет мониторинг окружающей среды.
- Измерение параметров окружающей среды и рабочих состояний выполняется с помощью различных датчиков и входов.
- Сигнализация и индикация реализуется на устройстве, через последовательный интерфейс, по сети Ethernet.
- Дискретные входы и коммутационные выходы обеспечивают постоянный мониторинг и выполнение соответствующих действий.

№ по каталогу
NSY11950

К контрольно-измерительному устройству шкафа можно подключить:
– 4 датчика, № по каталогу **NSY11951**, **NSY11952** и/или **NSY11953**;
– 4 датчика, № по каталогу **NSY11954** или **NSY11956**;
– 8 изолированных дискретных входов (гальванически развязанных);
– 2 дискретных входа;
– 1 последовательный вход, используемый для мониторинга аппаратов с коммуникационным протоколом.

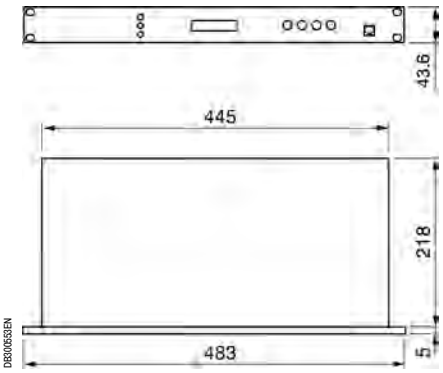

Схема портов и возможности подключения

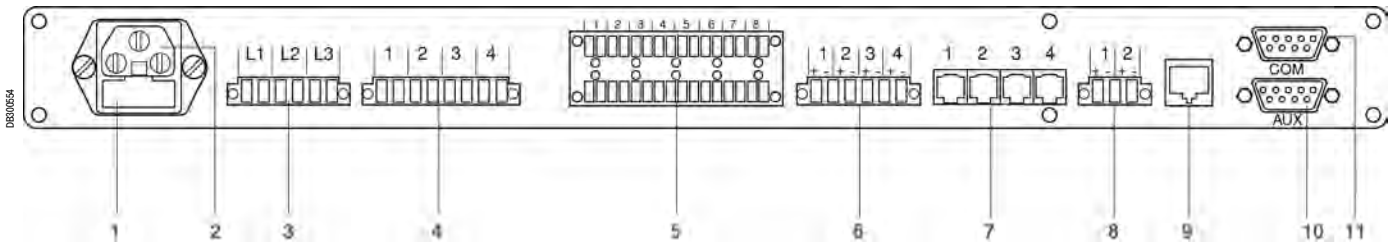

1 Предохранитель с контактными штырями.
2 Подключение к сети.
3 Порт для контроля фаз.
4 Дискретные коммутационные выходы.
5 Дискретные входы (№ по каталогу **NSY11955** и **NSY11958**).
6 Входы для аварийно-предупредительной сигнализации (№ по каталогу **NSY11954** и **NSY11956**).
7 Порты для датчиков, по каталогу **NSY11951**, **NSY11952** и **NSY11953**.
8 Порты для источника бесперебойного питания.
9 Подключение к сети Ethernet RJ45.
10 Последовательный интерфейс для внешних устройств.
11 Последовательный интерфейс для подключения к терминалу.

Регулирование температуры



Дверной контакт

- Обеспечивает контроль доступа благодаря магнитному датчику, реагирующему на любой магнитопроводящий материал.
- Длина кабеля, входящего в комплект поставки: 4 м.
- Максимальная длина кабеля: 20 м.
- Поставляется вместе с крепёжными элементами.

№ по каталогу
NSY11955



Датчик дыма

- Датчик видимого дыма, сертифицированный VdS, для оперативного обнаружения возгораний, даже при минимальной концентрации дыма.
- Используется в диапазоне температур от -20 до +60 °C.
- Длина кабеля, входящего в комплект поставки: 4 м.
- Максимальная длина кабеля: 20 м.
- Поставляется вместе с крепёжными элементами.

№ по каталогу
NSY11954



Датчик вибрации

- Обнаруживает движения и вибрации различной интенсивности.
- Регулируемая чувствительность.
- Длина кабеля, входящего в комплект поставки: 4 м.
- Максимальная длина кабеля: 20 м.
- Поставляется вместе с крепёжными элементами.

№ по каталогу
NSY11956



Датчик присутствия

- Сигнализирует о движении в зоне посредством инфракрасной системы.
- Регулируемая чувствительность.
- Защита от саботажа.
- Длина кабеля, входящего в комплект поставки: 4 м.
- Максимальная длина кабеля: 20 м.
- Поставляется вместе с крепёжными элементами.

№ по каталогу
NSY11958

Регулирование температуры
Датчики

Датчик воды

- Обнаруживает любые токопроводящие жидкости.
- Датчик с покрытием из аралдита, полностью герметичный.
- Используется в диапазоне температур от -20 до +60 °C.
- Длина кабеля, входящего в комплект поставки: 5 м.
- Размеры: 70 x 50 x 39 мм.

Масса (кг)	№ по каталогу
0.400	**NSY11957**


PB501182

Удлинительные кабели

- 4-жильный кабель для датчиков.
- 4 варианта длины: 5, 10, 15 и 20 м.
- Разъёмы типа RJ11.

Длина (м)	№ по каталогу
5	**NSY11959**
10	**NSY11960**
15	**NSY11961**
20	**NSY11962**


PB601183

Датчик температуры

- Диапазон температур: от 0 до +60 °C.
- Точность измерения: ±1 °C.
- Длина кабеля, входящего в комплект поставки: 4 м.
- Максимальная длина кабеля: 20 м.
- Поставляется вместе с крепёжными элементами.

№ по каталогу
NSY11951


PB601183

Датчик влажности

- Диапазон значений влажности воздуха: от 10 до 90 % относительной влажности при температуре от 0 до +60 °C.
- Точность измерения: ±3 % относительной влажности.
- Длина кабеля, входящего в комплект поставки: 4 м.
- Максимальная длина кабеля: 20 м.
- Поставляется вместе с крепёжными элементами.

№ по каталогу
NSY11952

Регулирование температуры
Датчики



Комбинированный датчик температуры/влажности

- Сочетает функции датчика температуры и датчика влажности воздуха.
- Диапазон температур: от 0 до +60 °C.
- Точность измерения температуры: ±1 °C.
- Диапазон значений влажности воздуха: от 10 до 90 % относительной влажности при температуре от 0 до +60 °C.
- Точность измерения влажности: ±3 % относительной влажности.
- Длина кабеля, входящего в комплект поставки: 4 м.
- Максимальная длина кабеля: 20 м.
- Поставляется вместе с крепёжными элементами.

№ по каталогу
NSY11953

Тепловой баланс
Системы поддержания микроклимата

Всеобщая миниатюризация, повсеместное внедрение электроники и появление новых электронных компонентов силовых устройств заставляет проектировщиков шкафов с электрическим и электронным оборудованием уделять особое внимание поддержанию заданного микроклимата и обеспечению требуемой степени защиты оболочек.
В промышленных системах, где издержки вследствие простоев очень велики, основными показателями оборудования являются его надёжность и безотказность. Малейшая неисправность способна обернуться огромными убытками. Срок службы компонентов напрямую зависит от температуры и влажности внутри оболочки. Наиболее благоприятные условия – это температура от +25 до 35 °C и относительная влажность 60 %. Существуют различные способы решения этой задачи, зависящие от условий окружающей среды, типа компонентов, установленных внутри оболочки и т. д. Иногда достаточно всего лишь использовать шкаф большего объёма или установить вентиляторы. В других случаях, при более высокой наружной температуре, следует использовать теплообменники «воздух/вода» или кондиционеры воздуха. Компания Schneider Electric предлагает расширенный модельный ряд оборудования, предназначенного для поддержания оптимального микроклимата, включающий в себя устройства естественной и принудительной вентиляции, электрические нагреватели, теплообменники, а также кондиционеры воздуха.

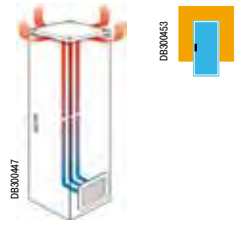

Естественное рассеивание тепла

Естественное рассеивание тепла через стенки оболочки

В некоторых случаях для обеспечения отвода тепла достаточно использовать лишь оболочку большего объёма.

Естественная вентиляция

Естественная вентиляция через воздухозаборные и воздуховыпускные отверстия

Приток наружного воздуха через вентиляционную решётку снизу и удаление нагретого воздуха через отверстия сверху улучшает отвод тепла за счёт естественной конвекции. Однако подобное решение применяется только если рассеиваемая мощность невелика, а окружающая атмосфера не загрязнена пылью.

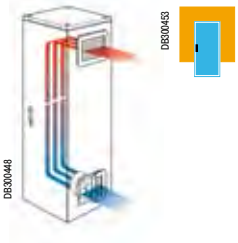

Принудительная вентиляция

Циркуляционные вентиляторы

Производимая вентиляторами воздуха циркуляция позволяет выровнять температуру внутри оболочки и не допустить образования вредных для некоторых компонентов температурных максимумов.

Принудительная вентиляция

Вентиляторы предназначены для отвода значительного количества тепла, рассеиваемого компонентами внутри электрических шкафов. Тем самым обеспечивается длительный срок службы этих компонентов, а также надёжность и исправная работа установки.
Вентиляторы следует применять, если температура окружающего воздуха ниже требуемой температуры внутри оболочки не менее чем на 5 °C.
Вентиляторы эффективно защищают от перегрева, они недороги, просты в монтаже и обслуживании.
Степень защиты вентиляторов (IP54 в стандартном исполнении, IP55 – с дополнительными принадлежностями) позволяет использовать их в промышленном и коммунальном секторах.

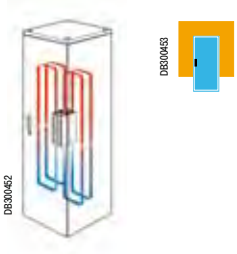

Обогрев

Электрические нагреватели

Электрические нагреватели выполняют две задачи:
- обогрев электрического шкафа при низких наружных температурах, способных повлиять на исправную работу компонентов;
- предотвращение образования конденсата.

Последнее явление способно вызвать короткое замыкание, ускорить окисление контактов и коррозию металлических деталей внутри оболочки. Все это приводит к резкому сокращению срока службы электрического и электронного оборудования.
Образование конденсата происходит при быстром падении температуры ниже точки росы. Этого можно избежать, просто поддерживая температуру внутри оболочки на несколько градусов выше, чем температура снаружи. Конструкция электрических нагревателей способствуют естественной конвекции и обеспечивает быстрый и равномерный обогрев внутри оболочки.

Тепловой баланс
Системы поддержания микроклимата

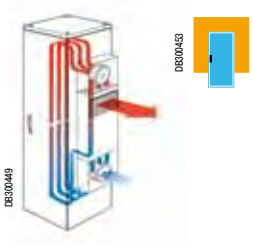

Охлаждение

Теплообменники «воздух/воздух»

Теплообменники «воздух/воздух» сочетают эффективность работы с простотой конструкции. Теплообменник обдувается с обеих сторон двумя вентиляторами: внутри оболочки – потоком тёплого воздуха, снаружи – потоком холодного. Потоки разделены герметичной перегородкой, благодаря чему в шкаф не проникают пыль и влага. Тёплый внутренний воздух охлаждается через стенки теплообменника более холодным наружным воздухом. Поскольку поток тепла всегда происходит в сторону уменьшения температуры, то подобные теплообменники могут применяться только если наружная температура ниже внутренней не менее чем на 5 °C.
Центральной частью системы является теплообменная батарея из алюминия, которая легко снимается и очищается. Непрерывно работающий внутренний вентилятор препятствует образованию температурных максимумов. Встроенная система регулирования температуры управляет включением и отключением наружного вентилятора.

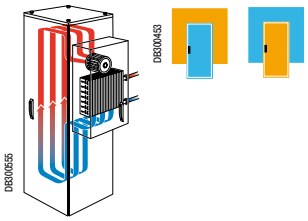

Теплообменники «воздух/вода»

Теплообменники «воздух/вода» работают аналогично теплообменникам «воздух/воздух», только вместо холодного наружного воздуха используется холодная вода из водяного контура. Благодаря использованию холодной воды можно отвести такое количество тепла, что температура внутри оболочки станет ниже температуры снаружи.
Температура внутри оболочки устанавливается клапаном регулирования расхода воды. Безопасность электроустановки обеспечивается запорным клапаном, перекрывающим подачу воды.

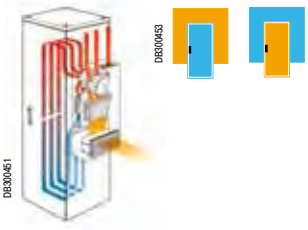

Кондиционеры воздуха

Кондиционеры воздуха способны работать в тяжёлых условиях при температуре окружающей среды до 55 °C. Они оптимально подходят для систем, требующих отвода большого количества тепла или поддержания внутри оболочки меньшей температуры, чем снаружи. Как и теплообменники, они не влияют на степень защиты оболочки.
Фильтр в воздухозаборном отверстии конденсатора защищает кондиционер от пыли и частиц масла, содержащихся в наружном воздухе. Фильтр недорог и легко заменяется, поэтому кондиционер может работать с большой эффективностью в течение всего срока службы. Данные агрегаты оснащены регуляторами температуры и аварийной сигнализацией, срабатывающей при неисправности.



Температура наружного воздуха ниже требуемой температуры воздуха внутри оболочки.



Температура наружного воздуха выше требуемой температуры воздуха внутри оболочки.

Доступное для скачивания на нашем сайте программное обеспечение Spacial.clim – незаменимое средство для подбора компонентов и дополнительного оборудования системы поддержания микроклимата.

Тепловой баланс
Системы поддержания микроклимата

Выбор системы поддержания микроклимата

Расчёт теплового баланса подразумевает сравнение количества тепла, выделяемого компонентами при работе, с количеством тепла, самостоятельно рассеиваемого стенками оболочки. Необходимо рассчитать температуру внутри оболочки при отсутствии системы поддержания микроклимата, после чего следует определить необходимость установки этой системы, опираясь на заданные значения внутренней и наружной температуры.
Рассмотрим пример выполнения расчётов для принятия подобного решения.

1 Характеристики оболочки

В = Высота Ш = Ширина Г = Глубина

Положение оболочки	Положение согласно МЭК 890	Формула расчёта площади S (м²)
	Доступна со всех сторон	S = 1.8 x В x (Ш + Г) + 1.4 x Ш x Г
	У стены	S = 1.4 x Ш x (Н + Г) x 1.8 x Г x В
	Крайняя в ряду	S = 1.4 x Г x (В + Ш) + 1.8 x Ш x В
	Крайняя в ряду, у стены	S = 1.4 x Н x (Ш + Г) + 1.4 x Ш x Г
	В середине ряда	S = 1.8 x Ш x В + 1.4 x Ш x Г + Г x В
	В середине ряда, у стены	S = 1.4 x Ш x (В + Г) + Г x В
	В середине ряда, у стены, с закрытой верхней частью	S = 1.4 x Ш x В + 0.7 x Ш x Г + Г x В

S = м²

Пример
Шкаф Spacial, № по каталогу **NSYSF20840**
В = 2000
Ш = 800
Г = 400
Положение: у стены.

S = 4.13 м²

2 Мощность, рассеиваемая работающими компонентами

Следует просуммировать мощности, рассеиваемые каждым установленным компонентом.
Если мощность какого-то элемента неизвестна, используйте таблицу на стр. **785**, по которой можно определить её среднее значение.

Pd = Вт

Примем, что всё оборудование рассеивает 800 Вт

Pd = 800 Вт

3 Параметры окружающей среды

Максимальная температура окружающей среды
Минимальная температура окружающей среды
Средняя относительная влажность
Точка росы. Расчёт мощности нагревателя

Te_{max} = °C
Te_{min} = °C
RH = %
Tr = °C

Условия окружающей среды:

Te_{max} = 35 °C
Te_{min} = 15 °C
RH = 70 %
Tr = 29 °C

4 Требуемая средняя температура внутри оболочки

Определяется типом компонентов и параметрами окружающей среды.
Максимальная температура внутри оболочки
Минимальная температура внутри оболочки
(максимальное значение между точкой росы и минимальной рабочей температурой компонентов)

Ts_{max} = °C
Ts_{min} = °C

Ts_{max} = 40 °C
Ts_{min} = 29 °C

5 Расчётная температура внутри оболочки без системы поддержания микроклимата

Макс. температура внутри оболочки: $Ti\ max = \frac{Pd}{KxS} + Te\ max$

Мин. температура внутри оболочки: $Ti\ min = \frac{Pd}{KxS} + Te\ min$

или
K = 5,5 Вт/м²/°C для оболочки из окрашенной листовой стали
K = 3,5 Вт/м²/°C для оболочки из полиэфира
K = 3,7 Вт/м²/°C для оболочки из нержавеющей стали
K = 12 Вт/м²/°C для оболочки из алюминия

Ti_{max} = °C
Ti_{min} = °C

Ti_{max} = 70 °C
Ti_{min} = 50 °C

Тепловой баланс
Системы поддержания микроклимата

6 Определение типа и производительности системы поддержания микроклимата: Psyst

Если Ts min < Ti min	Если Ts min > Ti min	Если Ts max < Ti max	Если Ts max > Ti max
Система поддержания микроклимата не требуется, но можно установить циркуляционный вентилятор для выравнивания температуры.	Требуемая система поддержания микроклимата – электрический нагреватель мощностью: 1) При постоянной работе распределительного щита: **Psyst = K x S (Ts_{min} – Te_{min}) – Pd** 2) При периодической работе распределительного щита: **Psyst = K x S (Ts_{min} – Te_{min})**	Требуемая система поддержания микроклимата – вентилятор, теплообменник, кондиционер воздуха. **Psyst = Pd – K x S (Ts_{max} – Te_{max})** **Psyst = 800 – 5.5 x 4.13 x (40 – 35)** **~ 690 Вт**	Система поддержания микроклимата не требуется, но можно установить циркуляционный вентилятор для выравнивания температуры.

	Температурные условия	Решение	Преимущества	Недостатки
ВЕНТИЛЯЦИЯ	Предотвращение образования температурных максимумов.	Установите внутри оболочки циркуляционные вентиляторы.	Высокоэкономичное решение, не требующее техобслуживания и простое в монтаже. Не влияет на степень защиты электроустановки.	Относительно малое количество отводимого тепла.
ОХЛАЖДЕНИЕ	Расчётная требуемая температура Ts max внутри оболочки выше максимальной температуры наружного воздуха Te max. не менее чем на 5 °C. **Ts max ≥ Te max + 5 °C**	Используйте оболочку большего размера или настенного монтажа.	Экономичное решение, не требующее техобслуживания и простое в монтаже. Не влияет на степень защиты электроустановки.	Относительно небольшое количество отводимого тепла, увеличение габаритных размеров.
		Установите вентиляционные решётки.	Высокоэкономичное решение, не требующее техобслуживания и простое в монтаже.	Количество отводимого тепла мало и зависит от расположения компонентов, снижается степень защиты IP (возможно проникновение пыли внутрь оболочки).
		Установите вентиляторы для подачи наружного воздуха. $D = \frac{Psyst}{(Ts\ max - Te\ max)} \times 3.1\ м^3/ч$	Экономичное решение, простой монтаж, большое количество отводимого тепла, возможность регулирования температуры.	Требуется регулярное обслуживание фильтра. Незначительное снижение степени защиты IP.
		Установите теплообменник «воздух/воздух». $q = \frac{Psyst}{(Ts\ max - Te\ max)}\ wk$	Простой монтаж. Не влияет на степень защиты электроустановки. Регулирование температуры является стандартной функцией; простое обслуживание.	Требуется регулярное обслуживание фильтра.
	Расчётная требуемая температура внутри оболочки Ts max ниже температуры наружного воздуха Te max не менее чем на 5 °C. **Ts max ≥ Te max +5 °C**	Установите кондиционер воздуха.	Простой монтаж. Возможность отвода большого количества тепла даже при высокой температуре наружного воздуха, не влияет на степень защиты IP, возможность регулирования температуры.	Требуется регулярное обслуживание фильтров. Невозможность использования при температуре наружного воздуха выше 55 °C.
		Установите теплообменник «воздух/вода».	Простой монтаж. Возможность отвода большого количества тепла даже при высокой температуре наружного воздуха, не влияет на степень защиты IP, возможность регулирования температуры, отсутствие фильтра.	Требуется водяной контур с источником холодной воды. Оплата расходуемой воды при подключении к водопроводу.
ОБОГРЕВ	Температура наружного воздуха ниже, чем минимально допустимая рабочая температура компонентов.	Используйте электрический нагреватель.	Экономичное надёжное решение. См. температуры, указанные в таблице.	Потребляет электроэнергию и занимает место внутри оболочки.
	Опасность образования конденсата.	Поддерживайте электронагревателем температуру выше точки росы.	Экономичное надежное решение. Возможность регулирования влажности внутри оболочки.	Потребляет электроэнергию и занимает место внутри оболочки.

Программное обеспечение
ProClima



PB500111

Новое программное обеспечение ProClima

- Программный пакет для расчёта теплового баланса и подбора оборудования для поддержания микроклимата внутри оболочек с электронной и электротехнической аппаратурой.
- Выполняет расчёты, а также вычисляет условную площадь, зависящую от размеров шкафа и его расположения относительно стен.
- Может быть скачано на сайте компании Schneider Electric.

Ввод данных

Расчёты производятся в следующей последовательности:


PB501184

1
Введите данные проекта и пользователя (необязательно).


PB501185

2
Введите значения температуры воздуха внутри и снаружи оболочки (обязательно).


PB501186

3
Введите электрические параметры установки: напряжение, ток и т.д. (обязательно).


PB501187

4
Введите значение мощности, рассеиваемой внутри оболочки (обязательно).
При отсутствии данных его можно рассчитать программными средствами:
- введите тип и количество установленных компонентов;
- введите измеренные значения температуры.

Программное обеспечение
ProClima

Результаты

Отчёт о выполнении расчёта теплового баланса

По завершении расчёта можно распечатать отчёт, содержащий исходные и полученные данные, а также тип оборудования, рекомендованного для поддержания микроклимата внутри оболочки для указанных условий.
Кроме того, в отчёте указывается производительность, характеристики и каталожные номера рекомендуемого оборудования и соответствующих дополнительных принадлежностей.

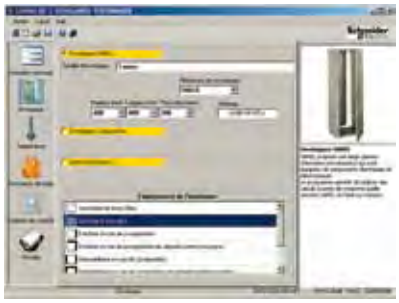
PB501188

5
Выберите модель оболочки и способ её расположения (обязательно).


PB501189

6
Выберите систему поддержания микроклимата: вентиляторы, теплообменники и т. д. (обязательно).


PB501190

7
Просмотрите и распечатайте отчёт.

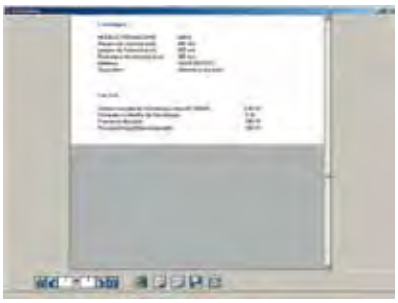
PB501191

Пример расчёта теплового баланса и подбора оборудования

Характеристики

- **Размеры оболочки**

Высота:	2000 мм
Ширина:	800 мм
Глубина:	500 мм

- **Расположение:** у стены
- **Материал:** окрашенная листовая сталь
- **Мощность, рассеиваемая компонентами при работе**
  Pd: 950 Вт
- **Значения температуры:**

Максимальная ожидаемая наружная температура	Te_{max}	: 25 °C
Минимальная ожидаемая наружная температура	Te_{min}	: 25 °C
Максимальная требуемая температура внутри оболочки	Te_{max}	: 35 °C
Минимальная требуемая температура внутри оболочки	Te_{min}	: 25 °C

Характеристики окружающей атмосферы: слабозагрязнённая, с низким содержанием пыли

Выполнение расчётов и подбор оборудования:

Требуемая максимальная температура внутри оболочки (Ts_{max})
на 10 °C выше ожидаемой максимальной наружной температуры (Ti_{max}).
Поэтому для охлаждения можно использовать вентиляторы с воздушным фильтром.

Расчёт для подбора вентилятора:

Используемые формулы:
Psis = $Pd - k \times S \times (Ts_{max} - Te_{max})$
Расход воздуха = $f \times Psis / (Td_{max} - Te_{max})$

Pd: тепловая мощность, рассеиваемая компонентами при работе
S = 1.4 x Ш x (В + Г) + 1.8 x Г x В = 4.6 м² (в соответствии со стандартом МЭК 890)

K = постоянная, учитывающая материал оболочки

K = 5.5 Вт/м² x °C для оболочки из листовой стали
K = 3.5 Вт/м² x °C для оболочки из полиэфира
K = 3.7 Вт/м² x °C для оболочки из нержавеющей стали

Для получения правильного результата необходимо учесть высоту места монтажа над уровнем моря:
высота над уровнем моря 800 м
f = коэффициент, учитывающий высоту над уровнем моря (значение)

От 0 до 100 м f = 3.1	От 500 до 750 м f = 3.4
От 100 до 250 м f = 3.2	От 750 до 1000 м f = 3.5
От 250 до 500 м f = 3.3	.....

В нашем примере:

Psis = 950 − 5.5 x 4.6 x (35 − 25) = 497 Вт
Расход воздуха = 3.5 x 697 / (35 − 25) = 244 м³/ч
По таблице быстрого выбора вентиляторов определяем состав системы охлаждения:
1 вентилятор со стандартным фильтром (№ по каталогу NSYCVF300M230PF) +
1 решётка со стандартным фильтром (№ по каталогу NSYCAG223LPF) +
1 термостат (№ по каталогу NSYCCOTHO) обеспечивает расход воздуха 302 м²/ч
Минимальная наружная температура ниже минимальной требуемой температуры внутри оболочки, поэтому требуется установить электрические нагреватели.

Расчёт мощности электрического нагревателя

Используемая формула:
Вт = k x S x (Ts_{min}-Te_{min})

В нашем примере:

Вт = 5.5 x 4.6 (15 − 10) = 127 Вт

По таблице быстрого выбора электронагревателей определяем состав системы обогрева:
1 электронагреватель (№ по каталогу NSYCR150WU2C) +
1 термостат (№ по каталогу NSYCCOTHC).

Данные для расчёта условной площади

Настенные шкафы Spacial

Положение оболочки									
В (мм)	Ш (мм)	Г (мм)	1	2	3	4	5	6	7
300	200	150	0.23	0.21	0.21	0.19	0.20	0.17	0.15
300	250	150	0.28	0.24	0.25	0.22	0.23	0.20	0.18
300	300	150	0.31	0.27	0.29	0.25	0.27	0.23	0.20
300	300	200	0.35	0.32	0.33	0.29	0.31	0.27	0.23
300	400	150	0.38	0.33	0.36	0.32	0.35	0.30	0.26
300	400	200	0.41	0.39	0.41	0.36	0.39	0.34	0.28
400	300	150	0.39	0.34	0.36	0.32	0.34	0.29	0.26
400	300	200	0.44	0.40	0.41	0.36	0.38	0.33	0.29
400	400	200	0.54	0.48	0.51	0.45	0.48	0.42	0.36
400	600	200	0.74	0.65	0.71	0.62	0.68	0.58	0.50
400	600	250	0.82	0.73	0.78	0.69	0.74	0.65	0.54
500	300	200	0.53	0.47	0.49	0.43	0.45	0.39	0.35
500	400	200	0.65	0.57	0.61	0.53	0.57	0.49	0.44
500	400	250	0.73	0.65	0.68	0.60	0.63	0.55	0.48
500	500	200	0.77	0.67	0.73	0.63	0.69	0.59	0.52
500	500	250	0.85	0.75	0.80	0.70	0.75	0.65	0.56
600	400	200	0.76	0.66	0.71	0.62	0.66	0.57	0.51
600	400	250	0.84	0.75	0.78	0.69	0.72	0.63	0.56
600	500	250	1.02	0.87	0.93	0.81	0.87	0.75	0.66
600	600	200	1.03	0.89	0.98	0.84	0.94	0.79	0.71
600	600	250	1.13	0.98	1.07	0.92	1.01	0.86	0.76
600	600	300	1.22	1.08	1.15	1.01	1.08	0.94	0.81
600	600	400	1.42	1.27	1.32	1.18	1.22	1.08	0.91
600	800	300	1.52	1.33	1.45	1.26	1.38	1.19	1.02
700	500	250	1.12	0.98	1.05	0.91	0.98	0.84	0.75
800	600	200	1.32	1.13	1.26	1.06	1.19	1.00	0.92
800	600	250	1.43	1.24	1.35	1.16	1.27	1.08	0.98
800	600	300	1.55	1.36	1.45	1.26	1.36	1.16	1.04
800	600	400	1.78	1.58	1.65	1.46	1.52	1.33	1.16
800	800	250	1.79	1.54	1.71	1.46	1.63	1.38	1.24
800	800	300	1.92	1.66	1.82	1.57	1.73	1.47	1.30
800	1000	300	2.29	1.97	2.20	1.88	2.10	1.78	1.57
800	1200	300	2.50	2.28	2.57	2.18	2.47	2.09	1.84
1000	600	250	1.74	1.50	1.64	1.40	1.54	1.30	1.19
1000	600	300	2.04	1.63	1.75	1.51	1.63	1.39	1.27
1000	600	400	2.14	1.90	1.98	1.74	1.82	1.58	1.41
1000	800	250	2.17	1.85	2.07	1.75	1.97	1.65	1.51
1000	800	300	2.32	2.00	2.20	1.88	2.08	1.76	1.59
1000	800	400	2.61	2.29	2.45	2.13	2.29	1.97	1.74
1000	1000	300	2.76	2.36	2.64	2.24	2.52	2.12	1.91
1000	1200	300	3.20	2.72	3.08	2.60	2.96	2.48	2.23
1000	1200	400	3.44	3.07	3.39	2.91	3.23	2.75	2.42
1200	600	300	2.45	1.91	2.05	1.76	1.91	1.62	1.49
1200	600	400	2.83	2.21	2.30	2.02	2.11	1.82	1.66
1200	800	300	2.71	2.33	2.57	2.18	2.42	2.04	1.87
1200	800	400	3.04	2.66	2.85	2.46	2.66	2.27	2.05
1200	1000	300	3.23	2.75	3.08	2.60	2.94	2.46	2.25
1200	1000	400	3.70	3.10	3.39	2.91	3.20	2.72	2.44
1200	1200	300	3.74	3.17	3.60	3.02	3.46	2.88	2.63
1400	1000	300	3.86	3.14	3.53	2.97	3.36	2.80	2.59

	Положение оболочки
1	Доступна со всех сторон
2	У стены
3	Крайняя в ряду
4	Крайняя в ряду, у стены
5	В середине ряда
6	В середине ряда, у стены
7	В середине ряда, у стены, с закрытой верхней частью

Значения условной площади указаны в м^2.

Для экономии времени и выбора оптимального решения используйте ПО ProClima!

Данные для расчёта условной площади

Настенные шкафы THALASSA

В (мм)	Ш (мм)	Г (мм)	Положение оболочки						
			1	2	3	4	5	6	7
310	215	160	0.26	0.23	0.24	0.21	0.22	0.19	0.17
307	255	164	0.29	0.26	0.27	0.24	0.25	0.22	0.19
430	330	200	0.50	0.45	0.47	0.41	0.43	0.38	0.33
530	430	200	0.72	0.63	0.68	0.59	0.64	0.55	0.49
645	435	250	0.95	0.84	0.88	0.77	0.82	0.71	0.63
745	535	300	1.34	1.19	1.26	1.10	1.17	1.01	0.89
845	635	300	1.69	1.47	1.59	1.37	1.49	1.27	1.14
1055	850	350	2.70	2.34	2.55	2.19	2.40	2.04	1.83

Напольные шкафы THALASSA

В (мм)	Ш (мм)	Г (мм)	Положение оболочки						
			1	2	3	4	5	6	7
500	500	320	0.96	0.86	0.90	0.80	0.83	0.73	0.62
500	750	320	1.30	1.15	1.24	1.09	1.17	1.02	0.85
500	1000	320	1.64	1.44	1.57	1.37	1.51	1.31	1.08
500	1250	320	1.97	1.72	1.91	1.66	1.85	1.60	1.32
750	500	320	1.33	1.18	1.24	1.09	1.14	0.99	0.88
750	750	320	1.78	1.56	1.68	1.46	1.59	1.36	1.20
750	1000	320	2.23	1.93	2.13	1.83	2.04	1.74	1.51
750	1250	320	2.68	2.30	2.58	2.21	2.49	2.11	1.83
1000	500	320	1.70	1.50	1.57	1.37	1.44	1.24	1.13
1000	750	320	2.26	1.96	2.13	1.83	2.01	1.71	1.54
1000	1000	320	2.82	2.42	2.70	2.30	2.57	2.17	1.94
1000	1250	320	3.39	2.89	3.26	2.76	3.13	2.63	2.35
1250	500	320	2.07	1.82	1.91	1.66	1.75	1.50	1.39
1250	750	320	2.74	2.37	2.58	2.21	2.42	2.05	1.88
1250	1000	320	3.42	2.92	3.26	2.76	3.10	2.60	2.37
1250	1250	320	4.09	3.47	3.93	3.31	3.77	3.15	2.87
1500	500	320	2.44	2.14	2.25	1.95	2.05	1.75	1.64
1500	750	320	3.23	2.78	3.03	2.58	2.84	2.39	2.22
1500	1000	320	4.01	3.41	3.82	3.22	3.63	3.03	2.80
1500	1250	320	4.80	4.05	4.61	3.86	4.42	3.67	3.39
500	500	420	1.12	1.02	1.04	0.94	0.95	0.85	0.71
500	750	420	1.49	1.34	1.41	1.26	1.33	1.18	0.96
500	1000	420	1.87	1.67	1.78	1.58	1.70	1.50	1.20
500	1250	420	2.24	1.99	2.15	1.90	2.07	1.82	1.45
750	500	420	1.54	1.39	1.41	1.26	1.28	1.13	0.99
750	750	420	2.02	1.80	1.89	1.67	1.77	1.54	1.32
750	1000	420	2.51	2.21	2.38	2.08	2.25	1.95	1.66
750	1250	420	2.99	2.61	2.86	2.49	2.74	2.36	2.00
1000	500	420	1.95	1.75	1.78	1.58	1.61	1.41	1.27
1000	750	420	2.55	2.25	2.38	2.08	2.21	1.91	1.69
1000	1000	420	3.14	2.74	2.98	2.58	2.81	2.41	2.11
1000	1250	420	3.74	3.24	3.57	3.07	3.41	2.91	2.54
1250	500	420	2.36	2.11	2.15	1.90	1.94	1.69	1.55
1250	750	420	3.07	2.70	2.86	2.49	2.65	2.28	2.06
1250	1000	420	3.78	3.28	3.57	3.07	3.36	2.86	2.57
1250	1250	420	4.49	3.87	4.28	3.66	4.07	3.45	3.08
1500	500	420	2.78	2.48	2.53	2.23	2.27	1.97	1.83
1500	750	420	3.60	3.15	3.35	2.90	3.10	2.65	2.43
1500	1000	420	4.42	3.82	4.17	3.57	3.92	3.32	3.02
1500	1250	420	5.24	4.49	4.99	4.24	4.74	3.99	3.62

Данные для расчёта условной площади

Напольные шкафы Spacial

В (мм)	Ш (мм)	Г (мм)	Положение оболочки						
			1	2	3	4	5	6	7
1200	800	300	2.71	2.33	2.57	2.18	2.42	2.04	1.87
1200	1000	300	3.23	2.75	3.08	2.60	2.94	2.46	2.25
1200	1200	400	4.13	3.55	3.94	3.36	3.74	3.17	2.83
1400	600	300	2.52	2.18	2.35	2.02	2.18	1.85	1.72
1400	600	400	2.86	2.52	2.63	2.30	2.41	2.07	1.90
1400	800	300	3.11	2.66	2.94	2.49	2.77	2.32	2.16
1400	800	400	3.47	3.02	3.25	2.80	3.02	2.58	2.35
1400	1000	400	4.09	3.53	3.86	3.30	3.64	3.08	2.80
1400	1200	400	4.70	4.03	4.48	3.81	4.26	3.58	3.25
1600	600	300	2.84	2.46	2.65	2.27	2.46	2.08	1.95
1600	600	400	3.22	2.83	2.96	2.58	2.70	2.32	2.15
1600	800	300	3.50	2.99	3.31	2.80	3.12	2.61	2.44
1600	800	400	3.90	3.39	3.65	3.14	3.39	2.88	2.66
1600	1000	300	4.16	3.52	3.97	3.33	3.78	3.14	2.93
1600	1000	400	4.59	3.95	4.34	3.70	4.08	3.44	3.16
1600	1200	300	4.82	4.06	4.63	3.86	4.44	3.67	3.42
1600	1200	400	5.28	4.51	5.02	4.26	4.77	4.00	3.66
1800	600	300	3.17	2.74	2.95	2.52	2.74	2.30	2.18
1800	600	400	3.58	3.14	3.29	2.86	3.00	2.57	2.40
1800	600	500	3.98	3.55	3.62	3.19	3.26	2.83	2.62
1800	800	300	3.90	3.32	3.68	3.11	3.47	2.89	2.72
1800	800	400	4.34	3.76	4.05	3.47	3.76	3.18	2.96
1800	800	500	4.77	4.20	4.41	3.84	4.05	3.48	3.20
1800	800	600	5.21	4.63	4.78	4.20	4.34	3.77	3.43
1800	1000	400	5.10	4.38	4.81	4.09	4.52	3.80	3.52
1800	1000	500	5.56	4.84	5.20	4.48	4.84	4.12	3.77
1800	1200	400	5.86	4.99	5.57	4.70	5.28	4.42	4.08
1800	1200	500	6.35	5.48	5.99	5.12	5.63	4.76	4.34
1800	1600	400	7.38	6.22	7.09	5.94	6.80	5.65	5.20
1800	1600	500	7.92	6.77	7.56	6.41	7.20	6.05	5.49
2000	600	300	3.49	3.01	3.25	2.77	3.01	2.53	2.41
2000	600	400	3.94	3.46	3.62	3.14	3.30	2.82	2.65
2000	600	500	4.38	3.90	3.98	3.50	3.58	3.10	2.89
2000	800	300	4.30	3.66	4.06	3.42	3.82	3.18	3.01
2000	800	400	4.77	4.13	4.45	3.81	4.13	3.49	3.26
2000	800	500	5.24	4.60	4.84	4.20	4.44	3.80	3.52
2000	800	600	5.71	5.07	5.23	4.59	4.75	4.11	3.78
2000	1000	400	5.60	4.80	5.28	4.48	4.96	4.16	3.88
2000	1000	500	6.10	5.30	5.70	4.90	5.30	4.50	4.15
2000	1200	400	6.43	5.47	6.11	5.15	5.79	4.83	4.50
2000	1200	500	6.96	6.00	6.56	5.60	6.16	5.20	4.78
2000	1200	600	7.49	6.53	7.01	6.05	6.53	5.57	5.06
2000	1600	400	8.10	6.82	7.78	6.50	7.46	6.18	5.73
2000	1600	500	8.68	7.40	8.28	7.00	7.88	6.60	6.04
2000	1600	600	9.26	7.98	8.78	7.50	8.30	7.02	6.35

	Положение оболочки
1	Доступна со всех сторон
2	У стены
3	Крайняя в ряду
4	Крайняя в ряду, у стены
5	В середине ряда
6	В середине ряда, у стены
7	В середине ряда, у стены, с закрытой верхней частью

Значения условной площади указаны в м^2.

Для экономии времени и выбора оптимального решения используйте ПО ProClima!

Данные для расчёта условной площади

Сборные шкафы Spacial

В (мм)	Ш (мм)	Г (мм)	Положение оболочки						
			1	2	3	4	5	6	7
1200	600	400	2.50	2.21	2.30	2.02	2.11	1.82	1.66
1200	600	600	3.10	2.81	2.81	2.52	2.52	2.23	1.98
1200	800	400	3.04	2.66	2.85	2.46	2.66	2.27	2.05
1200	800	600	3.70	3.31	3.41	3.02	3.12	2.74	2.40
1400	600	400	2.86	2.52	2.63	2.30	2.41	2.07	1.90
1400	800	400	3.47	3.02	3.25	2.80	3.02	2.58	2.35
1600	600	600	3.96	3.58	3.58	3.19	3.19	2.81	2.56
1600	600	800	4.70	4.32	4.19	3.81	3.68	3.30	2.96
1600	800	600	4.70	4.19	4.32	3.81	3.94	3.42	3.09
1600	800	800	5.50	4.99	4.99	4.48	4.48	3.97	3.52
1800	400	400	2.82	2.53	2.53	2.24	2.24	1.95	1.84
1800	400	500	3.20	2.91	2.84	2.55	2.48	2.19	2.05
1800	400	600	3.58	3.29	3.14	2.86	2.71	2.42	2.26
1800	600	400	3.58	3.14	3.29	2.86	3.00	2.57	2.40
1800	600	500	3.98	3.55	3.62	3.19	3.26	2.83	2.62
1800	600	600	4.39	3.96	3.96	3.53	3.53	3.10	2.84
1800	600	800	5.21	4.78	4.63	4.20	4.06	3.62	3.29
1800	800	400	4.34	3.76	4.05	3.47	3.76	3.18	2.96
1800	800	500	4.77	4.20	4.41	3.84	4.05	3.48	3.20
1800	800	600	5.21	4.63	4.78	4.20	4.34	3.77	3.43
1800	1000	400	5.10	4.38	4.81	4.09	4.52	3.80	3.52
1800	1000	500	5.56	4.84	5.20	4.48	4.84	4.12	3.77
1800	1000	600	6.02	5.30	5.59	4.87	5.16	4.44	4.02
1800	1200	400	5.86	4.99	5.57	4.70	5.28	4.42	4.08
1800	1200	500	6.35	5.48	5.99	5.12	5.63	4.76	4.34
1800	1200	600	6.84	5.98	6.41	5.54	5.98	5.11	4.61
2000	300	500	3.09	2.85	2.69	2.45	2.29	2.05	1.95
2000	300	600	3.49	3.25	3.01	2.77	2.53	2.29	2.17
2000	400	400	3.10	2.78	2.78	2.46	2.46	2.14	2.03
2000	400	500	3.52	3.20	3.12	2.80	2.72	2.40	2.26
2000	400	600	3.94	3.62	3.46	3.14	2.98	2.66	2.49
2000	400	800	4.77	4.45	4.13	3.81	3.49	3.17	2.94
2000	600	400	3.94	3.46	3.62	3.14	3.30	2.82	2.65
2000	600	500	4.38	3.90	3.98	3.50	3.58	3.10	2.89
2000	600	600	4.82	4.34	4.34	3.86	3.86	3.38	3.13
2000	600	800	5.71	5.23	5.07	4.59	4.43	3.95	3.62
2000	800	400	4.77	4.13	4.45	3.81	4.13	3.49	3.26
2000	800	500	5.24	4.60	4.84	4.20	4.44	3.80	3.52
2000	800	600	5.71	5.07	5.23	4.59	4.75	4.11	3.78
2000	800	800	6.66	6.02	6.02	5.38	5.38	4.74	4.29
2000	1000	400	5.60	4.80	5.28	4.48	4.96	4.16	3.88
2000	1000	500	6.10	5.30	5.70	4.90	5.30	4.50	4.15
2000	1000	600	6.60	5.80	6.12	5.32	5.64	4.84	4.42
2000	1000	800	7.60	6.80	6.96	6.16	6.32	5.52	4.96
2000	1200	400	6.43	5.47	6.11	5.15	5.79	4.83	4.50
2000	1200	500	6.96	6.00	6.56	5.60	6.16	5.20	4.78
2000	1200	600	7.49	6.53	7.01	6.05	6.53	5.57	5.06
2000	1200	800	8.54	7.58	7.90	6.94	7.26	6.30	5.63
2000	1600	400	8.10	6.82	7.78	6.50	7.46	6.18	5.73
2000	1600	500	8.68	7.40	8.28	7.00	7.88	6.60	6.04
2000	1600	600	9.26	7.98	8.78	7.50	8.30	7.02	6.35
2200	400	600	4.30	3.94	3.77	3.42	3.24	2.89	2.72
2200	600	600	5.26	4.73	4.73	4.20	4.20	3.67	3.42
2200	600	800	6.22	5.69	5.51	4.98	4.81	4.28	3.94
2200	800	600	6.22	5.51	5.69	4.98	5.16	4.46	4.12
2200	800	800	7.23	6.53	6.53	5.82	5.82	5.12	4.67
2200	1000	600	7.18	6.30	6.65	5.77	6.12	5.24	4.82
2200	1200	600	8.14	7.08	7.61	6.55	7.08	6.02	5.52
2200	1200	800	9.26	8.21	8.56	7.50	7.86	6.80	6.13

Приложения и перечень запасных частей

Приложения и перечень запасных частей
Содержание

Сертификация оболочек	792
Международный стандарт на оболочки	793
Выбор оболочки	794
Степени защиты, обеспечиваемые оболочками	795
Классификация электрооборудования согласно требований NEMA и UL	796
Характеристики полиэфирных покрытий	798
Свойства пластмасс	800
Электромагнитная совместимость	802
Потенциально взрывоопасная среда: важная информация	805
Требования к оборудованию в потенциально взрывоопасной среде	806
Области применения оболочек Schneider Electric, предназначенных для эксплуатации во взрывоопасной атмосфере	807
Обозначения на табличке с маркировкой соответствия директиве ATEX на настенных шкафах	808
Перечень запасных частей	810

Сертификация оболочек

Сертификаты для комплектных устройств (НКУ), размещённых в перечисленных ниже оболочках (шкафах).

Серия		Сертификаты			
		Международный стандарт на оболочки для НКУ распределения и управления	Стандарты на промышленное оборудование и классификация UL	Морские регистры или подтверждение устойчивости к вибрациям	Взрывобезопасность (ATEX)
		Стандарт/Директива			
		МЭК 62208	UL508A и CAN CSA C22-2 no. 14	Правила сертифицирующих организаций	Европейская директива 94/9/EC EN 60079-0 и -7 EN 61241-0 и -1
SPACIAL	SF	●	●	● ●	
	SM	●	●	● ● (2)	
	S3D	●	●	● ● ● ●	● (1)
	CRN	●	●	●	
	S57	●	●		
	SFX	● (2)	● (2)		
	SMX	●	●	●	
	S3X	●	●	●	● (1)
THALASSA	PLA	●	●	●	
	PLD	●			
	PLM	●	●	●	● (1)
	PLS	●	●		
	TBS/TBP	●	●		
CLIMASYS	CV		●		

(1) Сертификация ATEX – для шкафов определенных серий. Условные обозначения данных серий заканчиваются буквами «EX».
(2) В процессе выполнения.

Официальные сертифицирующие организации								
Bureau Veritas	LCIE (Bureau Veritas)	Bureau Veritas Marine Division	TUV Rheiland Group	Underwriters Laboratories	Laboratorio Oficial J.M. Madariaga	Det Norske Veritas	Germanischer Lloyd	Lloyd´s Register
PB500048	PB500049	PB500048	PB500050	PB500051	PB500052	PB500053	PB500054	PB500055
●	●	●	●	●	●	●	●	●

Международный стандарт на оболочки

Стандарт МЭК 62208*



PB500056



PB500057

Пустые оболочки для низковольтных устройств распределения и управления. Общие требования.

Применение

Настоящий стандарт распространяется на оболочки, поставляемые производителем, в которые потребителем еще не была установлена аппаратура распределения и управления.

Область применения

Стандарт устанавливает требования на проведение испытаний оболочек, используемых в составе комплектных устройств распределения и управления на номинальное напряжение до 1000 В переменного или 1500 В постоянного тока.

Информация, предоставляемая производителем

- Торговая марка производителя: Schneider Electric.
- Механические характеристики, материалы, условия эксплуатации.
- Условия эксплуатации:
  Температура окружающей среды при наружной установке: -25 ... +40 °C.
- Атмосферные условия при наружной установке: относительная влажность воздуха временно может достигать 100 % при максимальной температуре 25 °C.
- Условия транспортировки и хранения: -25 ... +55 °C. На срок не более 24 ч: до +70 °C.

* Европейский стандарт EN 62208 идентичен международному стандарту МЭК 62208. В европейских странах к его условному обозначению прибавляется аббревиатура национального органа по сертификации (например, в Великобритании этот стандарт обозначается BS EN 62208). В России на его основе разработан модифицированный стандарт ГОСТ Р 52796- 2007 «Пустые оболочки для низковольтных устройств распределения и управления. Общие требования».

Типовые испытания согласно МЭК 62208

- Испытание на воздействии статических нагрузок: на оболочке размещают груз массой, равной 1,25 максимальной допустимой нагрузки, и удерживают её в течение 1 ч.
- Испытание на подъём: испытываются только оболочки, снабжённые приспособлениями для подъёма и перемещения.
- Испытание на воздействие осевых нагрузок на металлические втулки: в течение 10 секунд к втулкам M8 прикладывают нагрузку 500 Н.
- Проверка степени защиты от внешних механических ударов (код IK): проверку проводят с помощью испытательного молотка методом, установленным в МЭК 62262. После данного испытания оболочка должна обеспечивать заданную степень защиты по коду IP.
- Проверка степени защиты по коду IP: испытание проводят методом, установленным в МЭК 60529. Проверяется степень защиты от соприкосновения с частями под напряжением, от проникновения инородных твердых тел и от попадания воды.
- Проверка термостойкости при температуре 70 °C: 7 дней.
- Проверка теплостойкости: испытание путем давления шарика на оболочку при температуре 70 °C (1).
- Проверка стойкости к аномальному нагреву и огню: испытание нагретой проволокой проводят в соответствии с требованиями МЭК 60695-2-10 и МЭК 60695-2-11 (1).
- Проверка электрической прочности изоляции: 5000 В (1).
- Проверка непрерывности цепи защиты (2): сопротивление цепи защиты не должно быть более 0,1 Ом.
- Испытание на стойкость к воздействию факторов окружающей среды продолжительностью 500 ч (циклы: 5 мин – смачивание, 25 мин. – сушка с помощью ультрафиолетовой лампы).
- Испытание на стойкость к воздействию коррозии:

– Для оболочек внутренней установки:
  - 6 циклов по 24 ч, в течение которых образец выдерживается при температуре 40 °C и относительной влажности воздуха 95 %;
  - 2 цикла по 24 ч, в течение которых образец выдерживается в соляном тумане при температуре 35 °C.

– Для оболочек наружной установки:
  - 12 циклов по 24 часа, в течение которых образец выдерживается при температуре 40 °C и относительной влажности воздуха 95 %;
  - 14 циклов по 24 ч, в течение которых образец выдерживается в соляном тумане при температуре 35 °C.

Пустые оболочки от Schneider Electric имеют маркировку CE, указывающую на их соответствие Директиве ЕС по низковольтному оборудованию (LVD). Таким образом, ответственность за дальнейшее обеспечение этого соответствия несёт изготовитель НКУ.

(1) Информация для оболочек, изготовленных из изоляционных материалов.
(2) Для металлических оболочек.

Выбор оболочки

Выбор по степени защиты IP

Степень защиты, описанная на следующей странице, является важным критерием выбора оболочки. В таблице ниже указаны степени защиты поставляемых оболочек.

Наименование	Серия	IP 40	IP 41	IP 42	IP 43	IP 44	IP 54	IP 55	IP 65	IP 66
Промышленные металлические коробки	Spacial S44 и S57									●
Разветвительные металлические коробки	Spacial SDB							●		
Универсальные настенные шкафы из стали	Spacial S3D							● (1)		●
	Spacial CRN									●
	Spacial CRNG							● (1)		●
Настенные шкафы из стали для модульных распределительных устройств	Spacial S3DM									●
Настенные клеммные шкафы	Spacial S3DB									●
Стальные настенные шкафы, обеспечивающие ЭМС	Spacial S3HF							●		
Настенные шкафы из стали для устройств человеко-машинного интерфейса	Spacial S3CM						●			
Настенные шкафы из стали для эксплуатации во взрывоопасной атмосфере (ATEX)	Spacial S3DEX									●
Настенные шкафы из нержавеющей стали	Spacial S3X									●
Настенные шкафы из нержавеющей стали для эксплуатации во взрывоопасной атмосфере (ATEX)	Spacial S3XEX									●
Напольные шкафы из стали	Spacial SM							●		
Сборные стальные шкафы	Spacial SF							●		
Напольные шкафы из нержавеющей стали	Spacial SMX							●		
Сборные шкафы из нержавеющей стали	Spacial SFX							●		
Шкафы управления из стали	Spacial SD							●		
Шкафы управления из нержавеющей стали	Spacial SDX							●		
Промышленные коробки из термопласта	Thalassa TBS-TBP									●
Модульные коробки из полиэфира	Thalassa PLS								●	
Настенные шкафы из полиэфира	Thalassa PLM									●
Настенные шкафы из полиэфира для эксплуатации во взрывоопасной атмосфере (ATEX)	Thalassa PLMEX									●
Напольные шкафы из полиэфира	Thalassa PLA (2)					●	●		●	
	Thalassa PLD				●		● (3)			

(1) С двумя дверьми.
(2) Степень защиты IP зависит от исполнения. См. описание в разделе «Thalassa PLA».
(3) С уплотнением.

Универсальное предложение

3 типа материалов

- Сталь
- Нержавеющая сталь
- Пластмассы, полиэфир

Выбор оболочки в зависимости от условий внешней среды

Модель оболочки выбирается в зависимости от условий на месте монтажа и физических, химических и климатических воздействий, которым она будет подвергаться в ходе эксплуатации.

- Стальные оболочки хорошо подходят для установки внутри производственных помещений.
- Оболочки из нержавеющей стали предназначены для эксплуатации в коррозионно-активной атмосфере или в зонах с повышенными санитарно-гигиеническими требованиями.
- Оболочки из полиэфира предназначены для эксплуатации в агрессивной коррозионной атмосфере как внутри, так и снаружи помещений.

Оболочки, изготовленные из изоляционных материалов, обеспечивают полную изоляцию и уменьшают опасность поражения электрическим током.
Основные характеристики пластмасс, используемых для производства наших оболочек, в том числе их химическая стойкость, приведены на стр. **801**.

При выборе оболочке воспользуйтесь информацией о соответствии классификациям NEMA или UL, см. стр. **797**.

Степени защиты, обеспечиваемые оболочками

- Степени защиты, обеспечиваемые оболочками, определяются стандартами МЭК 60529 (IP) и МЭК 62262 (IK).
- Обозначение степени защиты состоит из букв IP и двух цифр. Первая цифра указывает на степень защиты от соприкосновения с частями, находящимися под напряжением, и от проникновения инородных твёрдых тел, а вторая – от проникновения жидкостей.
- Степень защиты от внешних механических ударов обозначается буквами IK и двухзначным цифровым кодом.

Примечание: большинство европейских стандартов EN гармонизированы с международными стандартами МЭК.
Это относится и к стандартам на оболочки:
– EN 60529 идентичен МЭК 60529.
– EN 62262 идентичен МЭК 62262.

	IP	IK
Первая цифра Защита от проникновения инородных твёрдых тел	**Вторая цифра** Защита от проникновения жидкостей	Защита от механических ударов
0 Нет защиты	**0** Нет защиты	**0** Нет защиты
1  Защита от проникновения твёрдых тел шириной более 50 мм (например, от прикосновения рукой)	**1**  Защита от вертикально падающих капель (конденсация)	**01**  7,5 см Энергия удара: 0.150 Дж
2  Защита от проникновения твёрдых тел шириной более 12 мм (например, от прикосновения пальцем)	**2**  Защита от капель воды, падающих под углом до 15° от вертикали	**02**  10 см Энергия удара: 0.200 Дж
3  Защита от проникновения твёрдых тел шириной более 2,5 мм (инструмент, проволока)	**3**  Защита от капель воды, падающих под углом до 60° от вертикали	**03**  17,5 см Энергия удара: 0.350 Дж
4  Защита от проникновения твёрдых тел шириной более 1 мм (тонкий инструмент и проволока)	**4**  Защита от брызг со всех сторон	**04**  25 см Энергия удара: 0.500 Дж
5  Защита от пыли (безвредный налёт)	**5**  Защита от слабых струй со всех сторон	**05**  35 см Энергия удара: 0.700 Дж
6  Полная пыленепроницаемость	**6**  Защита от сильных струй со всех сторон	**06**  20 см Энергия удара: 1.00 Дж
	7  Защита от проникновения жидкости при кратковременном погружении	**07**  40 см Энергия удара: 2.00 Дж
	8  Защита от проникновения жидкости при длительном погружении	**08**  29,5 см Энергия удара: 5.00 Дж
		09  20 см Энергия удара: 10.00 Дж
		10  40 см Энергия удара: 20.00 Дж

Классификация электрооборудования согласно требований NEMA и UL

NEMA и UL – это стандартизирующие организации, действующие в Северной Америке. Они опубликовали классификацию оболочек по степеням защиты в различных условиях окружающей среды.
Эти классификации очень похожи.
В первой таблице приведена общая классификация за исключением взрывоопасных зон. Подробные рекомендации относительно данной классификации приведены на следующей странице.
Во второй таблице дана классификация шкафов Schneider Electric.
Данная классификация указывается в сертификатах UL на наше оборудование (см. стр. **792**).
Сертификаты согласно классификации UL гарантируют соответствие изделия классификации NEMA.

Факторы окружающей среды	Классификация												
	1	2	3	3R	3S	4	4X	5	6	6P	12	12K	13
Эксплуатация в помещении	●	●	●	●	●	●	●	●	●	●	●	●	●
Эксплуатация вне помещений			●	●	●	●	●		●	●			
Прикосновение к частям под напряжением	●	●	●	●	●	●	●	●	●	●	●	●	●
Грязь	●	●	●	●	●	●	●	●	●	●	●	●	●
Капли и брызги некорродирующих жидкостей		●	●	●	●	●	●	●	●	●	●	●	●
Дождь, обледенение (*) и снег			●	●	●	●	●		●	●			
Обледенение (**)					●								
Пыль, волокна и взвешенные твёрдые частицы			●		●	●	●		●	●	●	●	●
Отложения пыли, волокон и твёрдых частиц			●		●	●	●	●	●	●	●	●	●
Облака пыли			●		●	●	●		●	●			
Брызги и струи воды						●	●		●	●			
Брызги и утечки масла или некорродирующего охладителя											●	●	●
Капли, брызги и струи масла или некорродирующего охладителя													●
Коррозионно-активные вещества							●			●			
Непериодическое кратковременное погружение в жидкость									●	●			
Непериодическое длительное погружение										●			

(*) При обледенении оболочки работа внешних механизмов не требуется.
(**) При обледенении оболочки требуется работа внешних механизмов.

Оболочки		Тип защиты (1)												
		1	2	3	3R	3S	4	4X	5	6	6P	12	12K	13
Настенные шкафы из стали	S3D (1)	●	● (*)	● (*)	● (*)		● (*)	● (*)	●			●	● (**)	●
	CRN	●	● (*)	● (*)	● (*)		● (*)		● (*)			●		●
	S3HF	●	●	●	●				●			●		●
Настенные шкафы из нержавеющей стали	S3X (2)	●	● (*)	● (*)	● (*)		● (*)	● (*)	● (*)			●	● (**)	● (*)
Напольные шкафы из стали	SM	●	● (*)	● (*)	● (*)		● (*)		● (*)			●	●	●
Сборные шкафы из стали	SF	●										●	●	
Напольные шкафы из нержавеющей стали	SMX	●	● (*)	● (*)	● (*)		● (*)	● (*)	● (*)			●	●	●
Сборные шкафы из нержавеющей стали	SFX	●										●	●	
Коробки из термопласта	TBP	●		●		●	●	●						
Модульные коробки из полиэфира	PLS	●	●	●	●	●	●	●				●		●
Настенные шкафы из полиэфира	PLM	●	●	●	●	●	●	●	●			●	●	●
Напольные шкафы из полиэфира	PLA	●	●	● (*)	● (*)	● (*)	● (*)	● (*)	● (*)			●		●

(1) Также S3DM, S3DEX, S57, S3DC и CRNG.
(2) Также S3XEX.
(*) 1 дверь.
(**) 2 двери.

Компоненты		Тип защиты (1)												
		1	2	3	3R	3S	4	4X	5	6	6P	12	12K	13
Системы вентиляции	CV											●	●	
Системы поддержания микроклимата	CC											●	●	

(1) Классификация некоторых серий оболочек зависит от конкретной модели и исполнения. Подробное описание типа защиты приведено в сертификатах UL.

Классификация электрооборудования согласно требований NEMA и UL


PB500083

Оболочки должны обеспечивать защиту оборудования от воздействия внешней среды, а также защищать людей от соприкосновения с опасными частями оборудования. Ниже приводится классификация (типы защиты) оболочек в зависимости от вида эксплуатации и требований:

Тип защиты	Эксплуатация	Требования
1	В помещении	Оболочка предотвращает случайное соприкосновение людей с установленным в ней оборудованием и защищает это оборудование от грязи.
2	В помещении	Оболочка предотвращает случайное соприкосновение людей с установленным в ней оборудованием и защищает это оборудование от грязи, капель и брызг некорродирующих жидкостей.
3	В помещении и вне помещений	Оболочка предотвращает случайное соприкосновение людей с установленным в ней оборудованием и защищает это оборудование от грязи, дождя, мокрого снега, снега, облаков пыли, а также устойчива к образованию ледяной корки на наружной поверхности.
3R	В помещении и вне помещений	Оболочка предотвращает случайное соприкосновение людей с установленным в ней оборудованием и защищает это оборудование от грязи, дождя, мокрого снега, снега, а также устойчива к образованию ледяной корки на наружной поверхности.
3S	В помещении и вне помещений	Оболочка предотвращает случайное соприкосновение людей с установленным в ней оборудованием и защищает это оборудование от грязи, дождя, мокрого снега, снега и облаков пыли. В случае образования ледяной корки на наружной поверхности внешние механизмы должны оставаться работоспособными.
4	В помещении и вне помещений	Оболочка предотвращает случайное соприкосновение людей с установленным в ней оборудованием и защищает это оборудование от грязи, дождя, мокрого снега, снега, облаков пыли, брызг и струй воды, а также устойчива к образованию ледяной корки на наружной поверхности.
4x	В помещении и вне помещений	Оболочка предотвращает случайное соприкосновение людей с установленным в ней оборудованием и защищает это оборудование от грязи, дождя, мокрого снега, снега, облаков пыли, брызг и струй воды, а также устойчива к коррозии и к образованию ледяной корки на наружной поверхности.
5	В помещении	Оболочка предотвращает случайное соприкосновение людей с установленным в ней оборудованием и защищает это оборудование от грязи, отложений пыли, пуха, волокон, взвешенных частиц, капель и брызг некорродирующих жидкостей.
6	В помещении и вне помещений	Оболочка предотвращает случайное соприкосновение людей с установленным в ней оборудованием и защищает это оборудование от грязи, дождя, мокрого снега, снега, струй воды, проникновения воды при непериодическом кратковременном погружении на ограниченную глубину, а также устойчива к образованию ледяной корки на наружной поверхности.
6P	В помещении и вне помещений	Оболочка предотвращает случайное соприкосновение людей с установленным в ней оборудованием и защищает это оборудование от грязи, дождя, мокрого снега, снега, струй воды, проникновения воды при непериодическом длительном погружении на ограниченную глубину, а также устойчива к коррозии и к образованию ледяной корки на наружной поверхности.
12	В помещении (оболочка без выбивных отверстий)	Оболочка предотвращает случайное соприкосновение людей с установленным в ней оборудованием и защищает это оборудование от грязи, пыли, пуха, волокон, взвешенных частиц, капель и брызг некорродирующих жидкостей, а также брызг или просачивания масла или некорродирующего охладителя.
12K	В помещении (оболочка с выбивными отверстиями)	Оболочка предотвращает случайное соприкосновение людей с установленным в ней оборудованием и защищает это оборудование от грязи, пыли, пуха, волокон, взвешенных частиц, капель и брызг некорродирующих жидкостей, а также брызг или просачивания масла или некорродирующего охладителя.
13	В помещении	Оболочка предотвращает случайное соприкосновение людей с установленным в ней оборудованием и защищает это оборудование от грязи, пыли, пуха, волокон, взвешенных частиц, капель, брызг или просачивания воды, масла или некорродирующего охладителя.

Примечание: приведённые выше требования имеют целью детализировать классификацию NEMA и UL, но не являются официальным текстом NEMA или UL.
Точные определения, выработанные данными организациями, содержатся в стандартах NEMA 250 и UL 50E.


PB600084

Характеристики полиэфирных покрытий



P8500058

Описание продукта

Температурно-отверждаемые порошковые покрытия на основе полиэфиров, модифицированных эпоксидной смолой, выполняют декоративные функции и защищают от коррозии.
Характеристики таких покрытий (цветоустойчивость, термостойкость и стойкость к воздействию факторов окружающей среды) значительно выше, чем у традиционных эпоксидных порошковых покрытий.
Цвет: серый RAL 7035. Внешний вид: структурированное.

Механические характеристики

Условия испытаний: стальные образцы толщиной 1 мм.
Обезжиривание с помощью биодеградируемого поверхностно-активного вещества.
Толщина плёнки покрытия: 60 микрон.

Адгезия (проверка отслаивания покрытия вдоль линий надрезов)	ISO 2409	Класс 1
Прочность при растяжении на прессе Эриксена	ISO 1520	≥ 7 мм
Ударная прочность при прямом ударе	ISO 6272	> 1 кг/70 см
Ударная прочность при непрямом ударе	ISO 6272	> 1 кг/20 см
Изгиб вокруг конического стержня	ISO 6860 - ASTM D 522-88	Без растрескивания при изгибе на конусе диаметром до 70 мм, без повреждения покрытия

Химические характеристики

Испытания фосфатированных образцов с плёнкой толщиной 150-200 мкм проводились при нормальной температуре окружающей среды:
Плёнка не повреждена
Плёнка повреждена (вздутие, пожелтение, потеря блеска)

Кол-во месяцев			2	4	6	8	10	12
Кислоты	Ускусная	20%						
	Серная	30%						
	Азотная	30%						
	Фосфорная	30%						
	Соляная	30%						
	Молочная	10%						
	Лимонная	10%						
Щёлочи	Раствор натрия	10%						
	Раствор аммиака	10%						
Вода	Дистиллированная вода							
	Морская вода							
	Водопроводная вода							
	Разбавленный хлорный отбеливатель							
Раство-рители	Бензин							
	Высшие спирты							
	Алифатические вещества							
	Ароматические вещества							
	Сложные эфиры							
	Триперхлорэтилен							

Физические характеристики

Термостойкость: испытания при -40 °C и выдержка в течение 100 ч при +150 °C (цвет: белый).
Устойчивость блеска: хорошая.

Стойкость к коррозии

Соответствие МЭК 62208 для оболочек, эксплуатируемых вне помещений: воздействие влажного тепла в течение 288 ч и выдержка в соляном тумане в течение 336 ч.

Характеристики полиэфирных покрытий

Радиационная стойкость

Для покрытий цвета RAL 7035 и AFNOR A550.
Стандарт NFT 30901. Процент ослабления радиационного излучения при заражении продуктами ядерного распада. Для получения подробной информации обращайтесь в Schneider Electric.

Ускоренное старение

Стандарт МЭК 62208: Облучение ультрафиолетом в течение 500 ч стандарту ISO 4892 (метод A) (отсутствие отслаивания покрытия на 50 % площади решётки из надрезов согласно стандарту ISO 2409).

Огнестойкость

Класс M1 (самозатухающий материал).
Класс M0 (для покрытия металлических поверхностей).

Процесс нанесения покрытия



Свойства пластмасс

Механические, электрические, физические характеристики и огнестойкость

Пластмассы, используемые для производства изделий компании Schneider Electric:

- Акрилонитрил-бутадиен-стирол (ABS)
- Поликарбонат (PC)
- ПВХ (поливинилхлорид)
- Bayblend® (PC + ABS)
- Полиэфир, армированный стекловолокном
- Altuglass
- Полипропилен
- Полистирол
- Полиамид 6 и 12
- Стиролбутадиен-стирол (SBS)

Характеристики	Соответ. стандартам	Ед. изм.	ABS	Поликарбонат	ПВХ	Bayblend®	Полиэфир	SBS
Механические характеристики								
Предел прочности на разрыв	ISO 257	МПа	44	> 65	45	35	85	5
Деформация при растяжении	ISO 527	%	12	> 110	120 - 150	40	0	600
Ударная прочность образцов без надреза	ISO 179	кДж/м^2	125	Без излома	25	Без излома	60	Без излома
Ударная прочность образцов с надрезом	ISO 179	кДж/м^2	19	25	20	25	50	-
Электрические характеристики								
Точка концентрации напряжений	МЭК 60112	-	-	250-300	> 600	> 550	> 600	-
Поверхностное сопротивление	МЭК 60093	Ом	1015	> 1015	> 1013	> 1014	≥1012	> 1013
Электрическая прочность	МЭК 60243	кВ/мм	16.5	> 30	30	24	18-20	20
Удельное сопротивление	МЭК 60093	Ом^3·см	1015	> 1016	≥ 1015	1016	≥ 1012	> 1016
Физические характеристики								
Температура размягчения по Вика (Vicat B)	ISO 306	°C	95	145-150	79-80	115	(1)	80
Термостойкость	-	°C	−40...+90	−50...+125	−20...+65	−35...+90	−50...+150	−40...+120
Влагопоглощение	ISO 62	%	0.2 - 0.45	0.15	< 0.1	0.2	0.2	-
Плотность	ISO 1183	кг/дм^3	1.04	1.21	1.4	1.12	1.85	0.3 в теч. 24 ч
Огнестойкость								
Кислородный индекс	ISO 4589	%	19	26	45-50	22	24.4	18
Испытание нагретой проволокой, 2 мм	МЭК 60695-2	°C	650	960	960	750	960	750° (1.5 мм)
Испытание нагретой проволокой, 3 мм	МЭК 60695-2	°C	650	960	960	750	960	Не определено

(1) Без размягчения полиэфира.

Характеристики	Соответ. стандартам	Ед. изм.	Altuglas	Полипропилен	Полистирол	Полиамид 6	Полиамид 12
Механические характеристики							
Предел прочности на разрыв	ISO 257	МПа	30	35	24	40	30
Деформация при растяжении	ISO 527	%	5	400	36	200	300
Ударная прочность образцов без надреза	ISO 179	кДж/м^2	20	20	63	Без излома	Без излома
Ударная прочность образцов с надрезом	ISO 179	кДж/м^2	3	5	50	31.2	15
Электрические характеристики							
Точка концентрации напряжений	МЭК 60112	-	-	-	KB175	KB175	KB180
Поверхностное сопротивление	МЭК 60093	Ом	≥ 1014	-	> 1013	1012	5 x 1010
Электрическая прочность	МЭК 60243	кВ/мм	13-15	20	≤ 40	23	55
Удельное сопротивление	МЭК 60093	Ом^3·см	> 1015	> 1016	> 1015	1011	3 x 1011
Физические характеристики							
Температура размягчения по Вика (Vicat B)	ISO 306	°C	120-122	75 (vicat A)	79	230	140
Термостойкость	-	°C	−20...+80	−10...+80	−15...+60	−20...+100	−50...+125
Влагопоглощение	ISO 62	%	< 0.5	0.1 в теч. 24 ч	0.1 в теч. 24 ч	1.6	1.5
Плотность	ISO 1183	кг/дм^3	1.18	0.91	1.06	1.14	1.03
Огнестойкость							
Кислородный индекс	ISO 4589	%	18.5	18	18	24	22
Испытание нагретой проволокой, 2 мм	МЭК 60695-2	°C	-	650	650	750	650
Испытание нагретой проволокой, 3 мм	МЭК 60695-2	°C	960	650	650	850	650

Свойства пластмасс
Стойкость к химически активным веществам

В таблице указаны:
- Концентрация химического вещества в %; нас. = насыщенный раствор.
- Химическая стойкость материала:
  +: стойкий
  O: ограничено стойкий
  -: не стойкий

Пластмассы, используемые для производства изделий компании Schneider Electric:
- Акрилонитрил-бутадиен-стирол (ABS)
- Поликарбонат (PC)
- ПВХ (поливинилхлорид)
- Bayblend® (PC + ABS)
- Полиэфир
- Altuglass
- Полипропилен
- Полистирол
- Полиамид 6 и 12
- Стиролбутадиен-стирол (SBS)

Химический агент	ABS		Поли-карбонат		ПВХ		Bayblend®		Полиэфир		Altuglas		Полипро-пилен		Поли-стирол		Полиамид 6		Полиамид 12		SBS	
Ацетон		–		–		–		–		–		O	100	+		–	100	+		+		+
Соляная кислота	15	+	10	+	30	+	20	+	30	+	нас.	+	10	+		O	10	–	10	+	10	+
Лимонная кислота			10	+	нас.	+	10	+	100	+	нас.	+	нас.	+		+	10	O		+	10	+
Молочная кислота	80	+	10	+	90	+	10	–	100	+	20	+	90	+		O	50 90	O –		+ +	нас.	+
Азотная кислота	30	+	10 100	+ –	50	+	10	+	20	+ +	10 100	+ –	25/ 50			O	2 10	O –		–	50	+
Фосфорная кислота	85	+	100	+	нас.	+		+	100	+	10 95	+ –	нас.	+		O	2 10	O –	50	+		+
Серная кислота	50	+	50 100	+ –	96	+	30	+	70	+	30	+	96	+		O	3	–	10	+	96	+
Спирты		O	96	+	96	+		–	50	O	50	O	96	+		+	96	O	96	+		+
Чистый анилин		O		–	100	–		–		O		–	100	+			100	O	100	O		
Бензол		+	100	–		–		+		–		O	100	O			100	+		+		–
Жидкий бром			100	–		–		–					100	–					100	–		–
Жидкий хлор				–	100	–		–	нас.	+		–	100	–			100	O		–	50	+
Морская вода		+	100	+	100	+		+	100	+	100	+		–	100	+			100	+	нас.	+
Бензин		+	100	+	100	O		–	100	+	100	O		–		–	100	+		+		–
Эфир		–	100	O	100	–		–	100	O		+					100	+	100	+		–
Гексан		O		+		O		O		–			100	+			100	+	100	+		–
Масла и смазки		+	100	+	100	+		O	100	+	100	O	100	+		–		+	100	+		–
Ароматические углеводороды		O		–		–		–		–		+	–			–		–		+		–
Мазут		O	100	O	100	+		–	100	+	100	–	100	+			100	+	100	+		–
Нафталин					100	O		–	100	+	100	–	100	+			100	+	100	+		
Нитробензол		–		–	100	–		–				–	100	O				–		O		–
Фенол		–		–	нас.	O		–	20	O		–	нас.	+				–		–	10	O
Минеральные соли				+		+		+		+		+		+						+		+
Растворы йода				O		–		+				–						+				
Толуол		–		–	100	–		–		+		O	100	O		–	100	+	100	+		–
Трихлорэтилен		–		–	100	–		–		–		–	100	O		–	100	–	100	O		–
Мочевина			нас.	+	нас.	+		+					нас.	+			10	+	нас.	+	нас.	O

За информацией о других веществах обращайтесь в Schneider Electric.
Несмотря на то, что приведенные выше данные получены из надёжных источников, информация приведена исключительно для ознакомления и наша компания не отвечает за её достоверность.

Электромагнитная совместимость

Общие сведения

Интенсивность электромагнитного излучения в промышленных условиях неуклонно возрастает, поэтому чувствительное оборудование необходимо устанавливать в специальных защитных оболочках.
Для подавления электромагнитных помех применяются шкафы S3HF, которые благодаря использованию листовой стали и специального уплотнения выполняют две функции:
- обеспечивают экранирование с эффективностью клетки Фарадея;
- эффективно защищают чувствительное оборудование благодаря специальному порядку подключения экранов кабелей и выводов устройств к каркасу из оцинкованной листовой стали.

Электромагнитные помехи

Электромагнитные помехи представляют собой электромагнитное поле, образованное из электрического поля E, возникающего при наличии разности потенциалов, и магнитного поля M, возникающего при протекании тока.
Электромагнитные помехи или «шумы» – это вредные электрические сигналы, влияющие на полезные сигналы и приводящие к сбоям в работе оборудования.
Помехи могут передаваться по электрическим проводникам или через окружающую среду.

Основные источники электромагнитных помех и чувствительное к ним оборудование

- Программируемые контроллеры.
- Электронные цепи или платы.
- Регуляторы.
- Кабели передачи входных сигналов (от детекторов, датчиков, измерительных зондов).
- Кабели передачи аналоговых сигналов.

Основные источники электромагнитных помех	
Оборудование	**Диапазон частот**
Электродвигатели	10 кГц...100 МГц
Трансформаторы/выпрямители	10 кГц...100 МГц
Переключатели индуктивных нагрузок	50 кГц...10 МГц
Аппараты точечной сварки	10 кГц...50 МГц
Люминесцентные лампы	100 кГц...3 МГц
Реле, контакторы	10 кГц...200 МГц
Импульсные источники питания	10 кГц...30 МГц
Компьютеры (внутренние генераторы тактовых импульсов)	50 кГц...200 МГц
Приводы с регулируемой частотой вращения	10 кГц...100 МГц
Индукционные электропечи	0...10 кГц
Кабели питания и т. д.	0...10 кГц

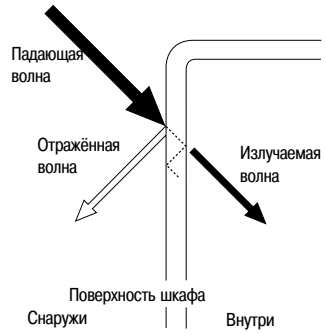

DB300006

Уровень ослабления электромагнитного излучения

Электрические и магнитные волны отражаются от стенок шкафа, изготовленных из листовой стали. Эффективность отражения, или уменьшение интенсивности падающей волны “a”, измеряется в децибелах (дБ) по следующей формуле:

$a = 20 \log \frac{E_0}{E_1}$ (дБ) для электрических волн,

$a = 20 \log \frac{H_0}{H_1}$ (дБ) для магнитных волн,

где E0 и E1 – текущие значения напряженности электрического поля до и после контакта с поверхностью шкафа, соответственно.

H0 и H1 – значения напряженности магнитного поля.

Электромагнитная совместимость

Пример ослабления электромагнитного поля шкафами S3HF

Поверхность шкафа, содержащая 55 % алюминия, обеспечивает высокую степень отражения электромагнитного излучения.
На рисунке представлен график зависимости ослабления электромагнитного излучения (дБ) от частоты (МГц).

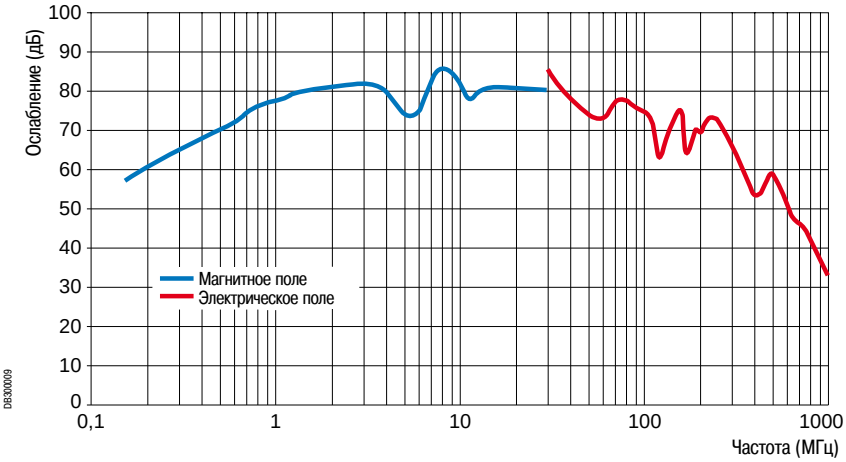

Установка

По частоте электромагнитные помехи делятся на:
- Низкочастотные кондуктивные (до 30 МГЦ)
- Высокочастотные помехи от паразитного излучения (более 1 МГц).

Рекомендуется выбирать компоненты с наиболее экономичным способом установки.

Низкочастотные помехи

- Важное влияние оказывают устройства защиты:
  – фильтры, ограничители перенапряжений, изолирующие трансформаторы цепей питания;
  – длина кабелей.

Высокочастотные помехи

- Влияние электромонтажа:
  – подключение заземления, длина и сечение кабелей;
  – правильный выбор и прокладка кабеля, выполнение соединений;
  – тип шкафа и его установка.

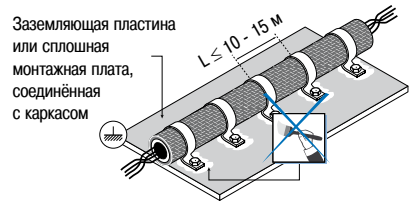

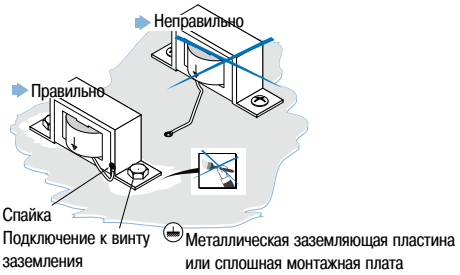

Специальные требования

Подключение экранирующей оплётки

Экранирующую оплётку рекомендуется подключать к земле с обоих концов кабеля. Кроме того, рекомендуется увеличить количество промежуточных точек её подключения к земле.
Если экранирующая оплётка будет заземлена только с одного конца, то между двумя концами оплётки может образоваться значительная разность потенциалов. Кроме того, такая экранирующая оплётка будет неэффективна против внешних высокочастотных помех.

Трансформаторы

Шасси трансформатора должны быть соединено со сплошной монтажной платой, используемой для крепления оборудования.

Электромагнитная совместимость

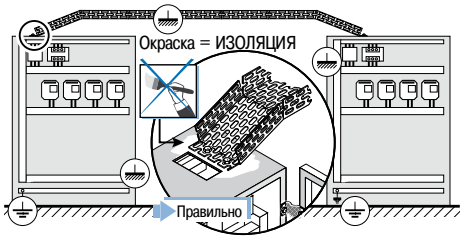

DB300010

Прокладка кабелей

Металлические кабелепроводы и трубы при правильном подсоединении обеспечивают высокоэффективное вторичное экранирование кабелей.
Кабельные наконечники должны подсоединяться к металлическому шкафу с помощью винтов таким образом, чтобы был обеспечен эффективный контакт.

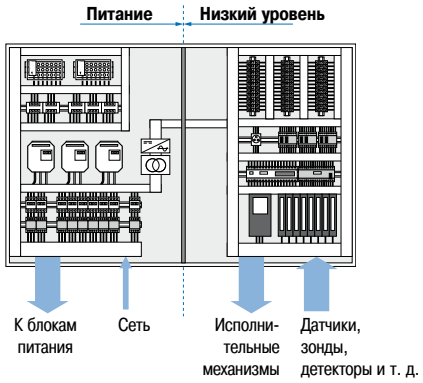

DB300011

Шкафы

Излучающее оборудование и чувствительные к помехам компоненты должны размещаться в разных шкафах или располагаться на достаточном расстоянии друг от друга.

Примечание: для получения более подробной информации обратитесь в местное представительство Schneider Electric или прочитайте нашу учебную брошюру «Электромагнитная совместимость».

Потенциально взрывоопасная среда: важная информация

Директива по оборудованию 94/9/CE: определяет ответственность производителя.

Директива по средствам защиты 99/92/CE: определяет ответственность потребителя.

Что такое ATEX?

- Это термин, обозначающий взрывоопасные атмосферы (EXplosive ATmospheres) и стандарты на соответствующие системы защиты и оборудование.
- К ним относятся две европейские директивы ATEX 99/92/CE и ATEX 94/9/CE, международные стандарты МЭК 60079 и МЭК 61241 и гармонизированные с ними европейские стандарты EN.



Определение взрывоопасной атмосферы согласно ATEX

- Взрывоопасная атмосфера – это смесь горючих веществ в виде газа, паров, пыли (в виде облака или осадка), которая, находясь в воздухе при нормальных атмосферных условиях, может полностью или частично воспламениться в форме взрыва при появлении искры.

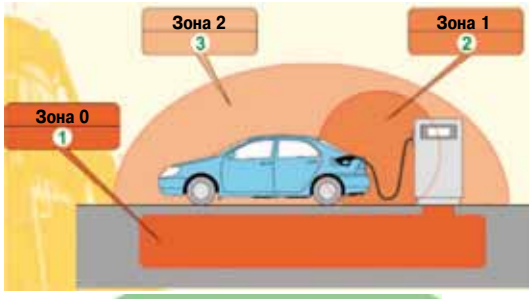

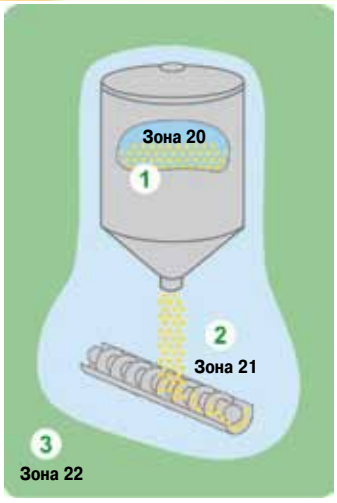

Классификация взрывоопасных атмосфер

- В соответствии с директивой 99/92/CE и стандартами МЭК, взрывоопасные атмосферы классифицируются по группам и зонам:

Группа оборудования	Категории/наличие взрывоопасной атмосферы	Классификация опасных зон	Атмосфера
Группа I Шахтное	**M1 и M2**	**Газ и пыль (G & D)**	
Группа II Наземного применения	1 Постоянно или часто	**Зона 0:** газ и пар	G
		Зона 20: взвесь и пыль	D
	2 Периодически	**Зона 1:** газ и пар	G
		Зона 21: взвесь и пыль	D
	3 Редко	**Зона 2:** газ и пар	G
		Зона 22: взвесь и пыль	D

Требования к оборудованию в потенциально взрывоопасной среде

- Согласно европейской директиве ATEX 94/9/CE с 01 июля 2003 г. во взрывоопасных зонах (с горючим газом или пылью) разрешается эксплуатировать только сертифицированное электрическое и неэлектрическое оборудование.
- Сертификация должна проводиться сертификационным бюро в соответствии с указанной директивой.
- Бюро оценивает качество продукции и сертифицирует изделие на соответствие требованиям взрывобезопасности согласно указанной директиве и международным стандартам.
- В сертификате указывается маркировка, которая должна наноситься на изделие: группа оборудования, зона и атмосфера, в которой оно может эксплуатироваться.
- Стандарты определяют следующие типы защиты электрического оборудования:

Электрическое оборудование				
CENELEC	**МЭК**	**Газ: обозначение типа защиты**	**CENELEC/МЭК**	**Пыль: обозначение типа защиты**
EN 60079-0	МЭК 60079-0	Общие требования	МЭК/EN 61241-0	Общие требования
EN 50015	МЭК 60079-6	**O**-заполнение маслом	МЭК/EN 61241-1	**tD**-защита оболочкой
EN 50016	МЭК 60079-2	**p**-повышенное давление внутри оболочки	МЭК/EN 61241-4	**pD**-защита повышенным давлением
EN 50017	МЭК 60079-5	**q**-заполнение кварцевым порошком	МЭК/EN 61241-11	**iD**-защита искробезопасной электрической цепью
EN 60079-1	МЭК 60079-1	**d**-взрывонепроницаемая оболочка	МЭК/EN 61241-18	**mD**-защита герметизацией компаундом
EN 60079-7	МЭК 60079-7	**e**-повышенная безопасность		
EN 50020	МЭК 60079-11	**i**-искробезопасная электрическая цепь		
EN 60079-15	МЭК 60079-15	**n**-защита вида “n”		

Степень защиты

Оборудование, эксплуатируемое в опасных зонах, должно обладать уровнем защиты не ниже IP54, но может быть протестировано или сертифицировано на более высокий уровень защиты.

- Оболочки сертифицируются как части НКУ. Внутри оболочки устанавливаются другие электрические, пневматические и гидравлические компоненты, предназначенные для эксплуатации во взрывоопасных зонах. Собранное НКУ, в свою очередь, также должно быть сертифицировано на соответствие ATEX и удовлетворять требованиям декларации соответствия.



Области применения оболочек Schneider Electric, предназначенных для эксплуатации во взрывоопасной атмосфере

3 типа материалов для настенных шкафов

- Сталь
- Нержавеющая сталь
- Полиэфир

Три типа оболочек

- Все настенные шкафы, упоминаемые в данном документе, соответствуют требованиям стандартов по защите от взрыва в атмосферах, где может присутствовать взрывоопасный газ или пыль.
- Предлагаемые компанией Schneider Electric шкафы предназначены для эксплуатации в зонах группы II категории 2.

Зоны применения настенных шкафов ATEX компании Schneider Electric.

Группа оборудования	Категории/наличие взрывоопасной атмосферы	Классификация опасных зон	Атмосфера
Группа I Шахтное	**M1 и M2**	**Газ и пыль (G & D)**	
Группа II Наземного применения	1 Постоянно или часто	**Зона 0:** газ и пар	G
		Зона 20: взвесь и пыль	D
	2 Периодически	**Зона 1:** газ и пар	G
		Зона 21: взвесь и пыль	D
	3 Редко	**Зона 2:** газ и пар	G
		Зона 22: взвесь и пыль	D

- Шкафы, предназначенные для эксплуатации в атмосфере категории 2, могут использоваться в атмосфере категории 3.
- Наши изделия относятся к категории «повышенная безопасность» “e” (Ex e), а не «взрывонепроницаемая оболочка» “d” (Ex d).
- Настенные шкафы имеют следующую маркировку:
  Ex II 2 GD Ex e II Ex tD A21 IP66 в соответствии с директивой 94/9/CE
  и стандартами EN 60079-0 (2004), EN 60079-7 (2006), EN 61241-0 (2005) и EN 61241-1 (2004).
- Настенные шкафы обеспечивают степень защиты IP66 согласно стандарту EN 60529, что превышает рекомендации директивы ATEX.
- Соблюдение и постоянство заявленного уровня качества гарантируется сертификацией и регулярными проверками наших производственных предприятий.

Обозначения на табличке с маркировкой соответствия директиве ATEX на настенных шкафах

Скачать сертификаты ATEX на нашу продукцию можно на сайте Schneider Electric.

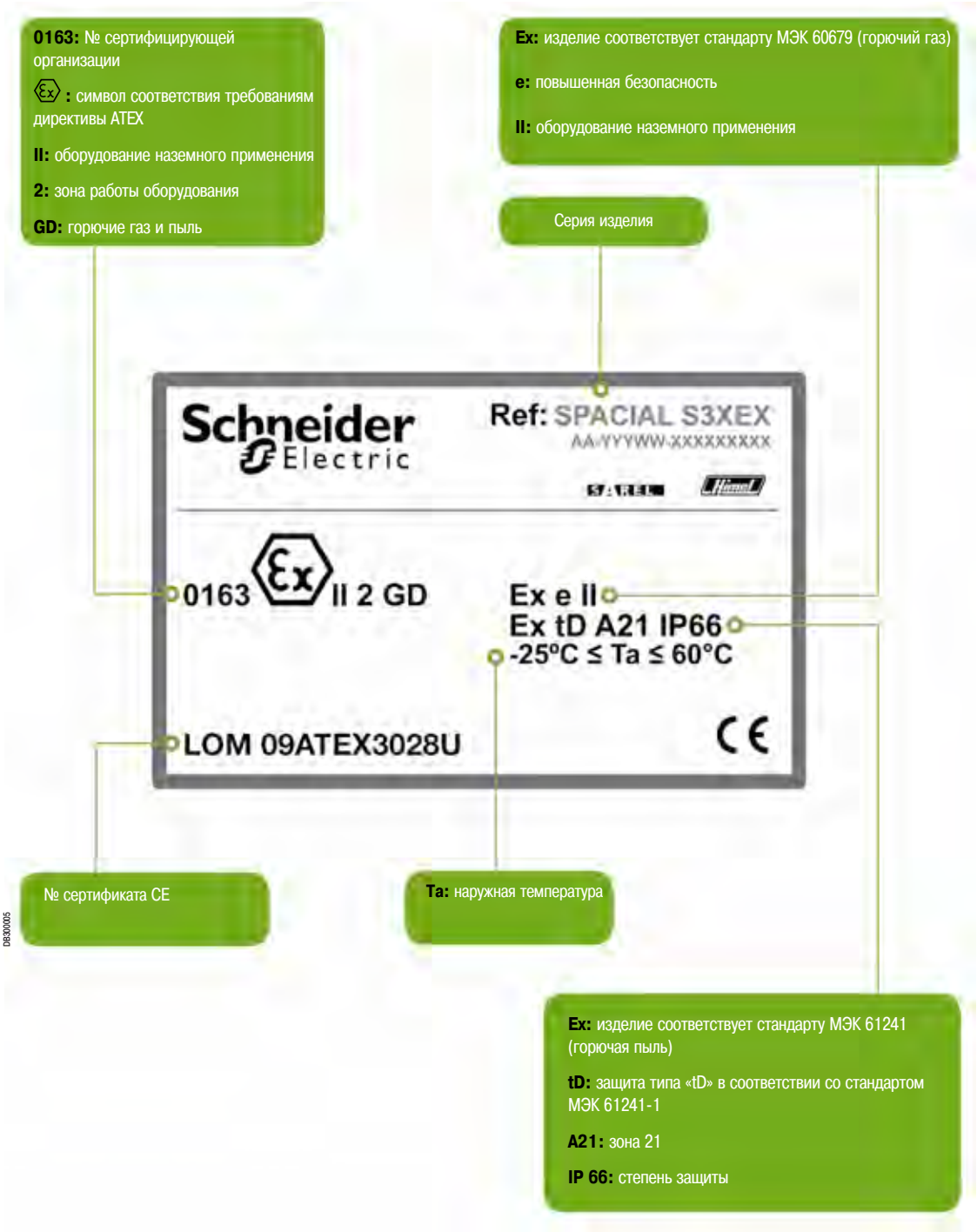

Перечень запасных частей
Таблица выбора

Описание	Тип	Шкафы из стали													№ по каталогу
		Настенные							Напольные						
		S3D	S3DM	S3DC	S3DCD	S3DB	CRN	CRNG	OLN	CMO	S6000	S18500	SF	SM	
Стандартные дверные петли со штифтами, 4 шт. OLN/S6000	Принадлеж. для двери								●		●				NSYDHS6
Стандартные дверные петли со штифтами, 4 шт. CMO/S18500	Принадлеж. для двери									●		●			NSYDHS18
Стандартное уплотнение для панели кабельного ввода, 2000 мм OLN/CMO/S6000/S18500	Принадлеж. для двери								●	●	●	●			NSYGKTS6
Комплект из 4 петель и крепёжные элементы для SF/SM	Принадлеж. для двери												●	●	NSYDHSF
Стандартная петля Spacial	Принадлеж. для двери						●								NSYBICRN
Уплотнение для двойной двери	Принадлеж. для двери	●													NSYGDD
Комплект из 5 переходников и 5 кулачков S3D	Принадлеж. для двери	●													NSYS3DTL
Прозрачная дверь В300хШ250 CRN	Двери						●								NSYDCRN3025T
Прозрачная дверь В300хШ300 CRN	Двери						●								NSYDCRN33T
Прозрачная дверь В300хШ400 CRN	Двери						●								NSYDCRN34T
Прозрачная дверь В400хШ300 CRN	Двери						●								NSYDCRN43T
Прозрачная дверь В400хШ400 CRN	Двери						●								NSYDCRN44T
Прозрачная дверь В400хШ600 CRN	Двери						●								NSYDCRN46T
Прозрачная дверь В500хШ400 CRN	Двери						●								NSYDCRN54T
Прозрачная дверь В500хШ500 CRN	Двери						●								NSYDCRN55T
Прозрачная дверь В600хШ400 CRN	Двери						●								NSYDCRN64T
Прозрачная дверь В600хШ500 CRN	Двери						●								NSYDCRN65T
Прозрачная дверь В600хШ600 CRN	Двери						●								NSYDCRN66T
Прозрачная дверь В600хШ800 CRN	Двери						●								NSYDCRN68T
Прозрачная дверь В700хШ500 CRN	Двери						●								NSYDCRN75T
Прозрачная дверь В800хШ600 CRN	Двери						●								NSYDCRN86T
Прозрачная дверь В800хШ800 CRN	Двери						●								NSYDCRN88T
Прозрачная дверь В1000хШ600 CRN	Двери						●								NSYDCRN106T
Прозрачная дверь В1000хШ800 CRN	Двери						●								NSYDCRN108T
Сплошная дверь 300x200 S3D	Двери	●													NSYDS3D32
Сплошная дверь 300x250 S3D	Двери	●													NSYDS3D325
Сплошная дверь 300x300 S3D	Двери	●													NSYDS3D33
Сплошная дверь 300x400 S3D	Двери	●													NSYDS3D34
Сплошная дверь 400x300 S3D	Двери	●													NSYDS3D43
Сплошная дверь 400x400 S3D	Двери	●													NSYDS3D44
Сплошная дверь 400x600 S3D	Двери	●													NSYDS3D46
Сплошная дверь 500x300 S3D	Двери	●													NSYDS3D53
Сплошная дверь 500x400 S3D	Двери	●													NSYDS3D54
Сплошная дверь 500x500 S3D	Двери	●													NSYDS3D55
Сплошная дверь 600x400 S3D	Двери	●													NSYDS3D64
Сплошная дверь 600x500 S3D	Двери	●													NSYDS3D65
Сплошная дверь 600x600 S3D	Двери	●													NSYDS3D66
Сплошная дверь 600x800 S3D	Двери	●													NSYDS3D68
Сплошная дверь 700x500 S3D	Двери	●													NSYDS3D75
Сплошная дверь 800x600 S3D	Двери	●													NSYDS3D86
Сплошная дверь 800x800 S3D	Двери	●													NSYDS3D88
Сплошная дверь 800x1000 S3D	Двери	●													NSYDS3D810
Сплошная дверь 800x500 правая S3D	Двери	●													NSYDS3D85R
Сплошная дверь 800x500 левая S3D	Двери	●													NSYDS3D85L
Сплошная дверь 800x600 правая S3D	Двери	●													NSYDS3D86R
Сплошная дверь 800x600 левая S3D	Двери	●													NSYDS3D86L
Сплошная дверь 1000x600 S3D	Двери	●													NSYDS3D106
Сплошная дверь 1000x800 S3D	Двери	●													NSYDS3D108
Сплошная дверь 1000x1000 S3D	Двери	●													NSYDS3D1010
Сплошная дверь 1200x1000 S3D	Двери	●													NSYDS3D1210
Сплошная дверь 1000x500 правая S3D	Двери	●													NSYDS3D105R
Сплошная дверь 1000x500 левая S3D	Двери	●													NSYDS3D105L
Сплошная дверь 1000x600 правая S3D	Двери	●													NSYDS3D106R
Сплошная дверь 1000x600 левая S3D	Двери	●													NSYDS3D106L
Сплошная дверь 1200x600 S3D	Двери	●													NSYDS3D126
Сплошная дверь 1200x800 S3D	Двери	●													NSYDS3D128
Сплошная дверь 1200x500 правая S3D	Двери	●													NSYDS3D125R
Сплошная дверь 1200x500 левая S3D	Двери	●													NSYDS3D125L
Сплошная дверь 1200x600 правая S3D	Двери	●													NSYDS3D126R
Сплошная дверь 1200x600 левая S3D	Двери	●													NSYDS3D126L
Сплошная дверь 1400x500 правая S3D	Двери	●													NSYDS3D145R
Сплошная дверь 1400x500 левая S3D	Двери	●													NSYDS3D145L
Сплошная дверь 500x500 S3DCD	Двери				●										NSYDS3DCD55
Сплошная дверь 600x600 S3DCD	Двери				●										NSYDS3DCD66
Сплошная дверь 700x500 S3DCD	Двери				●										NSYDS3DCD75
Сплошная дверь 800x600 S3DCD	Двери				●										NSYDS3DCD86
Сплошная дверь 1000x600 S3DCD	Двери				●										NSYDS3DCD106
Сплошная дверь 1000x800 S3DCD	Двери				●										NSYDS3DCD108
Сплошная дверь 1000x1000 S3DCD	Двери				●										NSYDS3DCD1010
Сплошная дверь 1200x1000 S3DCD	Двери				●										NSYDS3DCD1210
Сплошная дверь 300x200 S3DC	Двери			●											NSYDS3DC32
Сплошная дверь 300x300 S3DC	Двери			●											NSYDS3DC33
Сплошная дверь 400x300 S3DC	Двери			●											NSYDS3DC43
Сплошная дверь 400x400 S3DC	Двери			●											NSYDS3DC44
Сплошная дверь 500x400 S3DC	Двери			●											NSYDS3DC54
Сплошная дверь 500x500 S3DC	Двери			●											NSYDS3DC55
Сплошная дверь 600x400 S3DC	Двери			●											NSYDS3DC64
Сплошная дверь 600x600 S3DC	Двери			●											NSYDS3DC66
Сплошная дверь 700x500 S3DC	Двери			●											NSYDS3DC75
Сплошная дверь 800x600 S3DC	Двери			●											NSYDS3DC86
Сплошная дверь 800x800 S3DC	Двери			●											NSYDS3DC88
Сплошная дверь 1000x600 S3DC	Двери			●											NSYDS3DC106
Сплошная дверь 1000x800 S3DC	Двери			●											NSYDS3DC108
Сплошная дверь 1000x1000 S3DC	Двери			●											NSYDS3DC1010
Сплошная дверь 1200x800 S3DC	Двери			●											NSYDS3DC128
Сплошная дверь 1200x1000 S3DC	Двери			●											NSYDS3DC1210
Сплошная дверь 250x300 S3DB	Двери					●									NSYDS3DB2530

Перечень запасных частей
Таблица выбора

Описание	Тип	Шкафы из стали													№ по каталогу
		Настенные							Напольные						
		S3D	S3DM	S3DC	S3DCD	S3DB	CRN	CRNG	OLN	CMO	S6000	S18500	SF	SM	
Сплошная дверь 250x400 S3DB	Двери					●									NSYDS3DB2540
Сплошная дверь 250x500 S3DB	Двери					●									NSYDS3DB2550
Сплошная дверь 300x300 S3DB	Двери					●									NSYDS3DB33
Сплошная дверь 300x400 S3DB	Двери					●									NSYDS3DB34
Сплошная дверь 300x500 S3DB	Двери					●									NSYDS3DB35
Сплошная дверь 300x600 S3DB	Двери					●									NSYDS3DB36
Сплошная дверь 400x300 S3DB	Двери					●									NSYDS3DB43
Сплошная дверь 400x800 S3DB	Двери					●									NSYDS3DB48
Сплошная дверь 500x400 S3DB	Двери					●									NSYDS3DB54
Сплошная дверь 600x400 S3DB	Двери					●									NSYDS3DB64
Прозрачная дверь 300x250 S3D	Двери	●													NSYDS3D325T
Прозрачная дверь 300x300 S3D	Двери	●													NSYDS3D33T
Прозрачная дверь 300x400 S3D	Двери	●													NSYDS3D34T
Прозрачная дверь 300x600 S3D	Двери	●													NSYDS3D36T
Прозрачная дверь 400x300 S3D	Двери	●	●												NSYDS3D43T
Прозрачная дверь 400x400 S3D	Двери	●													NSYDS3D44T
Прозрачная дверь 400x600 S3D	Двери	●													NSYDS3D46T
Прозрачная дверь 500x300 S3D	Двери	●													NSYDS3D53T
Прозрачная дверь 500x400 S3D	Двери	●	●												NSYDS3D54T
Прозрачная дверь 500x500 S3D	Двери	●													NSYDS3D55T
Прозрачная дверь 500x600 S3D	Двери	●													NSYDS3D56T
Прозрачная дверь 600x400 S3D	Двери	●	●												NSYDS3D64T
Прозрачная дверь 600x500 S3D	Двери	●													NSYDS3D65T
Прозрачная дверь 600x600 S3D	Двери	●	●												NSYDS3D66T
Прозрачная дверь 600x800 S3D	Двери	●													NSYDS3D68T
Прозрачная дверь 700x500 S3D	Двери	●	●												NSYDS3D75T
Прозрачная дверь 700x600 S3D	Двери	●													NSYDS3D76T
Прозрачная дверь 800x600 S3D	Двери	●	●												NSYDS3D86T
Прозрачная дверь 800x800 S3D	Двери	●													NSYDS3D88T
Прозрачная дверь 1000x600 S3D	Двери	●	●												NSYDS3D106T
Прозрачная дверь 1000x800 S3D	Двери	●	●												NSYDS3D108T
Прозрачная дверь 1000x1000 S3D	Двери	●													NSYDS3D1010T
Прозрачная дверь 1200x600 S3D	Двери	●													NSYDS3D126T
Прозрачная дверь 1200x800 S3D	Двери	●													NSYDS3D128T
Прозрачная дверь 1200x1000 S3D	Двери	●													NSYDS3D1210T
Прозрачная дверь 1000x500 правая S3D	Двери	●													NSYDS3D105TR
Прозрачная дверь 1000x500 левая S3D	Двери	●													NSYDS3D105TL
Прозрачная дверь 1200x500 правая S3D	Двери	●													NSYDS3D125TR
Прозрачная дверь 1200x500 левая S3D	Двери	●													NSYDS3D125TL
Сплошная дверь В200хШ200 CRN	Двери						●								NSYDCRN22
Сплошная дверь В200хШ300 CRN	Двери						●								NSYDCRN23
Сплошная дверь В250хШ200 CRN	Двери						●								NSYDCRN2520
Сплошная дверь В300хШ250 CRN	Двери						●								NSYDCRN3025
Сплошная дверь В300хШ300 CRN	Двери						●								NSYDCRN33
Сплошная дверь В300хШ400 CRN	Двери						●								NSYDCRN34
Сплошная дверь В300хШ450 CRN	Двери						●								NSYDCRN3045
Сплошная дверь В400хШ300 CRN	Двери						●								NSYDCRN43
Сплошная дверь В400хШ400 CRN	Двери						●								NSYDCRN44
Сплошная дверь В400хШ600 CRN	Двери						●								NSYDCRN46
Сплошная дверь В500хШ400 CRN	Двери						●								NSYDCRN54
Сплошная дверь В500хШ500 CRN	Двери						●								NSYDCRN55
Сплошная дверь В600хШ400 CRN	Двери						●								NSYDCRN64
Сплошная дверь В600хШ500 CRN	Двери						●								NSYDCRN65
Сплошная дверь В600хШ600 CRN	Двери						●								NSYDCRN66
Сплошная дверь В600хШ800 CRN	Двери						●								NSYDCRN68
Сплошная дверь В700хШ500 CRN	Двери						●								NSYDCRN75
Сплошная дверь В800хШ600 CRN	Двери						●								NSYDCRN86
Сплошная дверь В800хШ800 CRN	Двери						●								NSYDCRN88
Сплошная дверь В1000хШ600 CRN	Двери						●								NSYDCRN106
Сплошная дверь В1000хШ800 CRN	Двери						●								NSYDCRN108
Декорат. элемент для верхней панели 1000 мм CMO/S18500	Двери									●		●			NSYTRIM10S18
Сплошная дверь В1800хШ600 мм для OLN/S6000/CMO/S18500	Двери								●	●	●	●			OLPU186
Сплошная дверь В1800хШ800 мм для OLN/S6000/CMO/S18500	Двери								●	●	●	●			OLPU188
Сплошная дверь В2000хШ600 мм для OLN/S6000/CMO/S18500	Двери								●	●	●	●			OLPU206
Сплошная дверь В2000хШ800 мм для OLN/S6000/CMO/S18500	Двери								●	●	●	●			OLPU208
Сплошная дверь В2000хШ1000 мм для OLN/S6000/CMO/S18500	Двери								●	●	●	●			OLPU2010
Прозрачная дверь В1800хШ800 мм для OLN/S6000/CMO/S18500	Двери								●	●	●	●			OLPU188KT
Прозрачная дверь В2000хШ800 мм для OLN/S6000/CMO/S18500	Двери								●	●	●	●			OLPU208KT
Комплект из 500 этикеток для маркировки заземления	Принадлежности для заземления	●	●	●		●	●	●							NSYSWMEL
100 винтов для платы кабельного ввода S3D	Крепёж	●	●					●							NSYS3DCGSB
Стандартный крепёж для платы кабельного ввода	Крепёж	●	●					●							NSYS3DCGPSTDSB
Стандартная ручка, цвет RAL 7011 OLN/CMO/S6000/S18500	Принадлежности для запирания								●	●	●	●			NSYSDH
Плоская накладка замка под ключ с 2 бородками 5 мм для OLN/CMO/S6000/S18500/Spacial SD	Принадлежности для запирания								●	●	●	●			NSYEMPOLN
Система блокировки для шкафов с одинарной дверью, исполнение 1200H	Принадлежности для запирания								●	●	●	●			NSYLCK12S6
Система блокировки для шкафов с одинарной дверью, исполнение 1600H	Принадлежности для запирания								●	●	●	●			NSYLCK16S6

Перечень запасных частей
Таблица выбора

Описание	Тип	Шкафы из стали												№ по каталогу
		Настенные							Напольные					
		S3D	S3DM	S3DC	S3DCD	S3DB	CRN	CRNG	OLN	CMO	S6000	S18500	SF	SM	
Система блокировки для шкафов с одинарной дверью, исполнение 1800H	Принадлежности для запирания								•	•	•	•			NSYLCK18S6
Система блокировки для шкафов с одинарной дверью, исполнение 2000H	Принадлежности для запирания								•	•	•	•			NSYLCK20S6
Система блокировки для шкафов с одинарной дверью, исполнение 2200H	Принадлежности для запирания								•	•	•	•			NSYLCK22S6
Система блокировки для шкафов с одинарной дверью, исполнение 1200H Spacial SF/SM (правосторонняя дверь для исполнения с двойной дверью)	Принадлежности для запирания												•	•	NSYLCK12SF
Система блокировки для шкафов с одинарной дверью, исполнение 1600H Spacial SF/SM (правосторонняя дверь для исполнения с двойной дверью)	Принадлежности для запирания												•	•	NSYLCK16SF
Система блокировки для шкафов с одинарной дверью, исполнение 1800H Spacial SF/SM (правосторонняя дверь для исполнения с двойной дверью)	Принадлежности для запирания												•	•	NSYLCK18SF
Система блокировки для шкафов с одинарной дверью, исполнение 2000H Spacial SF/SM (правосторонняя дверь для исполнения с двойной дверью)	Принадлежности для запирания												•	•	NSYLCK20SF
Система блокировки для шкафов с одинарной дверью, исполнение 2200H Spacial SF/SM (правосторонняя дверь для исполнения с двойной дверью)	Принадлежности для запирания												•	•	NSYLCK22SF
Система блокировки для шкафов с двойной дверью Дверь отходящего шкафа Spacial SF/SM	Принадлежности для запирания												•	•	NSYLCKSF
Комплект из 10 направляющих тяг S3D	Принадлежности для запирания	•	•	•											NSYS3DLG
Стандартный замок для S3DC	Принадлежности для запирания			•	•										NSYAEDLS3DC
Стандартный ключ с 2 бородками 3 мм S3D	Принадлежности для запирания	•	•			•									NSYAEDLS3DKDB3
Система блокировки с 3 точками запирания, B = 600 мм S3D	Принадлежности для запирания	•	•	•											NSYBTAS3D60
Система блокировки с 3 точками запирания, B = 700 мм S3D	Принадлежности для запирания	•	•	•	•										NSYBTAS3D70
Система блокировки с 3 точками запирания, B = 800 мм S3D	Принадлежности для запирания	•	•	•	•										NSYBTAS3D80
Система блокировки с 3 точками запирания, B = 1000 мм S3D	Принадлежности для запирания	•	•	•	•										NSYBTAS3D100
Система блокировки с 3 точками запирания, B = 1200 мм S3D	Принадлежности для запирания	•		•	•										NSYBTAS3D120
Система блокировки с 3 точками запирания, B = 1400 мм S3D	Принадлежности для запирания	•													NSYBTAS3D140
Ручка с ключом 2244E S3D	Принадлежности для запирания	•													NSYAEDL2244S3D
Ручка с ключом 4322A S3D	Принадлежности для запирания	•													NSYAEDL4322S3D
Ручка с ключом 1332E S3D	Принадлежности для запирания	•													NSYAEDL1332S3D
Ручка с ключом 3132A S3D	Принадлежности для запирания	•													NSYAEDL3132S3D
Ручка с ключом 2132A S3D	Принадлежности для запирания	•													NSYAEDL2132S3D
Ручка с ключом 2124E S3D	Принадлежности для запирания	•													NSYAEDL2124S3D
Ручка с ключом 2314E S3D	Принадлежности для запирания	•													NSYAEDL2314S3D
Ручка с ключом 2241A S3D	Принадлежности для запирания	•													NSYAEDL2241S3D
Ручка с ключом 2322A S3D	Принадлежности для запирания	•													NSYAEDL2322S3D
Ручка с ключом 3432E S3D	Принадлежности для запирания	•													NSYAEDL3432S3D
Ручка с ключом 520 S3D	Принадлежности для запирания	•													NSYAEDL520S3D
Ручка с ключом 4324E S3D	Принадлежности для запирания	•													NSYAEDL4324S3D
Ручка с ключом 3123E S3D	Принадлежности для запирания	•													NSYAEDL3123S3D
Ручка с ключом 2131A S3D	Принадлежности для запирания	•													NSYAEDL2131S3D
Ручка с ключом 610E S3D	Принадлежности для запирания	•													NSYAEDL610S3D
Ручка с ключом 1344E S3D	Принадлежности для запирания	•													NSYAEDL1344S3D
Ручка с ключом 601 S3D	Принадлежности для запирания	•													NSYAEDL601S3D
Ручка с ключом 705E S3D	Принадлежности для запирания	•													NSYAEDL705S3D
Ручка с ключом 2432E S3D	Принадлежности для запирания	•													NSYAEDL2432S3D
Ручка с ключом 2133A S3D	Принадлежности для запирания	•													NSYAEDL2133S3D
Ручка с ключом 5124A S3D	Принадлежности для запирания	•													NSYAEDL5124S3D

Перечень запасных частей
Таблица выбора

Описание	Тип	Шкафы из стали													№ по каталогу
		Настенные							Напольные						
		S3D	S3DM	S3DC	S3DCD	S3DB	CRN	CRNG	OLN	CMO	S6000	S18500	SF	SM	
Замок TCRE1 для CRN	Принадлежности для запирания						●								**NSYTCRE1**
Замок TCRE12 для CRN	Принадлежности для запирания						●								**NSYTCRE12**
Комплект из 50 заглушек на отверстия петель WM	Панели	●	●	●	●	●		●							**NSYSWMCH**
Комплект из 50 заглушек на отверстия задней панели WM	Панели	●	●	●	●	●	●	●							**NSYSWMBP**
Декоративный элемент для верхней панели, 600 мм OLN/S6000	Панели								●		●				**NSYTRIM6S6**
Декоративный элемент для верхней панели, 800 мм OLN/S6000	Панели								●		●				**NSYTRIM8S6**
Декоративный элемент для верхней панели, 1000 мм OLN/S6000	Панели								●		●				**NSYTRIM10S6**
Декоративный элемент для верхней панели, 600 мм CMO/S18500	Панели									●		●			**NSYTRIM6S18**
Декоративный элемент для верхней панели, 800 мм CMO/S18500	Панели									●		●			**NSYTRIM8S18**
Боковая панель В1800хШ500 для OLN/S6000/CMO/S18500	Панели								●	●	●				**2PLOL185**
Боковая панель В1800хШ600 для OLN/S6000/CMO/S18500	Панели								●	●	●				**2PLOL186**
Боковая панель В2000хШ500 для OLN/S6000/CMO/S18500	Панели								●	●	●				**2PLOL205**
Боковая панель В2000хШ600 для OLN/S6000/CMO/S18500	Панели								●	●	●				**2PLOL206**
Боковая панель В2000хШ800 для OLN/S6000/CMO/S18500	Панели								●	●	●				**2PLOL208**

Перечень запасных частей
Таблица выбора

Описание	Тип	Шкафы из нерж. стали			Шкафы из пластика		Специализированные шкафы						№ по каталогу
		Настенные	Напольные		Настенные	Напольные	ЧМИ				ЭМС	ATEX	
		S3X	SFX	SMX	PLM	PLA	S3CM	SD	SDX	SMXPC	S3HF	S3DEX	
Плата каб. ввода SFX64	Платы каб. ввода		●										NSYCEX1
Плата каб. ввода SMX64/SFX65	Платы каб. ввода		●	●									NSYCEX2
Платы каб. ввода SDX85/SMX85/SFX86	Платы каб. ввода		●	●					●				NSYCEX7
Плата каб. ввода SFX84	Платы каб. ввода		●										NSYCEX4
Плата каб. ввода SMX103	Платы каб. ввода			●									NSYCEX10
Плата каб. ввода SMX104	Платы каб. ввода			●									NSYCEX11
Плата каб. ввода SMX104 316L	Платы каб. ввода			●									NSYCEX12
Плата каб. ввода SMX124	Платы каб. ввода			●									NSYCEX14
Плата каб. ввода SMX124 316L	Платы каб. ввода			●									NSYCEX15
Плата каб. ввода SMX125 316L	Платы каб. ввода			●									NSYCEX17
Плата каб. ввода SMX84/SMX164	Платы каб. ввода			●									NSYCEX5
Плата каб. ввода SMX166	Платы каб. ввода			●									NSYCEX8
Плата каб. ввода SMX166 316L	Платы каб. ввода			●									NSYCEX9
Плата каб. ввода SMX84/SMX164 316L	Платы каб. ввода			●									NSYCEX6
Плата каб. ввода SDX105/SFX106	Платы каб. ввода		●						●				NSYCEX13
Плата каб. ввода SDX125/SMX125	Платы каб. ввода			●					●				NSYCEX16
Плата каб. ввода SDX65/SFX126	Платы каб. ввода		●						●				NSYCEX3
Плата каб. ввода 800x400 мм SFX	Платы каб. ввода		●										NSYCEX84A
Плата каб. ввода, 2-мод., Ш600 мм SD	Платы каб. ввода							●					NSYCESD6R
Плата каб. ввода, 2-мод., Ш800 мм SD	Платы каб. ввода							●					NSYCESD8R
Плата каб. ввода, 2-мод., Ш1000 мм SD	Платы каб. ввода							●					NSYCESD10R
Плата каб. ввода, 2-мод., Ш1200 мм SD	Платы каб. ввода							●					NSYCESD12R
Плата каб. ввода, 2-мод., Ш600xГ800 мм SD	Платы каб. ввода							●					NSYFCESD68
Плата каб. ввода, 2-мод., Ш800xГ800 мм SD	Платы каб. ввода							●					NSYFCESD88
Плата каб. ввода, 2-мод., Ш1000xГ800 мм SD	Платы каб. ввода							●					NSYFCESD108
Плата каб. ввода, 2-мод., Ш1200xГ800 мм SD	Платы каб. ввода							●					NSYFCESD128
Плата каб. ввода, 2-мод., Ш1600xГ800 мм SD	Платы каб. ввода							●					NSYFCESD168
Плата каб. ввода, 2-мод., Ш800xГ1000 мм SD	Платы каб. ввода							●					NSYFCESD810
Плата каб. ввода, 2-мод., Ш1000xГ1000 мм SD	Платы каб. ввода							●					NSYFCESD1010
Плата каб. ввода, 2-мод., Ш1200xГ1000 мм SD	Платы каб. ввода							●					NSYFCESD1210
Плата каб. ввода, 2-мод., Ш1600xГ1000 мм SD	Платы каб. ввода							●					NSYFCESD1610
Петли для компакт. шкафа управления SD	Принадлеж. для двери							●					NSYHSD
Петли для шкафа управления с консолью SD	Принадлеж. для двери							●					NSYHSDF
Стандартная петля Spacial CRN	Принадлеж. для двери						●						NSYBICRN
Петля PLA (откр. 120°)	Принадлеж. для двери					●							NSYAEDPLA004
Оси двери PLAZT (откр. 180°)	Принадлеж. для двери					●							NSYAEDPLA005
Направляющая тяги на дверь PLA (2 шт.)	Принадлеж. для двери					●							NSYAEDPLA001
Направляющая тяги на 1 дверь PLA (2 шт.)	Принадлеж. для двери					●							NSYAEDPLA002
Направляющая тяги на 2 двери PLA (2 шт.)	Принадлеж. для двери					●							NSYAEDPLA003
Дверная петля NSYPLM32	Принадлеж. для двери				●								NSYAEDHPLM32
Дверная петля NSYPLM3025	Принадлеж. для двери				●								NSYAEDHPLM3025
Дверная петля NSYPLM43 - 86	Принадлеж. для двери				●								NSYAEDHPLM
Дверная петля NSYPLM108	Принадлеж. для двери				●								NSYAEDHPLM108
Комплект из 2 петель для S3X	Принадлеж. для двери	●											NSYHS3X
Комплект из 3 петель для SFX	Принадлеж. для двери		●										NSYHSMX
Комплект из 3 петель нерж. ст. 316L SMX	Принадлеж. для двери			●									NSYHSMXH
Левая дверь 304L 1000x1000 мм для S3X	Двери	●											NSYDS3X1010L
Левая дверь 316L 1000x1000 мм для S3X	Двери	●											NSYDS3X1010LH
Правая дверь 304L 1000x1000 мм S3X	Двери	●											NSYDS3X1010R
Правая дверь 316L 1000x1000 мм S3X	Двери	●											NSYDS3X1010RH
Сплошная дверь 304L 1000x800 мм S3X	Двери	●											NSYDS3X108
Сплошная дверь 316L 1000x800 мм S3X	Двери	●											NSYDS3X108H
Левая дверь 304L 1200x1000 мм для S3X	Двери	●											NSYDS3X1210L
Левая дверь 316L 1200x1000 мм для S3X	Двери	●											NSYDS3X1210LH
Правая дверь 304L 1200x1000 мм S3X	Двери	●											NSYDS3X1210R
Правая дверь 316L 1200x1000 мм S3X	Двери	●											NSYDS3X1210RH
Сплошная дверь 304L 1200x800 мм S3X	Двери	●											NSYDS3X128
Сплошная дверь 316L 1200x800 мм S3X	Двери	●											NSYDS3X128H
Сплошная дверь 304L 300x200 мм S3X	Двери	●											NSYDS3X32
Сплошная дверь 304L 300x250 мм S3X	Двери	●											NSYDS3X325
Сплошная дверь 316L 300x250 мм S3X	Двери	●											NSYDS3X325H
Сплошная дверь 316L300x200 мм S3X	Двери	●											NSYDS3X32H
Сплошная дверь 304L 300x300 мм S3X	Двери	●											NSYDS3X33
Сплошная дверь 316L 300x300 мм S3X	Двери	●											NSYDS3X33H
Сплошная дверь 304L 400x300 мм S3X	Двери	●											NSYDS3X43
Сплошная дверь 316L 400x300 мм S3X	Двери	●											NSYDS3X43H
Сплошная дверь 304L 400x400 мм S3X	Двери	●											NSYDS3X44
Сплошная дверь 316L 400x400 мм S3X	Двери	●											NSYDS3X44H
Сплошная дверь 304L 400x600 мм S3X	Двери	●											NSYDS3X46
Сплошная дверь 316L 400x600 мм S3X	Двери	●											NSYDS3X46H
Сплошная дверь 304L 500x400 мм S3X	Двери	●											NSYDS3X54
Сплошная дверь 316L 500x400 мм S3X	Двери	●											NSYDS3X54H
Сплошная дверь 304L 600x400 мм S3X	Двери	●											NSYDS3X64
Сплошная дверь 316L 600x400 мм S3X	Двери	●											NSYDS3X64H
Сплошная дверь 304L 600x600 мм S3X	Двери	●											NSYDS3X66
Сплошная дверь 316L 600x600 мм S3X	Двери	●											NSYDS3X66H
Сплошная дверь 304L 700x500 мм S3X	Двери	●											NSYDS3X75
Сплошная дверь 316L 700x500 мм S3X	Двери	●											NSYDS3X75H
Сплошная дверь 304L 800x600 мм S3X	Двери	●											NSYDS3X86
Сплошная дверь 316L 800x600 мм S3X	Двери	●											NSYDS3X86H
Сплошная дверь 304L 800x800 мм S3X	Двери	●											NSYDS3X88
Сплошная дверь 316L 800x800 мм S3X	Двери	●											NSYDS3X88H
Левая дверь 304L 1400x1000 мм SMX	Двери			●									NSYDSFX1410L
Правая дверь 304L 1400x1000 мм SMX	Двери			●									NSYDSFX1410R
Дверь 304L 1600x800 мм SMX	Двери			●									NSYDSFX168
Дверь 304L 1800x600 мм SMX SFX	Двери		●	●									NSYDSFX186
Левая дверь 1800x1200 мм SMX SFX	Двери		●	●									NSYDSFX1812L
Левая дверь 316L 1800x1200 мм SMX	Двери			●									NSYDSFX1812LH
Правая дверь 1800x1200 мм SMX SFX	Двери		●	●									NSYDSFX1812R

Перечень запасных частей
Таблица выбора

Описание	Тип	Шкафы из нерж. стали			Шкафы из пластика		Специализированные шкафы						№ по каталогу
		Настенные	Напольные		Настенные	Напольные	ЧМИ				ЭМС	ATEX	
		S3X	SFX	SMX	PLM	PLA	S3CM	SD	SDX	SMXPC	S3HF	S3DEX	
Правая дверь 316L 1800x1200 мм SMX	Двери			●									NSYDSFX1812RH
Дверь 304L 1800x800 мм SMX SFX	Двери		●	●									NSYDSFX188
Дверь 316L 1800x800 мм SMX	Двери			●									NSYDSFX188H
Левая дверь 304L 1800x1600 мм SMX	Двери			●									NSYDSFX1816L
Левая дверь 316L 1800x1600 мм SMX	Двери			●									NSYDSFX1816LH
Правая дверь 304L 1800x1600 мм SMX	Двери			●									NSYDSFX1816R
Правая дверь 316L 1800x1600 мм SMX	Двери			●									NSYDSFX1816RH
Левая дверь 2000x1000 мм SMX SFX	Двери		●	●									NSYDSFX2010L
Левая дверь 316L 2000x1000 мм SMX	Двери			●									NSYDSFX2010LH
Правая дверь 2000x1000 мм SMX SFX	Двери		●	●									NSYDSFX2010R
Правая дверь 316L 2000x1000 мм SMX	Двери			●									NSYDSFX2010RH
Дверь 1800x800 мм SMX SFX	Двери		●	●									NSYDSFX206
Левая дверь 2000x1200 мм SMX SFX	Двери		●	●									NSYDSFX2012L
Левая дверь 316L 2000x1200 мм SMX	Двери			●									NSYDSFX2012LH
Правая дверь 2000x1200 мм SMX SFX	Двери		●	●									NSYDSFX2012R
Правая дверь 316L 2000x1200 мм SMX	Двери			●									NSYDSFX2012RH
Дверь 2000x800 мм SMX SFX	Двери		●	●									NSYDSFX208
Левая дверь 2000x1600 мм SMX SFX	Двери		●	●									NSYDSFX2016L
Левая дверь 316L 2000x1600 мм SMX	Двери			●									NSYDSFX2016LH
Правая дверь 2000x1600 мм SMX SFX	Двери		●	●									NSYDSFX2016R
Правая дверь 316L 2000x1600 мм SMX	Двери			●									NSYDSFX2016RH
Дверь без замка NSYPLM32	Двери				●								NSYDPLM32
Дверь без замка NSYPLM3025	Двери				●								NSYDPLM3025
Прозрачная дверь без замка NSYPLM32T	Двери				●								NSYDPLM32T
Прозрачная дверь без замка NSYPLM3025T	Двери				●								NSYDPLM3025T
Сплошная дверь 300x200 S3D	Двери											●	NSYDS3D32
Сплошная дверь 300x300 S3D	Двери											●	NSYDS3D33
Сплошная дверь 400x300 S3D	Двери											●	NSYDS3D43
Сплошная дверь 400x400 S3D	Двери											●	NSYDS3D44
Сплошная дверь 500x400 S3D	Двери											●	NSYDS3D54
Сплошная дверь 600x400 S3D	Двери											●	NSYDS3D64
Сплошная дверь 600x600 S3D	Двери											●	NSYDS3D66
Сплошная дверь 700x500 S3D	Двери											●	NSYDS3D75
Сплошная дверь 800x600 S3D	Двери											●	NSYDS3D86
Сплошная дверь 1000x800 S3D	Двери											●	NSYDS3D108
Сплошная дверь В400хШ300 S3HF	Двери										●		NSYDS3HF43
Сплошная дверь В400хШ600 S3HF	Двери										●		NSYDS3HF46
Сплошная дверь В500хШ400 S3HF	Двери										●		NSYDS3HF54
Сплошная дверь В600хШ400 S3HF	Двери										●		NSYDS3HF64
Сплошная дверь В600хШ600 S3HF	Двери										●		NSYDS3HF66
Сплошная дверь В700хШ500 S3HF	Двери										●		NSYDS3HF75
Сплошная дверь В800хШ600 S3HF	Двери										●		NSYDS3HF86
Сплошная дверь В1000хШ800 S3HF	Двери										●		NSYDS3HF108
Сплошная дверь Н1200хШ800 S3HF	Двери										●		NSYDS3HF128
Дверь 500x500 PLA	Двери					●							NSYDPLA55
Дверь 500x750 PLA	Двери					●							NSYDPLA57
Дверь 750x500 PLA	Двери					●							NSYDPLA75
Дверь 750x750 PLA	Двери					●							NSYDPLA77
Дверь 1000x500 PLA	Двери					●							NSYDPLA105
Дверь 1000x750 PLA	Двери					●							NSYDPLA107
Дверь 1250x500 PLA	Двери					●							NSYDPLA125
Дверь 1250x750 PLA	Двери					●							NSYDPLA127
Дверь 1500x500 PLA	Двери					●							NSYDPLA155
Дверь 1500x750 PLA	Двери					●							NSYDPLA157
Дверь 500x500 с ручкой PLA	Двери					●							NSYDPLA55H
Дверь 500x750 с ручкой PLA	Двери					●							NSYDPLA57H
Дверь 750x500 с ручкой PLA	Двери					●							NSYDPLA75H
Дверь 750x750 с ручкой PLA	Двери					●							NSYDPLA77H
Дверь 1000x500 с ручкой PLA	Двери					●							NSYDPLA105H
Дверь 1000x750 с ручкой PLA	Двери					●							NSYDPLA107H
Дверь 1250x500 с ручкой PLA	Двери					●							NSYDPLA125H
Дверь 1250x750 с ручкой PLA	Двери					●							NSYDPLA127H
Дверь 1500x500 с ручкой PLA	Двери					●							NSYDPLA155H
Дверь 1500x750 с ручкой PLA	Двери					●							NSYDPLA157H
Сплошная дверь В200хШ200 CRN	Двери						●						NSYDCRN22
Сплошная дверь В200хШ300 CRN	Двери						●						NSYDCRN23
Сплошная дверь В250хШ200 CRN	Двери						●						NSYDCRN2520
Сплошная дверь В300хШ250 CRN	Двери						●						NSYDCRN3025
Сплошная дверь В300хШ300 CRN	Двери						●						NSYDCRN33
Сплошная дверь В300хШ400 CRN	Двери						●						NSYDCRN34
Сплошная дверь В300хШ450 CRN	Двери						●						NSYDCRN3045
Сплошная дверь В400хШ300 CRN	Двери						●						NSYDCRN43
Сплошная дверь В400хШ400 CRN	Двери						●						NSYDCRN44
Сплошная дверь В400хШ600 CRN	Двери						●						NSYDCRN46
Сплошная дверь В500хШ500 CRN	Двери						●						NSYDCRN55
Сплошная дверь В600хШ600 CRN	Двери						●						NSYDCRN66
Сплошная дверь В600хШ800 CRN	Двери						●						NSYDCRN68
Сплошная дверь В800хШ600 CRN	Двери						●						NSYDCRN86
Прозр. дверь 304L 1000x800 мм S3X	Двери	●											NSYDS3X108T
Прозр. дверь 304L 400x300 мм S3X	Двери	●											NSYDS3X43T
Прозр. дверь 304L 500x400 мм S3X	Двери	●											NSYDS3X54T
Прозр. дверь 304L 600x400 мм S3X	Двери	●											NSYDS3X64T
Прозр. дверь 304L 700x500 мм S3X	Двери	●											NSYDS3X75T
Прозр. дверь 304L 400x304 мм S3X	Двери	●											NSYDS3X86T
Передняя дверь 600 мм SDX	Двери								●				NSYDSDX6
Передняя дверь 800 мм для SDX	Двери								●				NSYDSDX8
Передняя правая дверь 1000 мм SDX	Двери								●				NSYDSDX10R
Передняя правая дверь 1200 мм SDX	Двери								●				NSYDSDX12R
Передняя левая дверь 1000 мм SDX	Двери								●				NSYDSDX10L

Перечень запасных частей
Таблица выбора

Описание	Тип	Шкафы из нерж. стали			Шкафы из пластика		Специализированные шкафы						№ по каталогу
		Настенные	Напольные		Настенные	Напольные	ЧМИ				ЭМС	ATEX	
		S3X	SFX	SMX	PLM	PLA	S3CM	SD	SDX	SMXPC	S3HF	S3DEX	
Передняя левая дверь 1200 мм SDX	Двери								●				**NSYDSDX12L**
Крышка шкафа 1000 мм для SDX	Двери								●				**NSYDLSDX10**
Крышка шкафа 1200 мм для SDX	Двери								●				**NSYDLSDX12**
Крышка шкафа 600 мм для SDX	Двери								●				**NSYDLSDX6**
Крышка шкафа 800 мм для SDX	Двери								●				**NSYDLSDX8**
Дверь без замка NSYPLM43	Двери				●								**NSYDPLM43**
Дверь без замка NSYPLM54	Двери				●								**NSYDPLM54**
Дверь без замка NSYPLM64	Двери				●								**NSYDPLM64**
Дверь без замка NSYPLM75	Двери				●								**NSYDPLM75**
Дверь без замка NSYPLM86	Двери				●								**NSYDPLM86**
Дверь без замка NSYPLM108	Двери				●								**NSYDPLM108**
Прозрачная дверь без замка NSYPLM43T	Двери				●								**NSYDPLM43T**
Прозрачная дверь без замка NSYPLM54T	Двери				●								**NSYDPLM54T**
Прозрачная дверь без замка NSYPLM64T	Двери				●								**NSYDPLM64T**
Прозрачная дверь без замка NSYPLM75T	Двери				●								**NSYDPLM75T**
Прозрачная дверь без замка NSYPLM86T	Двери				●								**NSYDPLM86T**
Прозрачная дверь без замка NSYPLM108T	Двери				●								**NSYDPLM108T**
Крышка шкафа Ш600 мм SD	Двери							●					**NSYDLSD6**
Крышка шкафа Ш800 мм SD	Двери							●					**NSYDLSD8**
Крышка шкафа Ш1000 мм SD	Двери							●					**NSYDLSD10**
Крышка шкафа Ш1200 мм SD	Двери							●					**NSYDLSD12**
Крышка шкафа для шкафа с консолью Ш800 мм SD	Двери							●					**NSYDLSDF8**
Крышка шкафа для шкафа с консолью Ш1000 мм SD	Двери							●					**NSYDLSDF10**
Крышка шкафа для шкафа с консолью Ш1200 мм SD	Двери							●					**NSYDLSDF12**
Крышка шкафа для шкафа с консолью W1600 мм SD	Двери							●					**NSYDLSDF16**
Откидная крышка консоли Ш800 мм для SD	Двери							●					**NSYCCSDF8**
Откидная крышка консоли Ш1000 мм для SD	Двери							●					**NSYCCSDF10**
Откидная крышка консоли Ш1200 мм для SD	Двери							●					**NSYCCSDF12**
Откидная крышка консоли W1600 мм для SD	Двери							●					**NSYCCSDF16**
Крышка Ш400 мм для модульной консоли	Двери							●					**NSYMCCSD4**
Крышка Ш600 мм для модульной консоли	Двери							●					**NSYMCCSD6**
Передняя дверь Ш600 мм для SD	Двери							●					**NSYDSD6**
Передняя дверь Ш800 мм для SD	Двери							●					**NSYDSD8**
Передняя правая дверь Ш1000 мм для SD	Двери							●					**NSYDSD10R**
Передняя левая дверь Ш1000 мм для SD	Двери							●					**NSYDSD10L**
Передняя правая дверь Ш1200 мм для SD	Двери							●					**NSYDSD12R**
Передняя левая дверь Ш1200 мм для SD	Двери							●					**NSYDSD12L**
Передняя дверь Ш800 мм для шк. с консолью SD	Двери							●					**NSYDSDF8**
Передняя пр. дверь Ш1000 мм для шк. с консолью SD	Двери							●					**NSYDSDF10R**
Передняя лев. дверь Ш1000 мм для шк. с консолью SD	Двери							●					**NSYDSDF10L**
Передняя пр. дверь Ш1200 мм для шк. с консолью SD	Двери							●					**NSYDSDF12R**
Передняя лев. дверь Ш1200 мм для шк. с консолью SD	Двери							●					**NSYDSDF12L**
Передняя пр. дверь Ш1600 мм для шк. с консолью SD	Двери							●					**NSYDSDF16R**
Передняя лев. дверь Ш1600 мм для шк. с консолью SD	Двери							●					**NSYDSDF16L**
Комплект из 500 этикеток для маркировки заземления	Принадлежности для заземления						●				●	●	**NSYSWMEL**
Комплект крепежа для 1-дверн. PLA	Крепёж					●							**NSYASPLA001**
Комплект крепежа для 1-дверн. B 500-750 PLA	Крепёж					●							**NSYASPLA002**
Комплект крепежа для 1-дверн. B 1000-1250-1500 PLA	Крепёж					●							**NSYASPLA003**
Комплект крепежа NSYPLM32	Крепёж				●								**NSYASPLM32**
Комплект крепежа NSYPLM43 - 86	Крепёж				●								**NSYASPLM**
100 винтов для платы кабельного ввода S3D	Крепёж											●	**NSYS3DCGSB**
Стандартный крепёж для платы кабельного ввода	Крепёж											●	**NSYS3DCGPSTDSB**
Стандартная ручка, цвет RAL 7011 OLN/CMO/S6000/S18500	Принадлежности для запирания							●					**NSYSDH**
Плоская накладка замка под ключ с 2 бородками 5 мм для OLN/CMO/S6000/S18500/Spacial SD	Принадлежности для запирания							●					**NSYEMPOLN**
Замок под ключ с 2 бородками 3 мм для передних дверей SD	Принадлежности для запирания							●					**NSYFDLSD**
Замок под ключ с 2 бородками 3 мм для крышки шкафа SD	Принадлежности для запирания							●					**NSYDLLSDF**
Плоская накладка с замком под ключ с 2 бородками 5 мм SD	Принадлежности для запирания							●					**NSYSDFLOCKDB5**
Комплект из 10 направляющих тяг S3D	Принадлежности для запирания											●	**NSYS3DLG**
Стандартная система блокировки S3HF	Принадлежности для запирания										●		**NSYAEDLS3HFDB3**
Стандартный ключ с 2 бородками 3 мм DB3 S3D	Принадлежности для запирания											●	**NSYAEDLS3DKDB3**
Система блокировки с 3 точками запирания, B = 600 мм S3D	Принадлежности для запирания											●	**NSYBTAS3D60**

Перечень запасных частей
Таблица выбора

Описание	Тип	Шкафы из нерж. стали			Шкафы из пластика		Специализированные шкафы						№ по каталогу
		Настенные	Напольные		Настенные	Напольные	ЧМИ				ЭМС	ATEX	
		S3X	SFX	SMX	PLM	PLA	S3CM	SD	SDX	SMXPC	S3HF	S3DEX	
Система блокировки с 3 точками запирания, В = 700 мм S3D	Принадлежности для запирания											●	NSYBTAS3D70
Система блокировки с 3 точками запирания, В = 800 мм S3D	Принадлежности для запирания											●	NSYBTAS3D80
Система блокировки с 3 точками запирания, В = 1000 мм S3D	Принадлежности для запирания											●	NSYBTAS3D100
Система блокировки SDX	Принадлежности для запирания								●				NSYLSSDX
Система блокировки 1000 мм S3X	Принадлежности для запирания	●											NSYLSS3X10
Система блокировки 1200 мм S3X	Принадлежности для запирания	●											NSYLSS3X12
Замок и тяги B500 PLA	Принадлежности для запирания					●							NSYVPLA5
Замок и тяги B750 PLA	Принадлежности для запирания					●							NSYVPLA7
Замок и тяги B1000 PLA	Принадлежности для запирания					●							NSYVPLA10
Замок и тяги B1250 PLA	Принадлежности для запирания					●							NSYVPLA12
Замок и тяги B1500 PLA	Принадлежности для запирания					●							NSYVPLA15
Ручка с замком и тяги B500 PLA	Принадлежности для запирания					●							NSYVPLA5M
Ручка с замком и тяги B750 PLA	Принадлежности для запирания					●							NSYVPLA7M
Ручка с замком и тяги B1000 PLA	Принадлежности для запирания					●							NSYVPLA10M
Ручка с замком и тяги B1250 PLA	Принадлежности для запирания					●							NSYVPLA12M
Ручка с замком и тяги B 1500 PLA	Принадлежности для запирания					●							NSYVPLA15M
Замок и тяги NSYPLM108	Принадлежности для запирания				●								NSYVPLM108
Система блокировки 1400 мм SFX	Принадлежности для запирания		●										NSYLSSFX14
Система блокировки 1600 мм SFX	Принадлежности для запирания		●										NSYLSSFX16
Система блокировки 1800 мм SFX	Принадлежности для запирания		●										NSYLSSFX18
Система блокировки 2000 мм SFX	Принадлежности для запирания		●										NSYLSSFX20
Комплект из 50 заглушек на отверстия петель WM	Панели											●	NSYSWMCH
Алюминиевая плата B300xШ300 S3CM	Панели						●						NSYDAS3CM33
Алюминиевая плата B300xШ400 S3CM	Панели						●						NSYDAS3CM34
Алюминиевая плата B400xШ400 S3CM	Панели						●						NSYDAS3CM44
Алюминиевая плата B400xШ600 S3CM	Панели						●						NSYDAS3CM46
Алюминиевая плата B500xШ500 S3CM	Панели						●						NSYDAS3CM55
Алюминиевая плата B600xШ600 S3CM	Панели						●						NSYDAS3CM66
Алюминиевая плата B600xШ800 S3CM	Панели						●						NSYDAS3CM68
Алюминиевая плата B800xШ600 S3CM	Панели						●						NSYDAS3CM86
Комплект из 50 заглушек на отверстия задней панели WM	Панели											●	NSYSWMBP
Задняя панель 1000 мм SDX	Панели								●				NSYBPSDX10
Задняя панель 1200 мм SDX	Панели								●				NSYBPSDX12
Задняя панель 600 мм SDX	Панели								●				NSYBPSDX6
Задняя панель 800 мм SDX	Панели								●				NSYBPSDX8
Задняя панель Ш600 мм SD	Панели							●					NSYBPSD6
Задняя панель Ш800 мм SD	Панели							●					NSYBPSD8
Задняя панель Ш1000 мм SD	Панели							●					NSYBPSD10
Задняя панель Ш1200 мм SD	Панели							●					NSYBPSD12

Новинки 2013

Настенные шкафы из стали
Содержание



Spacial CRN Настенные шкафы из стали **818**

Общая информация 822

Руководство по выбору 828

Принадлежности 832

Прокладка кабелей 842

Настенные шкафы из стали Spacial CRN – доступное предложение для любых видов применения

Длительный срок службы

- Корпус, сваренный промышленным способом.
- Эпоксидно-полиэфирное покрытие.
- Уплотнение из вспенного полиуретана.

Все вышеперечисленные особенности гарантируют неизменное качество, пыле- и влагонепроницаемость на протяжении многих лет.

Пыле- и влагонепроницаемость

Выемка на лицевой стороне корпуса предотвращает попадание внутрь воды, масла и прочих жидкостей, обеспечивая степень защиты IP66.

Безопасность

Для персонала:
- Приваренные болты M6 x 15 (два на задней стороне и один на двери) обеспечивают заземление.

Для оборудования:
- Пыле- и влагонепроницаемость IP66.
- Стойкость к внешнему механическому воздействию IK10 обеспечивает защиту установленного внутри оборудования.
- Потайные петли препятствуют снятию двери снаружи.



PB503369

Удобство

- Широкая плата кабельного ввода с неопреновым уплотнением установлена заподлицо с задней панелью шкафа.
- Крепление непосредственно к стене или с помощью установленных снаружи кронштейнов.

Удобство

Приваренная к двери рейка жёсткости позволяет устанавливать оборудование в моделях высотой от 500 мм.

Практичность

4 приваренных ступенчатых болта M8 x 15 для установки монтажной платы на расстоянии 10 мм от задней панели.

Герметичность

Пыле- и влагонепроницаемая прозрачная дверь из закалённого стекла, обеспечивающая степень защиты IP66 и стойкость к внешнему механическому воздействию IK08.



PB600370

Современный дизайн

- Шкаф светло-серого цвета RAL 7035.
- Чёрный замок для любых видов применения.

Широкий выбор аксессуаров



Компоновка

1. Принадлежности для крепления к стене
2. Опорные принадлежности напольных шкафов
3. Верхняя панель
4. Окошки для обзора

Монтаж и прокладка кабелей

5. Монтажные платы
6. Кабельные вводы
7. Принадлежности для прокладки кабелей
8. Система поддержания микроклимата
9. Электрическое соединение с корпусом

Configured

Сэкономьте время за счёт монтажа ваших принадлежностей на заводе!
Для получения подробной информации о нашем предложении «Configured» обращайтесь в Schneider Electric.

Универсальное предложение
Общая информация

Универсальное предложение

3 типа материалов

Сталь

Нержавеющая сталь

Пластмассы и полиэфир



Вам нужен шкаф для внутренней установки в загрязнённой промышленной среде.

• **Наше решение:**
Серия шкафов Spacial из стали.

Вам нужен шкаф для агрессивной промышленной среды.

• **Наше решение:**
Серия шкафов Spacial S3X из нержавеющей стали.

Вам нужен шкаф для сложных условий эксплуатации в промышленности и на объектах инфраструктуры.

• **Наше решение:**
Серия шкафов Thalassa из полиэфира.

Spacial CRN

- Полное предложение включает 39 типоразмеров от 200 x 200 x 150 до 1000 x 800 x 300 мм:
  – Со сплошной дверью, без сплошной монтажной платы.
  – Со сплошной дверью, со сплошной монтажной платой.
  – С прозрачной дверью, без сплошной монтажной платы.
- Степень защиты IP 66.
- Соответствие стандарту МЭК 62208.
- Широкий выбор аксессуаров для любых применений.



Стр. **824**

Индивидуальные предложения
Общая информация

Шкафы, адаптированные к вашим потребностям

По заказу шкафы Spacial CRN могут поставляться:

- Разных цветов.
- Индивидуальных размеров.
- С предварительно смонтированными аксессуарами.
- С подготовленными отверстиями.
- С добавлением или удалением компонентов.
- С другими покрытиями (хромовокислый цинк, гальваническое покрытие и т.д.).

Наше предложение

- Настенные шкафы с высокими эксплуатационными характеристиками.
- Благодаря тому, что подготовка отверстий и монтаж принадлежностей выполняются нами заранее на заводе, у вас остаётся больше времени на прокладку кабелей и подключение.
- Простая процедура: один заказ, одна поставка.
- Оптимизация управления поставкой и приёмки оборудования.
- Высококачественная обработка и подготовка отверстий.

Вы можете заказать шкаф цвета RAL 7032 в рамках нашего предложения «Configured».

Настенные шкафы, отвечающие вашим индивидуальным потребностям



Воспользуйтесь нашими коммуникационными инструментами для заказа изготовления оболочек по вашим размерам



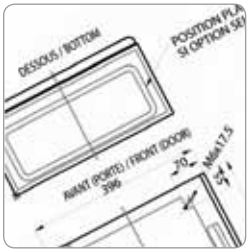

Скачайте чертежи в формате DXF на нашем сайте.

Настенные шкафы из стали
Общая информация


PBS00109


PBS00376


PBS00377


PBS00378


PBS00379

Технические характеристики

- Металлический моноблочный шкаф 39 типоразмеров. Боковые панели выгнуты из цельного листа. Задняя панель крепится к боковым панелям с использованием специального профиля, обеспечивающего пыле- и влагонепроницаемость. Наружная и внутренняя поверхности шкафа покрыты текстурированной эпоксидно-полиэфирной эмалью серого цвета RAL 7035.
- Благодаря своей прочности металлические шкафы идеально подходят для эксплуатации в помещениях, где они могут подвергаться внешним механическим воздействиям.
- Руководство по выбору: стр. **828.**
- Наружная установка: в соответствии со стандартом МЭК 62208 касательно типовых испытаний, оговоренных в §9.12 (стойкость к ультрафиолетовому излучению) и в §9.13 (стойкость к коррозии). Рекомендуется всегда устанавливать навес во избежание скапливания воды на шкафу.

Описание

- IP66 для однодверных шкафов согласно МЭК 60529.
- IK10 для сплошной двери согласно МЭК 62262.

Корпус

- 4 отверстия для крепления непосредственно к стене.
- В стандартном исполнении отверстия для настенного крепления закрыты пластиковыми заглушками, обеспечивающими необходимую степень защиты.
- Настенный монтаж также реализуется с помощью крепящихся снаружи кронштейнов (заказываются отдельно).
- Прямой ввод кабелей.
- Встроенная плата кабельного ввода, установленная заподлицо с задней панелью шкафа (без уплотнения, для облегчения проделывания отверстий).
- Платы кабельного ввода из изоляционного материала с выбивными отверстиями (предлагаются в качестве дополнительной принадлежности).
- 4 приваренных ступенчатых болта 10 мм облегчают оснащение шкафа оборудованием.

Дверь

- Моноблочная конструкция со штампованной (не сварной) металлической дверью.
- Замок под ключ с 2 бородками 3 мм. См. стр. **841** (Широкий выбор других замковых механизмов в качестве дополнительных принадлежностей).
- Дверное уплотнение из вспененного полиуретана гарантирует пыле- и влагонепроницаемость на протяжении многих лет.
- Легко перенавешиваемая дверь, устанавливаемая на двух или трёх потайных петлях (угол открывания 120°).
- Сплошная дверь усилена приваренными дверными рейками, позволяющими устанавливать оборудование начиная с моделей NSYCRN54150.
- Металлические петли - Легко перенавешиваемая дверь.
- Приваренные болты для заземления на двери и корпусе.
- Шкафы поставляются в перерабатываемой упаковке с вложенной инструкцией.

Сертификаты

- Соответствие требованиям европейского стандарта на шкафы МЭК 62208.
- UL, CUL.
- NEMA 4 для однодверного шкафа согласно NEMA 250.
- NEMA 12, 12K и 13 для двухдверного шкафа согласно NEMA 250.
- Соответствие директиве RoHS.

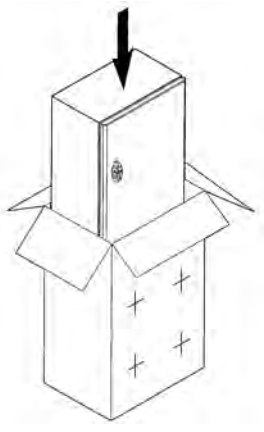
DB300104

Поставляется с вложенной инструкцией. Картонная коробка подлежит вторичной переработке.

Размеры

A: Высота шкафа
B: Ширина шкафа
C: Глубина шкафа

Рис. 1

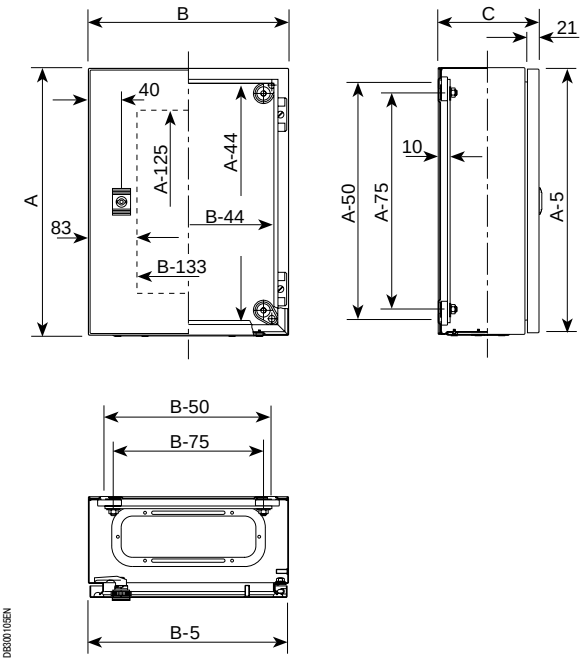

Рис. 2

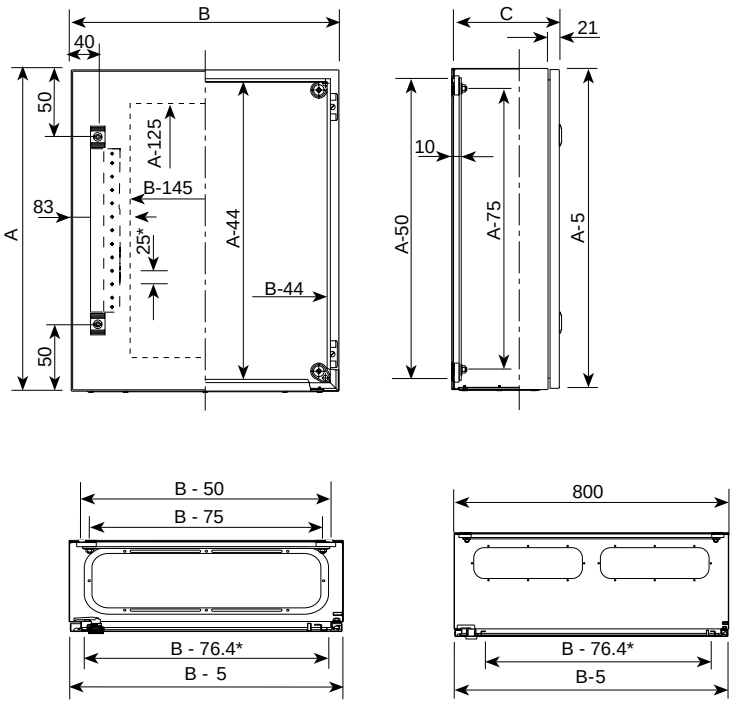

Ширина < 800

Ширина ≥ 800

Размеры и тип кабельного ввода Spacial CRN:

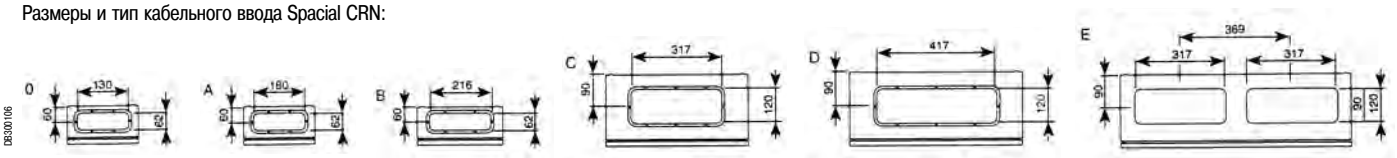

Шкафы с прозрачной дверью типа T не имеют дверных усиливающих реек.

Схемы и инструкции в формате DXF можно скачать на нашем сайте.

Структура условного обозначения

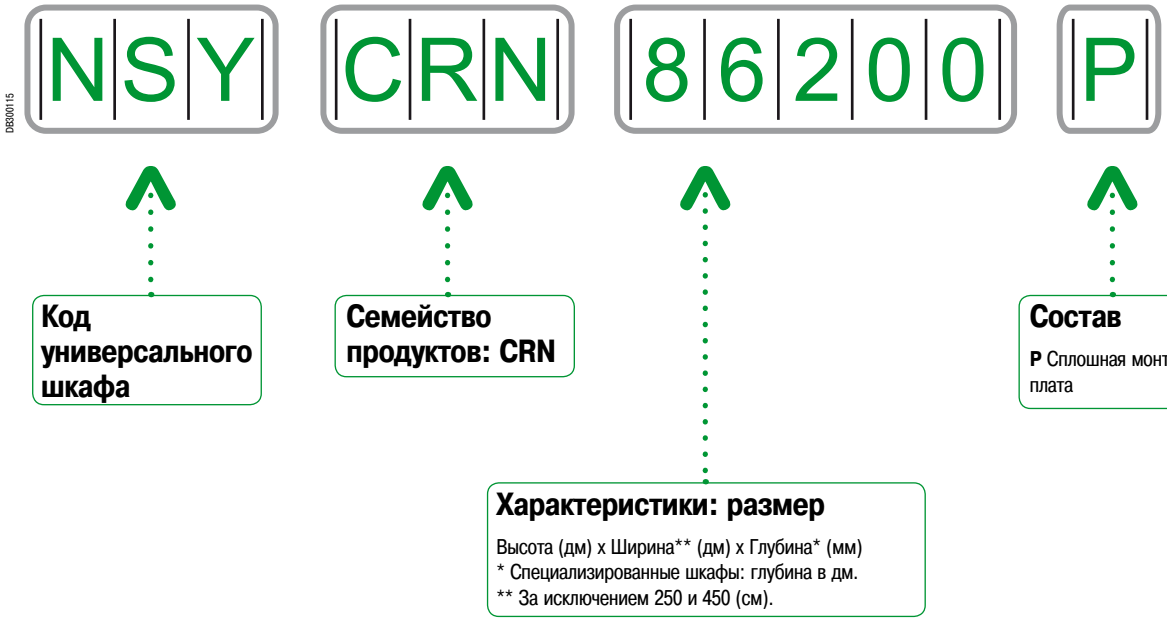

Каталожный номер шкафа составлен на основе его размеров, что позволяет вам быстро выбрать оболочку, оптимально подходящую для вашей установки.

Пример:

– Вам нужен настенный шкаф Spacial **CRN**.
– Высота x ширина x глубина: **6**00 x **4**00 x **200** мм.

> Соответствующий каталожный номер: NSY**CRN64200**.

Вы знаете только размеры необходимого вам шкафа.
Теперь вы легко можете составить его каталожный номер.

Пример:

– Вам нужен стальной настенный шкаф Spacial.
– Высота x ширина x глубина: **5**00 x **5**00 x **250** мм; сплошная монтажная плата (**P**).
– Мы предлагаем вам стальной настенный шкаф Spacial **CRN**.

> Соответствующий каталожный номер: NSY**CRN55250P**.

Вы сэкономите время и избежите ошибок комплектации, заказывая принадлежности для шкафа с учётом его каталожного номера.

Пример:

– Вам нужная сплошная монтажная плата для шкафа Spacial **CRN**.
– Каталожный номер вашего шкафа: NSY**64**250.
– Код сплошной монтажной платы: NSY**MM**.

> Соответствующий каталожный номер монтажной платы: NSY**MM64**.

Spacial CRN

Настенные шкафы из стали
Руководство по выбору









CRN Настенные шкафы из стали

Размеры			Кол-во дверей	IP	Масса, кг (1)	Сплошная дверь с монтажной платой	Сплошная дверь без монтажной платы	Сплошная монтажная плата	Монтажная плата с разметочной сеткой	Микроперфори-рованная монтажная плата	
В	Ш	Г				Стр. 824		Стр. 338		Стр. 339	
200	200	150	1	66	2.5	-	**NSYCRN22150** (2)	**NSYMM22**	-	-	
200	300	150	1	66	3.9	-	**NSYCRN23150** (2)	**NSYMM32**	-	**NSYMF32**	
250	200	150	1	66	3.2	**NSYCRN252150P**	**NSYCRN252150**	**NSYMM2520**	-	-	
300	250	150	1	66	4.2	**NSYCRN325150P**	**NSYCRN325150**	**NSYMM3025**	-	-	
300	250	200	1	66	4.9	**NSYCRN325200P**	**NSYCRN325200**	**NSYMM3025**	-	-	
300	300	150	1	66	5.0	**NSYCRN33150P**	**NSYCRN33150**	**NSYMM33**	-	**NSYMF33**	
300	300	200	1	66	6.0	**NSYCRN33200P**	**NSYCRN33200**	**NSYMM33**	-	**NSYMF33**	
300	400	200	1	66	6.4	-	**NSYCRN34200**	**NSYMM43**	**NSYMS43**	**NSYMF43**	
300	450	150	1	66	6.7	-	**NSYCRN345150** (2)	**NSYMM3045**	-	-	
400	300	150	1	66	6.0	**NSYCRN43150P**	**NSYCRN43150**	**NSYMM43**	**NSYMS43**	**NSYMF43**	
400	300	200	1	66	6.8	**NSYCRN43200P**	**NSYCRN43200**	**NSYMM43**	**NSYMS43**	**NSYMF43**	
400	400	200	1	66	8.0	**NSYCRN44200P**	**NSYCRN44200**	**NSYMM44**	**NSYMS44**	**NSYMF44**	
400	600	250	1	66	10.0	**NSYCRN46250P**	**NSYCRN46250**	**NSYMM64**	**NSYMS64**	**NSYMF64**	
400	600	300	1	66	11.2	**NSYCRN46300P**	**NSYCRN46300**	**NSYMM64**	**NSYMS64**	**NSYMF64**	
500	400	150	1	66	8.7	**NSYCRN54150P**	**NSYCRN54150**	**NSYMM54**	**NSYMS54**	**NSYMF54**	
500	400	200	1	66	9.8	**NSYCRN54200P**	**NSYCRN54200**	**NSYMM54**	**NSYMS54**	**NSYMF54**	
500	400	250	1	66	11.0	**NSYCRN54250P**	**NSYCRN54250**	**NSYMM54**	**NSYMS54**	**NSYMF54**	
500	500	250	1	66	12.8	**NSYCRN55250P**	**NSYCRN55250**	**NSYMM55**	**NSYMS55**	**NSYMF55**	
600	400	150	1	66	9.3	**NSYCRN64150P**	**NSYCRN64150**	**NSYMM64**	**NSYMS64**	**NSYMF64**	
600	400	200	1	66	10.8	**NSYCRN64200P**	**NSYCRN64200**	**NSYMM64**	**NSYMS64**	**NSYMF64**	
600	400	250	1	66	12.3	**NSYCRN64250P**	**NSYCRN64250**	**NSYMM64**	**NSYMS64**	**NSYMF64**	
600	500	150	1	66	11.3	**NSYCRN65150P**	**NSYCRN65150**	**NSYMM65**	-	**NSYMF65**	
600	500	200	1	66	14.3	**NSYCRN65200P**	**NSYCRN65200**	**NSYMM65**	-	**NSYMF65**	
600	500	250	1	66	16.2	**NSYCRN65250P**	**NSYCRN65250**	**NSYMM65**	-	**NSYMF65**	
600	600	200	1	66	16.3	-	**NSYCRN66200**	**NSYMM66**	**NSYMS66**	**NSYMF66**	
600	600	250	1	66	18.2	**NSYCRN66250P**	**NSYCRN66250**	**NSYMM66**	**NSYMS66**	**NSYMF66**	
600	600	300	1	66	19.8	**NSYCRN66300P**	**NSYCRN66300**	**NSYMM66**	**NSYMS66**	**NSYMF66**	
600	800	300	1	66	26.0	-	**NSYCRN68300**	**NSYMM86**	**NSYMS86**	**NSYMF86**	
700	500	200	1	66	17.3	**NSYCRN75200P**	**NSYCRN75200**	**NSYMM75**	**NSYMS75**	**NSYMF75**	
700	500	250	1	66	19.3	**NSYCRN75250P**	**NSYCRN75250**	**NSYMM75**	**NSYMS75**	**NSYMF75**	
800	600	200	1	66	21.8	**NSYCRN86200P**	**NSYCRN86200**	**NSYMM86**	**NSYMS86**	**NSYMF86**	
800	600	250	1	66	24.8	**NSYCRN86250P**	**NSYCRN86250**	**NSYMM86**	**NSYMS86**	**NSYMF86**	
800	600	300	1	66	26.3	**NSYCRN86300P**	**NSYCRN86300**	**NSYMM86**	**NSYMS86**	**NSYMF86**	
800	800	200	1	66	29.5	**NSYCRN88200P**	**NSYCRN88200**	**NSYMM88**	-	**NSYMF88**	
800	800	300	1	66	32.5	**NSYCRN88300P**	**NSYCRN88300**	**NSYMM86**	-	**NSYMF88**	
1000	600	250	1	66	28.4	**NSYCRN106250P**	**NSYCRN106250**	**NSYMM106**	-	**NSYMF106**	
1000	600	300	1	66	30.6	**NSYCRN106300P**	**NSYCRN106300**	**NSYMM106**	-	**NSYMF106**	
1000	800	250	1	66	34.5	**NSYCRN108250P**	**NSYCRN108250**	**NSYMM108**	-	**NSYMF108**	
1000	800	300	1	66	37.4	**NSYCRN108300P**	**NSYCRN108300**	**NSYMM108**	-	**NSYMF108**	

(1) Шкаф без монтажной платы.
(2) Две платы кабельного ввода (верхняя и нижняя).
(3) С двумя отверстиями.
(4) Для ввода типа E необходимо заказывать две платы **NSYTSACRNC**.
(5) Заказывайте **NSYAMCSF**, **NSYMDVR12** из стали.

* Чтобы установить двойную монтажную плату, закажите кат. номер **NSYCRNGSDR**.
** За исключением двойной монтажной платы, заказывайте дополнительно кат. номер **NSYSDRSDCR300** (D300) или **NSYSDRSDCR400** (D400).

















	Монтажная плата Telequick	Монтажная плата из бакелита	Шасси из DIN-реек	Вертикальные алюминиевые рейки (5)	Ступенчатые направляющие	Платы кабельного ввода				
						Рис.	Тип ввода	Стандартная стальная	Из изоляционного материала	Стальная с вырезом под мембрану
	Стр. 340	Стр. 342	Стр. 343	Стр. 345	Стр. 344	Стр. 825		Стр. 842	Стр. 843	Стр. 842
	-	-	-	-	-	1	0	**NSYTLCRNO**	-	-
	-	**NSYMB32**	-	-	-	1	B	**NSYTLCRNB**	-	-
	-	-	-	-	-	1	0	**NSYTLCRNO**	-	-
	NSYMR3025	**NSYMB3025**	-	**NSYMDVR3**	-	1	A	**NSYTLCRNA**	**NSYTSACRNA**	-
	NSYMR3025	**NSYMB3025**	-	**NSYMDVR3**	**NSYSDCR200**	1	A	**NSYTLCRNA**	**NSYTSACRNA**	**NSYTFL13CRNA**
	NSYMR33	**NSYMB33**	**NSYMD33**	**NSYMDVR3**	-	1	B	**NSYTLCRNB**	**NSYTSACRNB**	**NSYTFL13CRNB**
	NSYMR33	**NSYMB33**	**NSYMD33**	**NSYMDVR3**	**NSYSDCR200**	1	B	**NSYTLCRNB**	**NSYTSACRNB**	**NSYTFL13CRNB**
	NSYMR34	**NSYMB43**	-	**NSYMDVR3**	**NSYSDCR200**	1	C	**NSYTLCRNC**	**NSYTSACRNC**	**NSYTFL21CRNC**
	-	**NSYMB43**	-	**NSYMDVR3**	-	1	B	**NSYTLCRNB**	**NSYTSACRNB**	**NSYTFL13CRNB**
	NSYMR43	**NSYMB43**	**NSYMD43**	**NSYMDVR4**	-	1	B	**NSYTLCRNB**	**NSYTSACRNB**	**NSYTFL13CRNB**
	NSYMR43	**NSYMB43**	**NSYMD43**	**NSYMDVR4**	**NSYSDCR200**	1	B	**NSYTLCRNB**	**NSYTSACRNB**	**NSYTFL13CRNB**
	NSYMR44	-	-	**NSYMDVR4**	**NSYSDCR200**	1	C	**NSYTLCRNC**	**NSYTSACRNC**	**NSYTFL21CRNC**
	NSYMR46	**NSYMB64**	-	**NSYMDVR4**	**NSYSDCR250**	1	D	**NSYTLCRND**	**NSYTSACRND**	**NSYTFL21CRND**
	NSYMR46	**NSYMB64**	-	**NSYMDVR4**	**NSYSDCR300**	1	D	**NSYTLCRND**	**NSYTSACRND**	**NSYTFL21CRND**
	NSYMR54	**NSYMB54**	**NSYMD54**	**NSYMDVR5**	-	2	B	**NSYTLCRNB**	**NSYTSACRNB**	**NSYTFL13CRNB**
	NSYMR54	**NSYMB54**	**NSYMD54**	**NSYMDVR5**	**NSYSDCR200**	2	C	**NSYTLCRNC**	**NSYTSACRNC**	**NSYTFL21CRNC**
	NSYMR54	**NSYMB54**	**NSYMD54**	**NSYMDVR5**	**NSYSDCR250**	2	C	**NSYTLCRNC**	**NSYTSACRNC**	**NSYTFL21CRNC**
	NSYMR55	-	-	**NSYMDVR5**	**NSYSDCR250**	2	D	**NSYTLCRND**	**NSYTSACRND**	**NSYTFL21CRND**
	NSYMR64	**NSYMB64**	**NSYMD64**	**NSYMDVR6**	-	2	B	**NSYTLCRNB**	**NSYTSACRNB**	**NSYTFL13CRNB**
	NSYMR64	**NSYMB64**	**NSYMD64**	**NSYMDVR6**	**NSYSDCR200**	2	C	**NSYTLCRNC**	**NSYTSACRNC**	**NSYTFL21CRNC**
	NSYMR64	**NSYMB64**	**NSYMD64**	**NSYMDVR6**	**NSYSDCR250**	2	C	**NSYTLCRNC**	**NSYTSACRNC**	**NSYTFL21CRNC**
	NSYMR65	**NSYMB65**	-	**NSYMDVR6**	-	2	B	**NSYTLCRNB**	**NSYTSACRNB**	**NSYTFL13CRNB**
	NSYMR65	**NSYMB65**	-	**NSYMDVR6**	**NSYSDCR200**	2	D	**NSYTLCRND**	**NSYTSACRND**	**NSYTFL21CRND**
	NSYMR65	**NSYMB65**	-	**NSYMDVR6**	**NSYSDCR250**	2	D	**NSYTLCRND**	**NSYTSACRND**	**NSYTFL21CRND**
	NSYMR66	-	**NSYMD66**	**NSYMDVR6**	**NSYSDCR200**	2	D	**NSYTLCRND**	**NSYTSACRND**	**NSYTFL21CRND**
	NSYMR66	-	**NSYMD66**	**NSYMDVR6**	**NSYSDCR250**	2	D	**NSYTLCRND**	**NSYTSACRND**	**NSYTFL21CRND**
	NSYMR66	-	**NSYMD66**	**NSYMDVR6**	**NSYSDCR300**	2	D	**NSYTLCRND**	**NSYTSACRND**	**NSYTFL21CRND**
	NSYMR68	-	-	**NSYMDVR6**	**NSYSDCR300**	2	E	**NSYTLCRNC** (3)	**NSYTSACRNC**	**NSYTFL21CRNC**
	NSYMR75	**NSYMB75**	**NSYMD75**	**NSYMDVR7**	**NSYSDCR200**	2	D	**NSYTLCRND**	**NSYTSACRND**	**NSYTFL21CRND**
	NSYMR75	**NSYMB75**	**NSYMD75**	**NSYMDVR7**	**NSYSDCR250**	2	D	**NSYTLCRND**	**NSYTSACRND**	**NSYTFL21CRND**
	NSYMR86	**NSYMB86**	**NSYMD86**	**NSYMDVR8**	**NSYSDCR200**	2	D	**NSYTLCRND**	**NSYTSACRND**	**NSYTFL21CRND**
	NSYMR86	**NSYMB86**	**NSYMD86**	**NSYMDVR8**	**NSYSDCR250**	2	D	**NSYTLCRND**	**NSYTSACRND**	**NSYTFL21CRND**
	NSYMR86	**NSYMB86**	**NSYMD86**	**NSYMDVR8**	**NSYSDCR300**	2	D	**NSYTLCRND**	**NSYTSACRND**	**NSYTFL21CRND**
	NSYMR88	-	-	**NSYMDVR8**	**NSYSDCR200**	2	E	**NSYTLCRNC** (3)	**NSYTSACRNC** (4)	**NSYTFL21CRNC**
	NSYMR88	-	-	**NSYMDVR8**	**NSYSDCR300**	2	E	**NSYTLCRNC** (3)	**NSYTSACRNC** (4)	**NSYTFL21CRNC**
	NSYMR106	**NSYMB106**	-	**NSYMDVR10**	**NSYSDCR250**	2	D	**NSYTLCRND**	**NSYTSACRND**	**NSYTFL21CRND**
	NSYMR106	**NSYMB106**	-	**NSYMDVR10**	**NSYSDCR300**	2	D	**NSYTLCRND**	**NSYTSACRND**	**NSYTFL21CRND**
	NSYMR108	**NSYMB108**	**NSYMD108**	**NSYMDVR10**	**NSYSDCR250**	2	E	**NSYTLCRNC** (3)	**NSYTSACRNC** (4)	**NSYTFL21CRNC**
	NSYMR108	**NSYMB108**	**NSYMD108**	**NSYMDVR10**	**NSYSDCR300**	2	E	**NSYTLCRNC** (3)	**NSYTSACRNC** (4)	**NSYTFL21CRNC**

Настенные шкафы из стали
Руководство по выбору

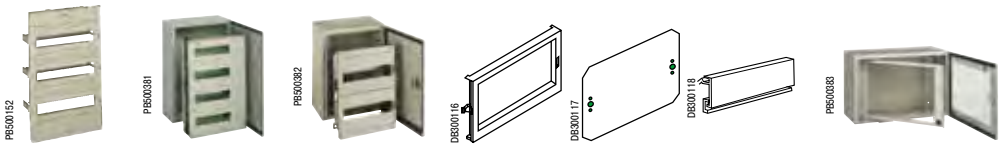

CRN Настенные шкафы из стали

Размеры			Кол-во дверей	IP	Масса, кг (1)	Для электрораспределительного оборудования						Для электр. и сетевого оборуд.	
В	Ш	Г				Плата из изоляционного материала DLA для мод. оборудования	Металлическая плата DL для модульного оборудования	Металлическая плата DLM для модульного оборудования	Сплошная передняя панель для DLM	Монтажная плата для DLM	Панель-заглушка	Фиксир. рама 19"	Поворотная рама 19"
						Стр. 33	Стр. 398	Стр. 396	Стр. 396		Стр. 399	Стр. 637	Стр. 637
200	200	150	1	66	2.5	-	-	-	-	-	-	-	-
200	300	150	1	66	3.9	-	-	-	-	-	-	-	-
250	200	150	1	66	3.2	-	-	-	-	-	-	-	-
300	250	150	1	66	4.2	**NSYDLPLM18**	**NSYDLCR18**	-	-	-	-	-	-
300	250	200	1	66	4.9	**NSYDLPLM18**	**NSYDLCR18**	-	-	-	-	-	-
300	300	150	1	66	5	-	-	-	-	-	-	-	-
300	300	200	1	66	6	-	-	-	-	-	-	-	-
300	400	200	1	66	6.4	-	-	-	-	-	-	-	-
300	450	150	1	66	6.7	-	-	-	-	-	-	-	-
400	300	150	1	66	6	**NSYDLA24**	**NSYDLCR24/ NSYDLCR36**	**NSYDLM24**	**NSYCTL300DLM**	**NSYPMP300DLM**	**NSYATP72G**	-	-
400	300	200	1	66	6.8	**NSYDLA24**	**NSYDLCR24*** (2)/ **NSYDLCR36*** (2)	**NSYDLM24**	**NSYCTL300DLM**	**NSYPMP300DLM**	**NSYATP72G**	-	-
400	400	200	1	66	8	-	-	-	-	-	-	-	-
400	600	250	1	66	10	-	-	-	-	-	-	**NSYVDM8UF**	**NSYVDM7UP**
400	600	300	1	66	11.2	-	-	-	-	-	-	**NSYVDM8UF**	**NSYVDM7UP**
500	400	150	1	66	8.7	**NSYDLA48**	**NSYDLCR48**	**NSYDLM48**	**NSYCTL400DLM**	**NSYPMP400DLM**	**NSYATP72G**	-	-
500	400	200	1	66	9.8	**NSYDLA48**	**NSYDLCR48*** (2)	**NSYDLM48**	**NSYCTL400DLM**	**NSYPMP400DLM**	**NSYATP72G**	-	-
500	400	250	1	66	11	**NSYDLA48**	-	**NSYDLM48**	**NSYCTL400DLM**	**NSYPMP400DLM**	**NSYATP72G**	-	-
500	500	250	1	66	12.8	-	-	-	-	-	-	-	-
600	400	150	1	66	9.3	**NSYDLA48P**	**NSYDLCR64**	**NSYDLM48P**	**NSYCTL400DLM**	**NSYPMP400DLM**	**NSYATP72G**	-	-
600	400	200	1	66	10.8	**NSYDLA48P**	**NSYDLCR64**	**NSYDLM48P**	**NSYCTL400DLM**	**NSYPMP400DLM**	**NSYATP72G**	-	-
600	400	250	1	66	12.3	**NSYDLA48P**	-	**NSYDLM48P**	**NSYCTL400DLM**	**NSYPMP400DLM**	**NSYATP72G**	-	
600	500	150	1	66	11.3	-	**NSYDLCR88**	-	-	-	-	-	-
600	500	200	1	66	14.3	-	**NSYDLCR88**	-	-	-	-	-	-
600	500	250	1	66	16.2	-	-	-	-	-	-	-	-
600	600	200	1	66	16.3	-	-	**NSYDLM84P**	**NSYCTL600DLM**	**NSYPMP600DLM**	**NSYATP72G**	**NSYVDM12UF**	**NSYVDM11UP**
600	600	250	1	66	18.2	-	-	**NSYDLM84P**	**NSYCTL600DLM**	**NSYPMP600DLM**	**NSYATP72G**	**NSYVDM12UF**	**NSYVDM11UP**
600	600	300	1	66	19.8	-	-	**NSYDLM84P**	**NSYCTL600DLM**	**NSYPMP600DLM**	**NSYATP72G**	**NSYVDM12UF**	**NSYVDM11UP**
600	800	300	1	66	26	-	-	-	-	-	-	-	-
700	500	200	1	66	17.3	**NSYDLA66/NSYDLA88**	**NSYDLCR110**	**NSYDLM66/NSYDLM88**	**NSYCTL500DLM**	**NSYPMP500DLM**	**NSYATP72G**	-	-
700	500	250	1	66	19.3	**NSYDLA66/NSYDLA88**	-	**NSYDLM66/NSYDLM88**	**NSYCTL500DLM**	**NSYPMP500DLM**	**NSYATP72G**	-	-
800	600	200	1	66	21.8	**NSYDLA84/NSYDLA112**	**NSYDLCR135**	**NSYDLM84/NSYDLM112**	**NSYCTL600DLM**	**NSYPMP600DLM**	**NSYATP72G**	**NSYVDM17UF**	-
800	600	250	1	66	24.8	**NSYDLA84/NSYDLA112**	-	**NSYDLM84/NSYDLM112**	**NSYCTL600DLM**	**NSYPMP600DLM**	**NSYATP72G**	**NSYVDM17UF**	**NSYVDM16UP**
800	600	300	1	66	26.3	**NSYDLA84/NSYDLA112**	-	**NSYDLM84/NSYDLM112**	**NSYCTL600DLM**	**NSYPMP600DLM**	**NSYATP72G**	**NSYVDM17UF**	**NSYVDM16UP**
800	800	200	1	66	29.5	-	-	-	-	-	-	-	-
800	800	300	1	66	32.5	-	-	-	-	-	-	-	-
1000	600	250	1	66	28.4	-	-	**NSYDLM168**	**NSYCTL600DLM**	**NSYPMP600DLM**	**NSYATP72G**	**NSYVDM21UF**	**NSYVDM20UP**
1000	600	300	1	66	30.6	-	-	**NSYDLM168**	**NSYCTL600DLM**	**NSYPMP600DLM**	**NSYATP72G**	**NSYVDM21UF**	**NSYVDM20UP**
1000	800	250	1	66	34.5	**NSYDLA234**	-	**NSYDLM240**	**NSYCTL800DLM**	**NSYPMP800DLM**	**NSYATP72G**	-	**NSYVDM20U8P**
1000	800	300	1	66	37.4	**NSYDLA234**	-	**NSYDLM240**	**NSYCTL800DLM**	**NSYPMP800DLM**	**NSYATP72G**	-	**NSYVDM20U8P**

(1) Шкаф без монтажной платы.

(2) Для установки в шкафы глубиной 200 мм необходимо отдельно заказать проставки кат. номер **NSYEX608**.

(3) Необходимы 2 соединительные пластины и монтажные стойки.

* Проушины **NSYAEFPFSC** заказывайте отдельно.

** Для крепления цоколя к настенному шкафу закажите кат. номер **NSYAPFWM**.

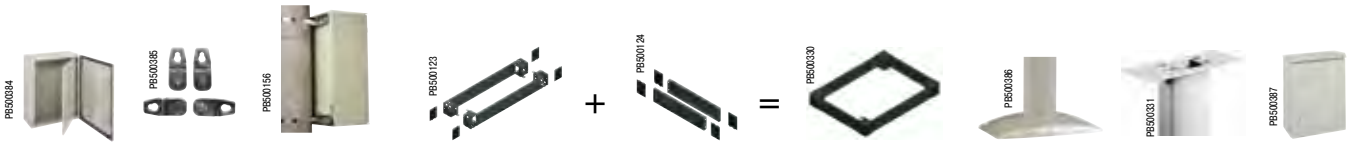

	Установочная система									
	Внутренняя дверь	Проушины	Комплект для монтажа на колонне	Боковая панель цоколя**		Передняя панель цоколя**		Монтажная стойка	Соединит. платы	Навесы
				100 мм	200 мм	100 мм	200 мм			
	Стр. 844	Стр. 833	Стр. 836	Стр. 837				Стр. 837		Стр. 840
	-	NSYPFCR	-	-	-	-	-	-	-	-
	-	NSYPFCR	-	-	-	-	-	-	-	-
	-	NSYPFCR	-	-	-	-	-	NSYCOCN80	-	NSYTJ2015
	-	NSYPFCR	-	-	-	-	-	NSYCOCN80	NSYCHCOA	NSYTJ2515
	-	NSYPFCR	-	-	-	-	-	NSYCOCN80	NSYCHCOA	NSYTJ2520
	-	-	NSYSFPSC30	-	-	-	-	NSYCOCN80	NSYCHCOB	NSYTJ3015
	-	-	NSYSFPSC30	-	-	-	-	NSYCOCN80	NSYCHCOB	NSYTJ3020
	-	-	NSYSFPSC40	-	-	-	-	NSYCOCN80	NSYCHCOC	NSYTJ4020
	-	NSYPFCR	-	-	-	-	-	-	-	-
	NSYPIN43	NSYPFCR	NSYSFPSC30	-	-	-	-	NSYCOCN80	NSYCHCOB	NSYTJ3015
	NSYPIN43	NSYPFCR	NSYSFPSC30	-	-	-	-	NSYCOCN80	NSYCHCOB	NSYTJ3020
	-	NSYPFCR	NSYSFPSC40	-	-	-	-	NSYCOCN80	NSYCHCOC	NSYTJ4020
	-	NSYPFCR	NSYSFPSC60	-	-	-	-	NSYCOCN80	NSYCHCOD	NSYTJ6025
	-	NSYPFCR	NSYSFPSC60	NSYSPS3100SD	NSYSPS3200SD	NSYSPF6100	NSYSPF6200	NSYCOCN80	NSYCHCOD	NSYTJ6030
	NSYPIN54	NSYPFCR	NSYSFPSC40	-	-	-	-	NSYCOCN80	NSYCHCOB	NSYTJ4015
	NSYPIN54	NSYPFCR	NSYSFPSC40	-	-	-	-	NSYCOCN80	NSYCHCOC	NSYTJ4020
	NSYPIN54	NSYPFCR	NSYSFPSC40	-	-	-	-	NSYCOCN80	NSYCHCOC	NSYTJ4025
	-	NSYPFCR	NSYSFPSC50	-	-	-	-	NSYCOCN80	NSYCHCOD	NSYTJ5025
	NSYPIN64	NSYPFCR	NSYSFPSC40	-	-	-	-	NSYCOCN80	NSYCHCOB	NSYTJ4015
	NSYPIN64	NSYPFCR	NSYSFPSC40	-	-	-	-	NSYCOCN80	NSYCHCOC	NSYTJ4020
	NSYPIN64	NSYPFCR	NSYSFPSC40	-	-	-	-	NSYCOCN80	NSYCHCOC	NSYTJ4025
	-	NSYPFCR	NSYSFPSC50	-	-	-	-	NSYCOCN80	NSYCHCOB	NSYTJ5015
	-	NSYPFCR	NSYSFPSC50	-	-	-	-	NSYCOCN80	NSYCHCOD	NSYTJ5020
	-	NSYPFCR	NSYSFPSC50	-	-	-	-	NSYCOCN80	NSYCHCOD	NSYTJ5025
	-	NSYPFCR	NSYSFPSC60	-	-	-	-	NSYCOCN80	NSYCHCOD	NSYTJ6020
	-	NSYPFCR	NSYSFPSC60	-	-	-	-	NSYCOCN80	NSYCHCOD	NSYTJ6025
	-	NSYPFCR	NSYSFPSC60	NSYSPS3100SD	NSYSPS3200SD	NSYSPF6100	NSYSPF6200	NSYCOCN80	NSYCHCOD	NSYTJ6030
	-	NSYPFCR	NSYSFPSC80	NSYSPS3100SD	NSYSPS3200SD	NSYSPF8100	NSYSPF8200	NSYCOCN80	NSYCHCOC (3)	NSYTJ8030
	NSYPIN75	NSYPFCR	NSYSFPSC50	-	-	-	-	NSYCOCN80	NSYCHCOD	NSYTJ5020
	NSYPIN75	NSYPFCR	NSYSFPSC50	-	-	-	-	NSYCOCN80	NSYCHCOD	NSYTJ5025
	NSYPIN86	NSYPFCR	NSYSFPSC60	-	-	-	-	NSYCOCN80	NSYCHCOD	NSYTJ6020
	NSYPIN86	NSYPFCR	NSYSFPSC60	-	-	-	-	NSYCOCN80	NSYCHCOD	NSYTJ6025
	NSYPIN86	NSYPFCR	NSYSFPSC60	NSYSPS3100SD	NSYSPS3200SD	NSYSPF6100	NSYSPF6200	NSYCOCN80	NSYCHCOD	NSYTJ6030
	-	NSYPFCR	NSYSFPSC80	-	-	-	-	NSYCOCN80	NSYCHCOC (3)	NSYTJ8020
	-	NSYPFCR	NSYSFPSC80	NSYSPS3100SD	NSYSPS3200SD	NSYSPF8100	NSYSPF8200	NSYCOCN80	NSYCHCOC (3)	NSYTJ8030
	NSYPIN106	NSYPFCR	-	-	-	-	-	NSYCOCN80	NSYCHCOD	NSYTJ6025
	NSYPIN106	NSYPFCR	-	NSYSPS3100SD	NSYSPS3200SD	NSYSPF6100	NSYSPF6200	NSYCOCN80	NSYCHCOD	NSYTJ6030
	NSYPIN108	NSYPFCR	-	-	-	-	-	NSYCOCN80	NSYCHCOC (3)	NSYTJ8025
	NSYPIN108	NSYPFCR	-	NSYSPS3100SD	NSYSPS3200SD	NSYSPF8100	NSYSPF8200	NSYCOCN80	NSYCHCOC (3)	NSYTJ8030

Выбор принадлежностей

Для верхней панели
Стр. **840**



Для крепления
Стр. **833**

Для соединения
Стр. **839**

Для монтажа
Стр. **338**



Для двери
Стр. **486**

Для системы поддержания микроклимата
Стр. **672**

Для запирания
Стр. **841**

Для прокладки кабелей
Стр. **458**



Для разводки кабелей
Стр. **452**

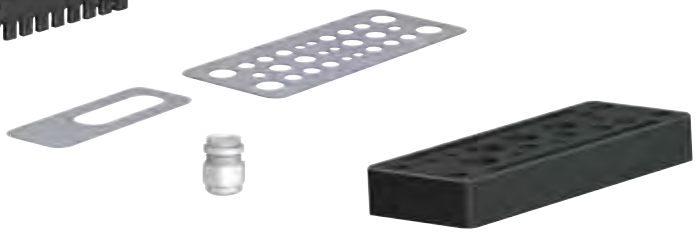

Для ввода кабелей
(Плата кабельного ввода)
Стр. **842**

Для ввода кабелей
(Мембраны, кабельные сальники)
Стр. **85/434**

Также см. принадлежности



Монтажные платы
стр. **338**



Платы для модульного оборудования
стр. **396**



Стойки 19"
стр. **630**



DIN-рейки и крепёж
стр. **379**

Принадлежности шкафа
Монтажные принадлежности



Комплект проушин для настенного крепления шкафов Spacial CRN

- Проушины изготовлены из оцинкованной стали.
- Они крепятся снаружи и могут располагаться как вертикально так и горизонтально.
- Максимальная нагрузка: 180 кг в горизонтальном положении, 350 кг в вертикальном положении.
- Не входят в стандартный комплект поставки.

Описание	№ по каталогу
4 проушины из стали	**NSYPFCR**
4 проушины из нержавеющей стали	**NSYPFC2X**

A: Высота шкафа
B: Ширина шкафа

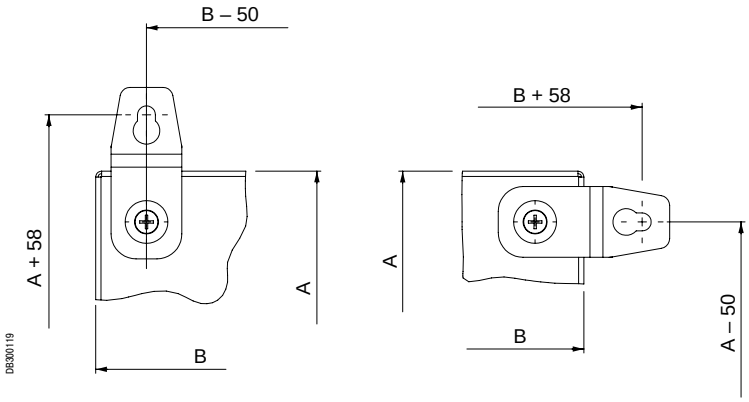

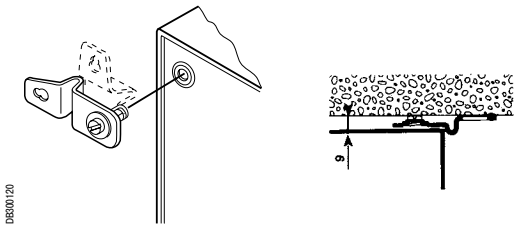

Принадлежности шкафа
Монтажные принадлежности



PB500022

Проушины для настенного монтажа

Комплект из 4 проушин для настенного монтажа.
- Крепятся к задней панели шкафа в горизонтальном или вертикальном положении.
- Проушины изготавливаются из стали или нержавеющей стали марки 304. Обеспечивают зазор 10 мм между шкафом и стеной.
- Допустимая нагрузка:
– при установке в горизонтальном положении: 180 кг.
– при установке в вертикальном положении: 350 кг.
- Крепежные приспособления и защитное уплотнение входят в комплект поставки.

Описание	№ по каталогу
Комплект из 4 проушин из стали	**NSYAEFPFSC**
Комплект из 4 проушин из нержавеющей стали	**NSYAEFPFXSC**

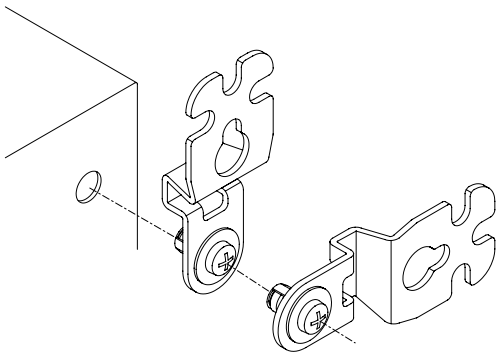

DB300087

Устанавливаются снаружи

Расстояния между центрами вырезов и отверстий проушин (под винт M8)

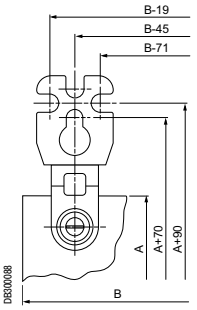

DB300088

Вертикальное положение

A: Высота шкафа
B: Ширина шкафа

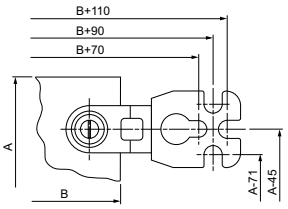

Горизонтальное положение

Комплект для больших механических нагрузок

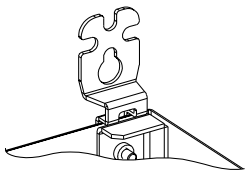

В комплект входят два усилительных уголка.
- Максимальная нагрузка: 400 кг.
- Комплект заказывается отдельно. Уголки устанавливаются изнутри в верхних углах шкафа перед присоединением стандартных проушин.

Описание	№ по каталогу
Комплект для больших механических нагрузок	**NSYAEFAHLBSC**

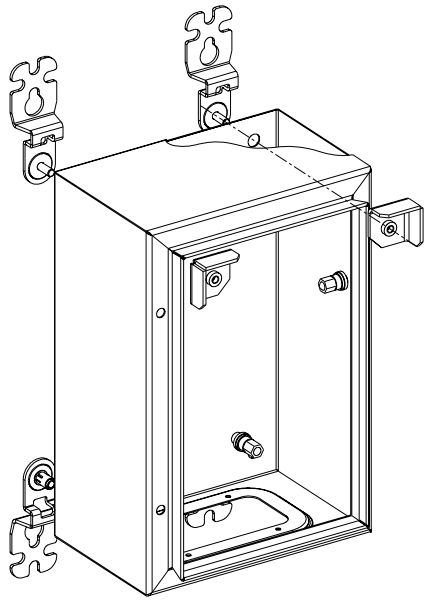

DB300089

Монтажные принадлежности

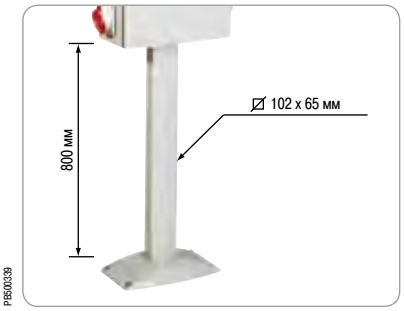

PB600039

Монтажная стойка

- Монтажная стойка крепится к шкафу снизу через соединительную плату (см. ниже).
- Соединительная плата заказывается вместе со стойкой и заменяет плату кабельного ввода.
- Высота монтажной стойки: 800 мм.
- Материал: экструдированный алюминий с текстурированным порошковым полиэфирным покрытием серого цвета RAL 7035.
- Используется со всеми шкафами Spacial CRN размером до 600 x 400 x 250 мм (кроме Spacial CRN 200 x 200 x 150 и Spacial CRN 250 x 200 x 150).

№ по каталогу
NSYCOCN80


PB600031

Соединительная плата монтажной стойки

- Плата для крепления монтажной стойки к шкафу. Заменяет плату кабельного ввода, поставляемую со шкафом.
- Материал: сталь с текстурированным порошковым полиэфирным покрытием серого цвета RAL 7035.

Ширина шкафа (мм)	Глубина шкафа (мм)	Тип кабельного ввода*	№ по каталогу
250	150-200	A	**NSYCHCOA**
300-400-450-500	150-200	B	**NSYCHCOB**
400	200-250	C	**NSYCHCOC**
500-600	200-250-300	D	**NSYCHCOD**

*См. тип кабельного ввода на стр. **65**.

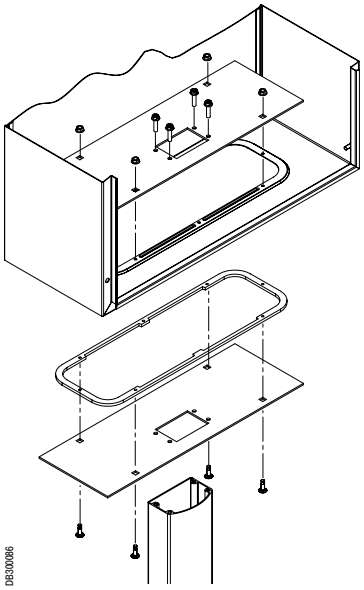
DB300086

Принадлежности шкафа
Монтажные принадлежности


PB500156

Комплект для монтажа стального шкафа Spacial на колонне

Для внутренней установки на колоннах с длиной окружности не более 675 мм (минимальный диаметр 150 мм и максимальный – 215 мм).

- Материал: оцинкованная сталь
- П-образный профиль, крепящийся к задней стенке шкафа винтами диаметром 8 мм.
- Максимальная нагрузка: 100 кг.
- Позволяет устанавливать защитный навес.
- Для стальных шкафов шириной 300, 400, 500, 600 и 800 мм.

Описание	A (мм)	№ по каталогу
Комплект для монтажа на колонне шкафа шириной 300 мм	295	**NSYSFPSC30**
Комплект для монтажа на колонне шкафа шириной 400 мм	395	**NSYSFPSC40**
Комплект для монтажа на колонне шкафа шириной 500 мм	495	**NSYSFPSC50**
Комплект для монтажа на колонне шкафа шириной 600 мм	595	**NSYSFPSC60**
Комплект для монтажа на колонне шкафа шириной 800 мм	795	**NSYSFPSC80**

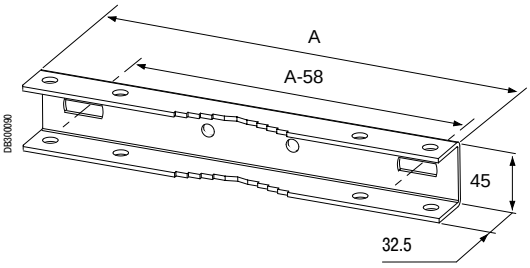

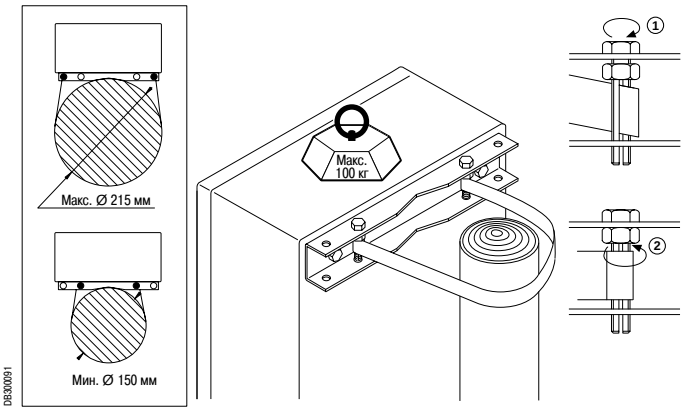

Принадлежности шкафа
Монтажные принадлежности

Комплект цоколя

Основными элементами цоколя являются комплект из передней и задней панелей (размер которых определяется шириной шкафа) и комплект боковых панелей (размер которых определяется глубиной шкафа).

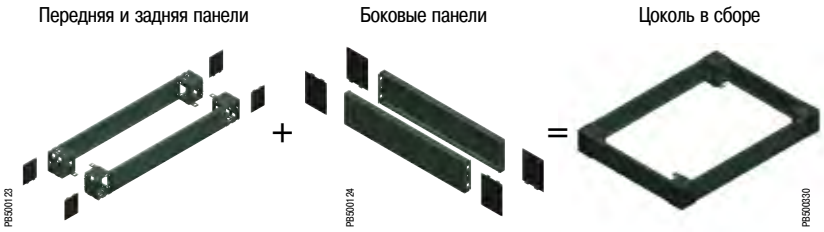

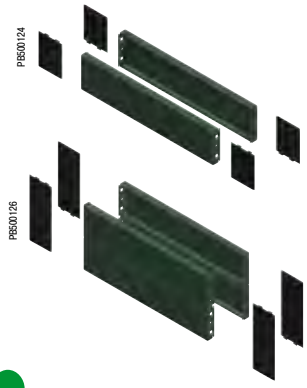

Боковые панели цоколя стального шкафа Spacial

Крепятся к угловым элементам цоколя двумя крепежными винтами.
- Материал: вальцованная листовая сталь.
- Покрытие: эпоксидно-полиэфирная эмаль серого цвета RAL 7022.
- Степень защиты: IP30 для цоколя в сборе.
- Стойкость к механическому воздействию: IK10.
- Стандартная высота: 100 и 200 мм.
- Для шкафов глубиной 300 мм:

– цоколь высотой 100 мм: две боковых панели, четыре крышки угловых элементов и крепёжные детали;
– цоколь высотой 200 мм: четыре боковых панели (высотой 100 мм, по две с каждой стороны), четыре крышки угловых элементов и крепежные детали.

Номинальные размеры (мм)	№ по каталогу	
Глубина	100 мм	200 мм
300	**NSYSPS3100SD**	**NSYSPS3200SD**

Для установки настенного шкафа на цоколь закажите кат. номер **NSYAPFWM**.

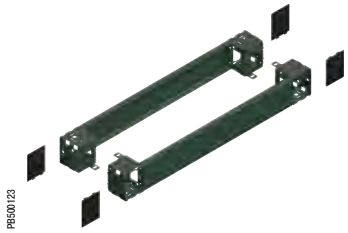

Передние и задние панели цоколя

Данные принадлежности могут использоваться с напольными шкафами Spacial SM.
Возможные исполнения: сплошные, с вентиляционными щелями, с кабельным сальником.
См. стр. **137**.

Номинальные размеры (мм)	№ по каталогу	
Ширина	100 мм	200 мм
600	**NSYSPF6100**	**NSYSPF6200**
800	**NSYSPF8100**	**NSYSPF8200**

Также см. принадлежности



Принадлежности для кабельных вводов
стр. **434**

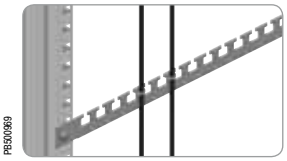

Принадлежности для прокладки кабелей
стр. **458**

Принадлежности шкафа
Монтажные принадлежности


PB500463

Комплект для крепления настенного шкафа к полу

- Комплект из двух опор для настенного шкафа.
- С комплектом поставляется шаблон для сверления монтажных отверстий в шкафу.
- Комплект изготовлен из стали: толщина 2,5 мм по бокам и 3 мм в основании.
- Покрытие: полиэфирное порошковое серого цвета RAL 7035.
- Максимальная нагрузка: 250 кг.

Поставка: 2 опоры (правая и левая) и крепёжные детали.

Глубина шкафа	Высота опоры	№ по каталогу
мм	мм	
300*	300	**NSYWMK33**
300*	450	**NSYWMK34**

* Если шкафы снабжены платой кабельного ввода, комплект применим только со шкафами шириной 800, 1000 и 1200 мм, кроме модели 600 x 800 x 300 мм.
** Если шкафы снабжены платой кабельного ввода, комплект не подходит для шкафов шириной 600 мм.


PB500464

Комплект совместим
со шкафами S3D и S3DC.

Принадлежности шкафа
Соединительные принадлежности


PB500335

Пример установки

Соединение стальных шкафов Spacial

Два варианта:
- Соединение без возможности ввода кабелей сбоку.
- Соединение через рамку, позволяющую вводить кабели сбоку.
- В обоих случаях между соединенными шкафами обеспечивается зазор 17 мм, позволяющий полностью открывать двери.

Комплект проставок для соединения шкафов
- В комплект входят 4 проставки и крепёжные детали.

Соединительная рамка
- Позволяет соединять два шкафа в ряд.
- Изготовлена из самозатухающего полиэфира, усиленного стекловолокном.
- Имеющееся уплотнение гарантирует степень защиты IP66.
- Монтажные винты в комплекте.
- Размеры: 435 x 185 и 635 x 185 мм.

Рамка позволяет дверям открываться на 120°.

Описание	№ по каталогу
Комплект из 4 проставок	**NSYAEUBUSC**
Соединительная рамка, 435 x 185 мм	**NSYAEUBU41SC**
Соединительная рамка, 635 x 185 мм	**NSYAEUBU61SC**


PB500336

Соединение без возможности ввода кабелей

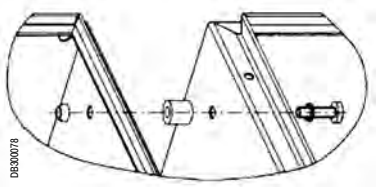
DB300078

Соединение без возможности ввода кабелей

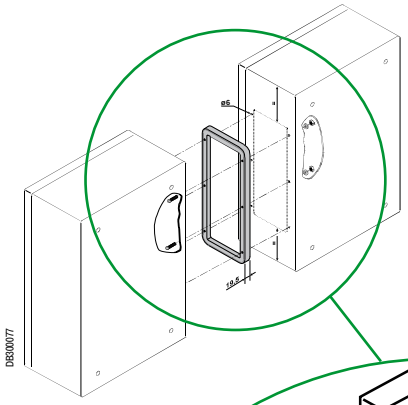
DB300077

Соединение
с возможностью
ввода кабелей

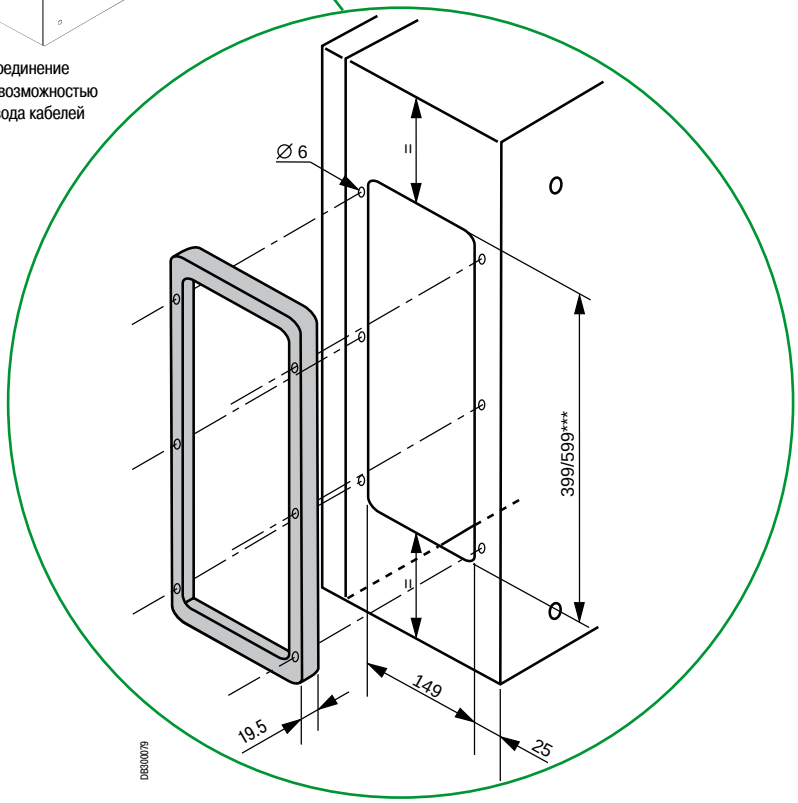

DB300079


PB500337

Соединение с возможностью ввода кабелей

Принадлежности шкафа
Принадлежности для подъёма


PB500338

Рым-болты

Комплект из двух рым-болтов M8.
- Материал: оцинкованная литая сталь.
- Крепление к каркасу напольного шкафа.
- Максимальная нагрузка 210 кг при угле наклона стропы 60°.
- Не устанавливаются в шкафах с навесом.
- Изнутри шкафа рым-болты крепятся к усиливающим уголкам.
- Уголки также используются для разметки отверстий под рым-болты.
- Возможна заводская подготовка отверстий в местах, указанных заказчиком.
- Подкрасочный карандаш, стр. **483**.

Описание	№ по каталогу
Комплект из 2 рым-болтов M8	**NSYAELYTCRG8**

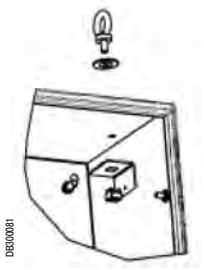
DB300081


PB500329

Защитный навес

Крепится к корпусу шкафа четырьмя винтами M6.
- Материал: листовая оцинкованная сталь с текстурированным эпоксидно-полиэфирным покрытием серого цвета RAL 7035.
- Крепёж входит в комплект поставки.
- Должен всегда использоваться при наружной установке.
- Возможна заводская подготовка отверстий в местах, указанных заказчиком.
- Подкрасочный карандаш, стр. **483**.

Размеры шкафа (мм)					
Ширина	Глубина	F	G	H	№ по каталогу
200	150	36	75	23	**NSYTJ2015**
250	150	36	75	23	**NSYTJ2515**
300	150	36	75	23	**NSYTJ3015**
400	150	36	75	23	**NSYTJ4015**
500	150	36	75	23	**NSYTJ5015**
500	200	36	130	23	**NSYTJ5020**
600	200	36	130	23	**NSYTJ6020**
250	200	36	130	23	**NSYTJ2520**
300	200	36	130	23	**NSYTJ3020**
400	200	36	130	23	**NSYTJ4020**
800	200	36	130	23	**NSYTJ8020**
400	250	42	150	48	**NSYTJ4025**
500	250	42	150	48	**NSYTJ5025**
600	250	42	150	48	**NSYTJ6025**
800	250	42	150	48	**NSYTJ8025**
600	300	42	200	48	**NSYTJ6030**
800	300	42	200	48	**NSYTJ8030**

Размеры и отверстия.

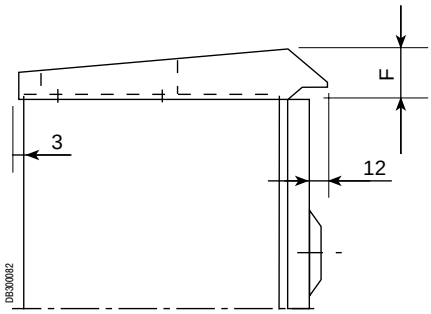

DB300082

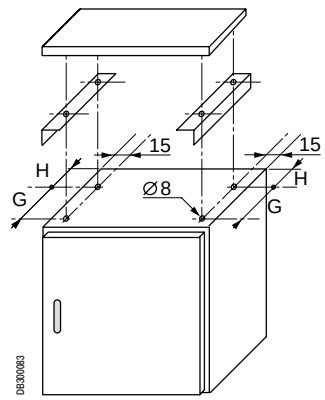

DB300083

Принадлежности для запирания шкафа



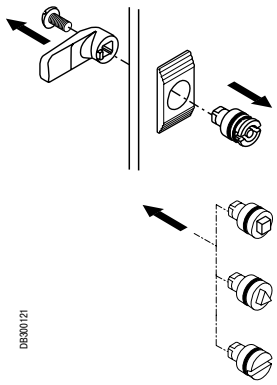

Замена профиля замкового механизма

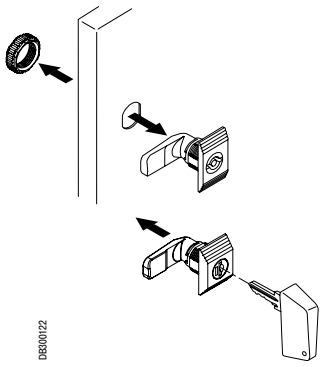

Замена замка

∅ 7.5 мм



∅ 10 мм

NSYCBCCRN

Замок для шкафов Spacial CRN

Стандартный замок под ключ с 2 бородками Ø 3 мм.
Закрепив барашковый ключ в замке, можно трансформировать замок под ключ с 2 бородками в блокировочную ручку.

- Необходимые принадлежности:

– Барашковый ключ: **NSYDBP**.
– Ключ **NSYLDB5**.
(в соответствии со стандартом DIN 43668).

Тип замка	№ по каталогу замка	№ по каталогу ключа
Под ключ с 2 бородками 3 мм	**NSYTDBCRN***	**NSYLDB5**
□ 6 мм	**NSYTC6CRN**	**NSYLC7**
□ 7 мм	**NSYTC7CRN**	**NSYLC7**
□ 8 мм	**NSYTC8CRN**	**NSYLC8**
△ 6.5 мм	**NSYTT6CRN**	**NSYLT8**
△ 7 мм	**NSYTT7CRN**	**NSYLT8**
△ 8 мм	**NSYTT8CRN**	**NSYLT8**
Замок со шлицем под отвёртку	**NSYAEDLSD**	

*Поставляется с 1 металлическим ключом

Комплектная ручка с замком под ключ 405	**NSYCL405CRN**	
Комплектная ручка с замком под ключ 220	**NSYCL220CRN**	
Комплектный металлический замок под ключ 405	**NSYCLL405CRN**	
Приспособление для блокировки навесным замком из нержавеющей стали	**NSYKPLM**	
Навесной замок	**NSYCBCCRN**	



NSYKPLM
∅ 8 мм

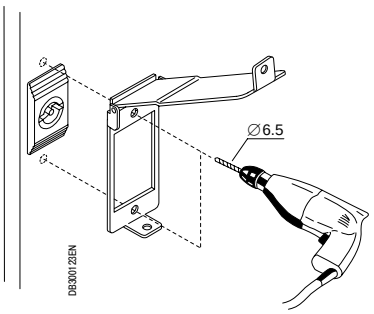

NSYKPLM
Монтаж приспособления для блокировки навесным замком

Прокладка кабелей
Кабельные вводы для Spacial CRN


PB600395

Стандартные платы кабельного ввода

- Изготовлены из стали, окрашены в серый цвет RAL 7035. Входят в стандартный комплект поставки шкафов Spacial CRN.
- Крепятся винтами, обеспечивают пыле- и влагонепроницаемость.
- Устанавливаются заподлицо с корпусом шкафа.
- Плата кабельного ввода поставляется с предварительно не установленным съёмным уплотнением: это облегчает проделывание отверстий, устраняя риск повреждения уплотнения, а также позволяет при необходимости легко перекрашивать плату.

Ширина	Глубина	Тип кабельного ввода	№ по каталогу
200	150	0	**NSYTLCRNO**
250	150/200	A	**NSYTLCRNA**
300	200	B	**NSYTLCRNB**
400/500	150	B	**NSYTLCRNB**
400	200/250	C	**NSYTLCRNC**
500/600	200/250/300	D	**NSYTLCRND**
800	200/250/300	E*	**NSYTLCRNC**

* Шкаф с 2 платами кабельного ввода.


PB600327

Платы кабельного ввода с вырезами под мембрану FL

- Изготовлены из стали, окрашены в серый цвет RAL 7035. В зависимости от размера имеют вырезы под мембраны FL13 и FL21.
- Крепятся винтами.

Ширина	Глубина	Тип кабельного ввода	№ по каталогу
250	150/200	A	**NSYTFL13CRNA**
300	200	B	**NSYTFL13CRNB**
400/500	150	B	**NSYTFL13CRNB**
400	200/250	C	**NSYTFL21CRNC**
500/600	200/250/300	D	**NSYTFL21CRND**
800	200/250/300	E*	**NSYTFL21CRNC**

* Шкаф с 2 платами кабельного ввода.

Прокладка кабелей
Кабельные вводы для Spacial CRN



Платы кабельного ввода из изоляционного материала

Изготовлены из самозатухающего ABS, армированного стекловолокном (30 %). Цвет RAL 7035.
- Имеют выбивные отверстия диаметром Pg под кабельные сальники, мембраны, трубки и т.д.
- Снабжены полиуретановым уплотнением.
- Обладают превосходной теплостойкостью.
- Выбивные отверстия под платы кабельного ввода.

Ширина	Глубина	Тип кабельного ввода	Рис.	№ по каталогу
250	150/200	A	1	**NSYTSACRNA**
300	200	B	2	**NSYTSACRNB**
400/500	150	B	3	**NSYTSACRNB**
400	200/250	C	3	**NSYTSACRNC**
500/600	200/250/300	D	4	**NSYTSACRND**
800	200/250/300	E*	3	**NSYTSACRNC**

См. кабельный ввод на стр. **428**

* Для кабельного ввода типа E используйте две платы **NSYTSACRNC**.



Пример использования

Рис. 1

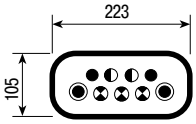

2 Pg 11
2 Pg 13.5
3 Pg 16
2 Pg 21 / 11

Рис. 2

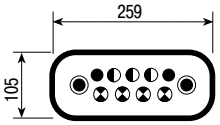

2 Pg 11
3 Pg 13.5
4 Pg 16
2 Pg 21 / 11

Рис. 3

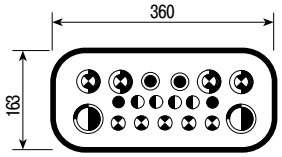

2 Pg 11
4 Pg 13.5
5 Pg 16
2 Pg 21 / 11
4 Pg 29 / 16
2 Pg 36 / 29

Рис. 4

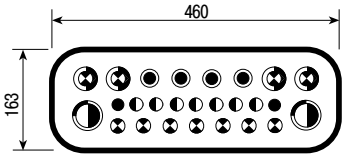

2 Pg 11
7 Pg 13.5
7 Pg 16
4 Pg 21 / 11
4 Pg 29 / 16
2 Pg 36 / 29

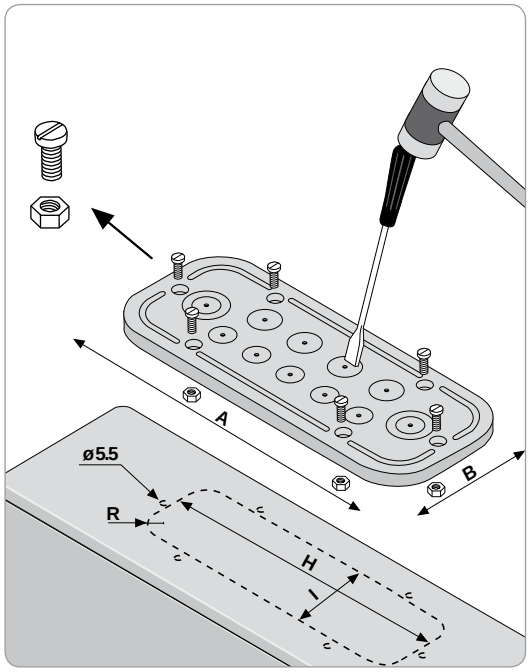

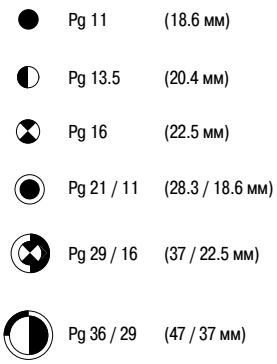

Принадлежности для двери


PB500084

KPLM

Внутренняя дверь

- Из листовой стали, серый цвет RAL 7035.
- Запирается замком под ключ с двумя бородками 3 мм.
- Внутренняя дверь может устанавливаться спереди на каркасе шкафа или на ступенчатых направляющих (в стандартную комплектацию не входят).
- Максимальная нагрузка: 30 кг/м^2.
- Ступенчатые направляющие могут быть включены в стандартную комплектацию. На них можно одновременно устанавливать монтажную панель и внутреннюю дверь.
- Внутренняя дверь несовместима с ограничителем открывания двери и дверным выключателем. Для получения более подробной информации, проконсультируйтесь в Schneider Electric.

Размеры В x Ш	№ по каталогу
В = 400 мм, Ш = 300 мм	**NSYPIN43**
В = 500 мм, Ш = 400 мм	**NSYPIN54**
В = 600 мм, Ш = 400 мм	**NSYPIN64**
В = 700 мм, Ш = 500 мм	**NSYPIN75**
В = 800 мм, Ш = 600 мм	**NSYPIN86***
В = 1000 мм, Ш = 600 мм	**NSYPIN106***
В = 1000 мм, Ш = 800 мм	**NSYPIN108***

*С приваренными вертикальными профилями, облегчающими прокладку кабелей.

Размеры

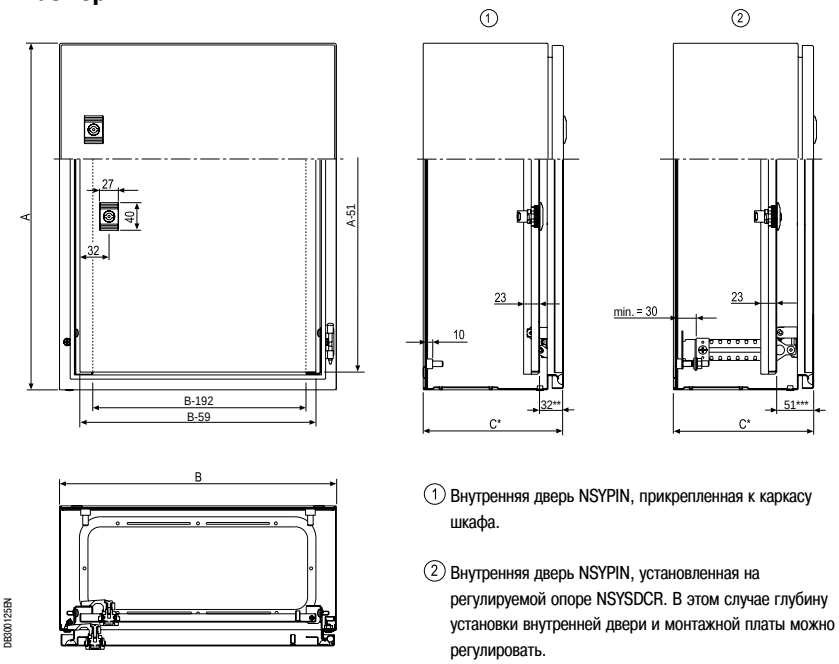

(1) Внутренняя дверь NSYPIN, прикрепленная к каркасу шкафа.

(2) Внутренняя дверь NSYPIN, установленная на регулируемой опоре NSYSDCR. В этом случае глубину установки внутренней двери и монтажной платы можно регулировать.

*Размер С в соответствии с общей таблицей на стр. **70**.

Указатель каталожных номеров

Указатель каталожных номеров
Содержание

Указатель каталожных номеров

№ по каталогу	Стр.
04...	
4012	414
4013	414
4014	414
4045	413
4046	413
4047	413
4052	412
4053	412
4054	412
4055	412
4192	411
4197	411
4502	603, 604
4503	603, 604
4504	603, 604
4505	603, 604
4506	603, 604
4516	605, 607
4518	605, 607
4525	606, 608
4526	606, 608
4528	606, 608
4634	603
4635	603, 604, 607, 608
4636	603, 604, 606, 607, 608
4637	606
4642	603, 604, 606, 607, 608
4652	604
4653	607, 608
4662	600, 602, 605, 606, 607, 608
4766	604
4767	604
4772	604
4773	604
4774	604
4775	604
4794	604
08...	
8881	448
8892	448
8895	448
8897	448
8898	448
8899	448
13...	
13934	246, 247
13934AB	236
AB...	
AB1AA235U2GR	246
AB1AATP235U2	246
AB1BB18535	471
AB1BB24035	471
AB1BB9535	471
AB1BC15035	471
AB1BC24036	471
AB1BC9535	471
AB1D11435U	471
AB1ET3235U	471
AB1ET435U	471
AB1ET435U2	471
AB1ET435UTP	470
AB1ETN235U	471
AB1ETN335U	471
AB1ETN435U	471
AB1ETNTP435U	470
AB1FU10135U	471
AB1FU10335U	471
AB1FU10435U	471
AB1FUSE435U5X	471
AB1FUSE435U6X	471

№ по каталогу	Стр.
AB1NEN1035U	471
AB1NEN1635U	471
AB1NEN435U	471
AB1RRN1035U2GR	468
AB1RRN1035U3GR	468
AB1RRN1635U2GR	468
AB1RRN1635U3GR	468
AB1RRN235U2BL	54, 255
AB1RRN235U2GR	54, 246, 255, 468
AB1RRN235U3GR	468
AB1RRN235U4GR	468
AB1RRN3535U2GR	468
AB1RRN435U2GR	246, 255, 468
AB1RRN435U3GR	468
AB1RRN435U4GR	468
AB1RRN635U2GR	468
AB1RRN635U3GR	468
AB1RRNET235T6	469
AB1RRNET235U4	469
AB1RRNET235U6	469
AB1RRNET435U4	469
AB1RRNETP235T6	469
AB1RRNETP235U4	469
AB1RRNETP235U6	469
AB1RRNETP435U4	469
AB1RRNETV235T6	469
AB1RRNETV235U4	469
AB1RRNETV235U6	469
AB1RRNETV435U4	469
AB1RRNP235UNO	468
AB1RRNSC235U2	469
AB1RRNSC235U3	469
AB1RRNSC235U4	469
AB1RRNSCE235U4	469
AB1RRNSCE235U5	469
AB1RRNSF435UGR	469
AB1RRNTP1035U2	468
AB1RRNTP1035U3	468
AB1RRNTP1635U2	468
AB1RRNTP1635U3	468
AB1RRNTP235U2	54, 246, 255, 468
AB1RRNTP235U3	468
AB1RRNTP235U4	468
AB1RRNTP3535U2	468
AB1RRNTP435U2	255, 468
AB1RRNTP435U3	468
AB1RRNTP435U4	468
AB1RRNTP635U2	468
AB1RRNTP635U3	468
AB1SC435U	471
AB1SF435U	471
AB1TP1035U	470
AB1TP1635U	470
AB1TP215	470
AB1TP235U	54, 246, 255, 470
AB1TP435U	255, 470
AB1TP635U	470
AB1VV215	471
AB1VV235U	54, 246, 255, 470
AB1VV235UBL	54, 255
AB1VV415	471
AB1VV435U	246, 255, 470
AB1VV435UBL	255
AB1VV635U	470
AB1VVN1035U	470
AB1VVN15035U	470
AB1VVN1635U	470
AB1VVN3535U	470
AB1VVN7035U	470
AF...	
AF1CF34	382, 392
AF1CF56	382, 392
AF1CG4	392
AF1CG5	392

№ по каталогу	Стр.
AF1CG6	392
AF1EA3	340, 391
AF1EA4	340, 391
AF1EA5	340, 391
AF1EA6	206, 361, 340, 391
AF1GC4	379, 380
AF1GC5	379, 380
AF1GC6	379, 380
AF1VA410	391
AF1VA416	391
AF1VA512	391
AF1VA518	391
AF1VA612	358, 359, 391
AF1VA618	358, 359, 391
AF1VC820	358, 359, 391
AF1VT516	206, 219, 225, 391
AK...	
AK2CA3	460
AK2CA6	460
AK2CD100	460
AK2CD125	460
AK2CD25	460
AK2CD37	460
AK2CD50	460
AK2CD75	460
AK2GA315	460
AK2GA33	460
AK2GA35	460
AK2GA615	460
AK2GA65	460
AK2GA69	460
AK2GD10075	460
AK2GD12575	460
AK2GD2525	460
AK2GD2550	460
AK2GD3750	460
AK2GD3775	460
AK2GD5050	460
AK2GD5075	460
AK2GD7550	460
AK2GD7575	460
AK2LA39	340, 341, 361
AK2LA39	463
AK2LD01	463
AK2LD02	463
AK5GF1	428
AK5JB1410	428
AK5JB143	428
AK5JB144	428
AK5JB145	428
AK5JB146	428
AK5JB149	428
AK5PA211N1	429
AK5PA211N2	429
AK5PA211N3	429
AK5PA211PH12	429
AK5PA211PH13	429
AK5PA211PH23	429
AK5PA212N1	429
AK5PA212N2	429
AK5PA212N3	429
AK5PA212PH12	429
AK5PA212PH13	429
AK5PA212PH23	429
AK5PA231	429
AK5PA2311	429
AK5PA2312	429
AK5PA2312S	429
AK5PA232	429
AK5PA232S	429
AK5PA241	429
AK5PA242	429
AK5PA5312	429
AK5PA532	429

№ по каталогу	Стр.
AK5PA542	429
AK5PC12	428
AK5PC12PH	428
AK5PC13	428
AK5PC131	428
AK5PC14	428
AK5PC32L	428
AK5PC32LPH	428
AK5PC33	428
AK5PC331	428
AK5PC33L	428
AK5PC34	428
AK5PC34L	428
AKEGA39	460
AM...	
AM1DL201	380, 428
AM1EA200	380
AM1PA0670	341
AM1PA1270	341
AM1PA3015	341
AM1PA3020	341
AM1PA3050	341
AM1PA3070	341
AM1PA4030	341
AM1PA6040	341
AM1PA6050	341
AM1PA6060	341
AM1PA6070	341
AM1PA7050	341
AM1PA8060	341
AM1PA9050	341
AM1PA9060	341
AM1PA9070	341
AX...	
AX2DL01	365
AX2DL02	365
AZ...	
AZ5CE005D	468
AZ5CE007D	468
AZ5CE010D	468
AZ5CE015D	468
AZ5CE025D	468
AZ5DE007D	469
AZ5DE010D	469
AZ5DE015D	469
AZ5DE025D	469
DB...	
DB6CD102	470
DB6CD105	470
DB6CD110	470
DB6DD102	470
DB6DD103	470
DB6ED01	470
DB6FD01	470
DX...	
DX1AP52	365
DZ...	
DZ5CE005D	468
DZ5CE007D	468
DZ5CE010D	468
DZ5CE015D	468
DZ5CE025D	468
DZ5CEB005D	468
DZ5CEB007D	468
DZ5CEB010D	468
DZ5CEB015D	468
DZ5CEB025D	468
DZ5ME5	381, 392
DZ5ME8	381, 392
DZ5ME9	381, 392
DZ5MF6	346
DZ5MF8	346
DZ5MS10	364
DZ6MZ121	346

Указатель каталожных номеров

№ по каталогу	Стр.
DZ6MZ151	346
DZ6MZ181	346
DZ6MZ211	346
IMT...	
IMT34000	246, 255
IMT34001	246, 255
IMT34002	246, 255
IMT34003	246, 255
IMT34004	246, 255
IMT34005	246, 255
IMT34006	246, 255
IMT34007	246, 255
IMT34008	246, 255
IMT34009	255
IMT36150	249, 450
IMT36151	249, 450
IMT36152	249, 450
IMT36153	249, 450
IMT36154	249, 450
IMT36155	249, 450
IMT36156	249, 450
IMT36157	249, 450
IMT36158	249, 450
IMT36159	249, 450
IMT36160	249, 450
IMT36161	249, 450
IMT36162	249, 450
IMT36163	249, 450
IMT36164	249, 450
IMT36165	450
IMT36166	249, 450
IMT36167	249, 450
IMT36168	249, 450
IMT36169	249, 450
IMT36170	249, 450
IMT36171	249, 450
IMT36172	248, 449
IMT36173	248, 449
IMT36179	246, 248, 449
IMT36180	246, 248, 449
IMT36181	246, 248, 449
IMT36182	246, 248, 449
IMT36183	246, 248, 449
IMT36184	246, 248, 449
IMT36185	248, 449
ISM...	
ISM71071	248, 449
ISM71072	248, 449
ISM71073	248, 449
ISM71074	248, 449
ISM71501	246, 249, 450
ISM71502	246, 249, 450
ISM71503	246, 249, 450
ISM71504	246, 249, 450
ISM71505	246, 249, 450
ISM71506	246, 249, 450
LA...	
LA9ZA32427	425
LA9ZA32428	425
LA9ZA32434	425
LA9ZA32442	425
LA9ZA32443	425
LA9ZA32600	426
LA9ZA32621	425
LA9ZA32622	425
LA9ZA32623	425
LA9ZA32624	425
LA9ZA32625	425
LA9ZA32626	425
LA9ZA32627	426
LA9ZX01131	424
LA9ZX01243	424
LA9ZX01244	424
LA9ZX01245	424

№ по каталогу	Стр.
LA9ZX01285	424
LA9ZX01287	424
LA9ZX01413	424
LA9ZX01485	424
LA9ZX01495	424
LA9ZX01563	424
LA9ZX01573	424
LV...	
LV429372	426
LV429373	426
LV432623	426
LV432624	426
NSY1...	
NSY11950	773
NSY11951	773
NSY11952	773
NSY11953	776
NSY11954	774
NSY11955	774
NSY11956	774
NSY11957	774
NSY11958	774
NSY11959	775
NSY11960	775
NSY11961	775
NSY11962	775
NSY17990	692
NSY17991	692
NSY17992	692
NSY17996	692
NSY17997	692
NSY17998	692
NSY1TH	376,547
NSY2...	
NSY2SP124	26, 28, 125, 128, 135
NSY2SP125	28, 128, 135
NSY2SP126	26, 28, 125, 128, 135
NSY2SP128	28, 128, 135
NSY2SP144	26, 28, 125, 128, 135
NSY2SP145	28, 128, 135
NSY2SP146	28, 128, 135
NSY2SP148	28, 128, 135
NSY2SP164	28, 128, 135
NSY2SP165	28, 128, 135
NSY2SP166	26, 28, 125, 128, 135
NSY2SP168	26, 28, 125, 128, 135
NSY2SP184	26, 28, 125, 128, 135, 613
NSY2SP185	26, 28, 125, 128, 135, 613
NSY2SP186	26, 28, 125, 128, 135, 613
NSY2SP188	26, 28, 125, 128, 135
NSY2SP204	26, 29, 125, 129, 135, 613
NSY2SP205	26, 29, 125, 129, 135, 597, 599, 613, 622
NSY2SP206	26, 29, 125, 129, 135, 597, 599, 613, 621
NSY2SP208	26, 29, 125, 129, 135, 597, 599, 613, 621, 622
NSY2SP224	29, 129, 135
NSY2SP225	29, 129, 135
NSY2SP226	26, 29, 125, 129, 135, 613
NSY2SP228	26, 29, 125, 129, 135
NSY2SPC186	742
NSY2SPC188	742
NSY2SPC206	742
NSY2SPC208	742
NSY2SPHF184	584
NSY2SPHF186	584
NSY2SPHF204	584
NSY2SPHF206	584

№ по каталогу	Стр.
NSY2SPHF208	584
NSY2SPHF226	584
NSY2SPHF228	584
NSY2SPI126	136
NSY2SPI185	136
NSY2SPI186	136
NSY2SPI188	136
NSY2SPI204	136
NSY2SPI205	136
NSY2SPI206	136
NSY2SPI208	136
NSY2SPI226	136
NSY2SPI228	136
NSY2SPQ126	136
NSY2SPQ128	136
NSY2SPQ146	136
NSY2SPQ148	136
NSY2SPQ166	136
NSY2SPQ168	136
NSY2SPQ186	136
NSY2SPQ188	136
NSY2SPQ206	136
NSY2SPQ208	136
NSY2SPQ226	136
NSY2SPQ228	136
NSY2SPX184	225
NSY2SPX204	225
NSY2SPX205	225
NSY2SPX206	225
NSY5...	
NSY5G2SP205	624
NSY5G2SP206	624
NSY5G2SP208	624
NSYA...	
NSYADC16	401,403,404
NSYADC18	403,404
NSYADR100	381
NSYADR120	381
NSYADR200	381
NSYADR200D	381
NSYADR60	381
NSYADR80	381
NSYAE25	263
NSYAECPFLA10	441
NSYAECPFLA25	441
NSYAECPFLA33	441
NSYAECPFLA7	441
NSYAECPFLAP	442
NSYAECPFLBP	440
NSYAECPFLT25	171, 440
NSYAECPFLT35	171, 440
NSYAECPFLT7	171, 440
NSYAECPKFL10	439
NSYAECPKFL11	439
NSYAECPKFL7A	439
NSYAECPKFL7B	439
NSYAEDH120S3D	93
NSYAEDH180S3D	93
NSYAEDH20TB	246, 251
NSYAEDH40TB	246, 251
NSYAEDKTB	252
NSYAEDL1242S3D	90
NSYAEDL2331S3D	90
NSYAEDL2433S3D	90
NSYAEDL3113S3D	90
NSYAEDL3524S3D	90
NSYAEDL405S3D	90, 634
NSYAEDL421S3D	90
NSYAEDL455S3D	90
NSYAEDLB3S3D	90
NSYAEDLB5S3D	90
NSYAEDLDINS3D	91
NSYAEDLEDF13S3D	91
NSYAEDLEDF14S3D	91

№ по каталогу	Стр.
NSYAEDLEDF9S3D	91
NSYAEDLPADS3D	91
NSYAEDLPSS3D	92
NSYAEDLS6S3D	90
NSYAEDLS7S3D	90
NSYAEDLS8S3D	90
NSYAEDLSDS3D	90
NSYAEDLT6S3D	90
NSYAEDLT8S3D	90
NSYAEDRS3DPA6	486
NSYAEDRSCST	486
NSYAEDS20TB	252
NSYAEDS40TB	252
NSYAEDS60TB	252
NSYAEDSB320TB	252
NSYAEDSB520TB	252
NSYAEDST620TB	252
NSYAEDST820TB	252
NSYAEDXS24	49
NSYAEFAHLBSC	80
NSYAEFP315S3D	71, 84
NSYAEFP32S3D	71, 84
NSYAEFP42S3D	71, 84
NSYAEFPF40SC	81
NSYAEFPFS3DW100	71
NSYAEFPFS3DW120	71
NSYAEFPFS3DW20	71
NSYAEFPFS3DW30	71
NSYAEFPFS3DW40	71
NSYAEFPFS3DW50	71
NSYAEFPFS3DW60	71
NSYAEFPFS3DW80	71
NSYAEFPFSC	54, 80, 566, 634
NSYAEFPFXSC	54, 80, 566
NSYAEFS24	49
NSYAEFTB	246
NSYAELYTCRG8	89
NSYAEUBU41SC	88
NSYAEUBU61SC	88
NSYAEUBUSC	88
NSYAMCSF	392
NSYAMFEP154TB	246
NSYAMFEP204TB	246
NSYAMFEP304TB	246
NSYAMFESTB	246, 254
NSYAMFET154TB	246
NSYAMFET204TB	246
NSYAMFET304TB	246
NSYAMFSTB	253
NSYAMPA1916TB	246, 253
NSYAMPA2419TB	246, 253
NSYAMPA2924TB	246, 253
NSYAMPA3429TB	246, 253
NSYAMPM1612SB	49, 51
NSYAMPM1816SB	49
NSYAMPM1916TB	246, 253
NSYAMPM2020SB	51
NSYAMPM2321SB	49
NSYAMPM2419TB	246, 253
NSYAMPM2525SB	51
NSYAMPM2924TB	246, 253
NSYAMPM3030SB	51
NSYAMPM3429TB	246, 253
NSYAMPM4040SB	51
NSYAMRD11155TB	254
NSYAMRD11357TB	254
NSYAMRD16155TB	254
NSYAMRD16357TB	254
NSYAMRD19155TB	254
NSYAMRD19357TB	254
NSYAMRD2030	25
NSYAMRD24155TB	254
NSYAMRD243515TB	254
NSYAMRD24357TB	254

Указатель каталожных номеров

№ по каталогу	Стр.
NSYAMRD2530	25
NSYAMRD2540	25
NSYAMRD2550	25
NSYAMRD29155TB	254
NSYAMRD293515TB	254
NSYAMRD29357TB	254
NSYAMRD3030	25
NSYAMRD3040	25
NSYAMRD3050	25
NSYAMRD34155TB	254
NSYAMRD343515TB	254
NSYAMRD34357TB	254
NSYAMRD36	25
NSYAMRD43	25
NSYAMRD48	25
NSYAMRD54	25
NSYAMRD64	25
NSYAPLD812	332
NSYAPLD85	332
NSYAPLD86	332
NSYAPLD88	332
NSYAPMC1813SB	49
NSYAPMC2321SB	49
NSYAPU10F3	474
NSYAPU10F3S	474
NSYAPU10S3	474
NSYAPU10S3S	474
NSYAPU19F6CB	474
NSYAPU19F6F	474
NSYAPU19F6FT	474
NSYAPU19F7FA	474
NSYAPU19F8S	474
NSYAPU19F9	474
NSYAPU19S6CB	474
NSYAPU19S6F	474
NSYAPU19S6FT	474
NSYAPU19S7FA	474
NSYAPU19S8S	474
NSYAPU19S9	474
NSYAPUB	474
NSYAPUBV	474
NSYAPUF10S	474
NSYAPUF12CB	474
NSYAPUF7S	474
NSYAPUS10S	474
NSYAPUS12CB	474
NSYAPUS7S	474
NSYAS25	263
NSYAS400	417
NSYAS500	605, 606
NSYAS600	605, 606
NSYAS800	605, 606
NSYAS800L	605, 606
NSYAT32	384
NSYATM27	264
NSYATP24DTM	399
NSYATP6DTM	399
NSYATP72G	399, 830
NSYATP72M	399
NSYATP72MS	206, 219, 224
NSYATPUND	399
NSYAUPG1	286
NSYAUPG5	286
NSYAUPGS	286
NSYAVD1U1450	696
NSYAVD1U480	696
NSYAVD1U550M48	696
NSYAVD1U970	696
NSYAVG2U300	696
NSYAW24	489
NSYAW25	489
NSYAW26	489
NSYAW44	489
NSYAW45	489
NSYAW46	489
NSYAW54	489
NSYAW55	489
NSYAW56	489
NSYAW64	489
NSYAW65	489
NSYAW66	489
NSYAW84	489
NSYAW85	489
NSYAW86	489
NSYAZ3PLA	306
NSYAZ4PLA	306
NSYB...	
NSYB204	391
NSYB404	391
NSYB406	391
NSYBANPLA53	320
NSYBANPLA54	320
NSYBANPLA73	320
NSYBANPLA74	320
NSYBAS500	605
NSYBBH29	421
NSYBBH29C	421
NSYBBH29D	421
NSYBBH29DP	421
NSYBBH29DPC	421
NSYBBH29P	421
NSYBBH30	421
NSYBBH30D	421
NSYBBH31	421
NSYBBH31D	421
NSYBBH32	421
NSYBBH32D	421
NSYBCE10	157
NSYBCE12	157
NSYBCE16	157
NSYBCE3	157
NSYBCE4	157
NSYBCE6	157,662
NSYBCE8	157,662
NSYBCME	227
NSYBCPL	32, 574
NSYBCPLA	313
NSYBDS112	422
NSYBDS26	422
NSYBDS34	422
NSYBDS43	422
NSYBE27	263, 265
NSYBHS500	600, 602
NSYBHS600	600, 602
NSYBHS800	600, 602
NSYBHS800L	602
NSYBL27	263
NSYBLKH123	182
NSYBN204	391
NSYBN206	391
NSYBN404	391
NSYBN406	391
NSYBN408	391
NSYBN606	391
NSYBN608	391
NSYBN610	391
NSYBP126	28, 128
NSYBP128	28, 128
NSYBP146	28, 128
NSYBP148	28, 128
NSYBP166	28, 128
NSYBP168	28, 128
NSYBP1810	28, 128
NSYBP1812	28, 128
NSYBP184	28, 128
NSYBP186	28, 128
NSYBP188	28, 128
NSYBP2010	29, 129
NSYBP2012	29, 129
NSYBP2016	29, 129
NSYBP203	29, 129
NSYBP204	29, 129
NSYBP206	29, 129
NSYBP208	29, 129
NSYBP2210	29, 129
NSYBP2212	29, 129
NSYBP224	29, 129
NSYBP226	29, 129
NSYBP228	29, 129
NSYBPA7032	497
NSYBPA7035	497
NSYBPC3	463
NSYBPC5	463
NSYBPCH1016	421
NSYBPCH1050	421
NSYBPCH5120	421
NSYBPCH516	421
NSYBPCH550	421
NSYBPI126	137
NSYBPI166	137
NSYBPI168	137
NSYBPI1810	137
NSYBPI186	137
NSYBPI188	137
NSYBPI2010	137
NSYBPI2012	137
NSYBPI204	137
NSYBPI206	137
NSYBPI208	137
NSYBPI2210	137
NSYBPI226	137
NSYBPI228	137
NSYBPLDN	332
NSYBRF12PLA	37, 300
NSYBRF17PLA	37, 300
NSYBRF21PLA	37, 300
NSYBRF26PLA	37, 300
NSYBRF8PLA	37, 300
NSYBRP11PLA	37, 300
NSYBRP16PLA	37, 300
NSYBRP20PLA	37, 300
NSYBRP25PLA	37, 300
NSYBRP7PLA	37, 300
NSYBS400	410
NSYBS500	410
NSYBS600	410
NSYBS800	410
NSYBSA	419
NSYBSC630	410
NSYBTE630TBT	421
NSYBU108PLM	33, 277
NSYBUPLM	33, 277
NSYBVS	416
NSYBVS400	415
NSYBVS500	605, 606
NSYBVS600	605, 606
NSYBVS800	605, 606
NSYBVS800L	605, 606
NSYC...	
NSYCAAPV	690
NSYCAC228RMF	697
NSYCAF104X95X	698
NSYCAF108	694
NSYCAF125	690
NSYCAF125L55	691, 692
NSYCAF125M	690
NSYCAF125O	690
NSYCAF125T	690
NSYCAF130X110X	698
NSYCAF170X190X	698
NSYCAF223	690
NSYCAF223L55	691, 692
NSYCAF223M	690
NSYCAF223O	690
NSYCAF223T	690
NSYCAF228R	697
NSYCAF291	690
NSYCAF291L55	691, 692
NSYCAF291M	690
NSYCAF291O	690
NSYCAF291T	690
NSYCAF92	690
NSYCAF92M	690
NSYCAG104X95LM	698
NSYCAG108LP	694
NSYCAG110X46M	698
NSYCAG114LPF	695
NSYCAG125LPC	683, 690
NSYCAG125LPF	683, 690, 691, 692
NSYCAG12LPH●	699
NSYCAG12LPH1	256, 699
NSYCAG12LPH2	256, 699
NSYCAG130X110LM	698
NSYCAG170X190LM	698
NSYCAG180X62M	698
NSYCAG19LP	699
NSYCAG216X62M	698
NSYCAG223LPC	683, 690
NSYCAG223LPF	683, 690, 691, 692
NSYCAG291LPC	683, 690
NSYCAG291LPF	683, 690, 691, 692
NSYCAG317X120M	698
NSYCAG317X91M	698
NSYCAG33LP	699
NSYCAG35LP	699
NSYCAG38LP	699
NSYCAG417X120M	698
NSYCAG45LP	699
NSYCAG78LPF	695
NSYCAG92LPC	683, 690
NSYCAG92LPF	683, 690
NSYCAP125LE	683, 692, 693
NSYCAP125LXF	683, 691, 693
NSYCAP125LZF	683, 691, 693
NSYCAP223LE	683, 692, 693
NSYCAP223LXF	683, 691, 693
NSYCAP223LZF	683, 691, 693
NSYCAP291LE	683, 692, 693
NSYCAP291LXF	683, 691, 693
NSYCAP291LZF	683, 691, 693
NSYCBCMPLA	314
NSYCCAST	765
NSYCCOHY230VID	765,772
NSYCCOHYT120VID	771
NSYCCOHYT230VID	771
NSYCCOHYT30VID	771
NSYCCOTH120VID	770
NSYCCOTH230VID	770
NSYCCOTH30VID	770
NSYCCOTHC	764,766
NSYCCOTHCF	764,766
NSYCCOTHD	764,769
NSYCCOTHDF	764,769
NSYCCOTHI	764,768
NSYCCOTHIF	764,768
NSYCCOTHO	767
NSYCCOTHOF	767
NSYCDBPLM	283
NSYCDL	462
NSYCDP36	188
NSYCDP38	188
NSYCDRB	460
NSYCDS	461
NSYCEA15W230VL	705
NSYCEA15WG	705
NSYCEA35W230●●●	705

Указатель каталожных номеров

№ по каталогу	Стр.
NSYCEA35W230VL	703,704
NSYCEA35W230VLE	703,704
NSYCEA35WG	705
NSYCEA50W230VRE	706
NSYCEA70W230VL	705
NSYCEA70WG	705
NSYCEAF	734
NSYCECS610	641
NSYCECS66	641
NSYCECS68	641
NSYCECS810	641
NSYCECS86	641
NSYCECS88	641
NSYCEFILS	645
NSYCEJ	160
NSYCEJD	447
NSYCEJD11	447
NSYCEJD13	447
NSYCEJD16	447
NSYCEJD18	447
NSYCEJD20	447
NSYCEJD22	447
NSYCEJD24	447
NSYCEJD26	447
NSYCEJD28	447
NSYCEJD3	447
NSYCEJD30	447
NSYCEJD5	447
NSYCEJD7	447
NSYCEJD9	447
NSYCEK	161
NSYCEP	493
NSYCEPLMA	33, 277
NSYCEPLMB	33, 277
NSYCEPLMC	33, 277
NSYCEW2100W230VL	711, 712
NSYCEW2100W230VR	711, 712
NSYCEW3150W230VL	711, 712
NSYCFIX	193
NSYCFIX6	193
NSYCFIX8	193
NSYCFP100	452
NSYCFP60	452
NSYCFP80	452
NSYCFS126	452
NSYCFS128	452
NSYCFS96	452
NSYCFS98	452
NSYCL1242ECSX	208
NSYCL27L1242E	264
NSYCL27L405	264
NSYCL27M	264
NSYCL405CRN	47
NSYCL405CSX	208
NSYCLL405CRN	580
NSYCMACS50	519
NSYCMACS80	519
NSYCMBPC	513
NSYCMBPT	513
NSYCMOD6	194
NSYCMOD8	194
NSYCMSPP	513
NSYCMT2560110	512
NSYCMT5005	508
NSYCMT5010	508
NSYCMT5015	508
NSYCMT5020	508
NSYCMT8005	508
NSYCMT8010	508
NSYCMT8015	508
NSYCMT8020	508
NSYCMUCC50	508, 519
NSYCMUCC80	508, 519
NSYCMUCP50	508, 520
NSYCMUCP80	508, 520
NSYCMUCPAD87	520
NSYCMUCR50	508, 518
NSYCMUCR80	508, 518
NSYCMUIA50	508, 517
NSYCMUIA80	508, 517
NSYCMUMA50	508, 515
NSYCMUMA80	508, 515
NSYCMUMC50	508, 516
NSYCMUMC80	508, 516
NSYCMUMR50	508, 515
NSYCMUMR80	508, 515
NSYCMUTC50	508, 517
NSYCMUTC80	508, 517
NSYCN20	385
NSYCN40	385
NSYCN60	385
NSYCN9M625	378
NSYCNFM6	392
NSYCNFM8	392
NSYCNM6	358, 392
NSYCNM8	358
NSYCNOH123	182
NSYCNT20	385
NSYCNT40	385
NSYCNT60	385
NSYCOCN80	71, 84, 837
NSYCPT17	458
NSYCPT29	458
NSYCPT37	458
NSYCPT50	458
NSYCPTS17	458
NSYCPTS29	458
NSYCPTS37	458
NSYCPTS50	458
NSYCR100WU1	756
NSYCR100WU1C	758
NSYCR100WU2	756
NSYCR100WU2C	758
NSYCR100WU3	756
NSYCR100WU3C	758
NSYCR10WU1	756
NSYCR10WU1C	757
NSYCR10WU2	756
NSYCR10WU2C	757
NSYCR150WU1	756
NSYCR150WU1C	758
NSYCR150WU2	756
NSYCR150WU2C	758
NSYCR150WU3	756
NSYCR170W230VVC	756,759
NSYCR20WU1	756
NSYCR20WU1C	757
NSYCR20WU2	756
NSYCR20WU2C	757
NSYCR20WU3	756
NSYCR250W115VV	756, 760
NSYCR250W230VV	756, 760
NSYCR350W230VTVC	756, 761
NSYCR400W115VV	756, 760
NSYCR400W230VV	756, 760
NSYCR50WU1C	758
NSYCR50WU2C	758
NSYCR50WU3C	758
NSYCR55WU1	756
NSYCR55WU2	756
NSYCR55WU3	756
NSYCRAF	756, 761
NSYCRAFD	756, 761
NSYCRCKP12	195
NSYCRCKP16	195
NSYCRCKP21	195
NSYCRCKP25	195
NSYCRCKP3	195
NSYCRCKP7	195
NSYCRN64150P	398
NSYCRNG101030DT	23
NSYCRNGSDR	344
NSYCRP1W120VTVC	756,761
NSYCRP1W230VTVC	761
NSYCRS200W115V	756, 760
NSYCRS200W230V	756, 760
NSYCS200PLM	33, 277, 285
NSYCS300PLM	33, 277, 285
NSYCS400PLM	33, 277, 285
NSYCS500PLM	33, 277, 285
NSYCS600PLM	33, 277, 285
NSYCS800PLM	33, 277, 285
NSYCSH126	401
NSYCSH128	401
NSYCSH146	401
NSYCSH148	401
NSYCSH166	401
NSYCSH168	401
NSYCSH186	401
NSYCSH188	401
NSYCSH206	401
NSYCSH208	401
NSYCSHB1410	403
NSYCSHB1412	403
NSYCSHB1610	403
NSYCSHB1612	403
NSYCSHB1810	403
NSYCSHB1812	403
NSYCSHB2010	403
NSYCSHB2012	403
NSYCSP	135
NSYCTL300DLA	288
NSYCTL300DLM	396,397
NSYCTL400DLA	288
NSYCTL400DLM	396,397
NSYCTL500DLA	288
NSYCTL500DLM	396,397
NSYCTL500DLP	324
NSYCTL600DLA	288
NSYCTL600DLM	396,397
NSYCTL750DLP	324
NSYCTL800DLA	288
NSYCTL800DLM	396,397
NSYCU1050W230VL	720, 724, 725
NSYCU1050W230VR	721, 728, 729
NSYCU1400W230VL	740
NSYCU1460W230VR	721, 728, 729
NSYCU1650W230VL	720, 724, 725
NSYCU1650W230VR	721, 730, 731
NSYCU1800W400VL	720, 725, 726
NSYCU2000W400VR	721, 730, 731
NSYCU240W230VL	720, 722, 723
NSYCU2450W400VR	721, 732
NSYCU2500W400VL	720, 726
NSYCU3100W400VR	721, 732
NSYCU370W230VL	720, 722, 723
NSYCU4000W400VL	720, 726
NSYCU760W230VL	720, 722, 723
NSYCU760W230VR	721, 728, 729
NSYCUAD	734
NSYCUAE	742
NSYCUAI	734
NSYCUALF	742
NSYCUALN	742
NSYCUALT	742
NSYCUARF	742
NSYCUART	742
NSYCUASD	749
NSYCUAY	749
NSYCUB1100W●●●	747
NSYCUB1100W115S	721, 745
NSYCUB1100W230S	721, 744, 745
NSYCUB1100W400S	721, 745
NSYCUB1500W115S	721, 745
NSYCUB1500W230S	721, 745
NSYCUB1500W230S NSYCUB1500W115S	747
NSYCUB1500W400S	721, 745, 747
NSYCUB2200W●●●	747
NSYCUB2200W115S	721, 746
NSYCUB2200W230S	721, 746
NSYCUB2200W400S	721, 746
NSYCUB2700W●●●	747
NSYCUB2700W230S	721, 746
NSYCUB2700W400S	721, 746
NSYCUCF	721, 745, 746
NSYCUCFX	721, 745, 746
NSYCUCH	721, 745, 746
NSYCUCHX	721, 745, 746
NSYCUCL	721, 745, 746
NSYCUCLX	721, 745, 746
NSYCUE1100W230L	720, 737
NSYCUE1400W230L	720, 736, 737
NSYCUE1400W230R	721, 738, 739
NSYCUE1400W400L	720, 737
NSYCUE1800W400L	720, 737
NSYCUE1800W400R	721, 739
NSYCUT30	384
NSYCVA114M	695
NSYCVA78M	695
NSYCVAC100	695
NSYCVF156M115	695
NSYCVF156M230	695
NSYCVF165M115PF	683
NSYCVF165M230PF	683, 691, 692
NSYCVF165M24DPF	683
NSYCVF165M48DPF	683
NSYCVF170M115	696
NSYCVF170M230	696
NSYCVF300M115PF	683
NSYCVF300M230PF	683, 691, 692
NSYCVF300M24DPF	683
NSYCVF300M48DPF	683
NSYCVF35M115	695
NSYCVF35M230	695
NSYCVF38M115PF	683
NSYCVF38M230PF	683
NSYCVF38M24DPF	683
NSYCVF38M48DPF	683
NSYCVF54M230MM2	694
NSYCVF560M115PF	683, 689
NSYCVF560M230PF	683, 691, 692
NSYCVF570M115MF	694
NSYCVF575M230MF	694
NSYCVF65M115PF	694
NSYCVF65M230PF	694
NSYCVF850M115PF	683, 689
NSYCVF850M230PF	683, 691, 692
NSYCVF850M400PF	683
NSYCVF85M115PF	683
NSYCVF85M230PF	683, 691, 692
NSYCVF85M24DPF	683
NSYCVF85M48DPF	683
NSYD…	
NSYDA●●●M	45
NSYDA1510M	20, 41, 45
NSYDA2015M	20, 41, 45
NSYDA2520M	20, 41, 44, 45
NSYDAN	45
NSYDAN…D	47
NSYDAN1510	20, 41, 45
NSYDAN2015	20, 41, 45
NSYDAN2015D	20, 41, 47
NSYDAN2520	20, 41, 45
NSYDAN2520D	20, 41, 47
NSYDAN3025D	46

Указатель каталожных номеров

№ по каталогу	Стр.
NSYDAN3530D	20, 41, 47
NSYDB●●●M	45
NSYDB1010M	20, 41, 45
NSYDB1510M	20, 41, 45
NSYDB2015M	20, 41, 45
NSYDB2520M	20, 41, 45
NSYDB3025M	20, 41, 45
NSYDB3530M	20, 41, 45
NSYDB88M	20, 41, 45
NSYDBN	45
NSYDBN…D	47
NSYDBN1010	20, 41, 45
NSYDBN1510	20, 41, 44, 45
NSYDBN2015	20, 41, 45
NSYDBN2015D	20, 41, 47
NSYDBN2520	20, 41, 45
NSYDBN2520D	20, 41, 47
NSYDBN3025	20, 41, 45
NSYDBN3025D	46
NSYDBN3530	20, 41, 45
NSYDBN3530D	20, 41, 47
NSYDBN88	20, 41, 45
NSYDBP	264
NSYDCE10	161
NSYDCE12	161
NSYDCE168	447
NSYDCE240	447
NSYDCE2410	447
NSYDCE244	447
NSYDCE6	161
NSYDCE8	161
NSYDCM20	482
NSYDCSH1412	402
NSYDCSH1612	402
NSYDCSH1812	402
NSYDCSH1816	402
NSYDCSH2012	402
NSYDCSH2016	402
NSYDL10	535
NSYDL12	535
NSYDL16	535
NSYDL6	535
NSYDL8	535
NSYDLA112	33, 69, 277, 287
NSYDLA234	33, 69, 277, 287
NSYDLA24	33, 69, 277, 287
NSYDLA48	33, 69, 277, 287
NSYDLA48P	33, 69, 277, 287
NSYDLA66	33, 69, 277, 287
NSYDLA84	33, 69, 277, 287
NSYDLA88	33, 277, 287
NSYDLCR110	398
NSYDLCR135	398
NSYDLCR18	398, 830
NSYDLCR24	398
NSYDLCR36	398
NSYDLCR48	398
NSYDLCR64	398
NSYDLCR88	398
NSYDLM112	25, 69, 397
NSYDLM168	25, 69, 397
NSYDLM24	25, 69, 206, 397, 830
NSYDLM240	25, 69, 206, 397
NSYDLM48	25, 69, 206, 397
NSYDLM48P	25, 69, 206, 397
NSYDLM66	25, 69, 206, 397
NSYDLM84	25, 69, 206, 397
NSYDLM84P	25, 69, 206, 397
NSYDLM88	25, 397
NSYDLP114	36, 300, 323
NSYDLP114P	36, 300, 323
NSYDLP132	36, 300, 323
NSYDLP133	36, 300, 323
NSYDLP152	36, 300, 323
NSYDLP165	36, 300, 323
NSYDLP171	36, 300, 323
NSYDLP198	36, 300, 323
NSYDLP198P	36, 300, 323
NSYDLP231	36, 300, 323
NSYDLP264	36, 300, 323
NSYDLP297	36, 300, 323
NSYDLP57	36, 300, 323
NSYDLP76	36, 300, 323
NSYDLP95	36, 300, 323
NSYDLP99	36, 300, 323
NSYDLPLM18	33, 277
NSYDLS12	260
NSYDLS24	260
NSYDLS242	260
NSYDLS36	260
NSYDLS48	260
NSYDPA3	177,483
NSYDPA4	177,483
NSYDPA44	206, 219, 225
NSYDPA5	177,483
NSYDPLA	317
NSYDPLA3	317
NSYDPLA4	317
NSYDPLM200	32, 33, 277, 574
NSYDPLM250	32, 33, 277, 574
NSYDPLM300	32, 33, 277, 574
NSYDPLM350	32, 33, 277, 574
NSYDPR100	382
NSYDPR120	382
NSYDPR200	383
NSYDPR200D	383
NSYDPR25	382
NSYDPR35	382
NSYDPR45	382
NSYDPR55	382
NSYDPR60	382
NSYDPR65	382
NSYDPR75	382
NSYDPR80	382
NSYE…	
NSYE1025	390
NSYE1525	390
NSYE2025	390
NSYEB1510D6	492, 591
NSYEB1516D8	492, 591
NSYEB156D6	492, 591
NSYEB2025D8	492, 591
NSYEB2050D8	492, 591
NSYEBMPLA	313
NSYEBPLA	314
NSYEC1	451
NSYEC104	26, 125
NSYEC1041	26, 125
NSYEC105	26, 125
NSYEC1051	26, 125
NSYEC106	26, 125
NSYEC1061	26, 125
NSYEC1062	26, 125
NSYEC108	26, 125
NSYEC1081	26, 125
NSYEC1082	26, 125
NSYEC124	26, 125
NSYEC1241	26, 125
NSYEC125	26, 125
NSYEC1251	26, 125
NSYEC126	26, 125
NSYEC1261	26, 125
NSYEC1262	26, 125
NSYEC128	26, 125
NSYEC1281	26, 125
NSYEC1282	26, 125
NSYEC164	26, 125
NSYEC1641	26, 125
NSYEC165	26, 125
NSYEC1651	26, 125
NSYEC166	26, 125
NSYEC1661	26, 125
NSYEC1662	26, 125
NSYEC2	451
NSYEC3	451
NSYEC35	26, 125
NSYEC351	26, 125, 598
NSYEC36	26, 125
NSYEC361	26, 125, 598
NSYEC381	125, 598
NSYEC4	451
NSYEC44	26, 125
NSYEC440	643
NSYEC441	26, 125
NSYEC45	26, 125
NSYEC451	26, 125
NSYEC46	157
NSYEC461	26, 125
NSYEC462	26
NSYEC48	157
NSYEC481	26, 125
NSYEC482	26
NSYEC5	451
NSYEC6	451
NSYEC610	640,662
NSYEC6101	640,662
NSYEC6102	640,662
NSYEC64	26, 125
NSYEC641	26, 125
NSYEC65	26, 125
NSYEC651	26, 125
NSYEC66	26, 125
NSYEC661	26, 125
NSYEC662	26, 125
NSYEC68	26, 125
NSYEC681	26, 125
NSYEC682	26, 125
NSYEC7	451
NSYEC751	598
NSYEC761	598
NSYEC781	598
NSYEC810	640,662
NSYEC8101	640,662
NSYEC8102	640,662
NSYEC84	26, 125
NSYEC841	26, 125
NSYEC85	26, 125
NSYEC851	26, 125
NSYEC86	26, 125
NSYEC861	26, 125
NSYEC862	26, 125
NSYEC88	26, 125
NSYEC881	26, 125
NSYEC882	26, 125
NSYECA22	388
NSYECA42	388
NSYECA44	388
NSYECAV440	644
NSYECB1M153	493
NSYECP440	644
NSYECPC15	451
NSYECPC3	451
NSYECPC5	451
NSYECPC6	451
NSYECPC9	451
NSYECPLAZ103	37, 301
NSYECPLAZ104	37, 301
NSYECPLAZ123	37, 301
NSYECPLAZ124	37, 301
NSYECPLAZ53	37, 301
NSYECPLAZ54	37, 301
NSYECPLAZ73	37, 301
NSYECPLAZ74	37, 301
NSYECV6101	640
NSYECV661	640
NSYECV681	640
NSYECV8101	640
NSYECV861	640
NSYECV881	640
NSYECVT2440	644
NSYECVT2V440	644
NSYECVT3440	644
NSYECVT3V440	644
NSYED128T	647
NSYED148T	647
NSYED168T	647
NSYED188T	647
NSYED208T	647
NSYED228T	647
NSYEDCME	100
NSYEDCO	364
NSYEDCOS	494
NSYEDCSDCR	100
NSYEDPLA	318
NSYEL136D6	492
NSYEL166D6	492
NSYEL166D8	634
NSYEL1710D6	492
NSYEL2225D8	492
NSYEL226D6	492
NSYEL2510D6	492
NSYEL3525D8	492,598
NSYEMA20	386
NSYEMA40	386
NSYEMR	77
NSYEN20	389
NSYEN40	389
NSYEN60	389
NSYETF	363
NSYETU118	390
NSYETU48	390
NSYETU58	390
NSYETU79	390
NSYEVA20	386
NSYEVA40	386
NSYEX1006	390
NSYEX1008	390
NSYEX106	390
NSYEX126	390
NSYEX146	390
NSYEX158	390
NSYEX166	390
NSYEX186	390
NSYEX206	390,643
NSYEX208	390
NSYEX306	390
NSYEX308	390
NSYEX406	390
NSYEX408	390
NSYEX506	390
NSYEX508	390
NSYEX608	390
NSYF…	
NSYFB	345
NSYFB45	363
NSYFCG100	453
NSYFCG120	453
NSYFCG160	453
NSYFCG60	453
NSYFCG80	453
NSYFCMX	228
NSYFECVT440	644
NSYFMPLA	309
NSYFNM6	359, 392
NSYFNM8	359, 392
NSYFPLS1827	260

Указатель каталожных номеров

№ по каталогу	Стр.
NSYFPLS2727	260
NSYFPLS2736	260
NSYFPLS2754	260
NSYFPLS3636	260
NSYFPLS3654	260
NSYFPLS3672	260
NSYFPLS5454	260
NSYFPLS5472	260
NSYFSP27270	262
NSYFSP27360	262
NSYFSP27540	262
NSYFSPLAZ	306
NSYFXT6040	375
NSYFXT6050	375
NSYFXT6060	375,547
NSYFXT8040	375
NSYFXT8050	375
NSYFXT8060	375
NSYG...	
NSYGB140	657
NSYGFR166P	378
NSYGFR95M55	378
NSYGFR95M63	378
NSYGFR95M65	378
NSYHLCR40	374
NSYHLCR50	374
NSYHLCR60	374
NSYHLCR80	374
NSYI...	
NSYID166	112, 113
NSYID168	112, 113
NSYID1810	112, 113
NSYID186	112, 113
NSYID188	112, 113
NSYID2010	112, 113
NSYID206	112, 113
NSYID208	112, 113
NSYID226	174
NSYID228	174
NSYIN1242E1	179, 314, 537
NSYIN1242E2	180,314
NSYIN1332E1	179, 314, 537
NSYIN2124E1	179, 537
NSYIN2131A1	179, 314, 537
NSYIN2132A1	179, 314, 537
NSYIN2331A1	179, 314, 537
NSYIN241	537
NSYIN2433A1	179, 314, 537
NSYIN2452E1	179, 314, 537
NSYIN3113A1	179, 314, 537
NSYIN3122E1	179, 314, 537
NSYIN3123A1	179, 314, 537
NSYIN3133A1	179, 314, 537
NSYIN3422E1	179, 314, 537
NSYIN3432E1	179, 314, 537
NSYIN405E1	179, 314, 537
NSYIN421E1	179, 314, 537
NSYIN4551	179, 314, 537
NSYINASSA2	180
NSYINBENZ1	537
NSYINCW1	537
NSYINDB31	537
NSYINDB51	537
NSYINDIN2	180,314
NSYINE11	179, 537
NSYINF1301	179, 314, 537
NSYINF1401	179, 314, 537
NSYINFIAT1	537
NSYINH31	537
NSYINICHEL8131	179, 537
NSYINICHEL8371	179, 537
NSYINICHEL8791	179, 537
NSYINKBA2	180
NSYINKFAC2	180,314
NSYINKJIS2	180,314
NSYINKR2	180,314
NSYINLCRN	206
NSYINPULS1	179
NSYINPULSD	537
NSYINS61	537
NSYINS6G1	537
NSYINS71	537
NSYINS81	537
NSYINS8G1	537
NSYINS8H1	537
NSYINT101	537
NSYINT61	537
NSYINT71	537
NSYINT81	537
NSYINT91	537
NSYINUSA1	537
NSYJ...	
NSYJED8122	331
NSYJED8500	331
NSYJED860	331
NSYJED881	331
NSYK...	
NSYKNM3	361
NSYKPLM	32, 574
NSYL...	
NSYLADP	181
NSYLAM14T5	478
NSYLAM1U	476
NSYLAM8T5	478
NSYLAMC	476
NSYLAMCB	476
NSYLAMCD	206, 219, 224, 476
NSYLAMCF	476
NSYLAMCS	206, 219, 224, 476
NSYLAMCU	476
NSYLAMPORT	479
NSYLCR40	377
NSYLCR50	377
NSYLCR60	377
NSYLSUP	377
NSYLT27	264
NSYM...	
NSYMA44	489
NSYMA45	489
NSYMA46	489
NSYMA48	489
NSYMA55	489
NSYMA56	489
NSYMA58	489
NSYMA65	489
NSYMA66	489
NSYMB106	23, 69, 342
NSYMB108	23, 33, 69, 277, 342
NSYMB1210	23, 69, 342
NSYMB3025	23, 33, 69, 277, 342
NSYMB32	23, 33, 69, 277, 342
NSYMB33	23, 69, 342
NSYMB43	23, 33, 69, 277, 342
NSYMB54	23, 33, 69, 277, 342
NSYMB64	23, 33, 69, 277, 342
NSYMB65	23, 69, 342
NSYMB75	23, 33, 69, 277, 342
NSYMB86	23, 33, 69, 277, 342
NSYMBC106	192
NSYMBC108	192
NSYMBC26	192
NSYMBC28	192
NSYMBC46	192
NSYMBC48	192
NSYMBC66	192
NSYMBC68	192
NSYMBC86	192
NSYMBC88	192
NSYMBR19	656
NSYMCDFIX	409
NSYMCOD264	190
NSYMCOD284	190
NSYMCSX	227
NSYMD108	23, 30, 69, 343, 566, 570
NSYMD128	23, 69, 343
NSYMD33	23, 69, 343, 566
NSYMD43	23, 30, 69, 343, 566, 570
NSYMD54	23, 30, 69, 343, 566, 570
NSYMD64	23, 30, 69, 343, 566, 570
NSYMD66	23, 69, 343, 566
NSYMD75	23, 30, 69, 343, 566, 570
NSYMD86	23, 30, 69, 343, 566, 570
NSYMDCM20	482
NSYMDT	190
NSYMDVR10	23, 25, 69
NSYMDVR12	23, 69
NSYMDVR3	23, 25, 69
NSYMDVR3M	345
NSYMDVR4	23, 25, 69
NSYMDVR5	23, 25, 69
NSYMDVR6	23, 25, 69
NSYMDVR7	23, 25, 69
NSYMDVR8	23, 25, 69
NSYMF1010	23, 69, 206, 339
NSYMF106	23, 69, 339
NSYMF108	23, 30, 32, 33, 69, 206, 277, 339, 566, 570, 574
NSYMF1210	23, 69, 206, 339
NSYMF126	339
NSYMF128	23, 69, 206, 339
NSYMF32	23, 30, 54, 69, 339, 570
NSYMF33	23, 54, 69, 339, 566
NSYMF43	23, 30, 32, 33, 54, 69, 206, 277, 339, 566, 570, 574
NSYMF44	23, 69, 206, 339, 529, 553, 566
NSYMF53	23, 54, 69, 339
NSYMF54	23, 30, 32, 33, 69, 206, 277, 339, 566, 570, 574
NSYMF55	23, 69, 339
NSYMF64	23, 30, 32, 33, 69, 206, 277, 339, 529, 553, 566, 570, 574
NSYMF65	23, 69, 339
NSYMF66	23, 69, 206, 339, 566
NSYMF75	23, 30, 32, 33, 69, 206, 277, 339, 566, 570, 574
NSYMF86	23, 30, 32, 33, 69, 206, 277, 339, 566, 570, 574
NSYMF88	23, 69, 206, 339
NSYMFB	392
NSYMFP16	186
NSYMFP18	186
NSYMFP36	186
NSYMFP38	186
NSYMFPLAZ103	37, 301
NSYMFPLAZ104	37, 301
NSYMFPLAZ123	37, 301
NSYMFPLAZ124	37, 301
NSYMFPLAZ53	37, 301
NSYMFPLAZ54	37, 301
NSYMFPLAZ73	37, 301
NSYMFPLAZ74	37, 301
NSYMFS1	406
NSYMFS1D	407
NSYMFSC60	406
NSYMFSC60D	407
NSYMFSC80	406
NSYMFSC80D	407
NSYMIC6	186
NSYMIC8	186
NSYML23	546
NSYML405SD	536
NSYMLCD23	546
NSYMLS6	546
NSYMLT6	546
NSYMM1010	23, 30, 69, 206, 338
NSYMM106	23, 25, 69, 338
NSYMM108	23, 25, 30, 32, 33, 69, 206, 277, 338, 566, 570, 574
NSYMM1210	23, 30, 69, 206, 338
NSYMM1212	23, 69, 338
NSYMM126	23, 69, 338
NSYMM128	23, 30, 69, 206, 338
NSYMM1410	23, 69, 338
NSYMM22	338, 828
NSYMM23	338
NSYMM2520	338, 828
NSYMM2540	25, 338
NSYMM2550	25, 338
NSYMM3025	23, 25, 30, 32, 33, 69, 206, 277, 338, 574, 828
NSYMM3045	338
NSYMM32	23, 24, 30, 33, 54, 69, 206, 277, 338, 566, 570, 828
NSYMM33	23, 24, 30, 54, 69, 206, 338, 566, 828
NSYMM35	54
NSYMM36	24, 338
NSYMM43	23, 24, 30, 32, 33, 54, 69, 206, 277, 338, 566, 570, 574, 828
NSYMM44	23, 30, 69, 206, 338, 529, 553, 566, 828
NSYMM48	25, 338
NSYMM53	23, 25, 69, 338
NSYMM54	23, 25, 30, 32, 33, 69, 206, 277, 338, 566, 570, 574
NSYMM55	23, 69, 338, 828
NSYMM64	23, 25, 30, 32, 33, 69, 206, 277, 338, 529, 553, 566, 570, 574, 828
NSYMM65	23, 25, 69, 338, 828
NSYMM66	23, 25, 30, 69, 206, 338, 566, 828
NSYMM75	23, 25, 30, 32, 33, 69, 206, 277, 338, 566, 570, 574, 828
NSYMM76	338
NSYMM86	23, 25, 30, 32, 33, 69, 206, 277, 338, 566, 570, 574, 828
NSYMM88	23, 30, 69, 206, 338
NSYMP106	193, 828
NSYMP108	193, 828
NSYMP1210	27, 112, 113
NSYMP1212	27, 112, 113
NSYMP126	27, 28, 125, 128
NSYMP128	27, 28, 112, 113, 125, 128
NSYMP1410	27, 31, 112, 113, 218, 539
NSYMP1412	27, 112, 113, 539

Указатель каталожных номеров

№ по каталогу	Стр.
NSYMP146	27, 28, 112, 113, 125, 128
NSYMP148	27, 28, 112, 113, 125, 128, 539
NSYMP1610	27, 112, 113
NSYMP1612	27, 112, 113
NSYMP166	27, 28, 112, 113, 125, 128
NSYMP168	27, 28, 31, 112, 113, 125, 128, 218
NSYMP1810	27, 28, 112, 113, 125, 128
NSYMP1812	27, 28, 31, 112, 113, 125, 128, 218, 224
NSYMP1816	27, 31, 112, 113, 218
NSYMP186	27, 28, 31, 112, 113, 125, 128, 218, 224
NSYMP188	27, 28, 31, 112, 113, 125, 128, 218, 224
NSYMP2010	27, 29, 31, 112, 113, 125, 129, 218, 224
NSYMP2012	27, 29, 31, 112, 113, 125, 129, 218, 224
NSYMP2016	27, 29, 31, 112, 113, 125, 129, 218
NSYMP206	27, 29, 112, 113, 125, 129, 224
NSYMP208	27, 29, 31, 112, 113, 125, 129, 218, 224, 621, 624
NSYMP2210	27, 29, 125, 129
NSYMP2212	27, 29, 125, 129
NSYMP226	27, 29, 125, 129
NSYMP228	27, 29, 125, 129
NSYMP26	193
NSYMP28	193
NSYMP46	193
NSYMP48	193
NSYMP66	193
NSYMP68	193
NSYMP86	193
NSYMP88	193
NSYMPB4SD	540
NSYMPB6SD	540
NSYMPBSD	540
NSYMPC156	404
NSYMPC158	404
NSYMPC206	404
NSYMPC208	404
NSYMPC306	404
NSYMPC308	404
NSYMPC406	404
NSYMPC408	404
NSYMPC456	404
NSYMPC458	404
NSYMPC606	404
NSYMPC608	404
NSYMPCH156	404
NSYMPCH158	404
NSYMPCH206	404
NSYMPCH208	404
NSYMPCH306	404
NSYMPCH308	404
NSYMPCH406	404
NSYMPCH408	404
NSYMPCH456	404
NSYMPCH458	404
NSYMPCH606	404
NSYMPCH608	404
NSYMPD106	187
NSYMPD106T	187
NSYMPD108	187
NSYMPD108T	187
NSYMPD126	189
NSYMPD128	189

№ по каталогу	Стр.
NSYMPD146	189
NSYMPD148	189
NSYMPD166	189
NSYMPD168	189
NSYMPD26	187
NSYMPD26T	187
NSYMPD28	187
NSYMPD28T	187
NSYMPD46	187
NSYMPD46T	187
NSYMPD48	187
NSYMPD48T	187
NSYMPD66	187
NSYMPD66T	187
NSYMPD68	187
NSYMPD68T	187
NSYMPD86T	187
NSYMPD88	187
NSYMPD88T	187
NSYMPP108	33, 277, 342
NSYMPP3025	33, 277, 342
NSYMPP32	33, 277, 342
NSYMPP43	33, 277, 342
NSYMPP54	33, 277, 342
NSYMPP64	33, 277, 342
NSYMPP75	33, 277, 342
NSYMPP86	33, 277, 342
NSYMPRK10	349
NSYMPRK12	349
NSYMPRK16	349
NSYMPRK8	349
NSYMPS30	408
NSYMPS40	408
NSYMPS50	408
NSYMPS60	408
NSYMPS80	408
NSYMR1010	23, 69, 206, 340
NSYMR1012	23, 69, 340
NSYMR106	23, 25, 69, 340
NSYMR108	23, 25, 30, 32, 33, 69, 206, 277, 340, 566, 570, 574
NSYMR1210	23, 69, 206, 340
NSYMR126	340
NSYMR128	23, 69, 206, 340
NSYMR1410	23, 69, 340
NSYMR3025	23, 32, 33, 69, 206, 277, 340, 574
NSYMR32	23, 30, 33, 54, 69, 206, 277, 340, 566, 570
NSYMR33	23, 25, 54, 69, 206, 340, 566
NSYMR34	23, 25, 69, 340
NSYMR43	23, 25, 30, 32, 33, 54, 69, 206, 277, 340, 566, 570, 574
NSYMR44	23, 69, 206, 340, 529, 553
NSYMR46	23, 25, 69, 206, 340
NSYMR53	23, 54, 69, 340
NSYMR54	23, 25, 30, 32, 33, 69, 206, 277, 340, 566, 570, 574
NSYMR55	23, 69, 340
NSYMR64	23, 25, 30, 32, 33, 69, 206, 277, 340, 529, 553, 566, 570, 574
NSYMR65	23, 69, 340
NSYMR66	23, 25, 69, 206, 340, 566
NSYMR68	23, 69, 340
NSYMR75	23, 25, 30, 32, 33, 69, 206, 277, 340, 566, 570, 574
NSYMR76	340

№ по каталогу	Стр.
NSYMR810	23, 69, 340
NSYMR86	23, 25, 30, 32, 33, 69, 206, 277, 340, 566, 570, 574
NSYMR88	23, 69, 206, 340
NSYMS43	23, 30, 32, 33, 69, 206, 277, 338, 566, 570, 574, 828
NSYMS44	23, 69, 206, 338, 566
NSYMS46	33, 566
NSYMS53	23, 69, 338
NSYMS54	23, 30, 32, 33, 69, 206, 277, 338, 566, 570, 574, 828
NSYMS55	23, 69, 338
NSYMS64	23, 30, 32, 69, 206, 277, 338, 566, 570, 574
NSYMS66	23, 69, 206, 338, 566
NSYMS75	23, 30, 32, 33, 69, 206, 277, 338, 566, 570, 574, 828
NSYMS86	23, 30, 32, 33, 69, 206, 277, 338, 566, 570, 574, 828
NSYMSC26	192
NSYMSC28	192
NSYMSC46	192
NSYMSC48	192
NSYMUC156	405
NSYMUC158	405
NSYMUC206	405
NSYMUC208	405
NSYMUC306	405
NSYMUC308	402, 403, 405
NSYMUC406	405
NSYMUC408	405
NSYMUC456	405
NSYMUC458	405
NSYMUC606	405
NSYMUC608	405
NSYMUCH156	405
NSYMUCH158	405
NSYMUCH206	405
NSYMUCH208	405
NSYMUCH306	405
NSYMUCH308	405
NSYMUCH406	405
NSYMUCH408	405
NSYMUCH456	405
NSYMUCH458	405
NSYMUCH606	405
NSYMUCH608	405
NSYMUPLA103	303
NSYMUPLA104	303
NSYMUPLA123	303
NSYMUPLA124	303
NSYMUPLA153	303
NSYMUPLA154	303
NSYMUPLA53	303
NSYMUPLA54	303
NSYMUPLA73	303
NSYMUPLA74	303
NSYMW10M	488
NSYMW10MK	488
NSYMW10MR	488
NSYN…	
NSYNM4	345, 392
NSYNM5	345, 392
NSYNM6	345, 392
NSYO…	
NSYOL6GF	153
NSYP…	
NSYPA3025PLM	33, 277
NSYPAP108	33, 277

№ по каталогу	Стр.
NSYPAP43	33, 277
NSYPAP54	33, 277
NSYPAP64	33, 277
NSYPAP75	33, 277
NSYPAP86	33, 277
NSYPAPLA105	36, 300, 311
NSYPAPLA107	36, 300, 311
NSYPAPLA125	36, 300, 311
NSYPAPLA127	36, 300, 311
NSYPAPLA155	36, 300, 311
NSYPAPLA157	36, 300, 311
NSYPAPLA55	36, 300, 311
NSYPAPLA57	36, 300, 311
NSYPAPLA75	36, 300, 311
NSYPAPLA77	36, 300, 311
NSYPCS10	540
NSYPCS12	540
NSYPCS16	540
NSYPCS8	540
NSYPCV2D126	647
NSYPCV2D128	647
NSYPCV2D148	647
NSYPCV2D206	647
NSYPCV2D208	647
NSYPCV2D226	647
NSYPCV2D228	647
NSYPCVD126	647
NSYPCVD128	647
NSYPCVD148	647
NSYPCVD168	647
NSYPCVD188	647
NSYPCVD206	647
NSYPCVD208	647
NSYPCVD226	647
NSYPCVD228	647
NSYPF27N	262
NSYPF27X	262
NSYPFC2X	206,207
NSYPFCR	580, 833
NSYPFCX	206,207
NSYPFPLM	33, 277
NSYPFPLM32	33, 277
NSYPFXPLM	281
NSYPHX100	558
NSYPHX200	558
NSYPIN106	71, 94
NSYPIN108	71, 94, 206, 844
NSYPIN126	71, 94
NSYPIN128	71, 94, 206
NSYPIN43	71, 94, 206, 844
NSYPIN54	71, 94, 206, 844
NSYPIN64	71, 94, 206, 844
NSYPIN75	71, 94, 206, 844
NSYPIN86	71, 94, 206, 844
NSYPLA10103	34
NSYPLA10103R	34
NSYPLA10103T	34
NSYPLA10104	34
NSYPLA10104R	34
NSYPLA10104T	34
NSYPLA10123	34
NSYPLA10123R	34
NSYPLA10123T	34
NSYPLA10124	34
NSYPLA10124R	34
NSYPLA10124T	34
NSYPLA1053	34
NSYPLA1053R	34
NSYPLA1053T	34
NSYPLA1054	34
NSYPLA1054R	34
NSYPLA1054T	34
NSYPLA1073	34
NSYPLA1073R	34

Указатель каталожных номеров

№ по каталогу	Стр.
NSYPLA1073T	34
NSYPLA1074	34
NSYPLA1074R	34
NSYPLA1074T	34
NSYPLA12103	34
NSYPLA12103R	34
NSYPLA12103T	34
NSYPLA12104	34
NSYPLA12104R	34
NSYPLA12104T	34
NSYPLA12123	34
NSYPLA12123R	34
NSYPLA12123T	34
NSYPLA12124	34
NSYPLA12124R	34
NSYPLA12124T	34
NSYPLA1253	34
NSYPLA1253R	34
NSYPLA1253T	34
NSYPLA1254	34
NSYPLA1254R	34
NSYPLA1254T	34
NSYPLA1273	34
NSYPLA1273R	34
NSYPLA1273T	34
NSYPLA1274	34
NSYPLA1274R	34
NSYPLA1274T	34
NSYPLA15103	34
NSYPLA15103R	34
NSYPLA15103T	34
NSYPLA15104	34
NSYPLA15104R	34
NSYPLA15104T	34
NSYPLA15123	34
NSYPLA15123R	34
NSYPLA15123T	34
NSYPLA15124	34
NSYPLA15124R	34
NSYPLA15124T	34
NSYPLA1553	34
NSYPLA1553R	34
NSYPLA1553T	34
NSYPLA1554	34
NSYPLA1554R	34
NSYPLA1554T	34
NSYPLA1573	34
NSYPLA1573R	34
NSYPLA1573T	34
NSYPLA1574	34
NSYPLA1574R	34
NSYPLA1574T	34
NSYPLA5103	34
NSYPLA5103R	34
NSYPLA5103T	34
NSYPLA5104	34
NSYPLA5104R	34
NSYPLA5104T	34
NSYPLA5123	34
NSYPLA5123R	34
NSYPLA5123T	34
NSYPLA5124	34
NSYPLA5124R	34
NSYPLA5124T	34
NSYPLA553	34
NSYPLA553R	34
NSYPLA553T	34
NSYPLA554	34
NSYPLA554R	34
NSYPLA554T	34
NSYPLA573	34
NSYPLA573R	34
NSYPLA573T	34
NSYPLA574	34

№ по каталогу	Стр.
NSYPLA574R	34
NSYPLA574T	34
NSYPLA7103	34
NSYPLA7103R	34
NSYPLA7103T	34
NSYPLA7104	34
NSYPLA7104R	34
NSYPLA7104T	34
NSYPLA7123	34
NSYPLA7123R	34
NSYPLA7123T	34
NSYPLA7124	34
NSYPLA7124R	34
NSYPLA7124T	34
NSYPLA753	34
NSYPLA753R	34
NSYPLA753T	34
NSYPLA754	34
NSYPLA754R	34
NSYPLA754T	34
NSYPLA773	34
NSYPLA773R	34
NSYPLA773T	34
NSYPLA774	34
NSYPLA774R	34
NSYPLA774T	34
NSYPLAT10103	35
NSYPLAT10103R	35
NSYPLAT10104	35
NSYPLAT10104R	35
NSYPLAT10123	35
NSYPLAT10123R	35
NSYPLAT10124	35
NSYPLAT10124R	35
NSYPLAT1053	35
NSYPLAT1053R	35
NSYPLAT1054	35
NSYPLAT1054R	35
NSYPLAT1073	35
NSYPLAT1073R	35
NSYPLAT1074	35
NSYPLAT1074R	35
NSYPLAT12103	35
NSYPLAT12103R	35
NSYPLAT12104	35
NSYPLAT12104R	35
NSYPLAT12123	35
NSYPLAT12123R	35
NSYPLAT12124	35
NSYPLAT12124R	35
NSYPLAT1253	35
NSYPLAT1253R	35
NSYPLAT1254	35
NSYPLAT1254R	35
NSYPLAT1273	35
NSYPLAT1273R	35
NSYPLAT1274	35
NSYPLAT1274R	35
NSYPLAT15103	35
NSYPLAT15103R	35
NSYPLAT15104	35
NSYPLAT15104R	35
NSYPLAT15123	35
NSYPLAT15123R	35
NSYPLAT15124	35
NSYPLAT15124R	35
NSYPLAT1553	35
NSYPLAT1553R	35
NSYPLAT1554	35
NSYPLAT1554R	35
NSYPLAT1573	35
NSYPLAT1573R	35
NSYPLAT1574	35
NSYPLAT1574R	35

№ по каталогу	Стр.
NSYPLAT5103	35
NSYPLAT5103R	35
NSYPLAT5104	35
NSYPLAT5104R	35
NSYPLAT5123	35
NSYPLAT5123R	35
NSYPLAT5124	35
NSYPLAT5124R	35
NSYPLAT553	35
NSYPLAT553R	35
NSYPLAT554	35
NSYPLAT554R	35
NSYPLAT573	35
NSYPLAT573R	35
NSYPLAT574	35
NSYPLAT574R	35
NSYPLAT7103	35
NSYPLAT7103R	35
NSYPLAT7104	35
NSYPLAT7104R	35
NSYPLAT7123	35
NSYPLAT7123R	35
NSYPLAT7124	35
NSYPLAT7124R	35
NSYPLAT753	35
NSYPLAT753R	35
NSYPLAT754	35
NSYPLAT754R	35
NSYPLAT773	35
NSYPLAT773R	35
NSYPLAT774	35
NSYPLAT774R	35
NSYPLAZ(T)x103	308
NSYPLAZ(T)x104	308
NSYPLAZ(T)x123	308
NSYPLAZ(T)x124	308
NSYPLAZ(T)x53	308
NSYPLAZ(T)x54	308
NSYPLAZ(T)x73	308
NSYPLAZ(T)x74	308
NSYPLAZ10103	34
NSYPLAZ10103R	34
NSYPLAZ10104	34
NSYPLAZ10104R	34
NSYPLAZ10123	34
NSYPLAZ10123R	34
NSYPLAZ10124	34
NSYPLAZ10124R	34
NSYPLAZ1053	34
NSYPLAZ1053R	34
NSYPLAZ1054	34
NSYPLAZ1054R	34
NSYPLAZ1073	34
NSYPLAZ1073R	34
NSYPLAZ1074	34
NSYPLAZ1074R	34
NSYPLAZ12103	34
NSYPLAZ12103R	34
NSYPLAZ12104	34
NSYPLAZ12104R	34
NSYPLAZ12123	34
NSYPLAZ12123R	34
NSYPLAZ12124	34
NSYPLAZ12124R	34
NSYPLAZ1253	34
NSYPLAZ1253R	34
NSYPLAZ1254	34
NSYPLAZ1254R	34
NSYPLAZ1273	34
NSYPLAZ1273R	34
NSYPLAZ1274	34
NSYPLAZ1274R	34
NSYPLAZ15103	34
NSYPLAZ15103R	34

№ по каталогу	Стр.
NSYPLAZ15104	34
NSYPLAZ15104R	34
NSYPLAZ15123	34
NSYPLAZ15123R	34
NSYPLAZ15124	34
NSYPLAZ15124R	34
NSYPLAZ1553	34
NSYPLAZ1553R	34
NSYPLAZ1554	34
NSYPLAZ1554R	34
NSYPLAZ1573	34
NSYPLAZ1573R	34
NSYPLAZ1574	34
NSYPLAZ1574R	34
NSYPLAZ5103	34
NSYPLAZ5103R	34
NSYPLAZ5104	34
NSYPLAZ5104R	34
NSYPLAZ5123	34
NSYPLAZ5123R	34
NSYPLAZ5124	34
NSYPLAZ5124R	34
NSYPLAZ553	34
NSYPLAZ553R	34
NSYPLAZ554	34
NSYPLAZ554R	34
NSYPLAZ573	34
NSYPLAZ573R	34
NSYPLAZ574	34
NSYPLAZ574R	34
NSYPLAZ7103	34
NSYPLAZ7103R	34
NSYPLAZ7104	34
NSYPLAZ7104R	34
NSYPLAZ7123	34
NSYPLAZ7123R	34
NSYPLAZ7124	34
NSYPLAZ7124R	34
NSYPLAZ753	34
NSYPLAZ753R	34
NSYPLAZ754	34
NSYPLAZ754R	34
NSYPLAZ773	34
NSYPLAZ773R	34
NSYPLAZ774	34
NSYPLAZ774R	34
NSYPLAZT10103	35, 297
NSYPLAZT10103R	35, 297
NSYPLAZT10104	35, 297
NSYPLAZT10104R	35, 297
NSYPLAZT10123	35, 297
NSYPLAZT10123R	35, 297
NSYPLAZT10124	35, 297
NSYPLAZT10124R	35, 297
NSYPLAZT1053	35, 297
NSYPLAZT1053R	35, 297
NSYPLAZT1054	35, 297
NSYPLAZT1054R	35, 297
NSYPLAZT1073	35, 297
NSYPLAZT1073R	35, 297
NSYPLAZT1074	35, 297
NSYPLAZT1074R	35, 297
NSYPLAZT12103	35, 297
NSYPLAZT12103R	35, 297
NSYPLAZT12104	35, 297
NSYPLAZT12104R	35, 297
NSYPLAZT12123	35, 297
NSYPLAZT12123R	35, 297
NSYPLAZT12124	35, 297
NSYPLAZT12124R	35, 297
NSYPLAZT1253	35, 297
NSYPLAZT1253R	35, 297
NSYPLAZT1254	35, 297
NSYPLAZT1254R	35, 297

Указатель каталожных номеров

№ по каталогу	Стр.
NSYPLAZT1273	35, 297
NSYPLAZT1273R	35, 297
NSYPLAZT1274	35, 297
NSYPLAZT1274R	35, 297
NSYPLAZT15103	35, 297
NSYPLAZT15103R	35, 297
NSYPLAZT15104	35, 297
NSYPLAZT15104R	35, 297
NSYPLAZT15123	35, 297
NSYPLAZT15123R	35, 297
NSYPLAZT15124	35, 297
NSYPLAZT15124R	35, 297
NSYPLAZT1553	35, 297
NSYPLAZT1553R	35, 297
NSYPLAZT1554	35, 297
NSYPLAZT1554R	35, 297
NSYPLAZT1573	35, 297
NSYPLAZT1573R	35, 297
NSYPLAZT1574	35, 297
NSYPLAZT1574R	35, 297
NSYPLAZT5103	35, 297
NSYPLAZT5103R	35, 297
NSYPLAZT5104	35, 297
NSYPLAZT5104R	35, 297
NSYPLAZT5123	35, 297
NSYPLAZT5123R	35, 297
NSYPLAZT5124	35, 297
NSYPLAZT5124R	35, 297
NSYPLAZT553	35, 297
NSYPLAZT553R	35, 297
NSYPLAZT554	35, 297
NSYPLAZT554R	35, 297
NSYPLAZT573	35, 297
NSYPLAZT573R	35, 297
NSYPLAZT574	35, 297
NSYPLAZT574R	35, 297
NSYPLAZT7103	35, 297
NSYPLAZT7103R	35, 297
NSYPLAZT7104	35, 297
NSYPLAZT7104R	35, 297
NSYPLAZT7123	35, 297
NSYPLAZT7123R	35, 297
NSYPLAZT7124	35, 297
NSYPLAZT7124R	35, 297
NSYPLAZT753	35, 297
NSYPLAZT753R	35, 297
NSYPLAZT754	35, 297
NSYPLAZT754R	35, 297
NSYPLAZT773	35, 297
NSYPLAZT773R	35, 297
NSYPLAZT774	35, 297
NSYPLAZT774R	35, 297
NSYPLD114P	36,3
NSYPLD8122	330, 331
NSYPLD8122C	331
NSYPLD8500	330, 331
NSYPLD860	330, 331
NSYPLD881	330, 331
NSYPLM108	32, 274, 275, 276, 286, 287
NSYPLM108B	276
NSYPLM108T	32, 274, 275, 276, 287
NSYPLM3025	32, 273, 276
NSYPLM3025B	276
NSYPLM3025P	276
NSYPLM3025T	32, 273, 276
NSYPLM32	32, 272, 276
NSYPLM32B	276
NSYPLM32P	276
NSYPLM32T	32, 272, 276
NSYPLM43	32, 274, 275, 276, 286, 287
NSYPLM43B	276
NSYPLM43P	276
NSYPLM43T	32, 274, 275, 276, 287
NSYPLM43TV	32, 274, 275, 276
NSYPLM43V	32, 274, 276
NSYPLM54	32, 274, 275, 276, 286, 287
NSYPLM54B	276
NSYPLM54P	276
NSYPLM54T	32, 274, 275, 276, 287
NSYPLM54TV	32, 274, 275, 276
NSYPLM54V	32, 274, 276
NSYPLM64	32, 274, 275, 276, 286, 287
NSYPLM64B	276
NSYPLM64P	276
NSYPLM64T	32, 274, 275, 276, 287
NSYPLM64TV	32, 274, 275, 276
NSYPLM64V	32, 274, 276
NSYPLM75	32, 274, 275, 276, 287
NSYPLM75B	276
NSYPLM75P	276
NSYPLM75T	32, 274, 275, 276, 287
NSYPLM75TV	32, 274, 275, 276
NSYPLM75V	32, 274, 276
NSYPLM86	32, 274, 275, 276, 287
NSYPLM86B	276
NSYPLM86P	276
NSYPLM86T	32, 274, 275, 276, 287
NSYPLM86TV	32, 274, 275, 276
NSYPLM86V	32, 274, 276
NSYPLMEX108	32, 574, 575
NSYPLMEX3025	32, 574
NSYPLMEX43	32, 574, 575
NSYPLMEX54	32, 574, 575
NSYPLMEX64	32, 574, 575
NSYPLMEX75	32, 574, 575
NSYPLMEX86	32, 574, 575
NSYPLS•••1827	
NSYPLS•••2727•	261
NSYPLS•••2736•	261
NSYPLS•••2754•	261
NSYPLS•••3636	261
NSYPLS•••3654•	261
NSYPLS•••3672•	261
NSYPLS•••5454•	261
NSYPLS•••5472•	261
NSYPLS1827	21, 259
NSYPLS1827DLS12	260, 267
NSYPLS1827L	21, 259
NSYPLS24	535, 555
NSYPLS2727	21, 259
NSYPLS2727A	21, 259
NSYPLS2727AL	21, 259
NSYPLS2727DLS24	260, 267
NSYPLS2727L	21, 259
NSYPLS2736	21, 259
NSYPLS2736A	21, 259
NSYPLS2736AL	21, 259
NSYPLS2736L	21, 259
NSYPLS2754	21, 259
NSYPLS2754A	21, 259
NSYPLS2754AL	21, 259
NSYPLS2754L	21, 259
NSYPLS30	535, 555
NSYPLS3627DLS24	260, 267
NSYPLS3627DLS36	260, 267
NSYPLS3636	21, 259
NSYPLS3636L	21, 259
NSYPLS3654	21, 259
NSYPLS3654A	21, 259
NSYPLS3654AL	21, 259
NSYPLS3654L	21, 259
NSYPLS3672A	21, 259
NSYPLS3672AL	21, 259
NSYPLS5427DLS48	260, 265, 266, 267
NSYPLS5454	21, 259
NSYPLS5454A	21, 259
NSYPLS5454AL	21, 259
NSYPLS5454L	21, 259
NSYPLS5472A	21, 259
NSYPLS5472AL	21, 259
NSYPLSC1827	21, 259
NSYPLSC2727	21, 259
NSYPLSC2727A	21, 259
NSYPLSC2736	21, 259
NSYPLSC2736A	21, 259
NSYPLSC2754	21, 259
NSYPLSC2754A	21, 259
NSYPLSC3636	21, 259
NSYPLSC3654	21, 259
NSYPLSC3654A	21, 259
NSYPLSC3672A	21, 259
NSYPLSC5454	21, 259
NSYPLSC5454A	21, 259
NSYPLSC5472A	21, 259
NSYPLSP1827	21, 259
NSYPLSP2727	21, 259
NSYPLSP2736	21, 259
NSYPLSP2754	21, 259
NSYPLSP3636	21, 259
NSYPLSP3654	21, 259
NSYPLSP5454	21, 259
NSYPMA1010	36, 300
NSYPMA1012	36, 300
NSYPMA105	36, 300
NSYPMA107	36, 300
NSYPMA1210	36, 300
NSYPMA1212	36, 300
NSYPMA125	36, 300
NSYPMA127	36, 300
NSYPMA1827	260
NSYPMA2727	260
NSYPMA2736	260
NSYPMA2754	260
NSYPMA3636	260
NSYPMA3654	260
NSYPMA3672	260
NSYPMA510	36, 300
NSYPMA5454	260
NSYPMA5472	260
NSYPMA55	36, 300
NSYPMA710	36, 300
NSYPMA712	36, 300
NSYPMA75	36, 300
NSYPMA77	36, 300
NSYPMB1010	36, 300
NSYPMB1012	36, 300
NSYPMB105	36, 300
NSYPMB107	36, 300
NSYPMB1210	36, 300
NSYPMB1212	36, 300
NSYPMB125	36, 300
NSYPMB127	36, 300
NSYPMB1510	36, 300
NSYPMB1512	36, 300
NSYPMB155	36, 300
NSYPMB157	36, 300
NSYPMB1827	260
NSYPMB2727	260
NSYPMB2736	260
NSYPMB2754	260
NSYPMB3636	260
NSYPMB3654	260
NSYPMB3672	260
NSYPMB510	36, 300
NSYPMB5454	260
NSYPMB5472	260
NSYPMB55	36, 300
NSYPMB710	36, 300
NSYPMB712	36, 300
NSYPMB75	36, 300
NSYPMB77	36, 300
NSYPMD1510	20, 41, 45
NSYPMD2015	20, 41, 45
NSYPMD2520	20, 41, 45
NSYPMD3025	20, 41, 45
NSYPMD3530	20, 41, 45
NSYPMLA103	318
NSYPMLA104	318
NSYPMLA123	318
NSYPMLA124	318
NSYPMLA53	318
NSYPMLA54	318
NSYPMLA73	318
NSYPMLA74	318
NSYPMM1010	36, 300
NSYPMM1012	36, 300
NSYPMM105	36, 300
NSYPMM107	36, 300
NSYPMM1210	36, 300
NSYPMM1212	36, 300
NSYPMM125	36, 300
NSYPMM127	36, 300
NSYPMM1510	36, 300
NSYPMM1512	36, 300
NSYPMM155	36, 300
NSYPMM157	36, 300
NSYPMM1827	260
NSYPMM2727	260
NSYPMM2736	260
NSYPMM2754	260
NSYPMM3636	260
NSYPMM3654	260
NSYPMM3672	260
NSYPMM510	36, 300
NSYPMM5454	260
NSYPMM5472	260
NSYPMM55	36, 300
NSYPMM710	36, 300
NSYPMM712	36, 300
NSYPMM75	36, 300
NSYPMM77	36, 300
NSYPMP300DLM	396,397
NSYPMP400DLA	288
NSYPMP400DLM	396,397
NSYPMP45100	538
NSYPMP45120	538
NSYPMP45160	538
NSYPMP4580	538
NSYPMP5002DLP	324
NSYPMP500DLA	288
NSYPMP500DLM	396,397
NSYPMP500DLP	324
NSYPMP600DLA	288
NSYPMP600DLM	396,397
NSYPMP7502DLP	324
NSYPMP750DLP	324
NSYPMP800DLA	288
NSYPMP800DLM	396,397
NSYPMP85100	538, 550
NSYPMP85120	538, 550
NSYPMP85160	538
NSYPMP8560	538, 550
NSYPMP8580	538, 550
NSYPMR105	36, 300, 316
NSYPMR107	36, 300, 316
NSYPMR125	36, 300, 316
NSYPMR127	36, 300, 316
NSYPMR155	36, 300, 316
NSYPMR157	36, 300, 316
NSYPMR1827	260
NSYPMR2727	260
NSYPMR2736	260

Указатель каталожных номеров

№ по каталогу	Стр.
NSYPMR2754	260
NSYPMR3654	260
NSYPMR3672	260
NSYPMR5454	260
NSYPMR5472	260
NSYPMR55	36, 300, 316
NSYPMR57	36, 300, 316
NSYPMR75	36, 300, 316
NSYPMR77	36, 300, 316
NSYPPS166	137
NSYPPS168	137
NSYPPS184	137
NSYPPS185	137
NSYPPS186	137
NSYPPS204	137
NSYPPS205	137
NSYPPS206	137
NSYPPS208	137
NSYPPS226	137
NSYPPS228	137
NSYPPS27	264
NSYPPTR55	312
NSYPPTR57	312
NSYPPTR75	312
NSYPPTR77	547
NSYPS2C27	263, 265
NSYPS3D43	595
NSYPS3D54	595
NSYPS3D64	595
NSYPS3D66	595
NSYPS3D75	595
NSYPS4C27	263
NSYPSA4	547
NSYPTZ	317
NSYPTZ●●●	318
NSYPTZ●●●2P	318
NSYPTZ3	317,318
NSYPTZ32P	317,318
NSYPTZ4	317,318
NSYPTZ42P	317,318
NSYPUC27	263
NSYPUNX	227
NSYR...	
NSYRBL216146M	422
NSYRBL216296M	422
NSYRBL21656M	422
NSYRBL21686M	422
NSYRBLZ216146	422
NSYRBLZ216296	422
NSYRBLZ21656	422
NSYRBLZ21686	422
NSYRC12	649
NSYRC14	649
NSYRC16	649
NSYRC18	649
NSYRC1U	657
NSYRC20	649
NSYRC22	649
NSYRCDFIX	658
NSYRCDR12	659
NSYRCDR18	659
NSYRCINT	660
NSYRCK19KIT	649
NSYRCK24	648
NSYRCK29	648
NSYRCK33	648
NSYRCK38	648
NSYRCK42	621, 624
NSYRCK47	648
NSYRCKP12	650
NSYRCKP17	650
NSYRCKP21	650
NSYRCKP26	650
NSYRCKP4	650

№ по каталогу	Стр.
NSYRCKP8	650
NSYRCKS10	649
NSYRCKS6	649
NSYRCKS8	649
NSYRCLOCK	660
NSYRCSUP15	658
NSYRCSUP25	658
NSYRE26	697
NSYRE60	697
NSYRETPLA	311
NSYRETPLAU	311
NSYRETPLAZ	311
NSYRP2	529, 530
NSYRPX2	553, 554
NSYRSW27	113, 651
NSYRSW31	113, 651
NSYRSW36	113, 651
NSYRSW40	113, 651
NSYRSW45	651
NSYRSW627	653
NSYRSW631	653
NSYRSW636	653
NSYRSW640	653
NSYRSW645	653
NSYRSWC27	113, 651
NSYRSWC31	113, 651
NSYRSWC36	113, 651
NSYRSWC40	113, 651
NSYRSWC45	651
NSYRSWH180	652
NSYRSWP12	655
NSYRSWP15	655
NSYRSWP18	655
NSYRSWP21	655
NSYRSWP6	655
NSYRSWP9	655
NSYRSWSP6	656
NSYRSWSP8	656
NSYS...	
NSYS04	420
NSYS06	420
NSYS10	420
NSYS13M5HS	25, 206, 219, 225, 391
NSYS16	420
AF1VT516	206, 219, 225, 391
NSYS16M6HS	206, 219, 225, 391
NSYS2535	420
NSYS3CM303020	508, 510, 511
NSYS3CM304020	508, 510, 511
NSYS3CM404020	508, 510, 511
NSYS3CM406025	508, 510, 511
NSYS3CM505025	508, 510, 511
NSYS3CM606020	508, 510, 511
NSYS3CM608030	508, 510, 511
NSYS3CM806030	508, 510, 511
NSYS3D101030	23, 69
NSYS3D101030D	23, 69, 78
NSYS3D101030DP	23, 69
NSYS3D101030DT	69
NSYS3D101030P	23, 69
NSYS3D101030T	23, 69
NSYS3D101230D	23, 69
NSYS3D101230DP	23, 69
NSYS3D101240D	23, 69
NSYS3D101240DP	23, 69
NSYS3D10625	23, 69, 78, 634
NSYS3D10625P	23, 69
NSYS3D10625T	23, 69, 634
NSYS3D10630	23, 69
NSYS3D10630P	23, 69
NSYS3D10630T	23, 69
NSYS3D10640	23, 69, 634
NSYS3D10640P	23, 69

№ по каталогу	Стр.
NSYS3D10640T	23, 69, 634
NSYS3D10825	23, 69, 634
NSYS3D10825P	23, 69
NSYS3D10825T	23, 69, 634
NSYS3D10830	23, 69, 78, 634
NSYS3D10830P	23, 69
NSYS3D10830T	23, 69, 634
NSYS3D10840	23, 69, 634
NSYS3D10840P	23, 69
NSYS3D10840T	23, 69, 634
NSYS3D121030	23, 69
NSYS3D121030D	23, 69
NSYS3D121030DP	23, 69
NSYS3D121030DT	23, 69
NSYS3D121030P	23, 69
NSYS3D121030T	23, 69
NSYS3D121040D	23, 69
NSYS3D121040DP	23, 69
NSYS3D121230D	23, 69
NSYS3D121230DP	23, 69
NSYS3D121240D	23, 69
NSYS3D121240DP	23, 69
NSYS3D12630	23, 69
NSYS3D12630P	23, 69
NSYS3D12630T	23, 69
NSYS3D12640	23, 69
NSYS3D12640P	23, 69
NSYS3D12640T	23, 69
NSYS3D12830	23, 69, 634
NSYS3D12830P	23, 69
NSYS3D12830T	23, 69, 634
NSYS3D12840	23, 69, 634
NSYS3D12840P	23, 69
NSYS3D12840T	23, 69, 634
NSYS3D141030D	23, 69, 78
NSYS3D141030DP	23, 69
NSYS3D3215	23, 69, 78
NSYS3D3215P	23, 69
NSYS3D32515	23, 69
NSYS3D32515P	23, 69
NSYS3D32515T	23, 69
NSYS3D3315	23, 69
NSYS3D3315P	23, 69
NSYS3D3315T	23, 69
NSYS3D3320	23, 69
NSYS3D3320P	23, 69
NSYS3D3320T	23, 69
NSYS3D3415	23, 69
NSYS3D3415P	23, 69
NSYS3D3415T	23, 69
NSYS3D3420	23, 69
NSYS3D3420P	23, 69
NSYS3D3420T	23, 69
NSYS3D4315	23, 69
NSYS3D4315P	23, 69
NSYS3D4315T	23, 69
NSYS3D4320	23, 69
NSYS3D4320P	23, 69
NSYS3D4320T	23, 69
NSYS3D4420	23, 69
NSYS3D4420P	23, 69
NSYS3D4420T	23, 69
NSYS3D4620	23, 69
NSYS3D4620P	23, 69
NSYS3D4620T	23, 69
NSYS3D4625	23, 69, 634
NSYS3D4625P	23, 69
NSYS3D4625T	23, 69, 634
NSYS3D5320	23, 69, 78
NSYS3D5320P	23, 69
NSYS3D5320T	23, 69
NSYS3D5420	23, 69,78
NSYS3D5420P	23, 69
NSYS3D5420T	23, 69

№ по каталогу	Стр.
NSYS3D5425	23, 69
NSYS3D5425P	23, 69
NSYS3D5425T	23, 69
NSYS3D5520	23, 69
NSYS3D5520P	23, 69
NSYS3D5520T	23, 69
NSYS3D5525	23, 69
NSYS3D5525P	23, 69
NSYS3D5525T	23, 69
NSYS3D6420	23, 69
NSYS3D6420P	23, 69
NSYS3D6420T	23, 69
NSYS3D6425	23, 69, 78
NSYS3D6425P	23, 69
NSYS3D6425T	23, 69
NSYS3D6525	23, 69
NSYS3D6525P	23, 69
NSYS3D6525T	23, 69
NSYS3D6620	23, 69, 78
NSYS3D6620P	23, 69
NSYS3D6620T	23, 69
NSYS3D6625	23, 69, 634
NSYS3D6625P	23, 69
NSYS3D6625T	23, 69, 634
NSYS3D6630	23, 69, 634
NSYS3D6630P	23, 69
NSYS3D6630T	23, 69, 634
NSYS3D6640	23, 69, 634
NSYS3D6640P	23, 69
NSYS3D6640T	23, 69, 634
NSYS3D6830	23, 69
NSYS3D6830P	23, 69
NSYS3D6830T	23, 69
NSYS3D7525	23, 69
NSYS3D7525P	23, 69
NSYS3D7525T	23, 69
NSYS3D81030	23, 69
NSYS3D81030D	23, 69
NSYS3D81030DP	23, 69
NSYS3D81030P	23, 69
NSYS3D81230D	23, 69
NSYS3D81230DP	23, 69
NSYS3D8620	23, 69
NSYS3D8620P	23, 69
NSYS3D8620T	23, 69
NSYS3D8625	23, 69, 634
NSYS3D8625P	23, 69
NSYS3D8625T	23, 69, 634
NSYS3D8630	23, 69, 78, 634
NSYS3D8630P	23, 69
NSYS3D8630T	23, 69, 634
NSYS3D8640	23, 69, 634
NSYS3D8640P	23, 69
NSYS3D8640T	23, 69, 634
NSYS3D8825	23, 69
NSYS3D8825P	23, 69
NSYS3D8825T	23, 69
NSYS3D8830	23, 69
NSYS3D8830P	23, 69
NSYS3D8830T	23, 69
NSYS3DB25315	24
NSYS3DB25415	24
NSYS3DB25515	24
NSYS3DB3315	24
NSYS3DB3415	24
NSYS3DB3515	24
NSYS3DB3615	24
NSYS3DB4315	24
NSYS3DB4815	24
NSYS3DB5415	24
NSYS3DB6415	24
NSYS3DBFL3317	24
NSYS3DBFL3417	24
NSYS3DBFL4317	24

Указатель каталожных номеров

№ по каталогу	Стр.
NSYS3DEX10830	566
NSYS3DEX3215	566
NSYS3DEX3320	566
NSYS3DEX4320	566
NSYS3DEX4420	566
NSYS3DEX5420	566
NSYS3DEX6425	566
NSYS3DEX6625	566
NSYS3DEX7525	566
NSYS3DEX8630	566
NSYS3DM10615T	24
NSYS3DM10815T	24
NSYS3DM4315T	24
NSYS3DM5415T	24
NSYS3DM6415T	24
NSYS3DM6615T	24
NSYS3DM7515T	24
NSYS3DM8615T	24
NSYS3HF10830P	580
NSYS3HF12830P	580
NSYS3HF4320P	580
NSYS3HF4620P	580
NSYS3HF5420P	580
NSYS3HF6420P	580
NSYS3HF6625P	580
NSYS3HF7525P	580
NSYS3HF8630P	580
NSYS3X101030	30, 206
NSYS3X101030H	30, 206
NSYS3X10830	30, 206
NSYS3X10830H	30, 206
NSYS3X10830T	30, 206
NSYS3X121030	30, 206
NSYS3X121030H	30, 206
NSYS3X12830	30, 206
NSYS3X12830H	30, 206
NSYS3X302515	30, 206
NSYS3X302515H	30, 206
NSYS3X3215	30, 206
NSYS3X3215H	30, 206
NSYS3X3315	30, 206
NSYS3X3315H	30, 206
NSYS3X4315	30, 206
NSYS3X4315H	30, 206
NSYS3X4320	30, 206
NSYS3X4320H	30, 206
NSYS3X4320T	30, 206
NSYS3X4420	30, 206
NSYS3X4420H	30, 206
NSYS3X4620	30, 206
NSYS3X4620H	30, 206
NSYS3X5420	30, 206
NSYS3X5420H	30, 206
NSYS3X5420T	30, 206
NSYS3X6420	30, 206
NSYS3X6420H	30, 206
NSYS3X6420T	30, 206
NSYS3X6625	30, 206
NSYS3X6625H	30, 206
NSYS3X7525	30, 206
NSYS3X7525H	30, 206
NSYS3X7525T	30, 206
NSYS3X8625	30, 206
NSYS3X8625H	30, 206
NSYS3X8625T	30, 206
NSYS3X8830	30, 206
NSYS3X8830H	30, 206
NSYS3XEX10830	30, 570
NSYS3XEX3215	30, 570
NSYS3XEX4320	30, 570
NSYS3XEX5420	30, 570
NSYS3XEX6420	30, 570
NSYS3XEX7525	30, 570
NSYS3XEX8625	30, 570

№ по каталогу	Стр.
NSYS50	420
NSYS5GPC35	624
NSYS5GPC38	624
NSYS5GPC68	624
NSYS5GPC75	624
NSYS5GPC78	624
NSYS5GPC86	624
NSYS70	420
NSYS95100	420
NSYSB130	345
NSYSB90	345
NSYSBPLA	320, 325, 326
NSYSBS10105	20, 41, 51, 52
NSYSBS13136	20, 41, 51, 52
NSYSBS16126	20, 41, 51
NSYSBS16126S	20, 41, 51
NSYSBS16166	20, 41, 51, 52
NSYSBS18139F	20, 41, 48
NSYSBS18139FT	48
NSYSBS18139K	48
NSYSBS18139KT	48
NSYSBS18139KTH	48
NSYSBS18169F	20, 41, 48
NSYSBS18169FT	48
NSYSBS18169K	48
NSYSBS18169KT	48
NSYSBS18169KTH	48
NSYSBS20209	20, 41, 51
NSYSBS20209S	20, 41, 51
NSYSBS232112F	20, 41, 48
NSYSBS232112FT	48
NSYSBS232112K	48
NSYSBS232112KT	48
NSYSBS232112KTH	48
NSYSBS252510	20, 41, 51
NSYSBS252510S	20, 41, 51
NSYSBS302011R	20, 41, 51
NSYSBS302015	20, 24, 41
NSYSBS303010	20, 41, 51
NSYSBS303010S	20, 41, 51
NSYSBS303015	20, 24, 41
NSYSBS402011R	20, 41, 51, 52
NSYSBS403015	20, 24, 41
NSYSBS404011	20, 41, 51
NSYSBS404011S	20, 41, 51
NSYSBS502011R	20, 41, 51
NSYSBS503011R	20, 41, 51
NSYSBS503020	20, 24, 41
NSYSBS602011R	20, 41, 51
NSYSBS603011R	20, 41, 51
NSYSBS884	20, 41, 51, 52
NSYSBTB	353
NSYSC1030	166
NSYSC1040	166
NSYSC1050	166
NSYSC1060	166
NSYSC1230	166
NSYSC1240	166
NSYSC1250	166
NSYSC1260	166
NSYSC1640	166
NSYSC1650	166
NSYSC1660	166
NSYSC1850	166
NSYSC1860	166
NSYSC2050	166
NSYSC2060	166
NSYSC2450	166
NSYSC2460	166
NSYSC630	166
NSYSC640	166
NSYSC650	166
NSYSC660	166
NSYSC830	166

№ по каталогу	Стр.
NSYSC840	166
NSYSC850	166
NSYSC860	166
NSYSCCDINLG140	454
NSYSCCDINLG75	454
NSYSCX10030	218, 226
NSYSCX10040	218, 226
NSYSCX10060	225, 226
NSYSCX12040	218, 225, 226
NSYSCX12050	218, 226
NSYSCX12060	225, 226
NSYSCX16040	218, 226
NSYSCX16060	218, 226
NSYSCX6040	218, 225, 226
NSYSCX6050	225, 226
NSYSCX8040	218, 225, 226
NSYSCX8050	218, 226
NSYSCX8060	225, 226
NSYSD10	524, 534, 535
NSYSD10R	526, 530, 534, 535
NSYSD12	524, 534, 535
NSYSD12R	526, 530, 534, 535
NSYSD6	524, 534, 535
NSYSD6R	526, 530, 534, 535
NSYSD8	524, 534, 535
NSYSD8R	526, 530, 534, 535
NSYSDC42	528, 530
NSYSDC43	528, 530
NSYSDC62	528, 530
NSYSDC63	528, 530
NSYSDCR	100, 209, 594
NSYSDCR10	176,484
NSYSDCR200	30, 71, 206, 344, 566, 570
NSYSDCR250	30, 71, 206, 344, 566, 570
NSYSDCR300	30, 71, 206, 344, 566, 570
NSYSDCR4	484
NSYSDCR400	71, 344
NSYSDCR5	484
NSYSDCR6	484
NSYSDCR8	484
NSYSDCREC	100
NSYSDCREC200	100
NSYSDCREC250	100
NSYSDCREC300	100
NSYSDCREC400	100
NSYSDCX42	552, 554
NSYSDCX43	552, 554
NSYSDCX62	552, 554
NSYSDCX63	552, 554
NSYSDF1010	532, 534
NSYSDF1010	535
NSYSDF108	532, 534
NSYSDF1210	532, 534
NSYSDF1210	535
NSYSDF128	532, 534, 535
NSYSDF1610	532, 534
NSYSDF1610	535
NSYSDF168	532, 534, 535
NSYSDF810	532, 534
NSYSDF810	535
NSYSDF88	532, 534, 535
NSYSDGCR10	453
NSYSDGCR5	453
NSYSDGCR6	453
NSYSDGCR8	453
NSYSDH	536, 811, 816
NSYSDP6M	177,483
NSYSDP8M	177,483
NSYSDR100	379
NSYSDR100A	379
NSYSDR120	379
NSYSDR200	380

№ по каталогу	Стр.
NSYSDR200B	380
NSYSDR200BD	380
NSYSDR200D	380, 381
NSYSDR30B	379
NSYSDR40B	379
NSYSDR50A	379
NSYSDR60	379
NSYSDR60A	379
NSYSDR80	379
NSYSDR80A	379
NSYSDRC	177
NSYSDRSDCR300	344
NSYSDRSDCR400	344
NSYSDT5	176,484
NSYSDT6	176,484
NSYSDT8	176,484
NSYSDX10	550, 554, 555
NSYSDX12	550, 554, 555
NSYSDX6	550, 554, 555
NSYSDX8	550, 554, 555
NSYSF12640	26, 125
NSYSF12640P	26, 125
NSYSF12660	125
NSYSF12660E	638
NSYSF12660P	26, 125
NSYSF12680E	638
NSYSF12840	26, 125
NSYSF12840P	26, 125
NSYSF12860	26, 125
NSYSF12860E	638
NSYSF12860P	26, 125
NSYSF12880E	638
NSYSF14640	26, 125
NSYSF14640P	26, 125
NSYSF14840	26, 125
NSYSF14840P	26, 125
NSYSF16660	26, 125
NSYSF16660P	26, 125
NSYSF16660PC	544
NSYSF16680	26, 125
NSYSF16680P	26, 125
NSYSF16680PC	544
NSYSF16860	26, 125
NSYSF16860P	26, 125
NSYSF16880	26, 125
NSYSF16880P	26, 125
NSYSF181040	26, 125
NSYSF1810402D	26, 125
NSYSF1810402DP	26, 125
NSYSF181040P	26, 125
NSYSF181050	26, 125
NSYSF181050P	26, 125
NSYSF181060	26, 125
NSYSF1810602D	26, 125
NSYSF1810602DP	26, 125
NSYSF181060P	26, 125
NSYSF1812402D	26, 125
NSYSF1812402DP	26, 125
NSYSF1812502D	26, 125
NSYSF1812502DP	26, 125
NSYSF1812602D	26, 125
NSYSF1812602DP	26, 125
NSYSF18440	26, 125, 612
NSYSF18450	26, 125, 612
NSYSF18460	26, 125, 612
NSYSF18640	26, 125
NSYSF18640P	26, 125
NSYSF18640T	26, 125
NSYSF18650	26, 125
NSYSF18650P	26, 125
NSYSF18650T	26, 125
NSYSF18660	26, 125
NSYSF18660P	26, 125
NSYSF18660PC	544

Указатель каталожных номеров

№ по каталогу	Стр.
NSYSF18680PC	544
NSYSF18680T	26, 125
NSYSF18840	26, 125
NSYSF18840P	26, 125
NSYSF18840T	26, 125
NSYSF18850	26, 125
NSYSF18850P	26, 125
NSYSF18850T	26, 125
NSYSF18860	26, 125
NSYSF188602D	26, 125
NSYSF188602DP	26, 125
NSYSF18860P	26, 125
NSYSF18860T	26, 125
NSYSF201040	26, 125
NSYSF2010402D	26, 125
NSYSF2010402DP	26, 125
NSYSF201040P	26, 125
NSYSF201040T	26, 125
NSYSF201050	26, 125
NSYSF2010502D	26, 125
NSYSF2010502DP	26, 125
NSYSF201050P	26, 125
NSYSF201050T	26, 125
NSYSF201060	26, 125
NSYSF2010602D	26, 125
NSYSF2010602DP	26, 125
NSYSF201060P	26, 125
NSYSF201060T	26, 125
NSYSF201080	26, 125
NSYSF201080P	26, 125
NSYSF2012402D	26, 125
NSYSF2012402DP	26, 125
NSYSF2012502D	26, 125
NSYSF2012502DP	26, 125
NSYSF2012602D	26, 125
NSYSF2012602DP	26, 125
NSYSF2012802D	26, 125
NSYSF2012802DP	26, 125
NSYSF2016402D	26, 125
NSYSF2016402DP	26, 125
NSYSF2016502D	26, 125
NSYSF2016502DP	26, 125
NSYSF2016602D	26, 125
NSYSF2016602DP	26, 125
NSYSF20350	26, 125, 597, 612, 622
NSYSF20360	26, 125, 597, 612
NSYSF20380	125, 597, 612, 622
NSYSF20440	26, 125, 612
NSYSF20450	26, 125, 612
NSYSF20460	26, 125, 612
NSYSF20480	26, 125, 612
NSYSF20640	26, 125
NSYSF20640P	26, 125
NSYSF20640T	26, 125
NSYSF20650	26, 125
NSYSF20650P	26, 125
NSYSF20650T	26, 125
NSYSF20660	26, 125
NSYSF20660E	638
NSYSF20660M	184
NSYSF20660P	26, 125
NSYSF20680	26, 125, 621
NSYSF20680E	638
NSYSF20680M	184
NSYSF20680P	26, 125
NSYSF20780	622
NSYSF208100E	638
NSYSF20840	26, 125
NSYSF20840P	26, 125
NSYSF20840T	26, 125
NSYSF20850	26, 125
NSYSF20850P	26, 125
NSYSF20850T	26, 125

№ по каталогу	Стр.
NSYSF20860	26, 125, 621
NSYSF208602D	26, 125
NSYSF208602DP	26, 125
NSYSF20860E	638
NSYSF20860M	184
NSYSF20860P	26, 125, 621
NSYSF20860T	26, 125
NSYSF20880	26, 125
NSYSF20880E	638
NSYSF20880M	184
NSYSF20880P	26, 125
NSYSF20880T	26, 125
NSYSF221060	26, 125
NSYSF221060P	26, 125
NSYSF2212602D	26, 125
NSYSF2212602DP	26, 125
NSYSF2212802D	26, 125
NSYSF2212802DP	26, 125
NSYSF22460	26, 125, 612
NSYSF226100E	638
NSYSF22660	26, 125
NSYSF22660E	638
NSYSF22660P	26, 125
NSYSF22680	26, 125
NSYSF22680E	638
NSYSF22680P	26, 125
NSYSF228100E	638
NSYSF22860	26, 125
NSYSF22860E	638
NSYSF22860P	26, 125
NSYSF22880	26, 125
NSYSF22880E	638
NSYSF22880P	26, 125
NSYSF22880T	26, 125
NSYSF5G20350	624
NSYSF5G20380	624
NSYSF5G20680	624
NSYSF5G20780	624
NSYSF5G20860	624
NSYSFBK	138,139
NSYSFBK19	31, 138, 139, 226, 599
NSYSFBKE	138,141
NSYSFBKF	138, 140
NSYSFBKR	138, 140
NSYSFBKSH	141
NSYSFC104	28, 29, 128, 129
NSYSFC105	28, 29, 128, 129
NSYSFC106	28, 29, 128, 129
NSYSFC108	28, 29, 128, 129
NSYSFC124	28, 29, 128, 129
NSYSFC125	28, 29, 128, 129
NSYSFC126	28, 29, 128, 129
NSYSFC128	28, 29, 128, 129
NSYSFC164	29, 129
NSYSFC165	29, 129
NSYSFC166	29, 129
NSYSFC35	29, 129
NSYSFC36	29, 129
NSYSFC44	28, 29, 128, 129
NSYSFC45	28, 29, 128, 129
NSYSFC46	28, 29, 128, 129
NSYSFC48	28, 29, 128, 129
NSYSFC64	28, 29, 128, 129
NSYSFC65	28, 29, 128, 129
NSYSFC66	28, 29, 128, 129
NSYSFC68	28, 29, 128, 129
NSYSFC84	28, 29, 128, 129
NSYSFC85	28, 29, 128, 129
NSYSFC86	28, 29, 128, 129
NSYSFC88	28, 29, 128, 129
NSYSFD126	28, 128
NSYSFD126T	28, 128
NSYSFD128	28, 128

№ по каталогу	Стр.
NSYSFD128T	28, 128
NSYSFD146	28, 128
NSYSFD146T	28, 128
NSYSFD148	28, 128
NSYSFD148T	28, 128
NSYSFD166	28, 128
NSYSFD166T	28, 128
NSYSFD168	28, 128
NSYSFD168T	28, 128
NSYSFD1810	28, 128
NSYSFD18102D	28, 128
NSYSFD1810T	28, 128
NSYSFD18122D	28, 128
NSYSFD18122DT	28, 128
NSYSFD184	28, 128
NSYSFD185	175
NSYSFD186	28, 128
NSYSFD186T	28, 128
NSYSFD188	28, 128
NSYSFD1882D	28, 128
NSYSFD188T	28, 128
NSYSFD2010	29, 129
NSYSFD20102D	29, 129
NSYSFD2010T	29, 129
NSYSFD20122D	29, 129
NSYSFD20122DT	29, 129
NSYSFD20162D	29, 129
NSYSFD203	29, 129
NSYSFD204	29, 129
NSYSFD205	175
NSYSFD206	29, 129
NSYSFD206T	29, 129
NSYSFD208	29, 129
NSYSFD2082D	29, 129
NSYSFD208T	29, 129
NSYSFD2210	29, 129
NSYSFD2210T	29, 129
NSYSFD22122D	29, 129
NSYSFD22122DT	29, 129
NSYSFD224	29, 129
NSYSFD225	175
NSYSFD226	29, 129
NSYSFD226T	29, 129
NSYSFD228	29, 129
NSYSFD228T	29, 129
NSYSFEB	162,599
NSYSFELB	162,599
NSYSFHD2	179, 180
NSYSFHD3	181
NSYSFHF18660	584
NSYSFHF18840	584
NSYSFHF18860	584
NSYSFHF20640	584
NSYSFHF20660	584
NSYSFHF20680	584
NSYSFHF20840	584
NSYSFHF20860	584
NSYSFHF20880	584
NSYSFHF22660	584
NSYSFHF22860	584
NSYSFHF22880	584
NSYSFHFBK184	591
NSYSFHFBK186	591
NSYSFHFBK204	591
NSYSFHFBK206	591
NSYSFHFBK208	591
NSYSFHFBK226	591
NSYSFHFBK228	591
NSYSFHS1	178
NSYSFLOCK24	183
NSYSFLOCKDB5	183
NSYSFLOCKS6	183
NSYSFLOCKS7	183
NSYSFLOCKS8	183

№ по каталогу	Стр.
NSYSFLOCKSG8	183
NSYSFLOCKT6	183
NSYSFLOCKT7	183
NSYSFLOCKT8	183
NSYSFLR105	168
NSYSFLR106	168
NSYSFLR65	168
NSYSFLR66	168
NSYSFLR85	168
NSYSFLR86	168
NSYSFMDR	485, 663
NSYSFNDR	485, 663
NSYSFP20750	597, 622
NSYSFP20750T	597
NSYSFP20760	597
NSYSFP20760T	597
NSYSFP20780	597
NSYSFP20780T	597
NSYSFP300	33, 277
NSYSFP400	33, 277
NSYSFP500	33, 277
NSYSFP5G20750	624
NSYSFP600	33, 277
NSYSFPA	603
NSYSFPB	350,583
NSYSFPSC30	71, 83, 836
NSYSFPSC40	71, 83, 836
NSYSFPSC50	71, 83, 836
NSYSFPSC60	71, 83, 836
NSYSFPSC80	71, 83, 836
NSYSFSPLM	33, 277
NSYSFTB16	163
NSYSFTB18	163
NSYSFTB24	163
NSYSFV12	28, 128
NSYSFV14	28, 128
NSYSFV16	28, 128
NSYSFV18	28, 128
NSYSFV20	29, 129
NSYSFV22	29, 129
NSYSFWFIX	172
NSYSFX181240	225
NSYSFX18640	225
NSYSFX18840	225
NSYSFX201060	225
NSYSFX201260	225
NSYSFX20650	225
NSYSFX20840	225
NSYSFX20860	225
NSYSGF	145, 147, 153
NSYSH180	176
NSYSIBTB	354
NSYSIMP12	125
NSYSIMP14	125
NSYSIMP16	125
NSYSIMP18	125
NSYSIMP20	125
NSYSIMP22	125
NSYSLCKP	666, 667
NSYSLCKS10	668
NSYSLCKS6	668
NSYSLCKS8	668
NSYSLCR40	374
NSYSLCR50	374
NSYSLCR60	374
NSYSLCR80	374
NSYSM10M5HP	462
NSYSM1210302D	27, 112, 113
NSYSM1210302DP	27, 112, 113
NSYSM1212402D	27, 112, 113
NSYSM1212402DP	27, 112, 113
NSYSM12830	27, 112, 113
NSYSM12830P	27, 112, 113
NSYSM1410402D	27, 112, 113

Указатель каталожных номеров

№ по каталогу	Стр.
NSYSM1410402DP	27, 112, 113
NSYSM1412402D	27, 112, 113
NSYSM1412402DP	27, 112, 113
NSYSM14630	27, 112, 113
NSYSM14630P	27, 112, 113
NSYSM14640	27, 112, 113
NSYSM14640P	27, 112, 113
NSYSM14830	27, 112, 113
NSYSM14830P	27, 112, 113
NSYSM14840	27, 112, 113
NSYSM14840P	27, 112, 113
NSYSM14840T	27, 112, 113
NSYSM1610302D	27, 112, 113
NSYSM1610302DP	27, 112, 113
NSYSM1610402D	27, 112, 113
NSYSM1610402DP	27, 112, 113
NSYSM1612302D	27, 112, 113
NSYSM1612302DP	27, 112, 113
NSYSM1612402D	27, 112, 113
NSYSM1612402DP	27, 112, 113
NSYSM16630	27, 112, 113
NSYSM16630P	27, 112, 113
NSYSM16640	27, 112, 113
NSYSM16640P	27, 112, 113
NSYSM16640T	27, 112, 113
NSYSM16830	27, 112, 113
NSYSM16830P	27, 112, 113
NSYSM16830T	27, 112, 113
NSYSM16840	27, 112, 113
NSYSM16840P	27, 112, 113
NSYSM16840T	27, 112, 113
NSYSM181040	27, 112, 113
NSYSM1810402D	27, 112, 113
NSYSM1810402DP	27, 112, 113
NSYSM181040P	27, 112, 113
NSYSM1810502D	27, 112, 113
NSYSM1810502DP	27, 112, 113
NSYSM1812402D	27, 112, 113
NSYSM1812402DP	27, 112, 113
NSYSM1812502D	27, 112, 113
NSYSM1812502DP	27, 112, 113
NSYSM1816402D	27, 112, 113
NSYSM1816402DP	27, 112, 113
NSYSM1816502D	27, 112, 113
NSYSM1816502DP	27, 112, 113
NSYSM18630	27, 112, 113
NSYSM18630P	27, 112, 113
NSYSM18640	27, 112, 113
NSYSM18640P	27, 112, 113
NSYSM18640T	27, 112, 113
NSYSM18650	27, 112, 113
NSYSM18650P	27, 112, 113
NSYSM18830	27, 112, 113
NSYSM18830P	27, 112, 113
NSYSM18830T	27, 112, 113
NSYSM18840	27, 112, 113
NSYSM18840P	27, 112, 113
NSYSM18840T	27, 112, 113
NSYSM18850	27, 112, 113
NSYSM18850P	27, 112, 113
NSYSM18850T	27, 112, 113
NSYSM18860	27, 112, 113
NSYSM18860P	27, 112, 113
NSYSM2010402D	27, 112, 113
NSYSM2010402DP	27, 112, 113
NSYSM2010502D	27, 112, 113
NSYSM2010502DP	27, 112, 113
NSYSM2012402D	27, 112, 113
NSYSM2012402DP	27, 112, 113
NSYSM2012502D	27, 112, 113
NSYSM2012502DP	27, 112, 113
NSYSM2012602D	27, 112, 113
NSYSM2012602DP	27, 112, 113
NSYSM2016402D	27, 112, 113

№ по каталогу	Стр.
NSYSM2016402DP	27, 112, 113
NSYSM2016502D	27, 112, 113
NSYSM2016502DP	27, 112, 113
NSYSM2016602D	27, 112, 113
NSYSM2016602DP	27, 112, 113
NSYSM20630	27, 112, 113
NSYSM20630P	27, 112, 113
NSYSM20640	27, 112, 113
NSYSM20640P	27, 112, 113
NSYSM20640T	27, 112, 113
NSYSM20650	27, 112, 113
NSYSM20650P	27, 112, 113
NSYSM20830	27, 112, 113
NSYSM20830P	27, 112, 113
NSYSM20830T	27, 112, 113
NSYSM20840	27, 112, 113
NSYSM20840P	27, 112, 113
NSYSM20840T	27, 112, 113
NSYSM20850	27, 112, 113
NSYSM20850P	27, 112, 113
NSYSM20850T	27, 112, 113
NSYSM20860	27, 112, 113
NSYSM20860P	27, 112, 113
NSYSM20860T	27, 112, 113
NSYSMBCE10	159
NSYSMBCE6	159
NSYSMBCE8	159
NSYSMBK	142
NSYSMDR	485
NSYSMEB	219, 225
NSYSMEC103	158
NSYSMEC104	158
NSYSMEC105	158
NSYSMEC63	158
NSYSMEC64	158
NSYSMEC65	158
NSYSMEC66	158
NSYSMEC83	158
NSYSMEC84	158
NSYSMEC85	158
NSYSMEC86	158
NSYSMHF18660P	588
NSYSMHF18860P	588
NSYSMHF20840P	588
NSYSMHF20860P	588
NSYSMHR10	27
NSYSMHR12	27
NSYSMHR16	27
NSYSMHR6	27
NSYSMHR8	27
NSYSMNDR	485
NSYSMP2D4	356
NSYSMP2D5	356, 402
NSYSMP2D6	356
NSYSMP2D8	356
NSYSMPB	350, 356, 357 , 587
NSYSMPFA	348
NSYSMPFB	348
NSYSMPS4	351
NSYSMPS5	351
NSYSMPS6	351
NSYSMPS8	351
NSYSMPSB	350, 583
NSYSMPSE10	355
NSYSMPSE12	355
NSYSMPSE6	355
NSYSMPSE8	355
NSYSMVR12	27
NSYSMVR14	27
NSYSMVR16	27
NSYSMVR18	27
NSYSMVR20	27
NSYSMWFIX	173
NSYSMX141030	31, 219

№ по каталогу	Стр.
NSYSMX16660PC	558
NSYSMX16840	31, 219
NSYSMX181240	31, 219
NSYSMX181240H	219
NSYSMX181640	31, 219
NSYSMX181640H	219
NSYSMX18640	31, 219
NSYSMX18660PC	558
NSYSMX18840	31, 219
NSYSMX18840H	219
NSYSMX201040	31, 219
NSYSMX201040H	219
NSYSMX201250	31, 219
NSYSMX201250H	219
NSYSMX201660	31, 219
NSYSMX201660H	219
NSYSMX20850	31, 219
NSYSNLPLA	312
NSYSNM6	358, 392
NSYSNM8	358, 392
NSYSNSM6	358, 392
NSYSNSM8	358, 392
NSYSODS	667
NSYSPB6100	151, 661
NSYSPB8100	151, 661
NSYSPBC35	612
NSYSPBC36	612
NSYSPBC38	612
NSYSPC	340, 341, 361, 462
NSYSPC4100	152
NSYSPC5100	152
NSYSPC6100	152
NSYSPC8100	152
NSYSPCP	461
NSYSPCR	154
NSYSPF10100	27, 71, 112, 113, 125, 534
NSYSPF10200	27, 71, 112, 113, 125, 534
NSYSPF12100	27, 71, 112, 113, 125, 534
NSYSPF12200	27, 71, 112, 113, 125, 534
NSYSPF16100	27, 112, 113, 125, 534
NSYSPF16200	27, 112, 113, 125, 534
NSYSPF3100	27, 125, 598
NSYSPF3200	27, 125, 598
NSYSPF4100	27, 125
NSYSPF4200	27, 125
NSYSPF6100	27, 71, 112, 113, 125, 534, 621, 837
NSYSPF6200	27, 71, 112, 113, 125, 534, 837
NSYSPF7100	598
NSYSPF7200	598
NSYSPF8100	27, 71, 112, 113, 125, 534, 621, 837
NSYSPF8200	27, 71, 112, 113, 125, 534, 837
NSYSPFC16100	152
NSYSPFC16200	152
NSYSPFC18100	152
NSYSPFC18200	152
NSYSPFC24100	152
NSYSPFC24200	152
NSYSPFV6100	151
NSYSPFV8100	151
NSYSPLA100	37, 300, 320
NSYSPLA125	37, 300, 320
NSYSPLA150	37, 300, 320
NSYSPLA75	37, 300, 320
NSYSPLD	331
NSYSPM6	144, 147, 150

№ по каталогу	Стр.
NSYSPMP25100	318, 362
NSYSPMP25120	362
NSYSPMP2560	362
NSYSPMP2575	318, 362
NSYSPMP2580	362
NSYSPMP40100	318, 362, 539
NSYSPMP40120	362, 539
NSYSPMP40160	362, 539
NSYSPMP4060	362
NSYSPMP4080	362, 539
NSYSPMP60100	362
NSYSPMP60120	362
NSYSPMP6060	362
NSYSPMP6080	362
NSYSPRJ	496
NSYSPS10100	639, 661
NSYSPS3100	27, 112, 113
NSYSPS3100SD	71, 837
NSYSPS3200	27, 112, 113
NSYSPS3200SD	71, 837
NSYSPS4100	27, 112, 113, 125
NSYSPS4100SD	71, 534
NSYSPS4200	27, 112, 113, 125
NSYSPS4200SD	71, 534
NSYSPS5100	27, 112, 113, 125, 598
NSYSPS5100SD	534
NSYSPS5200	27, 112, 113, 125, 598
NSYSPS5200SD	534
NSYSPS6100	27, 112, 113, 125, 598, 621
NSYSPS6100SD	534
NSYSPS6200	27, 112, 113, 125, 598
NSYSPS6200SD	534
NSYSPS8100	27, 125, 598, 621
NSYSPS8200	27, 125, 598
NSYSPSJ	496
NSYSPTR77	312
NSYSPV6100	151, 639
NSYSPV8100	151, 639, 661
NSYSPXF10100H	31, 219, 225, 229, 550
NSYSPXF10200H	31, 219, 225, 229, 550
NSYSPXF12100H	31, 219, 225, 229, 550
NSYSPXF12200H	31, 219, 225, 229, 550
NSYSPXF16100H	31, 219, 229
NSYSPXF16200H	31, 219, 229
NSYSPXF6100H	31, 219, 225, 229, 550, 558
NSYSPXF6200H	31, 219, 225, 229, 550, 558
NSYSPXF8100H	31, 219, 225, 229, 550
NSYSPXF8200H	31, 219, 225, 229, 550
NSYSPXS3100H	31, 219, 229
NSYSPXS4100H	31, 219, 225, 229
NSYSPXS5100H	31, 219, 225, 229, 550
NSYSPXS6100H	31, 219, 225, 229, 558
NSYSPXS8100H	229
NSYSQCR40100	373
NSYSQCR40120	373
NSYSQCR4040	373, 376
NSYSQCR4050	373, 376
NSYSQCR4060	373, 376, 547
NSYSQCR4080	373, 376, 547
NSYSQCR65100	373
NSYSQCR65120	373

Указатель каталожных номеров

№ по каталогу	Стр.
NSYSQCR6540	373
NSYSQCR6550	373
NSYSQCR6560	373
NSYSQCR6580	373
NSYSQCR90100	373
NSYSQCR90120	373
NSYSQCR9040	373
NSYSQCR9050	373
NSYSQCR9060	373
NSYSQCR9080	373
NSYSRCE1050	169
NSYSRCE1060	169
NSYSRCE650	169
NSYSRCE660	169
NSYSRCE850	169
NSYSRCE860	169
NSYSRSYS810	642
NSYSRSYS86	642
NSYSRSYS88	642
NSYST30M6	391
NSYST30M6S	391
NSYST30M8	391
NSYSTBR3	357
NSYSTBR4	357
NSYSTBR5	357
NSYSTBR6	357
NSYSTDCSX	208
NSYSTDCXH	208
NSYSTDNCSX	208
NSYSTMP22100	361
NSYSTMP22120	361
NSYSTMP2260	361
NSYSTMP2280	361
NSYSTMP45100	361
NSYSTMP45120	361
NSYSTMP4560	361
NSYSTMP4580	361
NSYSTMP60100	361, 539
NSYSTMP60120	361, 539
NSYSTMP6060	361
NSYSTMP6080	361, 539
NSYSTMP82100	361
NSYSTMP82120	361
NSYSTMP8260	361
NSYSTMP8280	361
NSYSTR64	194
NSYSTR65	194
NSYSTR84	194
NSYSTR85	194
NSYSTW	495
NSYSUCR40100	371
NSYSUCR40110	154, 372
NSYSUCR40120	371
NSYSUCR40140	371
NSYSUCR40150	154, 372
NSYSUCR40160	371
NSYSUCR40180	371
NSYSUCR40200	371
NSYSUCR40220	371
NSYSUCR4030	154, 371
NSYSUCR4040	154, 371, 376
NSYSUCR4050	154, 371, 376
NSYSUCR4060	371, 376, 547
NSYSUCR4070	154, 372
NSYSUCR4080	371, 376, 547
NSYSUCR4090	154, 372
NSYSUCR65100	371
NSYSUCR65120	371
NSYSUCR65140	371
NSYSUCR65160	371
NSYSUCR65180	371
NSYSUCR65200	371
NSYSUCR65220	371
NSYSUCR6530	371
NSYSUCR6540	371
NSYSUCR6550	371
NSYSUCR6560	371
NSYSUCR6580	371
NSYSUCR90100	372
NSYSUCR90110	154, 372
NSYSUCR90120	372
NSYSUCR90140	372
NSYSUCR90150	154, 372
NSYSUCR90160	372
NSYSUCR90180	372
NSYSUCR90200	372
NSYSUCR90220	372
NSYSUCR9030	154, 372
NSYSUCR9040	154, 372
NSYSUCR9050	154, 372
NSYSUCR9060	372
NSYSUCR9070	154, 372
NSYSUCR9080	372
NSYSUCR9090	154, 372
NSYSUPLA3	303
NSYSUPLA3T	303
NSYSUPLA4	303
NSYSUPLA4T	303
NSYSVR606	166, 646
NSYSVR608	166, 646
NSYSVR806	166, 167, 646
NSYSVR808	167, 646
NSYSW	495
NSYT…	
NSYTBC	49, 50
NSYTBC3105	611
NSYTBC3106	611
NSYTBC3108	611
NSYTBC3125	611
NSYTBC3126	611
NSYTBC3128	611
NSYTBC335	611
NSYTBC336	611
NSYTBC338	611
NSYTBC345	611
NSYTBC346	611
NSYTBC348	611
NSYTBC365	611
NSYTBC366	611
NSYTBC368	611
NSYTBC385	611
NSYTBC386	611
NSYTBC388	611
NSYTBP11116	21, 238, 243, 245
NSYTBP1176	21, 238, 243, 245
NSYTBP1397	21, 238, 243, 245
NSYTBP1397T	21, 238, 245
NSYTBP16128	21, 238, 243, 245
NSYTBP16128T	21, 238, 245
NSYTBP191210H	21, 238, 243, 245
NSYTBP191210HT	21, 238, 245
NSYTBP19128	21, 238, 243, 245
NSYTBP19128T	21, 238, 245
NSYTBP191610H	21, 238, 243, 245
NSYTBP191610HT	21, 238, 245
NSYTBP19168	21, 238, 243, 245
NSYTBP19168T	21, 238, 245
NSYTBP241910	21, 238, 243, 245
NSYTBP241910H	21, 238, 243, 245
NSYTBP241910HT	21, 238, 245
NSYTBP241910T	21, 238, 245
NSYTBP241912H	21, 238, 243, 245
NSYTBP241912HT	21, 238, 245
NSYTBP24198	21, 238, 243, 245
NSYTBP24198T	21, 238, 245
NSYTBP292412	21, 238, 243, 245
NSYTBP292412H	21, 238, 243, 245
NSYTBP292412HT	21, 238, 245
NSYTBP292412T	21, 238, 245
NSYTBP292416H	21, 238, 243, 245
NSYTBP292416HT	21, 238, 245
NSYTBP29248	21, 238, 243, 245
NSYTBP29248T	21, 238, 245
NSYTBP342912	21, 238, 243, 245
NSYTBP342912T	21, 238, 245
NSYTBP342916H	21, 238, 243, 245
NSYTBP342916HT	21, 238, 245
NSYTBP775	21, 238, 243, 245
NSYTBP885	21, 238, 243, 245
NSYTBS111113H	21, 238, 243, 245
NSYTBS11116	21, 238, 243, 245
NSYTBS1176	21, 238, 243, 245
NSYTBS1176B2	244
NSYTBS1176B3	244
NSYTBS1176C2	244
NSYTBS1176C3	244
NSYTBS1179H	21, 238, 243, 245
NSYTBS1397	21, 238, 243, 245
NSYTBS1397T	21, 238, 245
NSYTBS16128	21, 238, 243, 245
NSYTBS16128T	21, 238, 245
NSYTBS191210H	21, 238, 243, 245
NSYTBS191210HT	21, 238, 245
NSYTBS19128	21, 238, 243, 245
NSYTBS19128T	21, 238, 245
NSYTBS191610H	21, 238, 243, 245
NSYTBS191610HT	21, 238, 245
NSYTBS19168	21, 238, 243, 245
NSYTBS19168T	21, 238, 245
NSYTBS241910	21, 238, 243, 245
NSYTBS241910H	21, 238, 243, 245
NSYTBS241910HT	21, 238, 245
NSYTBS241910T	21, 238, 245
NSYTBS241912H	21, 238, 243, 245
NSYTBS241912HT	21, 238, 245
NSYTBS24198	21, 238, 243, 245
NSYTBS24198T	21, 238, 245
NSYTBS292412	21, 238, 243, 245
NSYTBS292412H	21, 238, 243, 245
NSYTBS292412HT	21, 238, 245
NSYTBS292412T	21, 238, 245
NSYTBS292416H	21, 238, 243, 245
NSYTBS292416HT	21, 238, 245
NSYTBS29248	21, 238, 243, 245
NSYTBS29248T	21, 238, 245
NSYTBS342912	21, 238, 243, 245
NSYTBS342912T	21, 238, 245
NSYTBS342916H	21, 238, 243, 245
NSYTBS342916HT	21, 238, 245
NSYTBS775	21, 238, 243, 245
NSYTBS775B1Y (1)	244
NSYTBS775C1	244
NSYTBS775C1Y	244
NSYTBS885	21, 238, 243, 245
NSYTC12100	459
NSYTC6CRN	47, 49, 50, 191
NSYTC6CSX	208
NSYTC6ME	227, 331
NSYTC6PL	284
NSYTC7CRN	47, 49, 50, 191, 536
NSYTC7CSX	208
NSYTC7ME	227, 331
NSYTC7PL	284
NSYTC8CRN	47, 49, 50, 191, 283, 536
NSYTC8ME	227, 331
NSYTC8PL	284
NSYTCD274	264
NSYTCD276	264
NSYTCD278	264
NSYTCL405ME	331
NSYTCM274	264
NSYTCM276	264
NSYTCM278	264
NSYTCSM6PLM	285
NSYTCSPLM	285, 272, 274
NSYTCT274	264
NSYTCT276	264
NSYTCT278	264
NSYTDB5ME	227, 331
NSYTDB5PL	284
NSYTDB5PLA	49, 50
NSYTDBCRN	49, 50
NSYTDBCRN	191
NSYTEC6PL	284
NSYTEC7PL	284
NSYTEC8PL	284
NSYTEDB5PL	284
NSYTEL1242EPL	284
NSYTEL405PL	284
NSYTELFACPL	284
NSYTELJISPL	284
NSYTEMPL	284
NSYTEPLDM8	330
NSYTERPL	284
NSYTET6PL	284
NSYTET7PL	284
NSYTET8PL	284
NSYTEX5	286
NSYTEX6	286
NSYTEX8	286
NSYTFPCRN	100
NSYTFPCRN10	69, 100
NSYTFPCRN4	69, 100
NSYTFPCRN5	69, 100
NSYTFPCRN6	69, 100
NSYTFPCRN8	69, 100
NSYTHL1242EPLM	50
NSYTHL2331APLM	50
NSYTHL2433APLM	50
NSYTHL3113APLM	49, 50
NSYTHL405PLM	50
NSYTHL421PLM	50
NSYTHL455PLM	50
NSYTHPLM	49, 50, 283
NSYTJ10030	71, 89
NSYTJ10040	71, 89
NSYTJ12030	71, 89
NSYTJ12040	71, 89
NSYTJ2015	71, 89, 840
NSYTJ2515	71, 89, 840
NSYTJ2520	89, 840
NSYTJ3015	71, 89, 840
NSYTJ3020	71, 89, 840
NSYTJ4015	71, 89, 840
NSYTJ4020	71, 89, 840
NSYTJ4025	71, 89, 840
NSYTJ5015	89, 840
NSYTJ5020	71, 89, 840
NSYTJ5025	71, 89, 840
NSYTJ6020	71, 89, 840
NSYTJ6025	71, 89, 840
NSYTJ6030	71, 89, 840
NSYTJ6040	71, 89, 840
NSYTJ8020	89, 840
NSYTJ8025	71, 89, 840
NSYTJ8030	71, 89, 840
NSYTJ8040	71, 89
NSYTJPLA103	37, 301
NSYTJPLA104	37, 301
NSYTJPLA123	37, 301
NSYTJPLA124	37, 301
NSYTJPLA53	37, 301
NSYTJPLA54	37, 301
NSYTJPLA73	37, 301
NSYTJPLA74	37, 301

Указатель каталожных номеров

№ по каталогу	Стр.
NSYTK1	49, 50
NSYTK2	49, 50
NSYTL1242EME	283
NSYTL220PLM	283
NSYTL27270	262, 265
NSYTL27360	262
NSYTL405PLM	
NSYTLA	71, 96
NSYTLA4420	33, 277
NSYTLA6420	33, 277
NSYTLAFL	96
NSYTLAU	71, 96
NSYTLB	71, 96
NSYTLBFL	71, 96, 98
NSYTLBU	71, 96
NSYTLC	71, 96
NSYTLCFL	71, 96, 98
NSYTLCU	71, 96
NSYTLD	71, 96
NSYTLDFL	71, 96, 98
NSYTLDU	71, 96
NSYTLE	71, 96
NSYTLEFL	71, 96, 98
NSYTLEU	71, 96
NSYTLF	71, 96
NSYTLF2FL	96
NSYTLFFL	71, 98
NSYTLFU	71, 96
NSYTLG	71, 96
NSYTLG2FL	70, 96, 443
NSYTLG4FL	96, 98, 443
NSYTLGFL	98
NSYTLGU	71, 96
NSYTLJISME	331
NSYTLRME	331
NSYTMME	283
NSYTMP42100	538
NSYTMP42120	538
NSYTMP4280	538
NSYTMP67100	538
NSYTMP67120	538
NSYTMP6760	538
NSYTMP6780	538
NSYTPLS1827	260
NSYTPLS2727	260
NSYTPLS2727A	260
NSYTPLS2736	260
NSYTPLS2736A	260
NSYTPLS2754	260
NSYTPLS2754A	260
NSYTPLS3636	260
NSYTPLS3654	260
NSYTPLS3654A	260
NSYTPLS3672A	260
NSYTPLS5454	260
NSYTPLS5454A	260
NSYTPLS5472A	260
NSYTPLSC1827	260
NSYTPLSC2727	260
NSYTPLSC2727A	260
NSYTPLSC2736	260
NSYTPLSC2736A	260
NSYTPLSC2754	260
NSYTPLSC2754A	260
NSYTPLSC3636	260
NSYTPLSC3654	260
NSYTPLSC3654A	260
NSYTPLSC3672A	260
NSYTPLSC5454	260
NSYTPLSC5454A	260
NSYTPLSC5472A	260
NSYTPLSP1827	260
NSYTPLSP2727	260
NSYTPLSP2736	260
NSYTPLSP2754	260
NSYTPLSP3636	260
NSYTPLSP3654	260
NSYTPLSP5454	260
NSYTRG6	195
NSYTRG8	195
NSYTSA2414SE	445, 446
NSYTSA2417SE	445, 446
NSYTSA2422SE	445, 446
NSYTSA2423SE	445, 446
NSYTSA2429SE	445, 446
NSYTSAKFL	438
NSYTSAM504SE	445
NSYTSAM508SE	445
NSYTSAM6313SE	445
NSYTSAM638SE	445
NSYTSMLS3D	90
NSYTSP450	643
NSYTSPC450	643
NSYTSPLA	314
NSYTSPV450	643
NSYTT6CRN	47, 49, 50, 191
NSYTT6ME	227, 331
NSYTT6PL	284
NSYTT7CRN	47, 191
NSYTT7PL	284
NSYTT8CRN	47, 49, 50, 191, 283, 536
NSYTT8CSX	208
NSYTT8ME	227, 331
NSYTT8PL	284
NSYTTG40	375
NSYTTG50	375
NSYTTG60	375, 547, 558
NSYTUP7032	497
NSYTUP7035	497
NSYTVR10	319, 358
NSYTVR12	112, 113, 125
NSYTVR125	319, 358
NSYTVR14	112, 113, 125, 218
NSYTVR15	319, 358
NSYTVR16	112, 113, 125, 218
NSYTVR18	112, 113, 125, 218
NSYTVR20	112, 113, 125, 218
NSYTVR22	125
NSYTVR7	319, 358
NSYTVR8	358, 540
NSYTX10030	30, 206, 207
NSYTX2015	30, 206, 207
NSYTX2515	30, 206, 207
NSYTX3015	30, 206, 207
NSYTX3020	30, 206, 207
NSYTX4020	30, 206, 207
NSYTX5025	30, 206, 207
NSYTX6020	30, 206, 207
NSYTX6025	30, 206, 207
NSYTX8030	30, 206, 207
NSYU...	
NSYUCA22	387
NSYUCA44	387
NSYUCC270	262, 265
NSYUCC360	262
NSYUM27180	262
NSYUM27270	262, 265
NSYUM27360	262
NSYUR20	388
NSYUR40	388
NSYUR60	388
NSYUT20	389
NSYUT40	389
NSYUT60	389
NSYUTA22	387
NSYUTA42	387
NSYUTA44	387
NSYUVPLA	304
NSYV...	
NSYVA2710M	487
NSYVA2710MA	487
NSYVA2712M	487
NSYVA2712MA	487
NSYVA2716M	487
NSYVA2724M	487
NSYVA272M	487
NSYVA272MA	487
NSYVA2736M	487
NSYVA274M	487
NSYVA274MA	487
NSYVA2751M	487
NSYVA276M	487
NSYVA276MA	487
NSYVA278M	487
NSYVA278MA	487
NSYVD2M10U4	25, 634
NSYVD2M10U5	25, 634
NSYVD2M14U4	25, 634
NSYVD2M14U5	25, 634
NSYVD2M17U4	25, 634
NSYVD2M17U5	25, 634
NSYVD2M5U4	25, 634
NSYVD2M5U5	25, 634
NSYVD2M8U4	25, 634
NSYVD2M8U5	25, 634
NSYVDM10U4F	25, 634
NSYVDM11UP	71, 378, 634, 637
NSYVDM12UF	71, 378, 634, 637
NSYVDM13U4P	24, 634
NSYVDM14U4F	25, 634
NSYVDM16U4P	24, 634
NSYVDM16UP	71, 378, 634, 637
NSYVDM17U4F	25, 634
NSYVDM17UF	71, 378, 634, 637
NSYVDM20U8P	71, 378, 634, 637
NSYVDM20UP	71, 378, 634, 637
NSYVDM21UF	71, 378, 634, 637
NSYVDM25U8P	71, 378, 634, 637
NSYVDM4U4P	24, 634
NSYVDM5U4F	25, 634
NSYVDM7U4P	24, 634
NSYVDM7UP	71, 378, 634, 637
NSYVDM8U4F	25, 634
NSYVDM8UF	71, 378, 634, 637, 830
NSYVDM9U4P	24, 634
NSYVEA9	286
NSYVR18	113, 125, 218, 224, 359
NSYVR20	113, 125, 218, 224, 359
NSYVR22	125, 359
NSYVTR20	125
NSYW...	
NSYWMK33	71, 87
NSYWMK34	71, 87
NSYWMK43	71, 87
NSYWMK44	71, 87
NSYZ...	
NSYZA2103	37, 301
NSYZA2104	37, 301
NSYZA2123	37, 301
NSYZA2124	37, 301
NSYZA253	37, 301
NSYZA254	37, 301
NSYZA273	37, 301
NSYZA274	37, 301
NSYZD1232	330
NSYZD5300	330
NSYZD630	330
NSYZD831	330
NSYZHPLA103	37, 301
NSYZHPLA104	37, 301
NSYZHPLA123	37, 301
NSYZHPLA124	37, 301
NSYZHPLA53	37, 301
NSYZHPLA54	37, 301
NSYZHPLA73	37, 301
NSYZHPLA74	37, 301
NSYZM253	33, 277
NSYZM263	33, 277
NSYZM283	33, 277
NSYZNPLA103	37, 301
NSYZNPLA104	37, 301
NSYZNPLA123	37, 301
NSYZNPLA124	37, 301
NSYZNPLA53	37, 301
NSYZNPLA54	37, 301
NSYZNPLA73	37, 301
NSYZNPLA74	37, 301
NSYZZ2103	37, 301, 308
NSYZZ2104	37, 301, 308
NSYZZ2123	37, 301, 308
NSYZZ2124	37, 301, 308
NSYZZ253	37, 301, 308
NSYZZ254	37, 301, 308
NSYZZ273	37, 301, 308
NSYZZ274	37, 301, 308
NSYZZ5103	37, 301, 308
NSYZZ5104	37, 301, 308
NSYZZ5123	37, 301, 308
NSYZZ5124	37, 301, 308
NSYZZ553	37, 301, 308
NSYZZ554	37, 301, 308
NSYZZ573	37, 301, 308
NSYZZ574	37, 301, 308
PLM	
PLM3025/T	288

Указатель каталожных номеров

Новинка 2013

№ по каталогу	Стр.
NSYCRN...	828
NSYCRN22150	
NSYCRN23150	
NSYCRN252150	
NSYCRN325150	
NSYCRN325200	
NSYCRN33150	
NSYCRN33200	
NSYCRN34200	
NSYCRN345150	
NSYCRN43150	
NSYCRN43200	
NSYCRN44200	
NSYCRN46250	
NSYCRN46300	
NSYCRN54150	
NSYCRN54200	
NSYCRN54250	
NSYCRN55250	
NSYCRN64150	
NSYCRN64200	
NSYCRN64250	
NSYCRN65150	
NSYCRN65200	
NSYCRN65250	
NSYCRN66200	
NSYCRN66250	
NSYCRN66300	
NSYCRN68300	
NSYCRN75200	
NSYCRN75250	
NSYCRN86200	
NSYCRN86250	
NSYCRN86300	
NSYCRN88200	
NSYCRN88300	
NSYCRN106250	
NSYCRN106300	
NSYCRN108250	
NSYCRN108300	

№ по каталогу	Стр.
NSYCRN...P	828
NSYCRN252150P	
NSYCRN325150P	
NSYCRN325200P	
NSYCRN33150P	
NSYCRN33200P	
NSYCRN43150P	
NSYCRN43200P	
NSYCRN44200P	
NSYCRN46250P	
NSYCRN46300P	
NSYCRN54150P	
NSYCRN54200P	
NSYCRN54250P	
NSYCRN55250P	
NSYCRN64150P	
NSYCRN64200P	
NSYCRN64250P	
NSYCRN65150P	
NSYCRN65200P	
NSYCRN65250P	
NSYCRN66250P	
NSYCRN66300P	
NSYCRN75200P	
NSYCRN75250P	
NSYCRN86200P	
NSYCRN86250P	
NSYCRN86300P	
NSYCRN88200P	
NSYCRN88300P	
NSYCRN106250P	
NSYCRN106300P	
NSYCRN108250P	
NSYCRN108300P	

Для заметок

Schneider Electric в странах СНГ



Пройдите бесплатное онлайн-обучение в Энергетическом Университете и станьте профессионалом в области энергоэффективности.

Для регистрации зайдите на www.MyEnergyUniversity.com

Беларусь

Минск
220006, ул. Белорусская, 15, офис 9
Тел.: (37517) 327 60 34, 327 60 72

Казахстан

Алматы
050009, пр-т Абая, 151/115
Бизнес-центр «Алатау», этаж 12
Тел.: (727) 397 04 00
Факс: (727) 397 04 05

Астана
010000, ул. Сейфуллина, 31, офис 216
Тел.: (7172) 58 05 01
Факс: (7172) 58 05 02

Россия

Волгоград
400089, ул. Профсоюзная, 15, офис 12
Тел.: (8442) 93 08 41

Воронеж
394026, пр-т Труда, 65, офис 227
Тел.: (4732) 39 06 00
Тел./факс: (4732) 39 06 01

Екатеринбург
620014, ул. Радищева, 28, этаж 11
Тел.: (343) 378 47 36, 378 47 37

Иркутск
664047, ул. 1-я Советская, 3 Б, офис 312
Тел./факс: (3952) 29 00 07, 29 20 43

Казань
420107, ул. Спартаковская, 6, этаж 7
Тел./факс: (843) 526 55 84 / 85 / 86 / 87 / 88

Калининград
236040, Гвардейский пр., 15
Тел.: (4012) 53 59 53
Факс: (4012) 57 60 79

Краснодар
350063, ул. Кубанская набережная, 62 /
ул. Комсомольская, 13, офис 224
Тел./факс: (861) 214 97 35, 214 97 36

Красноярск
660021, ул. Горького, 3 А, офис 302
Тел.: (3912) 56 80 95
Факс: (3912) 56 80 96

Москва
127018, ул. Двинцев, 12, корп. 1
Бизнес-центр «Двинцев»
Тел.: (495) 777 99 90
Факс: (495) 777 99 92

Мурманск
183038, ул. Воровского, д. 5/23
Конгресс-отель «Меридиан», офис 421
Тел.: (8152) 28 86 90
Факс: (8152) 28 87 30

Нижний Новгород
603000, пер. Холодный, 10 А, этаж 8
Тел./факс: (831) 278 97 25, 278 97 26

Новосибирск
630132, ул. Красноярская, 35
Бизнес-центр «Гринвич», офис 1309
Тел./факс: (383) 227 62 53, 227 62 54

Пермь
614010, Комсомольский пр-т, 98
Офис 11
Тел./факс: (342) 281 35 15, 281 34 13, 281 36 11

Ростов-на-Дону
344002, ул. Социалистическая, 74
Офис 1402
Тел.: (863) 261 83 22
Факс: (863) 261 83 23

Самара
443045, ул. Авроры, 150
Тел.: (846) 278 40 86
Факс: (846) 278 40 87

Санкт-Петербург
196158, Пулковское шоссе, 40, корп. 4, литера А
Бизнес-центр «Технополис»
Тел.: (812) 332 03 53
Факс: (812) 332 03 52

Сочи
354008, ул. Виноградная, 20 А, офис 54
Тел.: (8622) 96 06 01, 96 06 02
Факс: (8622) 96 06 02

Уфа
450098, пр-т Октября, 132/3 (бизнес-центр КПД)
Блок-секция № 3, этаж 9
Тел.: (347) 279 98 29
Факс: (347) 279 98 30

Хабаровск
680000, ул. Муравьева-Амурского, 23, этаж 4
Тел.: (4212) 30 64 70
Факс: (4212) 30 46 66

Украина

Днепропетровск
49000, ул. Глинки, 17, этаж 4
Тел.: (056) 79 00 888
Факс: (056) 79 00 999

Донецк
83003, ул. Горячкина, 26
Тел.: (062) 206 50 44
Факс: (062) 206 50 45

Киев
03057, ул. Металлистов, 20, литера Т
Тел.: (044) 538 14 70
Факс: (044) 538 14 71

Львов
79015, ул. Героев УПА, 72, корп. 1
Тел./факс: (032) 298 85 85

Николаев
54030, ул. Никольская, 25
Бизнес-центр «Александровский»
Офис 5
Тел.: (0512) 58 24 67
Факс: (0512) 58 24 68

Симферополь
Тел.: (050) 446 50 90, 383 41 75

Харьков
61070, ул. Академика Проскуры, 1
Бизнес-центр «Telesens»
Офис 204
Тел.: (057) 719 07 49
Факс: (057) 719 07 79

Центр поддержки клиентов
Тел.: 8 (800) 200 64 46 (многоканальный)
Тел.: (495) 777 99 88, факс: (495) 777 99 94
ru.ccc@schneider-electric.com
www.schneider-electric.com

MKP-CAT-UNENCL-13
12/2012